ЖАЙЫК СТРОЙ ПРОЕКТ
ТОВАРИЩЕСТВО С ОГРАНИЧЕННОЙ ОТВЕТСТВЕННОСТЬЮ

Рабочий проект

Строительство дома культуры на 300 мест в поселке Жана Каратон Жылыойского района Атырауской области. Привязка

Накопительная емкость

25–19–НК

Директор Сейткалиев А.Б.

Главный инженер проекта Таспаев А.М.

г.Уральск

ТИПОВОЙ ПРОЕКТ

902-3-73.1.87

Накопительная емкость

~~СЕПТИКИ~~

И ВСПОМОГАТЕЛЬНЫЕ СООРРУЖЕНИЯ

ПРОИЗВОДИТЕЛЬНОСТЬЮ $12,0 м^3$ */сутки*

СОСТАВ ПРОЕКТА :

АЛЬБОМ I ПОЯСНИТЕЛЬНАЯ ЗАПИСКА ТЕХНОЛОГИЧЕСКАЯ ЧАСТЬ.
АЛЬБОМ II СТРОИТЕЛЬНАЯ ЧАСТЬ (СООРУЖЕНИЯ ИЗ СБОРНЫХ ЖЕЛЕЗОБЕТОННЫХ ЭЛЕМЕНТОВ).

ЧАСТЬ 1. СООРУЖЕНИЯ ИЗ СБОРНЫХ ЖЕЛЕЗОБЕТОННЫХ ЭЛЕМЕНТОВ.

АЛЬБОМ I

Разработан:
ЦНИИЭП инженерого оборудоания
городов, жилых и общественных зданий

Утвержден Госграждансторем
Приказ N°333 от 30.10.1987г.

Главный инженер института
Главный инженер проекта

				Привязан: 25-19-НВК	ЖАЙЫК СТРОЙ ПРОЕКТ ТОВАРИЩЕСТВО С ОГРАНИЧЕННОЙ ОТВЕТСТВЕННОСТЬЮ
Исполн.	*Джолманова*			***«Привязка ПСД на Строительство Дом культуры на 300 мест в п. Жана-Каратон Жылыойского района Атырауской области »***	
ГИП	*Таспаев*				
Инд. N °					

Содержание альбома

NN п/п	Наименование листов	NN Листов	NN страниц
1	Содержание альбома		
2	Пояснительная записка	2–7	
3	Септики из сборных железобетонных элементов. Технологические схемы таблица размеров.	8	
4	Компоновка септиков. Разрезы. Детали.	9	

Привязан: 25–19–НВК

Исполн. Джолманова

ГИП Таспаев

Инд. N °

ГИП ИК Лавров

ГИП АС Лоуцкер

Н. контр. Данилевский

НАЧ. ОТД Красавин

ТП 902–3–73.1.87 ПЗ

«Привязка ПСД на Строительство Дом культуры на 300 мест в п. Жана-Каратон Жылыойского района Атырауской области »

~~Септики~~ Накопительная емкость вспомогательные сооружения производительностью ~~0.45~~–12.0 м/сут.

стадия	лист	листов
Р	1	9

Общие данные

ЦНИИЭП ИНЖЕНЕРНООБОРУДОВАНИЯ г.Москва

Пояснительная записка
I Общая часть.

I 1 Введение.

Типовой проект "Септики и вспомогательные сооружения производительностью ~~0,45~~–12м3 в сутки "Разработан в соответствии с планом типового проектирования Госгражданстроя на 1987г.

Септики предназначены для применения в составе канализационых очистных сооружений для очистки сточных вод от отдельно стоящих зданий дом игрупп зданий с населением от 3 до 80 чел.
Природные условия и исходные для проектирования приняты в соответствии с "Инструкцией по типовому проектированию для промышленного строительства" СН 227–82

Расчетная зимняя температура наружнего воздуха –30°С;

Рельеф территории спокойный; уровень грунтовых вод на 1м ниже потоков орсительных труб и отводящих дрен сооружении подземной фильтрации, грунты в основании несыпучинистые, непросадочные со следующеми нормативными характеристиками:

$\gamma = 18,9 Кн/м^3$ $з = 18°$
$C = 0.018 Mпа$
$E = 6$ Mпа

Сейсмичность района строительства не выше 6 баллов
Сточная жидкость не агресивна к материалам конструкций.

Проектом не придусмотрены особенности строительства в районах вечной мерзлоты, на плывунах, в условиях оползней, осыпей и карстовых явлений.

В проекте принято:

– нормы водоотведения 150л/чел. в сутки;

– температура сточных вод, поступающих на очисные сооружения в зимний период, не ниже +10°С;

– концентрация БПК5 и взвешенных веществ в поступающей сточной воде сооветственно 360 мг/л и 430мг/л.

2. Условия применения

В соответствии с СНиП 2.04.03–85 септики располагаются от границ зданий жилой застройки с разрывом 5м.

Септики следует размещать по отношению к источникам водоснабжения согласно СНиП 2.04.02–84 на расстоянии не менее 30м для надежно защищенных горизонтов и не достаточно защищеных горизонтов и инфильтрационных водозаборов – не менее 50м.

2. Технологическая часть

2.1. Септики и распределительные устройства.

Полный расчетный обьем септиков принять равным 3х и 2,5 кратному притоку.

							ТП 902–3–73.1.87 ПЗ		
							«Привязка ПСД на Строительство Дом культуры на 300 мест в п. Жана-Каратон Жылыойского района Атырауской области»		
Привязан:	25–19–НВК						Накопительная емкость ~~Септики~~ вспомогательные сооружения производи–тельностью ~~0.45~~–12.0 м /сут.	стадия	лист	листов
				ГИП ИК	Лавров			Р	2	9
Исполн.	Джолманова			ГИП АС	Лоуцкер		Пояснительная записка	ЦНИИЭП ИНЖЕНЕРНООБОРУДОВАНИЯ г.Масква		
ГИП	Таспаев			Н. контр.	Данилевский					
Инд.N°				НАЧ. ОТД	Красавин					

4. Техника безопасности.

1 Введение.

При всех эксплуатационных и ремонтно-строительных работах перед спуском рабочих в колодец или септик необходимо после открытия люков и снятия крышек проверить сооружения не менее 2х часов.

В колодец или септик запрещается опускаться с фанарем, имеющее открытое пламя, зажигать в колодцах или септиках огонь и курить.

Спуск людей в сооружения при проведении эксплуатационных и ремонтных работ в одиночку и без предахранительных поясов со страховачными веревками запрещается.

5 Строительная часть.

В проекте разработаны септики, колодцы распределительные, колодцы сборные , а также распределительные лотки.

Сооружения разработаны в сборном железобетоне и из местных строительных материалов – монолитного бетона и кирпича.

Как правило, следует применять сооружения из сборных железобетоных элементов.

В случае их отсуствия применяются конструкции из кирпича или бетона в зависимости от возможности строительной организации.

Маркировка сооружений принята следующая:

СКС– септик круглый сборный;

СПБ, СПК– септик прямоугольный бетонный или кирпичный соответственно;

КРКС, КРКБ, КРКК– колодец распределительный круглый сборный , бетоный или кирпичный соответственно;

КСКС, КСКБ, КСКК– колодец собирающий круглый сборный бетонный иликирпичный соответственно;

КФКС– колодец фильтрующий круглый сборный;

КФПБ, КФПК– колодец фильтрующий прямоугольный бетонный или кирпичный соответственно;

Цифровой индекс марки обозначает тип сооружения в зависимости от его геометрических размеров.

Септики из сборнго железобетона– круглые в плане; из местных материалов – прямоугольные.

Септики запроектированы однокамерные и многокамерные и состоят из днища, рабочей части.

					ТП 902-3-73.1.87 ПЗ			
					«Привязка ПСД на Строительство Дом культуры на 300 мест в п. Жана-Каратон Жылыойского района Атырауской области»			
Привязан: 25-19-НВК					Накопительная емкость ~~Септики~~ вспомогательные сооружения производительностью ~~0.45~~-12.0 м /сут.	стадия	лист	листов
			ГИП ИК	Лавров		Р	3	9
Исполн.	Джолманова		ГИП АС	Лоуцкер	Пояснительная записка	ЦНИИЭП ИНЖЕНЕРНООБОРУДОВАНИЯ г.Масква		
ГИП	Таспаев		Н. контр.	Данилевский				
Инд.№			НАЧ. ОТД	Красавин				

Перекрытия и горловин лазов высотой 1150мм (от низа плиты перекрытия до планировочной отметки грунта), перекрытых чугунными люками; при размещении септиков вне проездов горловинны перекрываются деревяными крышками.

Наружная грань крышка люка возвышается над планировочной отметкой грунта на 80 мм.

Для спуска в септики в стенах предусматрены скобы; допускается применение переставных лестниц.

Для утепления и предохранения септиков от попадания в них мусора устанавливаются дополнительные деревянные крышки

С внутренней стороны стенки и днище оштукатуривается водонепроницаемым цементно–песчаным раствором толщиной 20мм состава 1:3в/ц=0,5, с добавкой азотнокислого кальция (нитрата кальция) в соответствии с "Руководством по применению водонепринецаемых цементно–песчаных растворов с добавкой азотнокислого кальция для гидроизаляционных работ в строительстве", ЦНИИОМТП, Москва, 1969, с затиркой поверхности.

С наружней стороны кирпичной септики окращиваются горячим нефтяным битумом марки III или I за 2 раза по огрунтовке из раствора битума в бензине (битум марки I –30%, бензин II сорта 70%).

Круглые септики

Однокамерные септики запроектированы

СКС–1 диаметром 1000мм

СКС–2 диаметром 1500мм

СКС–3 диаметром 2000мм

из сборных железобетоных элементов по серии 3.900.1–14.1 выпуск 7 "Изделия для колодцев"

Высота рабочей части–1.8; 2.4м.

Отверстия для труб в стеновых кольцах рабочей части выполняются по месту методом их рассверловки по периметру с последующей вырезкой арматуры.

Плиты перекрытия однокамерных септиков имеют дополнительные отверстия для прочистки.

Горловины лазов составляются из стенового кольца б=700мм, Высотой 200мм и опорного кольца для опирания люка.

Многокамерные септики компануется из однокамерных септиков марок СКС–1,2,3 с устройством общей бетонной подставки.

Прямоугольные септики

Запроектированы из монолитного бетона и из кирпича, следующих марок:

СПБ–1(2) СПК–1(2)однокамерные по технологической схемеN°1;

СПБ–3СПК–3–двухкамерные потехнологической схеме N°2

СПБ–4(5) СПК–4(5) двухкамерные по технологической схеме N°3;

СПБ–6 СПК–6 трехкамерные потехнологической схеме N°4

Днище септиков из бетона класса В 15

Стены рабочей части септиков высотой 2270, 2470мм запроектированые в двух вариантах

Из бетона класса В 15

						ТП 902–3–73.1.87 ПЗ	
						«Привязка ПСД на Строительство Дом культуры на 300 мест в п. Жана-Каратон Жылыойского района Атырауской области»	
Привязан: 25–19–НВК						Накопительная емкость Септики–вспомогательные сооружения производи–тельностью 0.45–12.0 м/сут.	стадия: Р; лист: 4; листов: 9
Исполн. Джолманова		ГИП АС	Лоуцкер			Пояснительная записка	ЦНИИЭП ИНЖЕНЕРНООБОРУДОВАНИЯ г.Москва
ГИП Таспаев		Н. контр.	Данилевский				
Инд.N°		НАЧ. ОТД	Красавин				

5.2 Расчетные положения

Конструкции септиков и колодцев расчитаны в соответствии со СНиП 2.03.01.–84, СНиП II–22–91 и другими действующими нормативными документациями.

В качестве постоянных нагрузок приняты:

– Вес грунтовой засыпки над перекрытием рабочей части;

– Собственный вес плиты перекрытия с горловиной и люком;

– Засыпка пазух сооружений грунтом.

Проезд автотранспорта перекрытиям сооружения запрещается, что обеспечивается устройством ограждений или другими мероприятиями.

В качестве временой нагрузки принята равномерно–распределеная нагрузка 500кгс/м2

Сооружения не расчитана на случай заполнения их водой при открытом котловане.

За основную расчетную схему стенок рабочей части круглых колодцев и горловин принято упругое кольцо , равномерно нагружено снаружи.

Днища рассчитываются как круглые плиты, опертые по контору и загруженные равномерной нагрузкой (отпором грунта).

Стенки рабочей части прямоугольных септиков и колодцев рассчитываються как плиты , опертые по контору , по двум схемем:

						ТП 902–3–73.1.87 ПЗ	
						«Привязка ПСД на Строительство Дом культуры на 300 мест в п. Жана-Каратон Жылыойского района Атырауской области»	
Привязан: 25–19–НВК						~~Септики~~ Накопительная емкость вспомогательные сооружения производи–тельностью 0.45–12.0 м /сут.	стадия: Р; лист: 5; листов: 9
Исполн.	Джолманова		ГИП АС	Лоуцкер		Пояснительная записка	ЦНИИЭП ИНЖЕНЕРНООБОРУДОВАНИЯ г.Масква
ГИП	Таспаев		Н.контр.	Данилевский			
Инд.N°			НАЧ. ОТД	Красавин			

а) для кирпичных септиков бетонных и кирпичных колодцев — защемленные по двум боковым сторонам и свободно опертые по верхней и нижней сторонам:

б)для бетонных септиков — защемленные по трем сторонам (нижняя и 2 боковые) со свободной от опирания четвертой стороной.

5.3 Соображения по производству работ.

Строительство производится в следующем последовательности:

а) разбивка опорных осевых линий сооружений с выносом осей в натуру , разметка и закрепление границ котлованов, отвалов грунта, защита котлованов от попадания ливневых вод ; установка инвентарных огрождений котлованов;

б)разработка котлованов ;

в)устройство подготовки, основания и гидролизации днища;

г)бетонирование днища (и латковой части— в распределительных колодцах)или монтаж плиты днища.

д)уклатка труб в лотоквую часть(в распределительных колодцах).

г)возведенье стен рабочей части и устройство при необходимости гидроизоляции;

ж) укладка труб в стенах рабочей части изаделка их;

и)устройство перекрытия рабочей части ;

к)возведения горловины с установкой люка или деревянной крышки.

л) обратная засыпка пазух вкруг котлована, планировка площадки вокруг люка.

Земляные работы.

Перед разработкой котлована производится срезка растительного слоя. Размеры котлована по дну назначается в зависимости от габаритов сооружения , способа производства работ , глубины заложения и категории грунта.

Способы разработки котлована и планировки дна должны исключать нарушение естественной структуры грунта основания.

Земляные работы должны выполняться с соблюдением требований шлавы СНиП III—8—76.

Устройства подготовка.

Бетонная подготовка под днище септиков устраевается после приемки основания. Для улучшения условий твердения бетона поверхность подготовки поливают водой.

Бетонирования днища и лотковой части

Осуществляется после установки опалубки.

Способ подачи бетонной смеси должен исключить возможность расслоивания бетона.

Устройства лотковой части производится по специальным шаблонам. Уложенная бетонная смесь уплотняется вибраторами.

Приемка работ по устройству части оформляется соответствующим актом.

Бетонные работы должны выполнятяс с соблюдением требований главы СНиП III—15—75.

						ТП 902—3—73.1.87 ПЗ	
						«Привязка ПСД на Строительство Дом культуры на 300 мест в п. Жана-Каратон Жылыойского района Атырауской области»	
Привязан: 25—19—НВК						~~Септики~~ Накопительная емкость вспомогательные сооружения производи—тельностью 0.45—12.0 м /сут.	стадия: Р; лист: 6; листов: 9
Исполн.	Джолманова		ГИП АС	Лоуцкер		Пояснительная записка	ЦНИИЭП ИНЖЕНЕРНООБОРУДОВАНИЯ г.Масква
ГИП	Таспаев		Н. контр.	Данилевский			
Инд.N °			НАЧ. ОТД	Красавин			

Монтаж сборных конструкции

Монтаж разрешается производить по достижении бетоном кирпичной кладкой 70% проектной прочности

Пере установкой опорных элементов отметки опорных площадок должны быть проведены, отклонения их не должны привышать допустимых значений.

Плиты перекрытия и сборные элементы стен и горловин устанавливаються на свежеуложеному цементно–песчаном растворе марки 100. При монтаже необходимо соблюдать требования СНиП III–16 00

Обратная засыпка и планировка площадки.

Обратная засыпка пазух сооружений должна производиться во всех случаях местным грунтом с нормативными характиристиками, Соответствующими проекту слойным уплотнением равномерно по периметру слоями не более 0,2м.

Поверхность земли вокруг люков должна быть спланирована с уклоном 0.02 от сооружений на 0,3м шире засыпанных пазух.

Указания по привяске

При привяске типового проекта следует руководствоватся типовыми проектными решениями "Канализационные очистные сооружения биологической очистки проиводительностью 0,45–12,0 м3 в сутки", с учетом конкретных климатических и инженерно–геологических условий площадки, для чего необходимо произвести контрольную проверку прочности конструкции на изменненые физико–механические свойства грунтов (высоту засыпки, объемный вес ,угол внутренего трения).

						ТП 902–3–73.1.87 ПЗ	
						«Привязка ПСД на Строительство Дом культуры на 300 мест в п. Жана-Каратон Жылыойского района Атырауской области»	
Привязан: 25–19–НВК						Накопительная емкость Септики вспомогательные сооружения производи–тельностью 0.45–12.0 м /сут.	стадия: Р; лист: 7; листов: 9
Исполн.	Джолманова		ГИП АС	Лоуцкер		Пояснительная записка	ЦНИИЭП ИНЖЕНЕРНООБОРУДОВАНИЯ г.Масква
ГИП	Таспаев		Н. контр.	Данилевский			
Инд.N°			НАЧ. ОТД	Красавин			

Схема 1

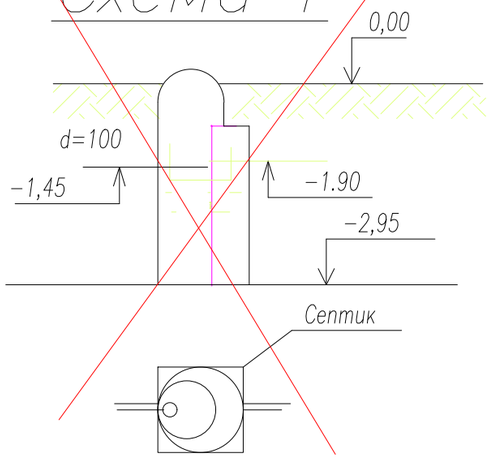

Схема 2

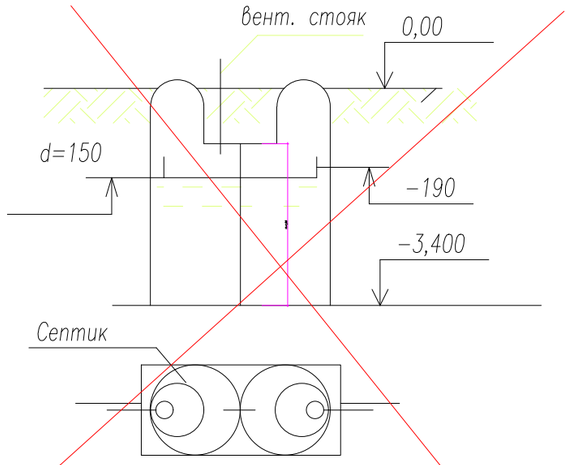

Схема 3

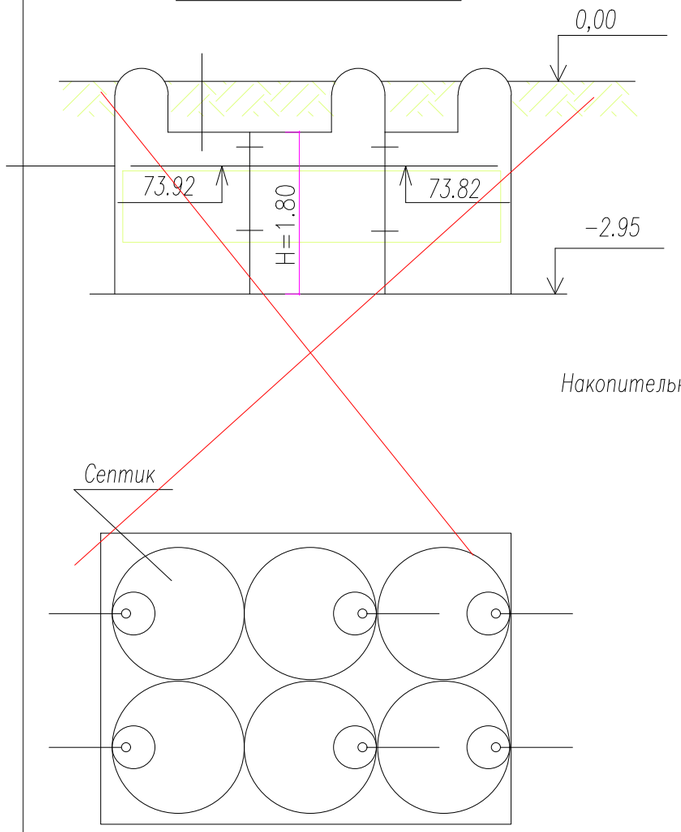

Схема 4

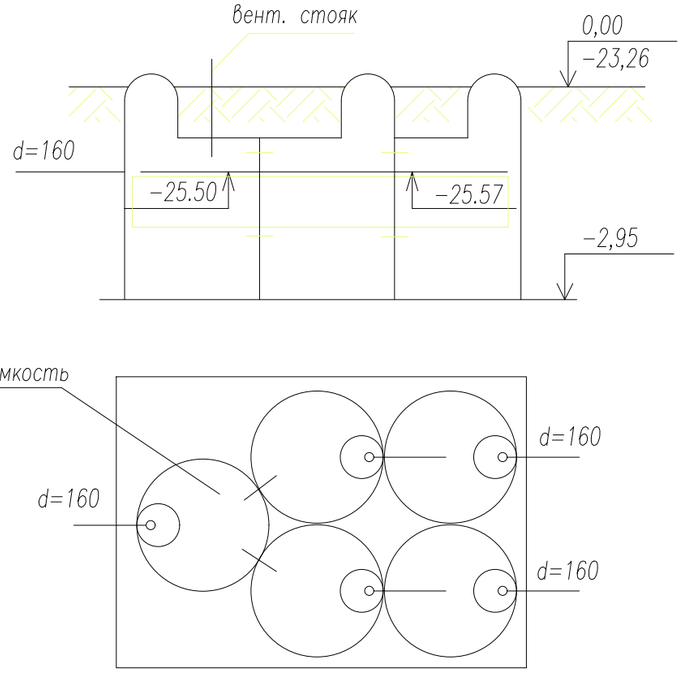

Таблица размеров

Производительность м /сут.	К-во обслуж. насел. чел	Требуемая емкость М	Полезная емкость М	Время пребывания СУТ.	N N схем марка септика	Диаметр камеры М	К-во камер шт.	Глубина рабочей части М
0,45	3	1,35	1,6	3,4	1 СКС-1	1,0	1	2,4
0,75	5	2,3	2,6	3,4	1 СКС-1	1,5	1	1,8
1,5	10	4,5	4,8	3,2	1 СКС-3	2,0	1	1,8
3,0	80	9,0	9,6	3,2	2 СКС-3	2,0	2,0	1,8
6,0	40	15,0	16,1	2,5	3 СКС-2	1,5	6	1,8
12,0	80	30,9	33,4	2,7	4 СКС-3	2,0	5	2,4

1 При среднезимней температуре сточных вод выше +10°С или при норме водоотведения более 150л/чел.сут. полезная емкость септика может быть уменшина на 20%.

2 За отметку 0,00 принята планировочная отметка земли.

Привязан: 25-19-НВК

Исполн. Джолманова

ГИП Таспаев

Инд.N °

СТ. Инж	Оленцева
Рук. ГР.	Огородов
Гл. Инж пр	Лавров
Н. контр.	Миронова
НАЧ. ОТД	Платонов

ТП 902-3-73.1.87 НК

«Привязка ПСД на Строительство Дом культуры на 300 мест в п. Жана-Каратон Жылыойского района Атырауской области»

Септики вспомогательные сооружения производительностью 0.45-12.0 м /сут. Накопительная емкость

Септики насборных железобетонных элементов Технологические схемы. Таблица размеров

стадия	лист	листов
Р	8	9

ЦНИИЭП ИНЖЕНЕРНООБОРУДОВАНИЯ г.Москва

ТИПОВОЙ ПРОЕКТ

902-3-73.1.87

Накопительная емкость

СЕПТИКИ

И ВСПОМОГАТЕЛЬНЫЕ СООРУЖЕНИЯ

ПРОИЗВОДИТЕЛЬНОСТЬЮ 12 м3 /сутки

СОСТАВ ПРОЕКТА :

АЛЬБОМ I ПОЯСНИТЕЛЬНАЯ ЗАПИСКА ТЕХНОЛОГИЧЕСКАЯ ЧАСТЬ.
АЛЬБОМ II СТРОИТЕЛЬНАЯ ЧАСТЬ (СООРУЖЕНИЯ ИЗ СБОРНЫХ ЖЕЛЕЗОБЕТОННЫХ ЭЛЕМЕНТОВ).
~~АЛЬБОМ V СМЕТЫ ЧАСТЬ 1. СООРУЖЕНИЯ ИЗ СБОРНЫХ ЖЕЛЕЗОБЕТОННЫХ ЭЛЕМЕНТОВ~~
~~АЛЬБОМ VI ВЕДОМОСТЬ ПОТРЕБНОСТИ В МАТЕРИАЛАХ.~~

ЧАСТЬ 1. СООРУЖЕНИЯ ИЗ СБОРНЫХ ЖЕЛЕЗОБЕТОННЫХ ЭЛЕМЕНТОВ.

АЛЬБОМ II

Разработан:
ЦНИИЭП инженерого оборудоания
городов, жилых и общественных зданий

Утвержден Госгражданстроем
Приказ N°333 от 30.10.1987г.

Главный инженер института /Кетаов А.Г/
Главный инженер проекта /Лавров А.Н/

				Привязан: 25-19-НВК
Исполн.	Джолманова			«Привязка ПСД на Строительство Дом культуры на 300 мест в п. Жана-Каратон Жылыойского района Атырауской области»
ГИП	Таспаев			
Инд.N°				

ЖАЙЫК СТРОЙ ПРОЕКТ
ТОВАРИЩЕСТВО С ОГРАНИЧЕННОЙ ОТВЕТСТВЕННОСТЬЮ

Содержание альбома

NN п/п	Наименование листов	NN Листов	NN страниц
1	Содержание альбома		2
2	Общие данные	1	3
3	Септик СКС–1 Д=1.0м; hр. части=1.8	2	4
4	Септик СКС–1 Д=1.0м; hр. части=2.4	3	5
5	Септик СКС–2 Д=1.5м; hр. части=2.4	4	6
6	Септик СКС–3 Д=2,0м; hр. части=1.8	5	7
7	Септик СКС–3 Д=2.0; hр. части=2.4	6	8

NN п/п	Наименование листов	NN Листов	NN страниц
8	Колодцы распределительные КРКС–1; КРКС–2	7	9
9	Колодцы собирающие КСКС–1, КСКС–2	8	10
10	Распределительные лотки из кирпича и бетона плита перекрытия лотков пм–1	9	11
11	Горловина. Крышка. детали заделки труб	10	12

Привязан: 25–19–НВК

Исполн.	Джолманова		
ГИП	Таспаев		
Инд.N °			

ВЕДОМОСТЬ ЧЕРТЕЖЕЙ ОСНОВНОГО ПРОЕКТА

Лист	Наименование	Прим.
1	Общие даные	
2	~~Септик СКС–1 Д=1.0м; hр. части=1.8~~	
3	~~Септик СКС–1 Д=1.0м; hр. части=2.4~~	
4	~~Септик СКС–2 Д=1.5м; hр. части=1.8 2.4~~	
5	~~Септик СКС–3 Д=2,0м; hр. части=1.8~~	
6	Септик СКС–3 Д=2.0; hр. части=2.4	5шт
7	~~Колодцы распределительные КРКС–1~~	1шт
8	~~Колодцы собирающие КРКС–1~~	1шт
9	~~Распределительные лотки из кирпича~~ и бетона.	
10	Горловина. Крышка. Детали заделки труб	

ВЕДОМОСТЬ ССЫЛОЧНЫХ ДОКУМЕНТОВ

Обозначение	Наименование	Примеч.
3.900–3, Вып.7	Сборные железобетонные конструкции и канализационых мкостных сооружений дляводоснабжения и канализации.	
ГОСТ 3634–79	Люки чугунные для колодцев	

ВЕДОМОСТЬ ОСНОВНЫХ КОМПОНЕНТОВ

Обозначение	Наименование	Примеч.
902–3–73.87НК	Наружная документация	Альбом I
902–3–73.1.87КЖ	Конструкции железобетонные	Альбом II

Настоящий проект разработан в соответствии с действующими нормами и правилами и предусматривает в части железобетонных конструкций мероприятия обеспечивающие взрывную, взрывопожарную и пожарную безопасность при эксплуатации сооружения.

ГЛ. Инженер проекта /Лоуцкер/

Привязан: 25–19–НВК

Исполн. Джолманова

ГИП Таспаев

Инд. N°

Провер	Лоуцкер	
СТ. Инж.	Смирнова	
ГИП	Лоуцкер	
Н. контр.	Данилевский	
НАЧ. ОТД	Красавин	

ТП 902–3–73.1.87 КЖ

«Привязка ПСД на Строительство Дом культуры на 300 мест в п. Жана-Каратон Жылыойского района Атырауской области »

~~Септики~~ Накопительная емкость вспомогательные сооружения производительностью 0.45–12.0 м /сут.

стадия	лист	листов
Р	1	

Общие данные

ЦНИИЭП ИНЖЕНЕРНООБОРУДОВАНИЯ г.Москва

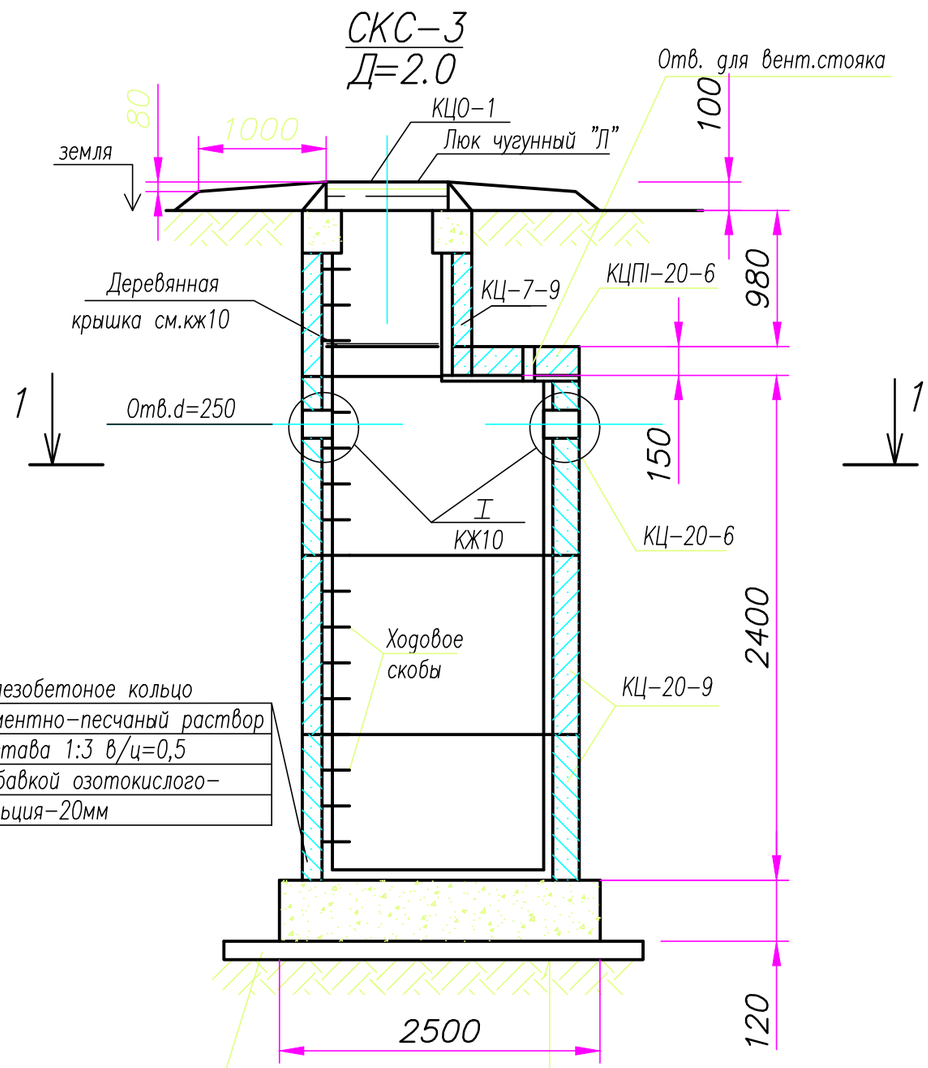

Разрез 1–1

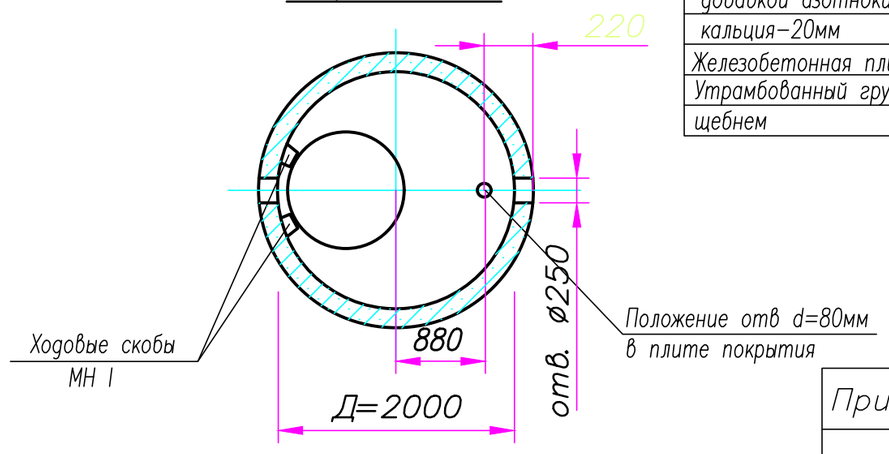

Спецификация сборных железобетонных элементов

Марка, позиция	Обозначение	Наименование	Кол	Масса ед. кг.	Прим. меч.
КЦО–1	3,900–3, ВЫП. 7	Кольцо спорное КЦО–1	~~1~~ 5	50	
КЦ–1–9	то же	Кольцо стеновое КЦ–7–9	~~1~~ 5	380	
КЦП1–20–1	то же	Плита перекрытия КЦП1–20–1	~~1~~ 5	1280	
КЦ–20–6	то же	Кольцо стеновое КЦ–20–6	~~1~~ 5	980	
КЦ–20–9	то же	То же КЦ–20–9	~~2~~ 10	1470	
КЦД 20	то же	Плита днища КЦД 20	~~1~~ 5	1470	
МН 1	то же	Скоба ходовая мн 1	~~11~~ 55	0,8	
М 1	лист 7	Скоба опорная м 1	~~6~~ 30	0,2	

1 Установка сборных элементов производиться на цементном–песчаном растворе состава 1:3, в/ц =0,5, с добавкой озотнокислого кальция (нитрата кальция)

2 С внутреней стороны плиты и днище септика оштукатурить водонепроницаемым цементно–песчаным раствором состава 1:3 с добавкой озотнокислого кальция.

3 Отверстия для труб в стеновых кольцах и плите покрытия выполняются по месту методом их рассверловки с последующим вырезкой арматуры.

4 Конструкция деревяной крышки и детали заделки труб () приведены на листе 10

5 Люк чугуный "Л" принят по ГОСТу 3634–79. Масса одного люка 65 кг.

6 Деталь установки скоб для опирания деревянной крышки см. на листе 5.

7 При размещении септиков вне проезда чугунные люки заменяются деревянными крышками

8 Вместо ходовых скоб допускается применение переставных лестниц.

Привязан: 25–19–НВК				
Исполн. Джолманова				
ГИП Таспаев				
Инд.N°				

Провер	Лоуцкер			ТП 902–3–73.1.87 КЖ	
СТ.Инж.	Смирнова			«Привязка ПСД на Строительство Дом культуры на 300 мест в п. Жана-Каратон Жылыойского района Атырауской области»	
ГИП	Лоуцкер			Накопительная емкость Септики вспомогательные сооружения производительностью 0.45–12.0 м /сут.	стадия: Р; лист: 6; листов:
Н. контр.	Данилевский			Септик–1 СКС– 3; Д=2.0м hр части=2.4м.	ЦНИИЭП ИНЖЕНЕРНООБОРУДОВАНИЯ г.Масква
НАЧ. ОТД	Красавин				

Горловина

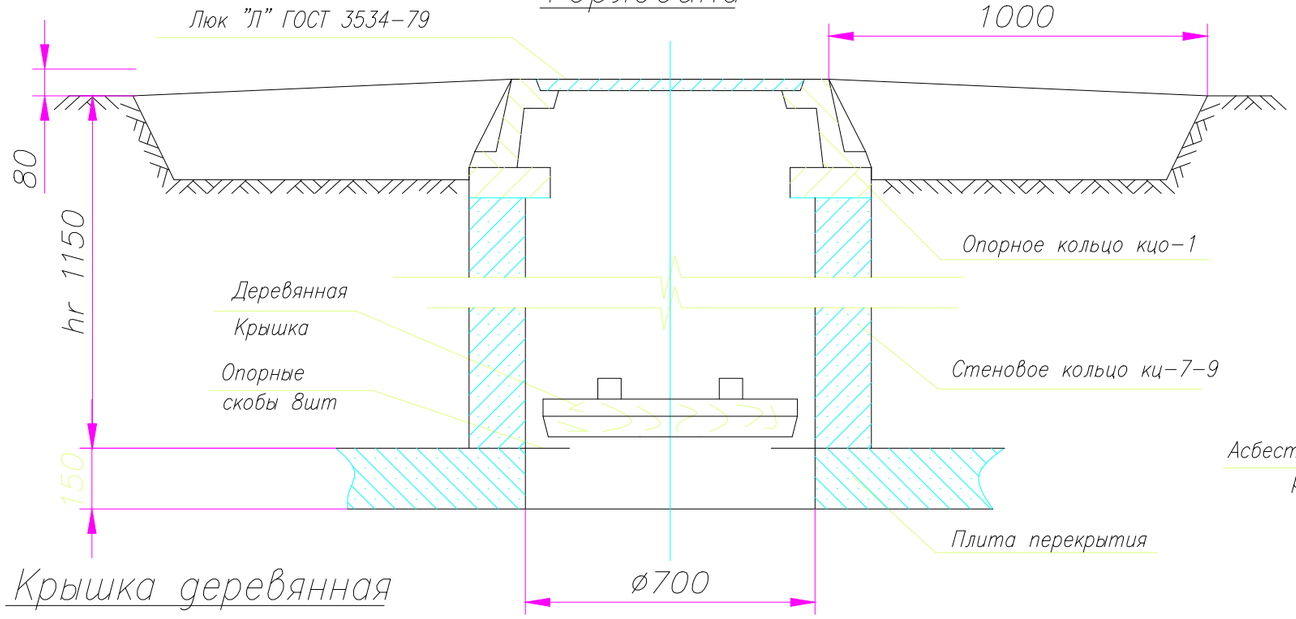

Детали заделки труб

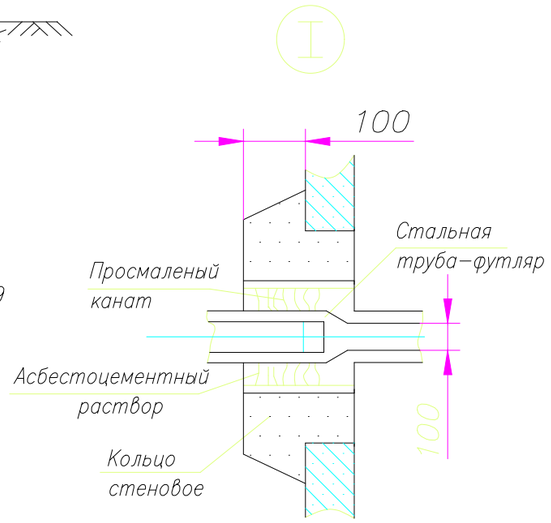

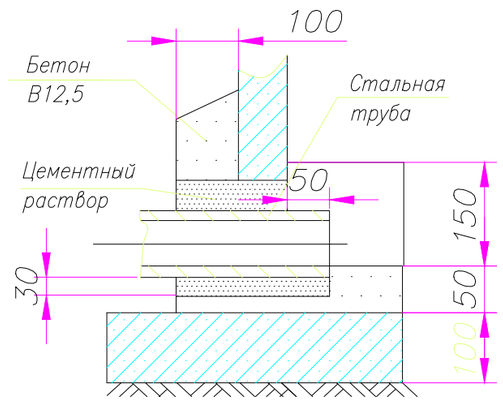

Крышка деревянная утепленная

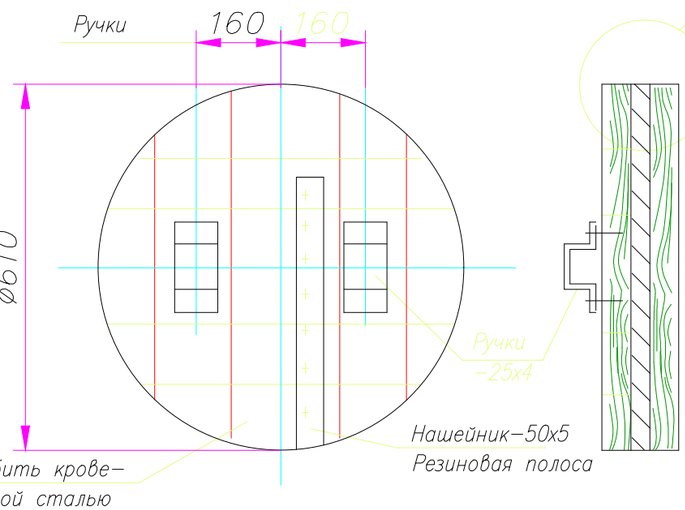

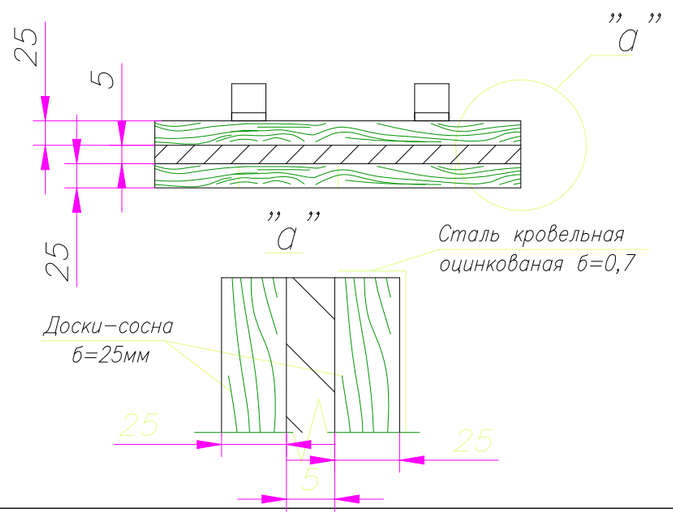

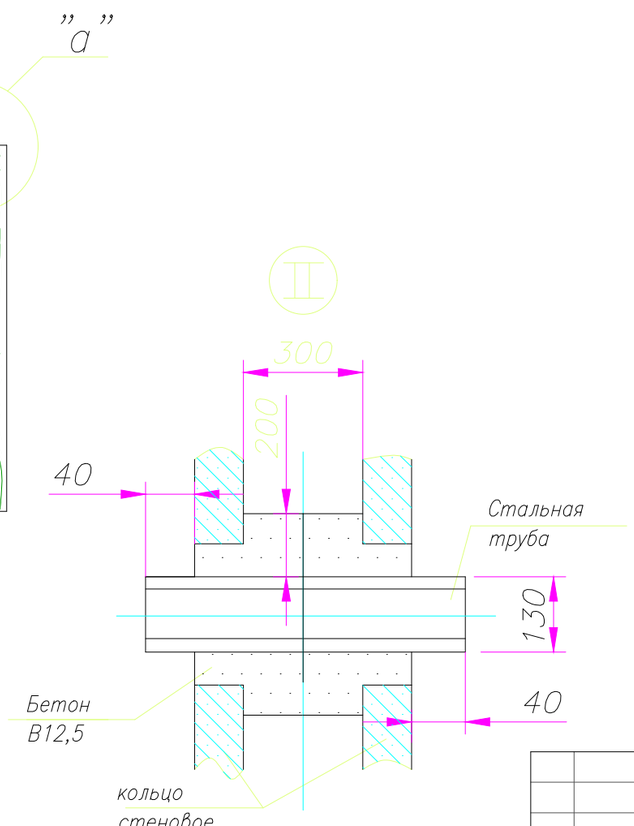

Спецификация материалов

Наименования изделия	Материал	Обьем,м3	Мсса,кг
Крышка утепленная (неутепленная)	Доска	0,015	–
	Болты	–	3,1
		0.002	–
	Сталь кровельная Оцинкованая б=0,7	0,8м2	4,4

1. Крышка деревянная неутепленная выполняется анологично утепленно крышке но без прослойки войлока.
2. Крепления ручек крышки производится на болтах 6х70мм (10штук)
   Крепление стальных деталей на гвоздях.
3. Гидроизоляцию горловин смотри общие виды септиков.
4. Доски антисептировать.
5. Размеры в скобках даны дляколодцев КРСК и КСКС.
6. При размещении септиков вне проезда чугунные люки заменяют деревянными крышками.

Привязан: 25-19-НВК			Провер	Лоуцкер	
			СТ.Инж.	Смирнова	
Исполн.	Джолманова		ГИП	Лоуцкер	
ГИП	Тастаев		Н.контр.	Данилевский	
Инд.N°			НАЧ. ОТД	Красавин	

ТП 902-3-73.1.87

«Привязка ПСД на Строительство Дом культуры на 300 мест в п. Жана-Каратон Жылыойского района Атырауской области»

Накопительная емкость
~~Септики~~ вспомогательные сооружения производительностью 0.45-12.0 м/сут.

Стадия	Лист	Листов
Р	10	

Грловина. Крышка. Детали заделка труб

ЦНИИЭП ИНЖЕНЕРНООБОРУДОВАНИЯ г.Москва