ЖАЙЫК СТРОЙ ПРОЕКТ
ТОВАРИЩЕСТВО С ОГРАНИЧЕННОЙ ОТВЕТСТВЕННОСТЬЮ

Рабочий проект

Строительство дома культуры на 300 мест в поселке Жана Каратон Жылыойского района Атырауской области. Привязка

Наружные сети водоснабжения и канализации

25–19–НВК

Директор Сейткалиев А.Б.

Главный инженер проекта Таспаев А.М.

г.Уральск

Ведомость рабочих чертежей основного комплекта НВК

Лист	Наименование	Примечание
1	Общие данные (начало)	
2	Общие данные (окончание)	
3	План сетей водопровода и канализации М 1:500.	
4	Продольный профиль В1	
5	Продольный профиль В1 и АПТ	
6	Продольный профиль К1	
7	Привязочная таблица водопроводных колодцев	
8	Привязочная таблица прямоугольного колодца	
9	Привязочная таблица канализационных колодцев	
10	Жироуловитель. План. Разрез. Узлы	
11	Площадка двух пожарных резервуаров емк.50м3 М1:50. Схема В2	

Ведомость ссылочных и прилагаемых документов

Обозначения	Наименование	Примечание
	Ссылочные документы	
СН РК 4.01–03–2011	Водоотведение. Наружные сети и сооружения	
СНиП 4.01–02–2009	Водоснабжение. Наружные сети и сооружения	
СП РК 4.01–103–2013	Наружные сети и сооружения водоснабжения и канализации	
901–09–11.84	Водопроводные колодцы	
902–09–22.84	Канализационные колодцы	
Серия 4.900–10 Вып.1 Разд.3	Альбом оборудования, фасонных частей и арматуры для сетей и сооружений водопровода и канализации	
Серия 3.001.1–3	Упоры на наружных напорных трубопроводах водопровода и канализации	
	Прилагаемые документы	
25–19–НВК.СО	Спецификация оборудования, изделий и материалов	4 листа

Настоящий проект соответствует требованиям экологических, санитарно–гигиенических, противопожарных и других норм, действующих на территории Республики Казахстан и обеспечивает безопасную для жизни и здоровья людей эксплуатацию объекта.

Главный инженер проекта Таспаев А.М.

Взам. инв.N

Подп. и дата

Инв.N подл.

Основные показатели по чертежам НВК

Наименование сети	Расчетный расход			Примечание
	м3/сут	м3/час	л/сек	
В1	6,62	1,61	1,6	На наружное пож. 15л/с
Т3	3,18	1,07	1,21	На внутреннее пож. 2х4,6л/с
К1	9,8	2,68	6,01	

Общие данные

Проект "Привязка ПСД на Строительство Дом культуры на 300 мест в п. Жана-Каратон Жылыойского района Атырауской области" выполнен на основании:
-задания на проектирование;
-в соответствии СНиП РК 4.01-02-2009; СН РК 4. 01-03-2011 ;
-техническое условия для воды №04-15/19 от 10.01.2018г.

Водоснабжение

В соответствии с технической условии водоснабжение здания предусматривается от существующего закольцованного водопровода проложенного по территории. Точка подключение проектируемый колодец ВК1.

Сети водопровода монтируются из полиэтиленовых труб "Питьевая" Ф140х8,3 по ГОСТ 18599-2001.

При пересечении с дорогами и проездами водопровод прокладывается в футляре из труб стальных электросварных в весьма усиленной битумно-полимерной изоляции.

Водопроводные колодцы приняты из сборных ж/б элементов по т.пр. 901-09-11.84.

При ремонте сетей водоснабжения для опорожнение сетей предусмотрены спускники Ф50мм в низших точках, отвод стоков в мокрые колодцы.

Инженерно-геологические условия территории обусловлены ее геоморфологическим положением, геолого-литологическим строением и гидрогеологическими условиями.

ИГЭ-1. Песок коричневый, мелкозернистый. Имеют соровое, эоловое происхождение. Мощность 0,1 м.В стратиграфо-генетическом комплексе верхнечетвертичных морских отложениях(mQIIIhv2a) выделено три инженерно-геологических элемента:

ИГЭ-2. Глина легкая песчанистая коричневая, маловлажная, от твердой до полутвердой консистенции, с включениями карбонатных солей, ожелезненная.Слой вскрыт в районе пробуренных скважин под песками ИГЭ-1. Вскрытая мощность отложений до 1,1-2,6 м.

ИГЭ-3. Супесь песчанистая коричневая, влажная, туго-, мягкопластичной консистенции. Слой вскрыт в районе пробуренных скважин под глинами ИГЭ-2. Вскрытая мощность отложений до 0,3-1,8 м.

ИГЭ-4. Супесь песчанистая коричневая, водонасыщенная, текучей консистенции.

Слой вскрыт в районе пробуренных скважин под супесью ИГЭ-3. Вскрытая мощность отложений до 5,0-5,5 м.

В стратиграфо-генетическом комплексе верхнечетвертичных морских отложениях(mQIIhz) выделен один инженерно-геологический элемент:

ИГЭ-5. Глина известковистая легкая пылеватая серо-зеленого цвета, маловлажная, твердой консистенции, с большим содержанием карбонатных солей, ожелезненная. Слой вскрыт в районе пробуренной скважиной №1 под супесью ИГЭ-3. Вскрытая мощность отложений до 1,5 м.

Изм.	Колуч	Лист	N.Док.	Подп.	Дата
Инженер		Джолманова			06.22г
Н.Контр.		Кулмуханбетов			06.22г
ГИП		Таспаев			06.22г

25–19–НВК

«Привязка ПСД на Строительство Дом культуры на 300 мест в п. Жана-Каратон Жылыойского района Атырауской области»

Наружные сети водопровода и канализации	Стадия	Лист	Листов
	РП	1	11
Общие данные (начало)	ЖАЙЫК СТРОЙ ПРОЕКТ ТОВАРИЩЕСТВО С ОГРАНИЧЕННОЙ ОТВЕТСТВЕННОСТЬЮ		

ФОРМАТ А3

Наружное пожаротушение

Наружное пожаротушение предусматривается от проектируемых пожарных гидрантов. А также на участке установлен два пожарных резервуара по V-50м3 в количестве - 2 шт для Автоматического ПожароТушение. Для присоединения труб из полиэтилена к арматуре принято фланцевое соединение.

Крепление арматуры к днищу колодца выполнить с помощью анкерных болтов и хомутов.

В местах расположения пожарных гидрантов установить флуоресцентные указатели с нанесенными буквенными индексами ПГ, цифровыми значениями расстояния в метрах от указателя до гидранта и внутреннего диаметра трубопровода в м.

Пересечение трубопроводов со стенками колодцев предусматривается в полиэтиленовых гильзах с заделкой зазоров между гильзой и трубопроводом промасленным жгутом, пропитанным раствором полиизобутана в бензине в соотношении 1:1, снаружи заделать асбестоцементным раствором.

Водопроводные колодцы предусмотрены из сборных железобетонных элементов по т.п.р. 901-09-11.84.Вокруг колодцев выполнить отмостку шириной 1м.

Канализация

Сброс сточных вод осуществляется в проектируемую канализационную сеть с последующим поступлением в проектируемый септик производительностью 12м3/сутки. Сети канализации монтируются из полипропиленовых гофрированных двухслойных труб по ГОСТ 54475-2011. Соединение труб производится с помощью уплотнительных колец из резины,поставляемых в комплекте с трубами и соединительными деталями. На сети предусмотрена установка смотровых колодцев из сборных железобетонных элементов по т.пр 902-09-22.84.

Внимание! После завершения монтажных работ произвести промывку и дезинфекцию водопроводных сетей, согласно "Санитарно-эпидемиологические требования к водоисточникам, местам водозабора для хозяйственно-питьевых целей, хозяйственно-питьевому водоснабжению, местам культурно-бытового водоиспользования и безопасности водных объектов".

Взам. инв. N

Подп. и дата

Инв. N подл.

Изм.	Колуч.	Лист	N док.	Подп.	Дата
Инженер		Джолманова			12.19
Н.Контр.		Кулмуханбетов			12.19
ГИП		Таспаев			12.19

25-19-НВК

«Привязка ПСД на Строительство Дом культуры на 300 мест в п. Жана-Каратон Жылыойского района Атырауской области»

Наружные сети водопровода и канализации

Стадия	Лист	Листов
РП	2	

Общие данные (окончание)

ЖАЙЫК СТРОЙ ПРОЕКТ
ТОВАРИЩЕСТВО С ОГРАНИЧЕННОЙ ОТВЕТСТВЕННОСТЬЮ

ФОРМАТ А3

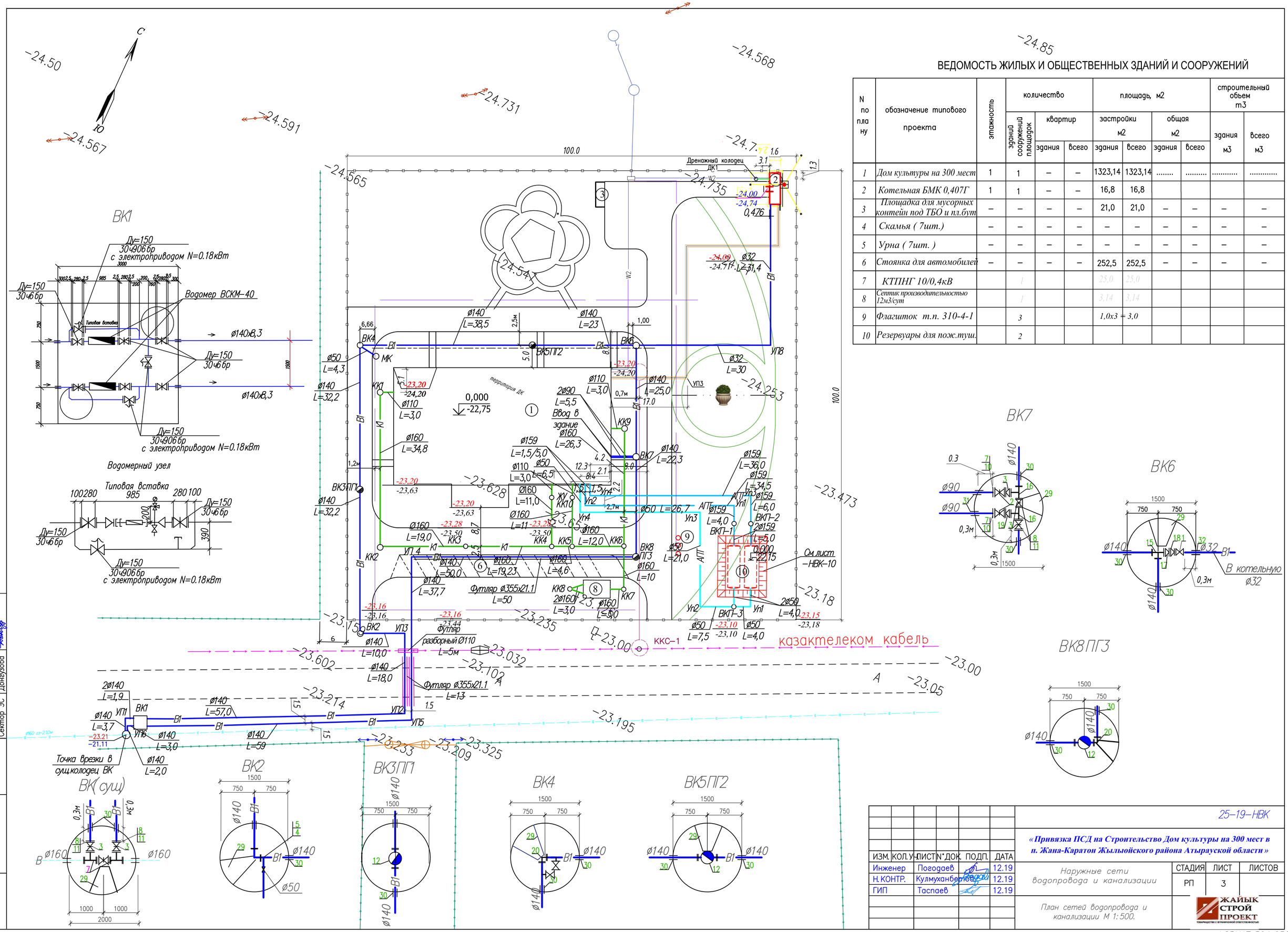

ВЕДОМОСТЬ ЖИЛЫХ И ОБЩЕСТВЕННЫХ ЗДАНИЙ И СООРУЖЕНИЙ

N по плану	обозначение типового проекта	этажность	количество			площадь, м2				строительный объем т3	
			зданий сооружений площадок	квартир		застройки м2		общая м2		здания м3	всего м3
				здания	всего	здания	всего	здания	всего		
1	Дом культуры на 300 мест	1	1	–	–	1323,14	1323,14	.....	.....	.....	.....
2	Котельная БМК 0,407Г	1	1	–	–	16,8	16,8				
3	Площадка для мусорных контейн под ТБО и пл.бут	–	–	–	–	21,0	21,0	–	–	–	–
4	Скамья (7шт.)	–	–	–	–	–	–	–	–	–	–
5	Урна (7шт.)	–	–	–	–	–	–	–	–	–	–
6	Стоянка для автомобилей	–	–	–	–	252,5	252,5	–	–	–	–
7	КТПНГ 10/0,4кВ		1			25,0	25,0				
8	Септик производительностью 12м3/сут		1			3,14	3,14				
9	Флагшток т.п. 310-4-1		3			1,0х3 = 3,0					
10	Резервуары для пож.туш.		2								

Согласовано :
Сектор НВК Джолманова
Сектор ГСВ Джолманова
Сектор ЭС Донгузова

Взам. инв.N
Подпись и дата
Инв.Nподл.

25-19-НВК

«Привязка ПСД на Строительство Дом культуры на 300 мест в п. Жана-Каратон Жылыойского района Атырауской области»

ИЗМ.	КОЛ.УЧ.	ЛИСТ	N°ДОК.	ПОДП.	ДАТА
Инженер		Погодаев			12.19
Н.КОНТР.		Кулмуханбетов			12.19
ГИП		Таспаев			12.19

Наружные сети водопровода и канализации

СТАДИЯ	ЛИСТ	ЛИСТОВ
РП	3	

План сетей водопровода и канализации М 1:500.

ЖАЙЫК СТРОЙ ПРОЕКТ

ФОРМАТ 594х652

Продольный профиль В1

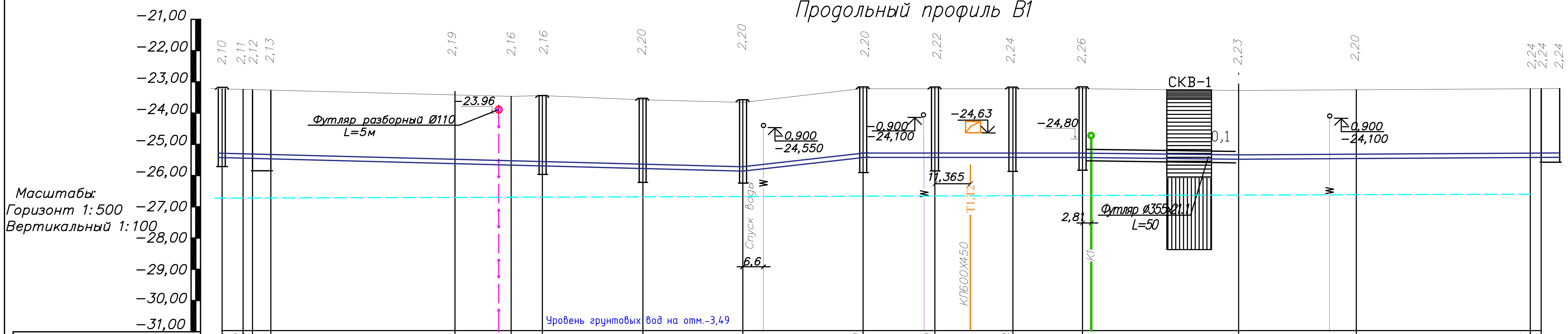

Показатель	Значения
Отметка низа или лотка трубы	−25,31; −25,32; −25,33; −25,34; −25,39; −25,32; −25,32; −25,60; −25,85; −25,40; −25,42; −25,44; −25,46; −25,51; −25,40; −25,45; −25,45; −25,45
Проектная отметка земли	−23,21; −23,21; −23,21; −23,21; −23,20; −23,16; −23,16; −23,40; −23,65; −23,20; −23,20; −23,20; −23,20; −23,28; −23,20; −23,21; −23,21; −23,21
Натурная отметка земли	
Обозначение трубы и тип изоляции	Полиэтиленовые трубы PE80 SDR17 ø140х8,3 Питьевая; Полиэтиленовые трубы PE80 SDR17 ø140х8,3 Питьевая
Основание	Естественное; Естественное
Уклон ‰ / Длина, м	2 / 3,7; 5 / 1,5; 3 / 3,0; 1 / 57; 3,8 / 18; 0 / 10; 8 / 32,2; 7,76 / 32,2; 11,68 / 38,5; 1 / 23; 1 / 25; 1 / 22,3; 1 / 50; 3 / 36,4; 1 / 59; 0 / 5
Расстояние	57; 18; 10; 32,2; 32,2; 38,5; 23; 25; 22,3; 50; 36,4; 5
Номер колодца, точки угла поворота	точка подключения сущ.колодец ВК; УП1; ВК1; УП2; УП3; ВК2; ВК3ПГ1; ВК4; ВК5ПГ2; ВК6; ВК7; ВК8ПГ3; УП4; УП5; УП6 ВК1

Типовое поперечное сечение траншеи Тип II

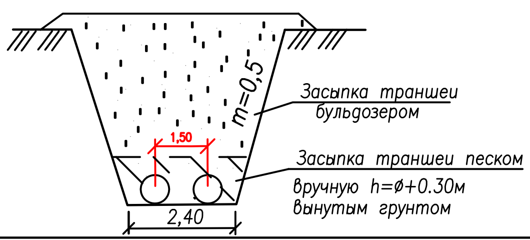

Установка пожарного гидранта

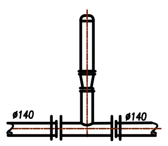

Узел установки вантуза

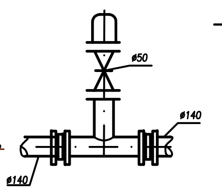

Типовое поперечное сечение траншеи Тип I

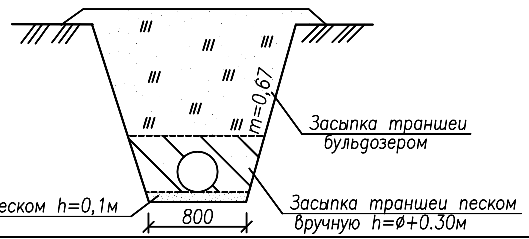

Взам. инв.№ | Подп. и дата | Инв.№ подл.

Изм	Кол.уч	Лист	N.док	Подп	Дата
Инженер		Джолманова			12.19
Н.КОНТР.		Кулмуханбетов			12.19
ГИП		Таспаев			12.19

25-19-НВК

«Привязка ПСД на Строительство Дом культуры на 300 мест в п. Жана-Каратон Жылыойского района Атырауской области»

Наружные сети водопровода и канализации

Стадия	Лист	Листов
РП	4	

Продольный профиль В1

ЖАЙЫК СТРОЙ ПРОЕКТ

ФОРМАТ А3

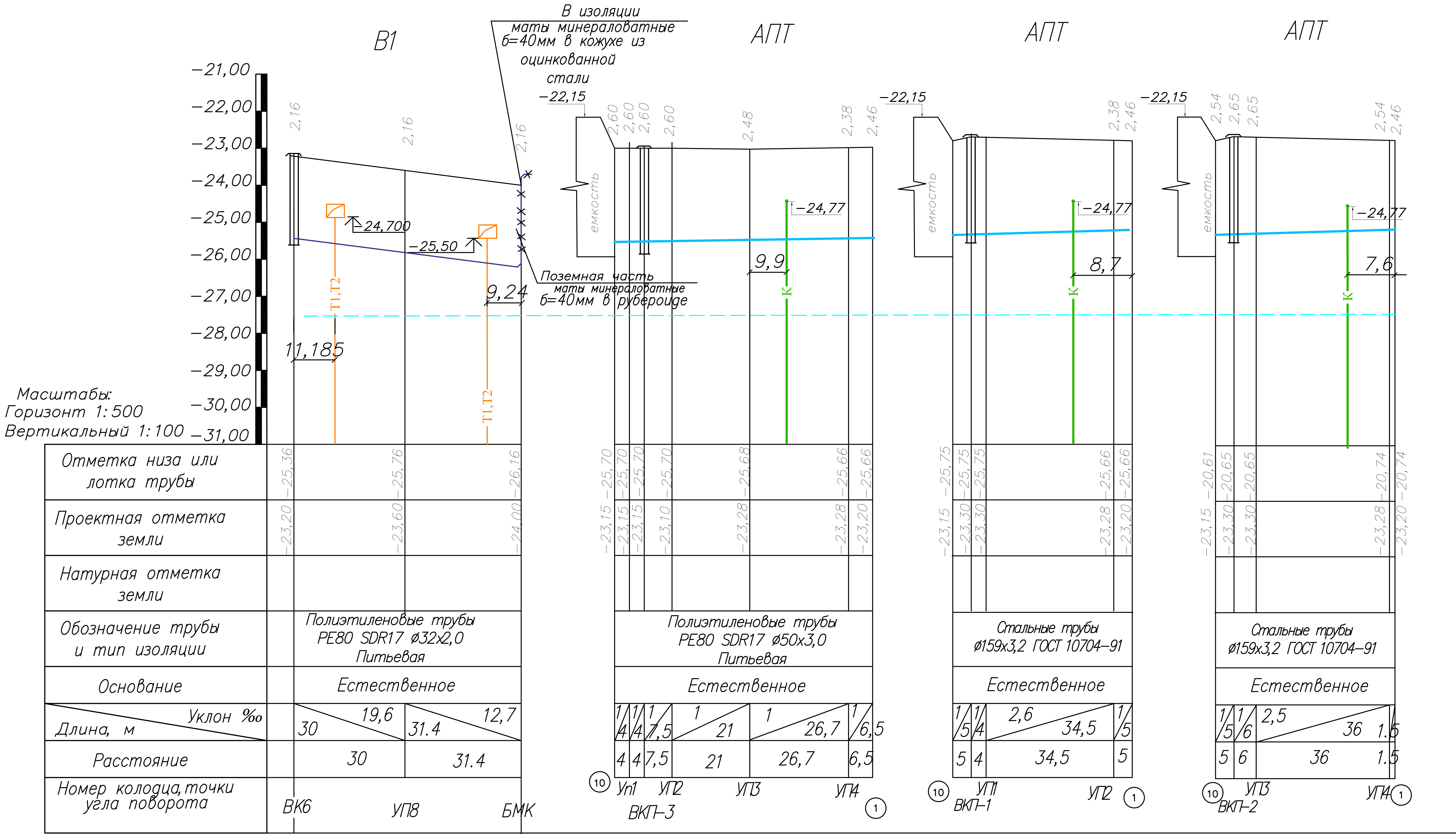

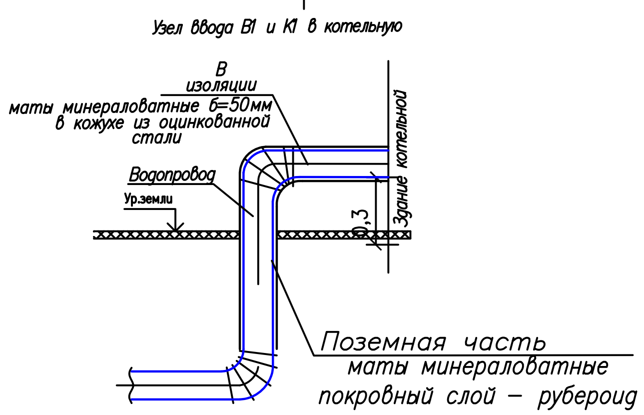

						25–19–НВК
						«Привязка ПСД на Строительство Дом культуры на 300 мест в п. Жана-Каратон Жылыойского района Атырауской области»
Изм	Кол.уч	Лист	N док	Подп.	Дата	
Инженер	Джолманова				12.19	Наружные сети водопровода и канализации — Стадия: РП; Лист: 5; Листов:
Н. КОНТР.	Кулмуханбетов				12.19	
ГИП	Таспаев				12.19	
						Продольный профиль В1 и АПТ

ЖАЙЫК СТРОЙ ПРОЕКТ

Взам. инв. N | Подп. и дата | Инв.N подл.

ФОРМАТ А3

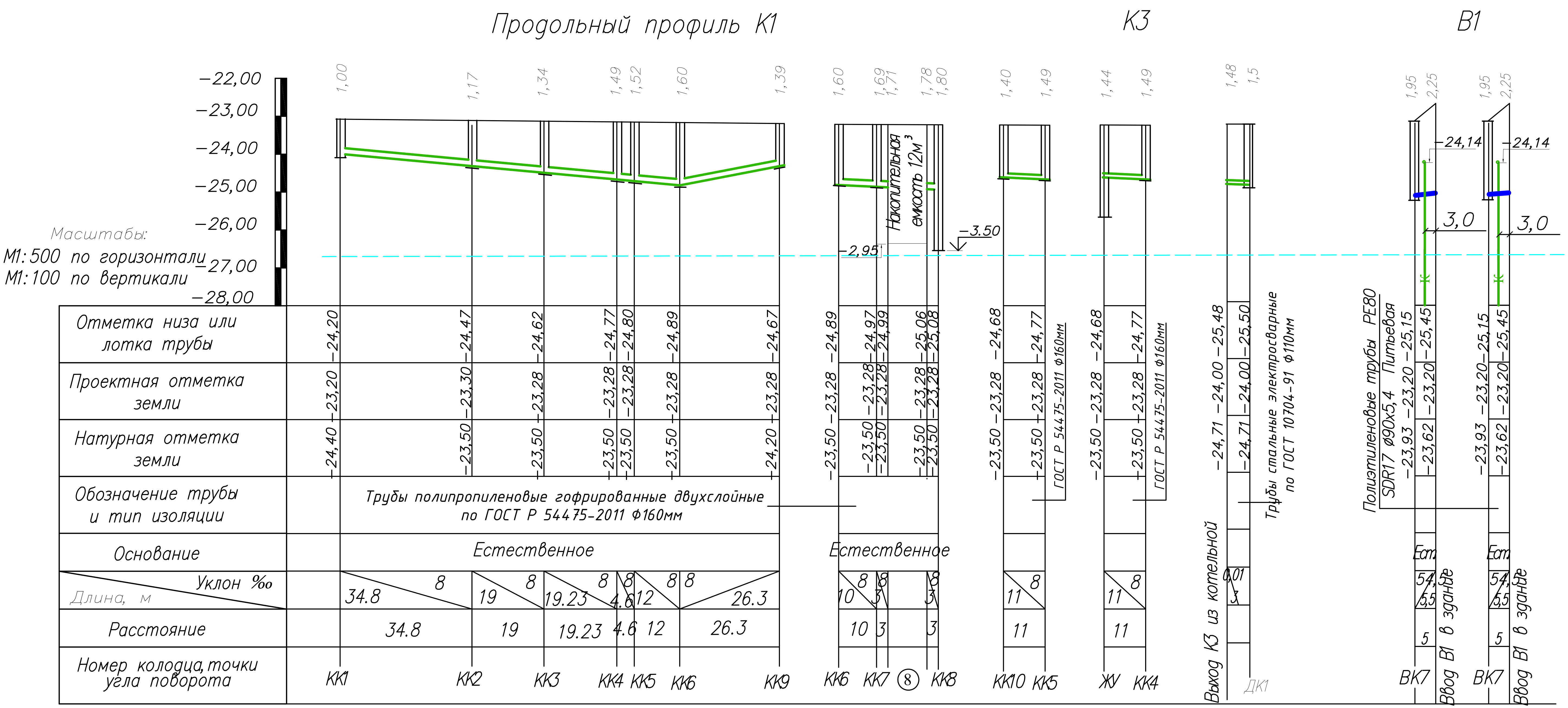

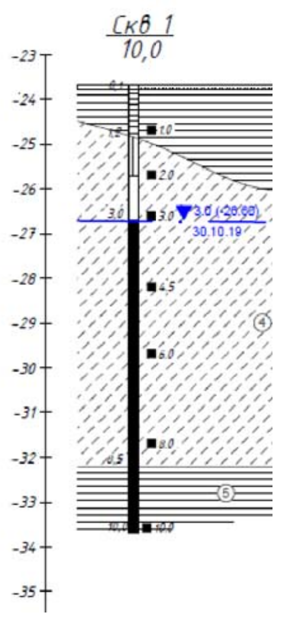

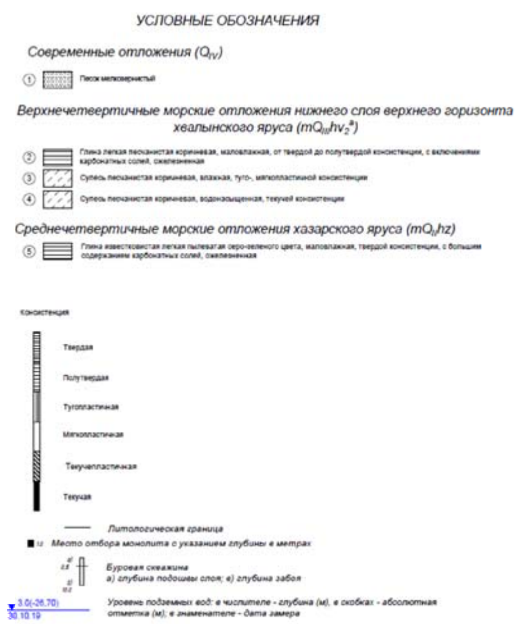

Изм	Кол.уч	Лист	N док	Подп.	Дата
Инженер		Джолманова			12.19
Н.Контр		Кулмуханбетов			12.19
ГИП		Таспаев			12.19

25-19-НВК

«Привязка ПСД на Строительство Дом культуры на 300 мест в п. Жана-Каратон Жылыойского района Атырауской области»

Наружные сети водопровода и канализации

Стадия	Лист	Листов
РП	6	

Продольный профиль К1

ЖАЙЫК СТРОЙ ПРОЕКТ

Взам. N°инв. | Подп. и дата | ИнвN° подл.

ФОРМАТ А3

Таблица водопроводных колодцев

N колодца по плану	Марка колодца по грунтовым условиям	Диаметры трубопроводов мм: Dy	Диаметры трубопроводов мм: dy	N схемы узла	Диаметр колодца D мм	Полная глубина колодца по профилю H мм	Высота рабочей части H мм	N строительно-монтажной схемы	Высота горловины с перекрытием Hг мм	Объем бетона на упоры м 3	Расход материалов: Днище: ПН10	Днище: ПН15	Днище: ПН20	Рабочая часть: КС10.6	Рабочая часть: КС10.9	Рабочая часть: КС15.6	Рабочая часть: КС15.6-а	Рабочая часть: КС15.6-б	Рабочая часть: КС15.9	Рабочая часть: КС15.9-а	Рабочая часть: КС15.9-б	Рабочая часть: КС20.6	Рабочая часть: КС20.9	Рабочая часть: КС20.9-а	Плита перекрытия: 1ПП15-1	Плита перекрытия: 1ПП15-2	Плита перекрытия: 2ПП15-1	Плита перекрытия: 2ПП15-2	Плита перекрытия: 2ПП20-1	Плита перекрытия: 1ПП20-2	Плита перекрытия: 3ПП15-1	Горловина: ПП10-1	Горловина: КО 6	Горловина: КС7.3	Горловина: КО 4	Горловина: КО 3	Горловина: Кирпичная кладка, ряды	Горловина: Тип люка	Стремянка	Гидроизоляция
1	2	3	4	5	6	7	8	9	10	11	12	13	14	15	16	17	18	19	20	21	22	23	24	25	26	27	28	29	30	31	32	33	34	35	36	37	38	39	40	41
В1																																								
ВК2	В-2	140	140	У-3	1500	2410	1800	СМ-7	610	0,05	–	1	–	–	–	1	–	–	1	–	–	–	–	–	1	–	–	–	–	–	–	–	1	1	–	–	–	Л	С1	–
ВК3 ПГ1	В-2	140	140	У-3	1500	2450	1800	СМ-7	650	0,05	–	1	–	–	–	–	–	–	2	–	–	–	–	–	1	–	–	–	–	–	–	–	1	1	–	–	–	Т	С1	–
ВК4	В-2	140	140	У-3	1500	2450	1800	СМ-7	650	0,05	–	1	–	–	–	–	–	–	2	–	–	–	–	–	1	–	–	–	–	–	–	–	1	1	–	–	–	Л	С1	–
ВК5 ПГ2	В-2	140	140	У-3	1500	2450	1800	СМ-7	650	0,05	–	1	–	–	–	–	–	–	2	–	–	–	–	–	1	–	–	–	–	–	–	–	1	1	–	–	–	Л	С1	–
ВК6	В-2	140	50	У-3	1500	2450	1800	СМ-7	650	0,05	–	1	–	–	–	–	–	–	2	–	–	–	–	–	1	–	–	–	–	–	–	–	1	1	–	–	–	Л	С1	–
ВК7	В-2	140	90	У-3	1500	2490	1800	СМ-7	690	0,05	–	1	–	–	–	–	–	–	2	–	–	–	–	–	1	–	–	–	–	–	–	–	1	1	–	–	–	Л	С1	
ВК8 ПГ3	В-2	140	140	У-3	1500	2510	1800	СМ-7	710	0,05	–	1	–	–	–	–	–	–	2	–	–	–	–	–	1	–	–	–	–	–	–	–	2	1	–	–	–	Т	С1	–
АПТ																																								–
ВКП1	В-2	159	159	–	2000	2900	2100	СМ-7	800	0,05	–	–	1	–	–	–	–	–	–	–	–	2	1	–	–	–	–	–	1	–	–	–	4	–	–	–	2-3	Л	С1	–
ВКП2	В-2	159	159	–	2000	2900	2100	СМ-7	800	0,05	–	–	1	–	–	–	–	–	–	–	–	2	1	–	–	–	–	–	1	–	–	–	4	–	–	–	2-3	Л	С1	–
ВКП3	В-2	50	50	–	2000	2750	2100	СМ-7	650	0,05	–	–	1	–	–	–	–	–	–	–	–	2	1	–	–	–	–	–	1	–	–	–	1	1	–	–	–	Л	С1	–

Сборные железобетонные элементы. Серия 3.900.3 выпуск 7

Изм.	Кол.уч.	Лист	N.Док.	Подп.	Дата
Инженер		Джолманова			12.19
Н.Контр.		Кулмуханбетов			12.19
ГИП		Таспаев			12.19

25-19-НВК

«Привязка ПСД на Строительство Дом культуры на 300 мест в п. Жана-Каратон Жылыойского района Атырауской области»

Наружные сети водопровода и канализации

Стадия	Лист	Листов
РП	7	

Привязочная таблица водопроводных колодцев

ЖАЙЫК СТРОЙ ПРОЕКТ
ТОВАРИЩЕСТВО С ОГРАНИЧЕННОЙ ОТВЕТСТВЕННОСТЬЮ

Инв.N подл. | Подпись и дата | Взам.инв.N

ФОРМАТ А3

Таблица водопроводного прямоугольного колодца

N колодца по плану	Марка колодца по грунтовым условиям	Диаметры трубопроводов мм: Dу	Диаметры трубопроводов мм: dу	N схемы узла	Размеры колодца мм: A	Размеры колодца мм: B	Полная глубина колодца по профилю H мм	Высота рабочей части H мм	Высота горловины с перекрытием Hг мм	Объем бетона на упоры м 3	Объем бетона на рабочую часть м3	Расход материалов. Днище. ТПР Альбом V: П1	П2	П3	П4	П5	П6	П7	П8	П9	П10	П11	П12	П13	П14	П15	П16	П17	Плита перекрытия: П20	П21	П23	П24	П25	П26	П27	П28	П29	П30	П31
1	2	3	4	5	6	7	8	9	10	11	12	13	14	15	16	17	18	19	20	21	22	23	24	25	26	27	28	29	30	31	32	33	34	35	36	37	38	39	40
В1																																							
ВК1	В-2	140	140	У-3	3000	3000	2380	1800	580	–	4,5	–	–	–	–	–	–	–	–	1	–	–	–	–	–	–	–	–	–	–	–	–	–	–	1	1	–	–	–

Расход материалов. Плита перекрытия. Сборные железобетонные элементы серия 3.006-2 выпуски II и III: П19	П32	П33	П34	П35	П36	П37	П38	П39	П40	Балка: Б2	Б4	Б8	Горловина. Сборные ж/б элементы серия 3.006-2 выпуск 7: К06	КЦО-3	КЦ7-3	КЦ7-9	Кирпичная кладка	Бетон,м3	Тип люка	Стремянка	Гидроизоляция
41	42	43	44	45	46	47	48	49	50	51	52	53	54	55	56	57	58	59	60	61	62
В1																					
–	–	1	–	–	–	–	–	–	–	–	–	–	1	–	1	–	–	–	Л	–	–

Взам.инв.N | Подпись и дата | Инв.N подл.

Изм	Кол.уч	Лист	N док	Подп.	Дата
Инженер		Джолманова			12.19
Н.Контр		Кулмуханбетов			12.19
ГИП		Таспаев			12.19

25-19-НВК

«Привязка ПСД на Строительство Дом культуры на 300 мест в п. Жана-Каратон Жылыойского района Атырауской области»

Наружные сети водопровода и канализации

Стадия	Лист	Листов
РП	8	

Привязочная таблица прямоугольного колодца

ЖАЙЫК СТРОЙ ПРОЕКТ
ТОВАРИЩЕСТВО С ОГРАНИЧЕННОЙ ОТВЕТСТВЕННОСТЬЮ

ФОРМАТ А3

Таблица канализационных колодцев К1

N колодца по плану	Марка колодца по грунтовым условиям	Марка колодца	Полная глубина колодца по профилю H, мм	Диаметр колодца Dк, мм	Глубина лотка hл, мм	Высота рабочей части Hр, мм	Высота горловины hг, мм	Днище				Рабочая часть						Плита перекрытия						Горловина						Кирпичная кладка, ряды	Тип люка	Стремянка	Гидроизоляция
								Объем бетона на лоток м3	Сборные железобетонные элементы серия 3.900.3, выпуск 7																										
									ПН10	ПН15	ПН20	КС10.6	КС10.9	КС15.6	КС15.9	КС20.6	КС20.9	1 ПП 10	2 ПП 10	1 ПП 15	1 ПП 20	ПП 10 – 1	КО 6	КС7.3	КО 4	КО 3	КС7.3	КС7.9				
1	2	3	4	5	6	7	8	9	10	11	12	13	14	15	16	17	18	19	20	21	22	23	24	25	26	27	28	29	30	31	32	33
КК1	I	КСП–2	1000	1000	200	600	330	0.36	1	–	–	1	–	–	–	–	–	1	–	–	–	–	1	–	–	–	–	–	–	Л	С1	–
КК2	II	КСП–2	1170	1000	200	600	330	0,36	1	–	–	1	–	–	–	–	–	1	–	–	–	–	1	–	–	–	–	–	–	Т	С1	–
КК3	I	КСП–3	1340	1000	200	600	570	0,36	1	–	–	1	–	–	–	–	–	1	–	–	–	–	4	–	–	–	–	–	–	Т	С1	–
КК4	I	КСИ–3	1490	1000	200	900	410	0,36	1	–	–	–	1	–	–	–	–	1	–	–	–	–	2	–	–	–	–	–	–	Т	С1	–
КК5	I	КСИ–3	1520	1000	200	900	410	0,36	1	–	–	–	1	–	–	–	–	1	–	–	–	–	2	–	–	–	–	–	–	Т	С1	–
КК6	I	КСИ–3	1600	1000	200	900	410	0,36	1	–	–	–	1	–	–	–	–	1	–	–	–	–	2	–	–	–	–	–	–	Т	С1	–
КК7	I	КСП–3	1690	1000	200	900	570	0,36	1	–	–	–	1	–	–	–	–	1	–	–	–	–	4	–	–	–	–	–	–	Л	С1	–
КК8	I	КСП–5	3500	1500	–	2400	1090	–	–	1	–	–	–	2	1	–	–	–	–	1	–	–	3	2	–	–	–	–	3	Л	С1	–
КК9	I	КСП–2	1390	1000	200	600	570	0,36	1	–	–	1	–	–	–	–	–	1	–	–	–	–	4	–	–	–	–	–	–	Л	С1	–
КК10	I	КСП–2	1400	1000	200	900	330	0,36	1	–	–	1	–	–	–	–	–	1	–	–	–	–	1	–	–	–	–	–	–	Л	С1	–
ДК1	I	–	3500	2000	–	2100	1400	–	–	–	1	–	–	–	–	2	1	–	–	–	1	–	1	–	–	–	2	1	3	Л	С1	–
МК1	I	–	3000	1500	–	2100	900	–	–	1	–	–	–	2	1	–	–	–	–	1	–	–	2	1	–	–	–	–	–	Л	С1	–

Взам. инв .N

Подпись и дата

Инв. Nподл.

Изм.	Колуч	Лист	N Док.	Подп.	Дата
Инженер		Джолманова			12.19
Н.Контр.		Кулмуханбетов			12.19
ГИП		Таспаев			12.19

25–19–НВК

«Привязка ПСД на Строительство Дом культуры на 300 мест в п. Жана-Каратон Жылыойского района Атырауской области»

Наружные сети водопровода и канализации

Стадия	Лист	Листов
РП	9	

Привязочная таблица канализационных колодцев

ЖАЙЫК СТРОЙ ПРОЕКТ
ТОВАРИЩЕСТВО С ОГРАНИЧЕННОЙ ОТВЕТСТВЕННОСТЬЮ

ФОРМАТ А3

ПЛАН
1:50

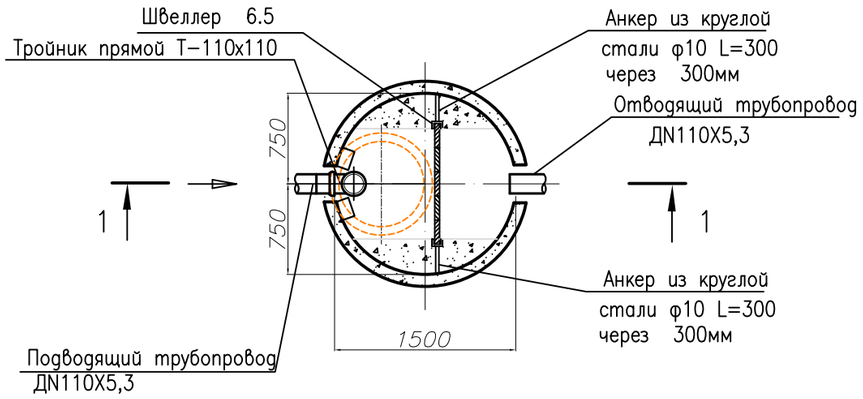

1–1

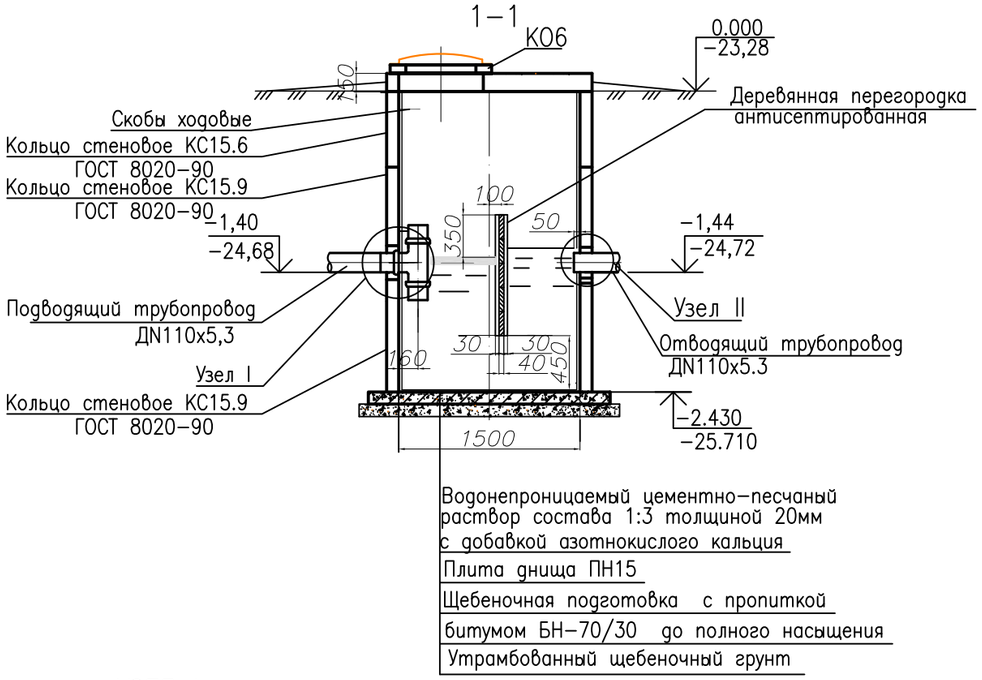

УЗЕЛ I
1:20

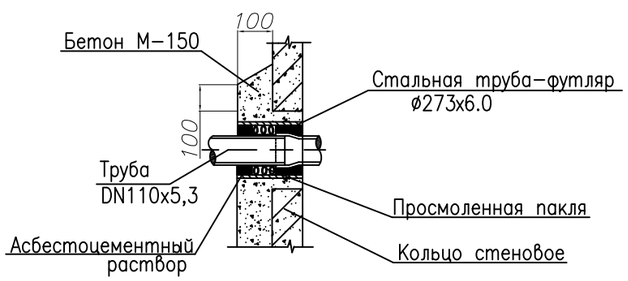

УЗЕЛ II
1:20

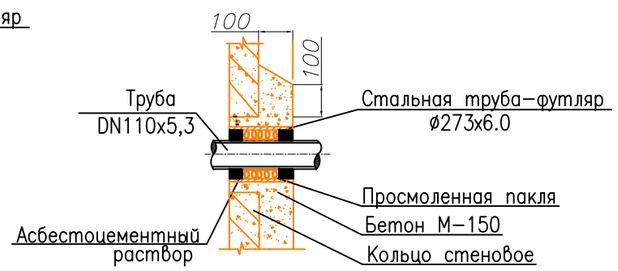

СПЕЦИФИКАЦИЯ МАТЕРИАЛОВ

N п/п	Обозначение	Наименование	Кол. шт.	Масса кг	Примеч.
1	ГОСТ 8020–90	Стеновое кольцо КС15.9	2	1000	
2	ГОСТ 8020–90	Стеновое кольцо КС15.6	1	660	
3	ГОСТ 8020–90	Опорное кольцо КО6	1	50	
4	ГОСТ 8020–90	Плита перекрытия 1ПП15	1	680	
5	ГОСТ 8020–90	Плита днища ПН15	1	940	
6	СТ РК 2384–2013	Люк смотровой из композитных материалов С(В125)	1	71	
7		Тройник полипропиленовый ПП Ду110	1		
8		Патрубок полипропиленовый Ду110	3		
9		Деревянная перегородка1000х40х1000	1		
10					

ПРИМЕЧАНИЯ

1. С внутренней стороны плиты и днище колодца оштукатурить водонепроницаемым цементнопесчаным раствором толщиной 20мм с добавкой азотнокислого кальция.
2. Отверстия для труб в стеновых кольцах и плите покрытия выполняются по месту методом рассверловки с последующей вырезкой арматуры.
3. Вместо ходовых скоб допускается применение переставных лестниц.
4. Доски антисептировать.

Взам. инв. N | Подпись и дата | Инв. N подл.

Изм.	Колуч.	Лист	N.Док.	Подп.	Дата
Инженер		Джолманова			12.19
Н.Контр.		Кулмуханбетов			12.19
ГИП		Таспаев			12.19

25–19–НВК

«Привязка ПСД на Строительство Дом культуры на 300 мест в п. Жана-Каратон Жылыойского района Атырауской области»

Наружные сети водопровода и канализации

Стадия	Лист	Листов
РП	10	

Жироуловитель. План. Разрез. Узлы

ЖАЙЫК СТРОЙ ПРОЕКТ
ТОВАРИЩЕСТВО С ОГРАНИЧЕННОЙ ОТВЕТСТВЕННОСТЬЮ

ФОРМАТ А3

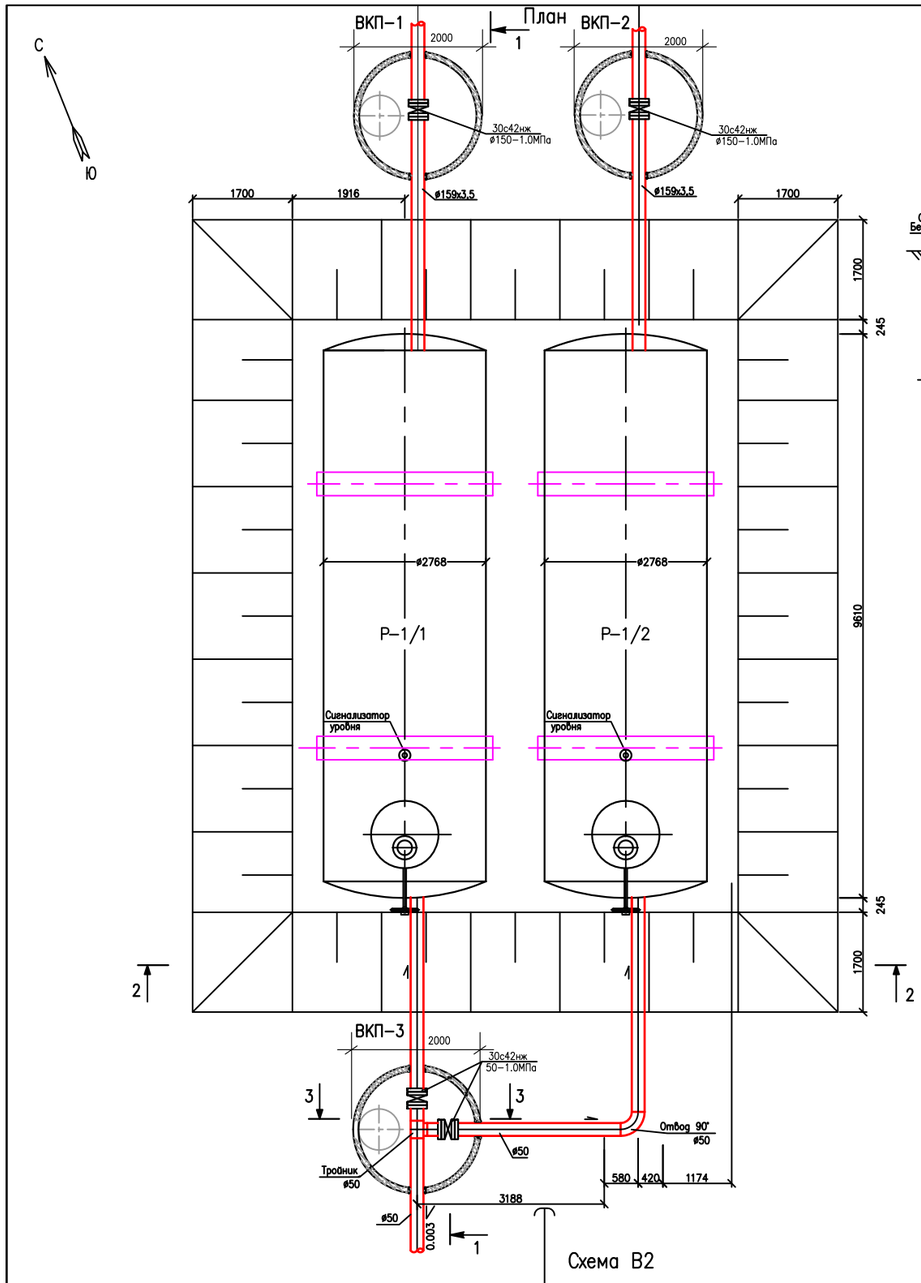

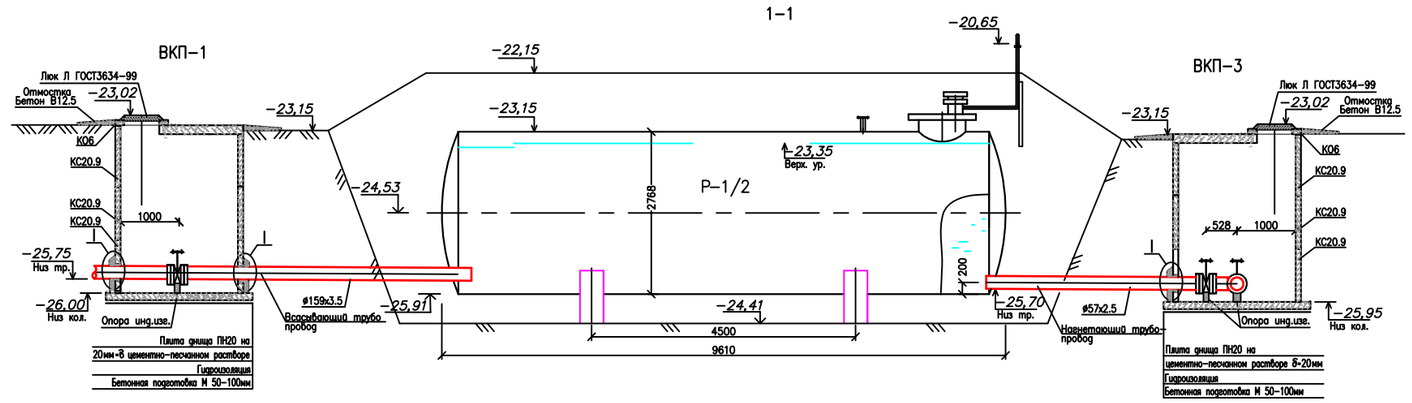

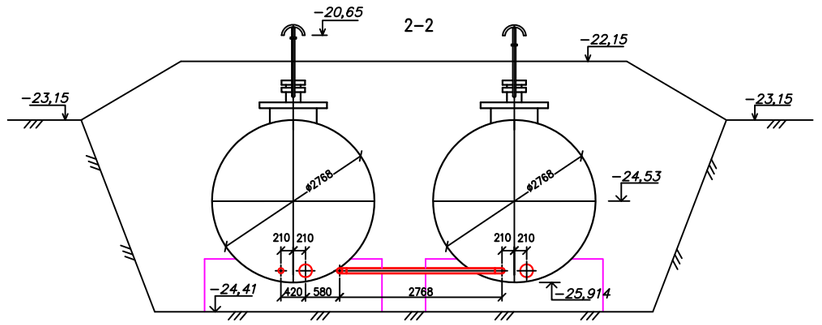

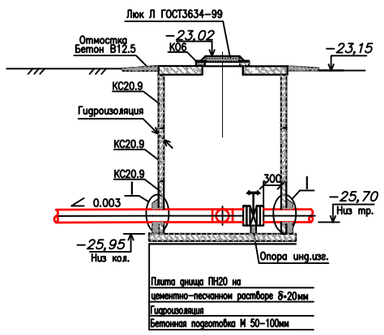

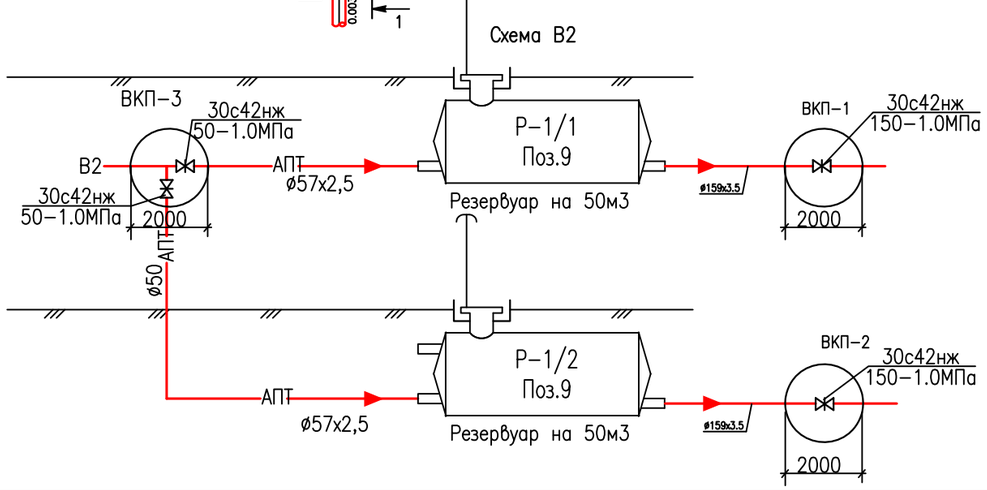

ПРИМЕЧАНИЕ:

1. Все металлические конструкции окрасить перхлорвиниловым лаком ХС–76 по ГОСТ 9355–80 в три слоя по грунту марки ХС–С10по ГОСТ 9355–80 в два слоя.
2. Сварные швы выполнять электродами Э–42 по ГОСТ 9467–75.
3. Во избежание выброса воды из колодца при максимальном уровне воды в резервуаре открытие задвижки регулировать в зависимости от интенсивности забора воды из колодца

Узел I
М1:20

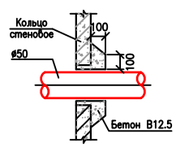

Изм.	Колуч	Лист	N Док.	Подп.	Дата
Инженер		Джолманова			12.19
Н.Контр.		Кулмуханбетов			12.19
ГИП		Таспаев			12.19

25–19–НВК

«Привязка ПСД на Строительство Дом культуры на 300 мест в п. Жана-Каратон Жылыойского района Атырауской области»

Наружные сети водопровода и канализации

Стадия	Лист	Листов
РП	11	

Площадка двух пожарных резервуаров емк.50м3 М1:50. Схема В2

ЖАЙЫК СТРОЙ ПРОЕКТ
ТОВАРИЩЕСТВО С ОГРАНИЧЕННОЙ ОТВЕТСТВЕННОСТЬЮ

ИНВ.N ПОДЛ. | ПОДПИСЬ И ДАТА | ВЗАМ. ИНВ. N

ФОРМАТ А3

Позиция	Наименование и техническая характеристика	Тип, марка, обозначение опросного листа	Код оборудования изделия и материала	Поставщик	Единица измерения	Коли чество	Масса ед, кг	Прмечания
1	2	3	4	5	6	7	8	9
	Водопровод -В1-							
	Врезка водопровода ø140 в водопровод ø160				шт	2		
	Кран шаровой ø32	11б27п1			шт	1		
	Упруго-запирающая клиновая задвижка Ру=1.0 ø80		N 4000E2	HAWLE	шт	2	24,5	
	Упруго-запирающая клиновая задвижка Ру=1.0 ø150		N 4000E2	HAWLE	шт	3	24,5	
	Вентиль с наружной резьбой и ISO фитингом Ру=1.0 ø 50		N 4000E2	HAWLE	шт	1	5.6	
	Врезной хомут для ПЭ Ру=1.0 ø150х50		N 5250	HAWLE	шт	1	3,6	
	Фланец стальной свободный на втулку ø90-10Вст3сп2	ГОСТ 33259-2015			шт	4		
	Фланец стальной свободный на втулку ø150-10Вст3сп2	ГОСТ 33259-2015			шт	22		
	Изоляция ввода водопровода в здание котельной "Маты минераловатные б=50мм с оцинкованным листом б=0,55мм				м2	1,4		
	Изоляция битумная "весьма усиленная"				м2	0,15		
	Рубероид рулонный				м2	0,15		
	Втулка удлиненная под фланец PE100 SDR17 ø90	ГОСТ 18599-2001			шт	4		
	Втулка удлиненная под фланец PE100 SDR17 ø140	ГОСТ 18599-2001			шт	10		
	Подземный пожарный гидрант H=1750мм ø100	ГОСТ Р53961-2010	N 5035	HAWLE	шт	3		
	Подставка под пожарный гидрант двойная 150х100х150		N 5049	HAWLE	шт	3	16.89	
	Флюоресцентный указатель пожарного гидранта	ГОСТ 19904-91*	N 0400	HAWLE	шт	3	3.0	
	Тройник стальной приварной равнопроходной ø159х4,5-159х4,5	ГОСТ17376-2001			шт	5	9,0	
	Тройник стальной приварной неравнопроходной ø159х4,5-108х3,2	ГОСТ17376-2001			шт	2		
	Переход К159х4,5-108х4,0	ГОСТ17378-2001			шт	1		
	Переход полиэтиленовый ПЭ100 SDR17 ø140х75	ГОСТ 18599-2001*			шт	1		
	Переход полиэтиленовый ПЭ100 SDR17 ø75х32	ГОСТ 18599-2001*			шт	1		

Взам. инв.N

Подпись и дата

Инв. N подл.

Изм.	Колуч	Лист	N.Док.	Подп.	Дата
Инженер		Джолманова			12.19
Н.Контр.		Кулмуханбетова			12.19
ГИП		Таспаев			12.19

25-19-НВК СО

«Привязка ПСД на Строительство Дом культуры на 300 мест в п. Жана-Каратон Жылыойского района Атырауской области»

Наружные сети водопровода и канализации

Стадия	Лист	Листов
РП	1	3

Спецификация оборудования, изделий и материалов

ЖАЙЫК СТРОЙ ПРОЕКТ
ТОВАРИЩЕСТВО С ОГРАНИЧЕННОЙ ОТВЕТСТВЕННОСТЬЮ

ФОРМАТ А3

Позиция	Наименование и техническая характеристика	Тип, марка, обозначение опросного листа	Код оборудования изделия и материала	Поставщик	Единица измерения	Коли чество	Масса ед, кг	Прмечания
1	2	3	4	5	6	7	8	9
	Переход полиэтиленовый ПЭ100 SDR17 ø110х90	ГОСТ 18599-2001*			шт	2		
	Отвод стальной 90° ø159х4,5	ГОСТ 17375-2001			шт	1		
	Отвод стальной приварной 90° ø57х2,9	ГОСТ 17375-2001			шт	1		
	Втулка под фланец ПЭ SDR17 ø160	ГОСТ 18599-2001*			шт	2		
	Втулка под фланец ПЭ SDR17 ø140	ГОСТ 18599-2001*			шт	11		
	Втулка под фланец ПЭ SDR17 ø90	ГОСТ 18599-2001*			шт	2		
	Вантуз В6М-50	ГОСТ 23289-94			шт	1		
	Водомерный узел							
	Счетчик холодной воды	ВСКМ-40			шт	2		
	Фильтр магнитный фланцевый чугунный ФМФ-50 Ду150				шт	2		
	Задвижка клиновая с выдвижным шпинделем фланцевая ø150	30ч6бр			шт	6		
	Задвижка клиновая с выдвижным шпинделем фланцевая ø150 с электроприводом N=0,18кВт	30ч906бр			шт	2		
	Манометр радиальный, предел измерения 0-20 бар				шт	1		
	Кран трехходовой для манометра d=15мм				шт	1		
	Отвод стальной ø159х4,5	ГОСТ 17375-2001			шт	3		
	Переход стальной К ø159х4,5-ø57х3,0	ГОСТ17378-2001			шт	2		
	Переход стальной К ø57х3,0-ø45х2,5	ГОСТ17378-2001			шт	2		
	Кран шаровой ø32	11б27п			шт	2		
	Фланцы стальные приварные ø150-10Вст3сп2	ГОСТ 33259-2015			шт	8		
	Труба стальная электросварная ø159х3,5	ГОСТ 10704-91			м	8		
	Антикоррозийное покрытие "весьма усиленного типа	ГОСТ 8020-90			$м^2$	2		
	Труба ПЕ 100 SDR 17 питьевая ø32х2,0	СТ РК ISO 4427-2-2014			м	61,4		
	Труба ПЕ 100 SDR 17 питьевая ø90х5,4	СТ РК ISO 4427-2-2014			м	11		
	Труба ПЕ 100 SDR 17 питьевая ø140х8,3	СТ РК ISO 4427-2-2014			м	414		см. таблицу колодцев
	Водопроводный колодец прямоугольный 3000х3000	т.п.р. 901-09-11.84 А-IV			шт	1		см. таблицу колодцев
	Водопроводный колодец Ф1500	т.п.р. 901-09-11.84			шт	7		см. таблицу колодцев

Взам. инв.N

Подпись и дата

Инв. N подл.

Изм	Кол уч	Лист	Nдок	Подпись	Дата

Спецификация оборудования изделий и материалов

25-19-НВК.СО.

Лист 2

Позиция	Наименование и техническая характеристика	Тип, марка, обозначение опросного листа	Код оборудования изделия и материала	Поставщик	Единица измерения	Коли чество	Масса ед, кг	Прмечания
1	2	3	4	5	6	7	8	9
	Люк тип "Т"				шт	2		
	Люк тип "Л"	ГОСТ 3634-99			шт	7		
	Бетон под упоры М150				м3	1		
	Труба ПЕ 100 SDR 17 -футляр ø355х21,1	ГОСТ 18599-2001*			м/шт	10/1		
	Труба ПЕ 100 SDR 17 -футляр ø355х21,1	ГОСТ 18599-2001*			м/шт	13/2		
	Автоматическое пожаротушение -АПТ-							
	Нагнетающий трубопровод -АПТ-							
	Упруго-запирающая клиновая задвижка Ру=1.0 ø50		N 4000E2	HAWLE	шт	2	11,0	
	Труба стальная электросварная ø57х2,5	ГОСТ 10704-91			м	74,0		
	Тройник равнопроходной ø57х2,9	ГОСТ 17376-2001			шт	1		
	Отвод стальной 90° ø57х2,9	ГОСТ 17375-2001			шт	1		
	Водопроводный колодец Ф2000	т.п.р. 901-09-11.84			шт	1		см. таблицу колодцев
	Антикоррозийное покрытие "весьма усиленного типа "	ГОСТ 8020-90			$м^2$	70,5		
	Задвижка стальная фланцевая ø50	30с42нж			ШТ	2		
	Фланцы стальные приварные ø50-10Вст3сп2	ГОСТ 33259-2015			ШТ	4		
	Пожарный резервуар (два поV=50м3)	см раздел АС			ШТ	2		
	Люк чугунный тип "Л"	ГОСТ 3634-99			ШТ	1		
	Всасывающий трубопровод -АПТ-							
	Упруго-запирающая клиновая задвижка Ру=1.0 ø150		N 4000E2	HAWLE	шт	2	11,0	
	Труба стальная электросварная ø159х3,5	ГОСТ 10704-91			м	97,0		
	Задвижка стальная Ду150	30с42нж			шт.	2		
	Фланцы стальные приварные ø150-10Вст3сп2	ГОСТ 33259-2015			шт	4		
	Водопроводный колодец Ф2000	т.п.р. 901-09-11.84			шт	2		см. таблицу колодцев
	Антикоррозийное покрытие "весьма усиленного типа "	ГОСТ 8020-90			$м^2$	92,4		

Взам. инв.N

Подпись и дата

Инв. N подл.

Изм	Кол уч	Лист	Nдок	Подпись	Дата	25-19-НВК.СО. Спецификация оборудования изделий и материалов	Лист 3

Позиция	Наименование и техническая характеристика	Тип, марка, обозначение опросного листа	Код оборудования изделия и материала	Поставщик	Единица измерения	Коли чество	Масса ед, кг	Прмечания
1	2	3	4	5	6	7	8	9
	Люк чугунный тип "Л"	ГОСТ 3634-99			ШТ	2		
	Изоляция усиленная битумная стальных фасонных частей				кг	6		
	Проектируемая самотечная канализация -К1-							
	Труба полиэтиленовые безнапорные Ø50х2,9	ГОСТ 18599-2001		ТОО "Казпласт"	п.м	3,5		
	Труба полипропиленовая гофрированная двухслойная Ø160х4,9	ГОСТ Р54475-2011		ТОО "Казпласт"	п.м	143		
	Колодцы канализационные из сборных ж/б элементов Д=1000мм	т.пр. 902-09-22.84			шт	4		
	Колодцы канализационные из сборных ж/б элементов Д=1500мм	т.пр. 902-09-22.84			шт	7		
	Колодцы канализационные из сборных ж/б элементов Д=2000мм	т.пр. 902-09-22.84			шт	1		
	Люк Л	ГОСТ 3634-99			шт	7		
	Люк чугунный Т				шт	5		
	Изоляция трубопровода стального Ø32 полимерно-битумной лентой Отмостка вокруг колодцев из бетона кл. В7.5 t=10см				$м^2$	66		
	Накопительная емкость 12$м^3$/сут	т.пр. 902-3-73.1.87			шт	1		
	Разборный футляр под кабель казактелеком Ø110-5м				шт	1		
					м/м2	2,5/0,33		
					м3	0,026		
					м2	0,89		
					м2	0,5		

Взам. инв..N

Подпись и дата

Инв. N подл.

Изм	К уч	Лист	Ndок	Подпись	Дата

25-19-НВК.СО.

Спецификация оборудования изделий и материалов

Лист 4