ЖАЙЫК СТРОЙ ПРОЕКТ
ТОВАРИЩЕСТВО С ОГРАНИЧЕННОЙ ОТВЕТСТВЕННОСТЬЮ

Рабочий проект

Строительство дома культуры на 300 мест в поселке Жана Каратон Жылыойского района Атырауской области. Привязка

Системы связи

25-19-СС

Директор Сейткалиев А.Б.

Главный инженер проекта Таспаев А.М.

г.Уральск

Альбом 8

Ведомость основных комплектов рабочих чертежей

Обозначение	Наименование	Примечание
ТП РК 300 СДК (IVA, IVГ)-2.2-2013-ПЗ	Пояснительная записка	Альбом 1
ТП РК 300 СДК (IVA, IVГ)-2.2-2013-ТХ	Технология производства	Альбом 2
ТП РК 300 СДК (IVA, IVГ)-2.2-2013-АР1	Архитектурные решения ниже отм.0.000	Альбом 3
ТП РК 300 СДК (IVA, IVГ)-2.2-2013-АР2	Архитектурные решения выше отм.0.000	
ТП РК 300 СДК (IVA, IVГ)-2.2-2013-КЖ1	Конструкции железобетонные ниже отм.0.000	Альбом 4
ТП РК 300 СДК (IVA, IVГ)-2.2-2013-КЖ2	Конструкции железобетонные выше отм.0.000	
ТП РК 300 СДК (IVA, IVГ)-2.2-2013-КМ	Конструкции металлические	
ТП РК 300 СДК (IVA, IVГ)-2.2-2013-ОВ	Отопление. вентиляция и кондиционирование воздуха	Альбом 5
ТП РК 300 СДК (IVA, IVГ)-2.2-2013-ВК	Водопровод и канализация	Альбом 6
ТП РК 300 СДК (IVA, IVГ)-2.2-2013-АПТ	Автоматическое пожаротушение	
ТП РК 300 СДК (IVA, IVГ)-2.2-2013-ЭЛ	Электрооборудование	Альбом 7
ТП РК 300 СДК (IVA, IVГ)-2.2-2013-СС	Системы связи	Альбом 8
ТП РК 300 СДК (IVA, IVГ)-2.2-2013-ОПС	Охранно-пожарная сигнализация	
ТП РК 300 СДК (IVA, IVГ)-2.2-2013-С	Спецификации оборудования, изделий и материалов	Альбом 9
ТП РК 300 СДК (IVA, IVГ)-2.2-2013-СД	Сметная документация	Альбом 10

Ведомость рабочих чертежей основного комплекта

Лист	Наименование	Примечание
1	Общие данные	
2	Структурная схема телефонизации, ~~радиофикации~~, часофикации	
3	План расположения оборудования и прокладки сетей систем связи на отм.+3,900	
4	План расположения оборудования и прокладки сетей систем связи на отм.+0,000, +0,600	

Согласовано:
Гл.спец ОВ — Пак Н.А.
Гл.спец АП — Червяков
Гл.спец ТХ — Гуржиева

Согласовано:
Гл.констр. — Кулжабаев
Гл.спец. АР — Мусабаев
Гл.спец ВК — Дмитриев

Общие указания

Раздел "Системы связи" типового проекта "Сельский дом культуры на 300 мест" для IVA, IVГ климатических подрайонов с обычными геологическими условиями выполнен на основании задания на разработку типового проекта и в соответствии с требованиями государственных нормативов, действующих в Республике Казахстан:
СНиП РК 1.02-03-2009 - Типовая проектная документация;
СН РК 1.02-01-2009 - Инструкция по типовому проектированию;
СНиП РК 3.02-20-~~2001~~ 2011 - Культурно-зрелищные учреждения;
СНиП РК 3.02-10-2010 - Устройства связи, сигнализации и диспетчеризации инженерного оборудования жилых и общественных зданий;
ГОСТ 21.603-80 - СПДС - Связь и сигнализация. Рабочие чертежи;
ГОСТ 21.406-88 - СПДС - Проводные средства связи. Обозначения условные графические на схемах и планах.

Телефонизация.

Телефонизация здания сельского Дома культуры предусматривается от местной телефонной сети, согласно техническим условиям, отдельным проектом марки НСС. Отверстия и закладные детали для ввода кабеля предусмотреть при привязке согласно технических условий.

Внутренняя сеть телефонизации выполняется кабелем UTP 4х2. Абонентские провода прокладываются в гофротрубе в штробах/за гипсокартоном по стенам до розеток. Телефонные розетки RJ-11 устанавливаются на высоте 300 мм от уровня пола.

В помещении пожарного поста предусматривается установка местной миниАТС, согласно технического задания, емкостью 3/8 (внешних/внутренних) линий.

Радиофикация.

~~Радиофикация здания сельского Дома культуры выполняется от радиостойки (РС-I), которая устанавливается на кровле здания (место установки определяется при привязке в проекте марки НСС согласно технических условий). Распределительная вертикальная сеть выполняются проводом марки ПРППМ-2х1,2, прокладываемая в стояке П50. Абонентская сеть выполняется проводом марки ПРППМ-2х0,6, прокладываемая в гофротрубе в слое штукатурки. Радиорозетки устанавливаются не далее 1 м от электрических розеток на одинаковой с ними высоте, согласно СНиП РК 3.02-10-2010. Разветвительные и ограничительные коробки устанавливаются в местах ответвлений на каждом этаже и по коррридору.~~

Часофикация

Проектом предусмотрена система часофикации здания. Первичные часы установлены в помещении пожарного поста. Вторичные часы устанавливаются в служебных и административных помещениях и фойе. Сеть часофикации выполнена кабелем "витая пара" UTP 4х2х0,51 cat. 5e.

Кабель прокладываются в гофротрубе в штробах/за гипсокартоном по стенам до места установки часов.

Закладные устройства.

Для прокладки кабелей и проводов в проекте предусматриваются закладные устройства:
-труба ПВХ диаметром 50 мм для вертикальной разводки (стояк).

Молниезащита.

Молниезащита антенн и радиоустройств выполняется из стальной проволоки диаметром 6мм, соединяемой с молниеприемной сеткой, проложенной на кровле здания.

Ведомость ссылочных и прилагаемых документов

Обозначение	Наименование	Примечание
	Прилагаемые документы	
ТП РК 300 СДК (IVA, IVГ)-2.2-2013-СС.С	Спецификация оборудования, изделий и материалов	Альбом 9
	(на 4 листах)	

Условные обозначения

	Розетка телефонная
	Коробка телефонная распределительная
	Автоматическая телефонная станция
	~~Радиорозетка~~
	Коробка ответвительная
	Коробка ограничительная
	Часы электрические первичные
	Часы электрические вторичные
	Часы электрические вторичные (потолочное крепление)
	Трасса прокладки одного кабеля
	Трасса прокладки 2-х и более кабелей
	Подъем/спуск кабеля

Согласующие подписи специалистов, приведенные на листе, относятся ко всем рабочим чертежам данного комплекта, требующим согласования.

Настоящий проект выполнен в соответствии с действующими нормами, правилами и стандартами Республики Казахстан, в том числе по взрыво- и пожаробезопасности.

ГИП (ГАП) разработавший типовой проект _____ Даукараев Е.

ГИП осуществивший привязку _____

Взам. инв. № | Подп. и дата | Инв. № подл.

Разраб.	Донгузова		10.19	Привязан 25-19-СС	
Проверил	Таспаев			Привязка проектно сметной документации на строительство дома культуры на 300 мест в п. Жана Каратон Жалыойского р-на Атырауской области	Листов
ГИП	Таспаев				
Инв. N				ТП РК 300 СДК (IVA, IVГ)-2.2-2013-СС	
Изм.	Кол. уч	Лист	№ док.	Подп.	Дата
				Сельский Дом культуры на 300 мест для IVA, IVГ климатических подрайонов с обычными геологическими условиями	
ГИП	Даукараев			Сельский Дом культуры на 300 мест	Стадия: РП; Лист: 1; Листов: 4
Гл.спец.	Данилкина				
Разработал	Ельдымбаев			Общие данные	АО "КазНИИСА"
Проверил	Ельдымбаев				
Н.контр.	Данилкина				

Формат А2

СТРУКТУРНАЯ СХЕМА ТЕЛЕФОНИЗАЦИИ

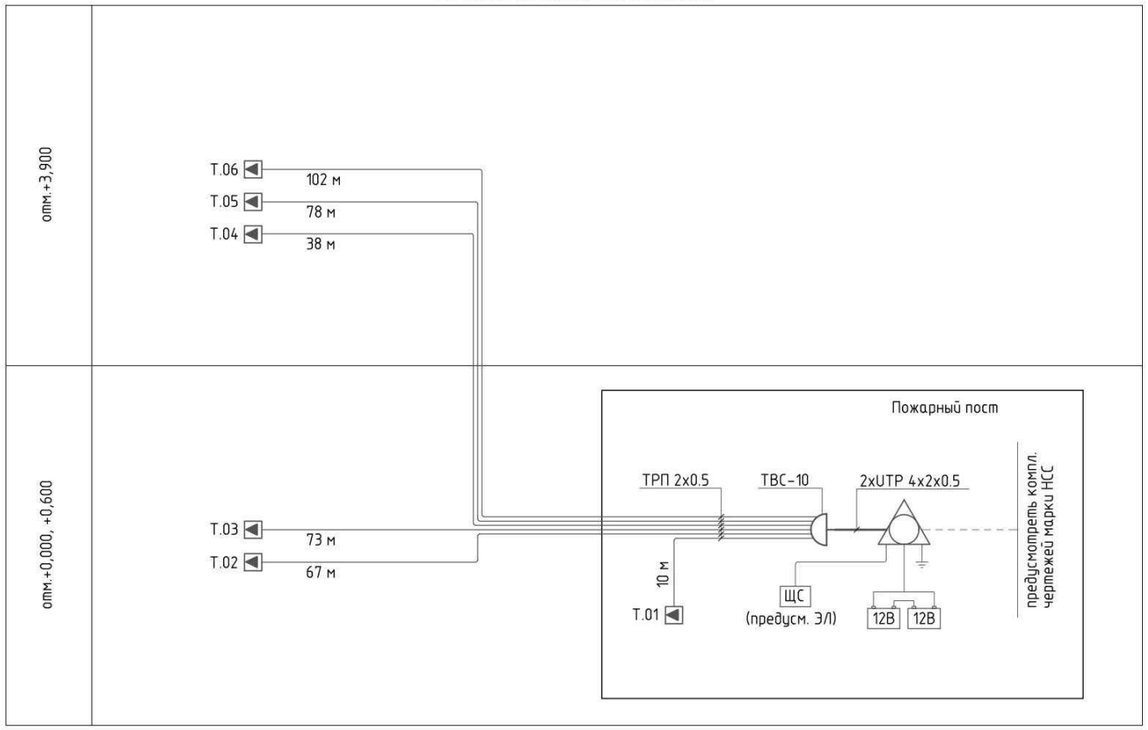

СТРУКТУРНАЯ СХЕМА ЧАСОФИКАЦИИ

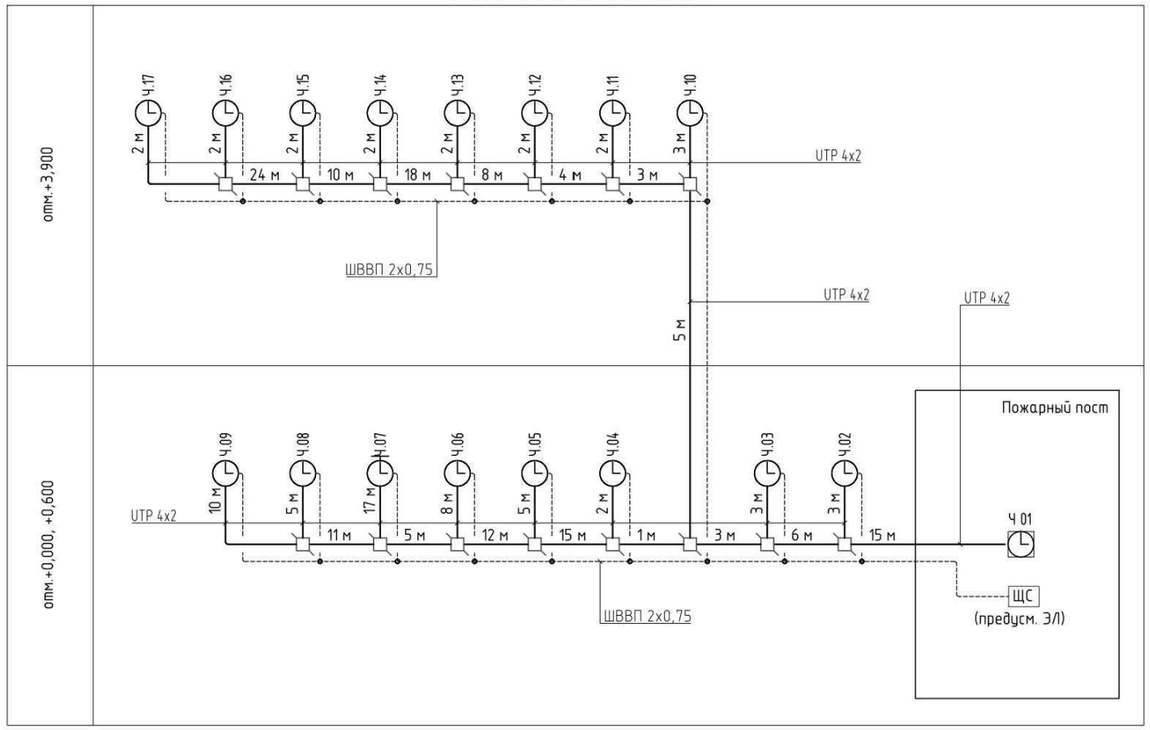

СТРУКТУРНАЯ СХЕМА РАДИОФИКАЦИИ

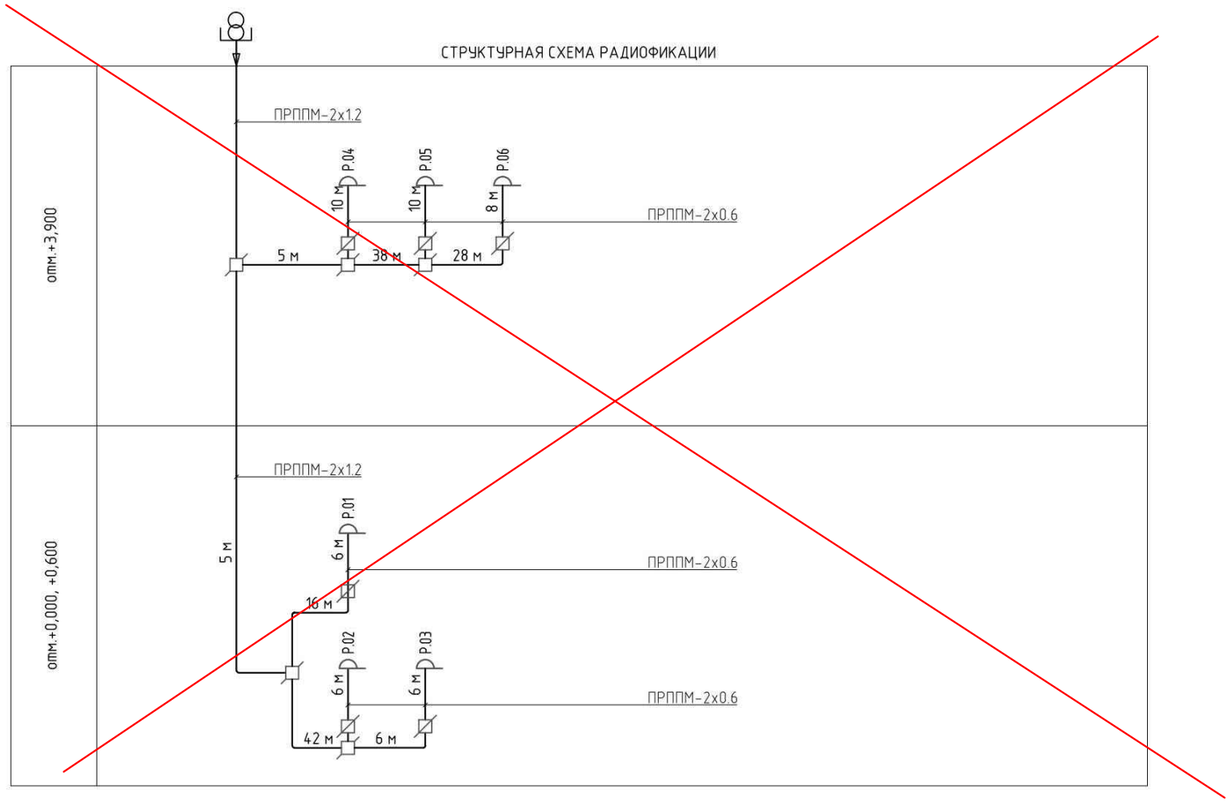

							ТП РК 300 СДК (IVА, IVГ)-2.2-2013-СС		
							Сельский Дом культуры на 300 мест для IVА, IVГ климатических подрайонов с обычными геологическими условиями		
			Изм.	Кол.уч.	Лист	№ док.	Подп.	Дата	
Привязан	25-19-СС						Сельский Дом культуры на 300 мест	Стадия	Лист	Листов
Разраб.	Донгузова	10.19	Гл.спец.		Данилкина			РП	2	
Проверил	Таспаев		Разработал		Ельдымбаев					
ГИП	Таспаев		Проверил		Ельдымбаев		Структурная схема телефонизации, радиофикации, часофикации	АО "КазНИИСА"		
Инв. №			Н.контр.		Данилкина					

Взам. инв. № | Подп. и дата | Инв. № подл.

Копировал

Формат А2

Экспликация помещений

Номер поме-щения	Наименование	Площадь, м²	Кат.* поме-ще-ния
1	Читальный зал	24,26	
2	Кафедра выдачи	5,24	
3	Помещение хранения библиотечного фонда	31,34	В
4	Гостиная-танцевальный зал	74,48	
5	Кружок танцевального искусства	61,01	
6	Кружок изобразительного искусства и художественных промыслов и ремесел	19,84	
7	Универсальное помещение для кружка хорового искусства и театрально-драматического кружка	26,17	
8	Кабинет директора	16,48	
9	Тамбуры	3,19	
10	Комната киномеханика	9,53	
11	Перемоточная	11,41	
12	Кинопроекционная	27,75	В
13	Кладовая уборочного инвентаря	1,50	В
14	Сан.узел М	8,62	
15	Сан.узел Ж	8,93	
16	Сан.узел для МГН	3,23	
17	Лифтовый холл	9,16	
18	Служебный коридор	3,99	
19	Коридор	165,95	
20	Лестничная клетка Л-1	12,85	
21	Лестничная клетка Л-1Н	12,85	
22	Техническое помещение	131,46	
23	Приточно-вытяжная венткамера	24,27	
	ИТОГО:	668,52	

										ТП РК 300 СДК (IVA, IVГ)-2.2-2013-СС	
										Сельский Дом культуры на 300 мест для IVA, IVГ климатических подрайонов с обычными геологическими условиями	
						Изм.	Кол.уч.	Лист	№ док.	Подп.	Дата
Привязан 25-19-СС										Сельский Дом культуры на 300 мест	Стадия: РП; Лист: 3; Листов:
Разраб.	Донгузова		10.19	Гл.спец.	Данилкина					План расположения оборудования и прокладки сетей систем связи на отм.+3,900	АО "КазНИИСА"
Проверил	Таспаев			Разработал	Ельдымбаев						
ГИП	Таспаев			Проверил	Ельдымбаев						
Инв. №				Н.контр.	Данилкина						

Копировал

Формат А1

Взам. инв. №

Подп. и дата

Инв. № подл.

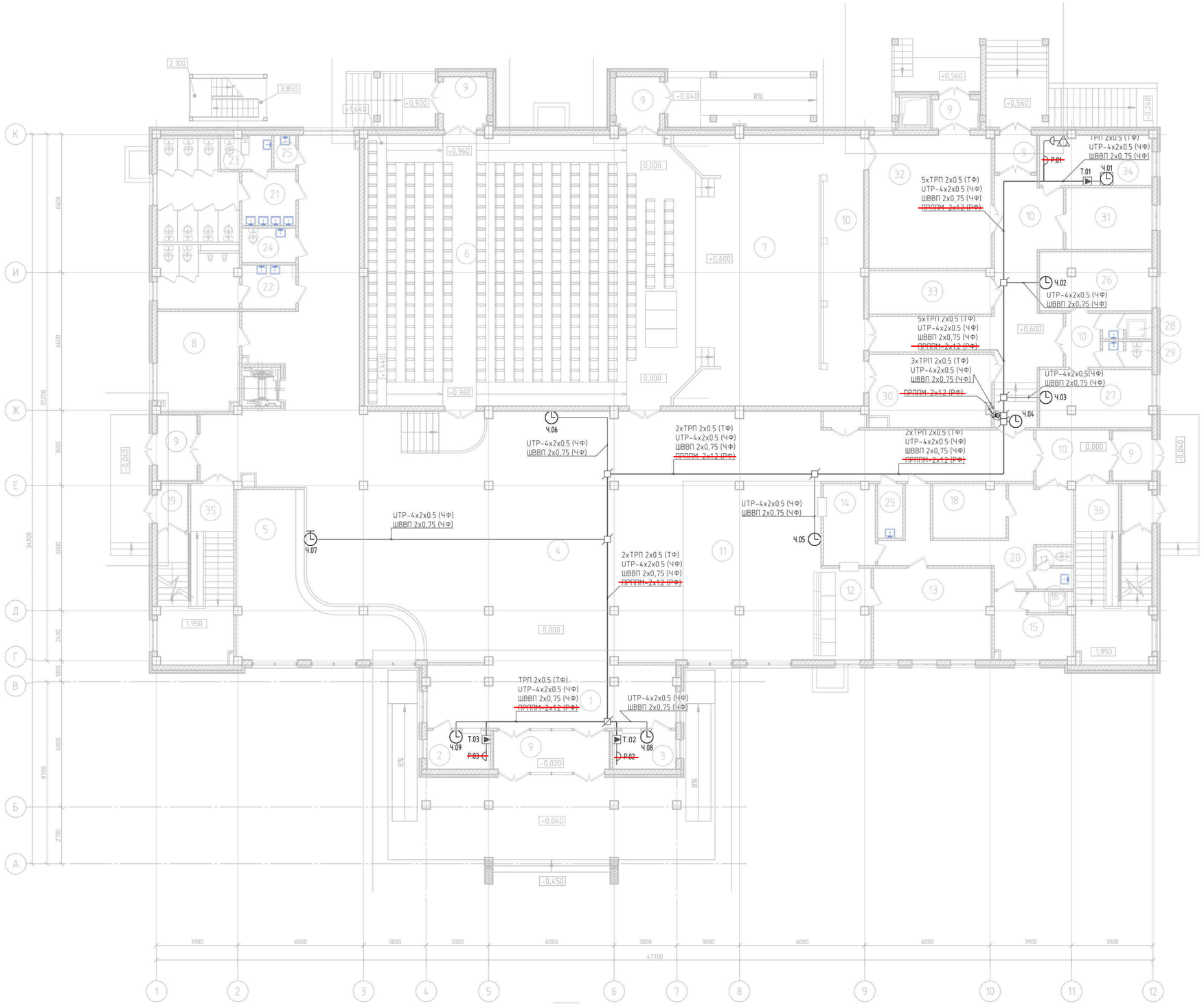

Экспликация помещений

Номер поме-щения	Наименование	Площадь, м²	Кат.* поме-щения
1	Входной вестибюль	33,74	
2	Касса	5,41	
3	Служебное помещение	5,41	
4	Распределительный вестибюль, фойе, кулуары	304,10	
5	Гардеробная	37,92	
6	Зрительный зал	201,31	В
7	Сцена	52,39	В
8	Курительная	18,40	
9	Тамбуры	35,14	
10	Коридоры	101,59	
11	Зал буфета на 36 мест	56,42	
12	Помещение раздачи	9,74	
13	Доготовочная	24,32	
14	Моечная	7,93	
15	Гардеробная персонала	9,26	
16	Душевая	1,93	
17	Санитарный узел	3,40	
18	Кладовая	8,73	
19	Тамбуры входов в подвал	5,64	
20	Служебный коридор	21,54	
21	Сан.узел Ж	23,85	
22	Сан.узел М	16,06	
23	Комната личной гигиены	3,41	
24	Сан.узел для МГН	4,05	
25	Кладовая уборочного инвентаря	4,55	
26	Артистическая уборная на 2 чел.	14,58	
27	Артистическая уборная на 2 чел.	14,31	
28	Душевая для артистических	2,69	
29	Сан.узел для артистических	2,69	
30	Помещение ожидания выхода артистов на сцену	20,18	
31	Костюмерная	11,79	В
32	Складское помещение мебели, реквизита и сценической электроаппаратуры	36,80	В
33	Помещение хранения музыкальных инструментов	11,79	
34	Пожарный пост	12,52	
35	Лестничная клетка Л-1	21,28	
36	Лестничная клетка Л-1Н	21,28	
	ИТОГО:	1165,64	

							ТП РК 300 СДК (IVA, IVГ)-2.2-2013-СС		
							Сельский Дом культуры на 300 мест для IVA, IVГ климатических подрайонов с обычными геологическими условиями		
				Изм.	Кол.уч.	Лист	№ док.	Подп.	Дата
Привязан	25-19-СС								
Разраб.	Донгузова		10.19	Сельский Дом культуры на 300 мест			Стадия	Лист	Листов
Проверил	Таспаев						РП	4	
ГИП	Таспаев			Гл.спец.	Данилкина				
Инв. №				Разработал	Ельдымбаев		План расположения оборудования и прокладки сетей систем связи на отм.+0,000, +0,600	АО "КазНИИСА"	
				Проверил	Ельдымбаев				
				Н.контр.	Данилкина				

Копировал

Формат А1

Взам. инв. №	Подп. и дата	Инв. № подл.

Альбом 9

Позиция	Наименование и техническая характеристика	Тип, марка, обозначение документа, номер опросного листа	Код оборудования, изделия, материала	Завод-изготовитель	Единица измерения	Количество	Масса единицы, кг	Примечание
1	2	3	4	5	6	7	8	9
	ТЕЛЕФОНИЗАЦИЯ							
	Оборудование							
	Мини АТС 3 внешних 8 внутренних линий	~~KX-TEB308~~ KX-TEB30RU		Panasonic	шт	1		
	Кабель резервной аккумуляторной батареи	KX-A227		Panasonic	шт	1		
	Аккумуляторная батарея резервного питания 12Вх7А/ч	АБК		EKF	шт	2		
	Щит ЩМП-1-1 (395*310*150)	0905-0053		Электрокомплекс	шт	1		для установки батарей резервного питания
	Коробка телефонная распределительная	ТВС-10			шт	1		
	Материалы							
	Провод телефонный распределительный	ТРП 2х0.5		КазМетСервисАтырау	м	370		
	Розетка телефонная	RJ-11		EKF	шт	6		
	Кабель UTP 4х2х0.5 кат.5е			КазМетСервисАтырау	м	4		
	Коннектор RJ-11			EKF	шт	8		
	Труба поливинилхлоридная, d=50мм	ПВХ-50		EKF	м	12		для прокладки кабеля по стояку
	Труба поливинилхлоридная гофрированная, d=16мм	ПВХ-16		EKF	м	370		
	Площадка для кабельных хомутов (100 шт)		10-104	KSC	шт	7		

Примененное оборудование носит рекомендательный характер и при привязке проекта возможен подбор альтернативного телекоммуникационного оборудования с сохранением технических характеристик.

Взам. инв. N | Подпись и дата | Инв. N подл.

Разраб.	Донгузова		10.19
Проверил	Таспаев		
ГИП	Таспаев		
Инв. N			

Изм.	Кол. уч.	Лист	N док.	Подпись	Дата

ГИП	Даукараев		
Гл.спец.	Данилкина		
Разработал	Ельдымбаев		
Проверил	Ельдымбаев		
Н.контр.	Данилкина		

Привязан 25-19-СС

Привязка проектно сметной документации на строительство дома культуры на 300 мест в п. Жана Каратон Жалыойского р-на Атырауской области

Листов

ТП РК 300 СДК (IVА, IVГ)-2.2-2013-СС.С

Сельский Дом культуры на 300 мест для IVА, IVГ климатических подрайонов с обычными геологическими условиями

Сельский Дом культуры на 300 мест

Стадия	Лист	Листов
РП	1	3

Спецификация оборудования, изделий и материалов

АО "КазНИИСА"

Формат А3

Альбом 9

Позиция	Наименование и техническая характеристика	Тип, марка, обозначение документа, номер опросного листа	Код оборудования, изделия, материала	Завод-изготовитель	Единица измерения	Количество	Масса единицы, кг	Примечание
1	2	3	4	5	6	7	8	9
	Хомуты кабельные (100 шт)				к-т	7		
	Дюбель 6х60 (100шт)			Центр Крепежа	к-т	7		
	РАДИОФИКАЦИЯ							
	Оборудование							
	Трансформатор абонентский	ТАМУ-25		EKF	шт	1		
	Радиостойка РС-1 в комлекте:	РС-1-1,9		EKF	шт	1		
	Ствол стойки Ø 60,0, L=1900 – 1шт							
	Хомут крепления траверсы – 1шт							
	Траверса съёмная для стоек типа РСІ –1шт							
	Штырь ШТ-16С –2шт							
	Колпачок КП-16 –2шт							
	Изолятор ТФ –16 –2шт							
	Болт М16х30 –2шт							
	Гайка М16 –4шт							
	Шайба 16 –4шт							
	Материалы							
	Провод радиотрансляционный	ПРППМ 2х1,2		КазМетСервисАтырау	м	180		
	Провод радиотрансляционный	ПРППМ 2х0,6		КазМетСервисАтырау	м	40		
	Коробка ответвительная	УК-2П		EKF	шт	5		
	Коробка ограничительная	УК-2Р		EKF	шт	6		
	Розетка радио	РПВ-2		EKF	шт	6		
	Воронка Т-образная вводная			EKF	шт	1		

Взам. инв. N | Подпись и дата | Инв. N подл.

Привязан	25-19-СС									
Разраб.	Донгузова		10.19							ТП РК 300 СДК (IVА, IVГ)-2.2-2013-СС.С
Проверил	Таспаев									
ГИП	Таспаев									
Инв. N				Изм.	Кол.уч.	Лист	N док.	Подпись	Дата	

Лист 2

Формат А3

Альбом 9

Позиция	Наименование и техническая характеристика	Тип, марка, обозначение документа, номер опросного листа	Код оборудования, изделия, материала	Завод-изготовитель	Единица измерения	Количество	Масса единицы, кг	Примечание
1	2	3	4	5	6	7	8	9
	Проволока для оттяжек d=5мм				м	15		
	Стяжка винтовая для стойки РС-I			Центр Крепежа	шт	3		
	Крепежные металлические изделия			Центр Крепежа	кг	2		
	Сталь круглая оцинкованная, d=6мм			Центр Крепежа	м	20		заземление
	Труба поливинилхлоридная, d=50мм	ПВХ-50		Центр Крепежа	м	6		для прокладки кабеля по стояку
	Труба поливинилхлоридная гофрированная, d=16мм	ПВХ-16		Центр Крепежа	м	220		
	Площадка для кабельных хомутов (100 шт)		10-104	KSC	шт	4		
	Хомуты кабельные (100 шт)				к-т	4		
	Дюбель 6х60 (100шт)			Центр Крепежа	к-т	4		
	ЭЛЕКТРОЧАСОФИКАЦИЯ							
	Оборудование							
	Часы вторичные, 432х196х6мм,220В,12 Вт, высота знака 114мм.	Standing 114R		Standing	шт	16		
	Блок гальванической развязки			Standing	шт	16		
	Часовая станция с функцией управления звонками по запрограммированному заранее расписанию, 220В, 3А . Управление пульт, с ПК	Standing		Standing	шт	1		
	Материалы							
	Коробка универсальная, ответвительная	УК-2П		EKF	шт	15		
	Кабель категори 5е/ UTP, 4 пары (коробка 305м)		19C-U5-03GY-B305	EuroLAN	м	220		
	Кабель силовой	ШВВП 2х0,75		АО"Казэнергокабель"	м	220		
	Площадка для кабельных хомутов (100 шт)		10-104	KSC	шт	4		
	Хомуты кабельные (100 шт)			EKF	шт	4		
	Дюбель 6х60 (100шт)			Центр Крепежа	шт	4		
	Труба поливинилхлоридная, d=50мм	ПВХ-50		EKF	м	6		

Взам. инв. N | Подпись и дата | Инв. N подл.

Привязан	25-19-СС									
Разраб.	Донгузова		10.19							ТП РК 300 СДК (IVA, IVГ)-2.2-2013-СС.С
Проверил	Таспаев									Лист 3
ГИП	Таспаев									
Инв. N				Изм.	Кол. уч.	Лист	N док.	Подпись	Дата	

Формат А3