ЖАЙЫК СТРОЙ ПРОЕКТ
ТОВАРИЩЕСТВО С ОГРАНИЧЕННОЙ ОТВЕТСТВЕННОСТЬЮ

Рабочий проект

Строительство дома культуры на 300 мест в поселке Жана Каратон Жылыойского района Атырауской области. Привязка

Электроснабжение наружное. Котельная

25–19–ЭС. Котельная

Директор Сейткалиев А.Б.

Главный инженер проекта Таспаев А.М.

г.Уральск

Ведомость рабочих чертежей основного комплекта

Лист	Наименование	Примечание
1	Общие данные	
2	План размещения оборудования электрообогреба футляра	

Ведомость ссылочных и прилагаемых документов

Обозначение	Наименование	Примечание
СП РК 4.04-106-2013*	Электрооборудование жилых и общественных	
с изм. 2019.11.06	зданий. Правила проектирования	
СН РК 2.04-01-2011	Естественное и искусственное освещение	
ПУЭ РК 2015г с изм. 2017-12-25	Правила устройства электроустановок Республики Казахстан	
ГОСТ 21.210-2014	СПДС.Условные графические изображения электрооборудования и проводок на планах	
СН РК 4.04-07-2013	Электротехнические устройства	
ГОСТ 21.608-84	СПДС. Правила выполнения рабочей документации внутреннего электрического освещения	
ГОСТ 21.613-2014	СПДС. Правила выполнения рабочей документации силового электрооборудования	
N541-IV от 13.01.2012 ЗРК	Об энергосбережении и повышении энергоэффективности	
N393 от 31.03.2018	Об утверждении нормативных значений мощности в электрических сетях индивидуальных предпринимателей и юридических лиц	
	Прилагаемые документы	
25-19- ЭС.СО	Спецификация оборудования, изделия и материалы	

Основные показатели

N	Наименование	Ед. изм.	числовые значения
1	Напряжение на вводе	В	380/220
2	Категория электроснабжения		III
3	Расчетная мощность	кВт	3.96
4	Расчетный ток	А	19.8
5	Коэффициент мощности		0.93

Общие указания

Проект электроснабжения выполнить согласно СП РК4.04-106-13* с изм. 2019.11.06, ПУЭ РК-15 с изм. 2017-12-25.

По степени надежности электроприемники относятся к III категори.

В качестве вводно-распределительного устройства принят распределительный щит ШУ-ТМ-3, который запитываеться БМК.

Принцип работы системы обогрева футляра служит щит управления ЩУ-ТМ-3, в котором установлен капилярный термостат КМ/Ex в комплекте с датчиком температуры.

Напряжение сети 380/220 В.

Для защиты обслуживающего персонала от поражения электрическим током предусматривается устройство заземления .

Заземление выполняется согласно требований раздел 7 параграф 1 п.143 п.п.1 ПУЭ РК 2015. Заземление оборудования выполняется полосовой сталью и выводится на контур заземления.

Проектом предусматривается прокладку саморегулируемого нагревательного кабеля 60FSPw-CF по поверхности емкости для воды.

Греющий кабель крепится алюминевой клейкой лентой к наружной поверхности резервуара до установки теплоизоляции.

Условные обозначения выполнены по ГОСТ 21.210-2014

Согласовано: Гл.спец. | Гл.спец. ВК. | Гл.арх.

Взам.инв.N | Подпись и дата | Инв.N подл.

Изм.	Колуч	Лист	N Док	Подп.	Дата
Инженер		Донгузова			01.22
Н. КОНТР.		Кулмуханбетов			
ГИП		Таспаев			

25-19-ЭС.Котельная

«Привязка ПСД на Строительство Дом культуры на 300 мест в п. Жана-Каратон Жылыойского района Атырауской области »

БМК | Стадия: РП | Лист: 1 | Листов: 2

Общие данные

ЖАЙЫК СТРОЙ ПРОЕКТ
ТОВАРИЩЕСТВО С ОГРАНИЧЕННОЙ ОТВЕТСТВЕННОСТЬЮ

Спецификация (V=5м3)

Поз.	Обозначение	Наименование	Кол.	Масса ед.,кг	Примечание
1		Шкаф управления	1		шт
		Электрообогревом 380В; 16А			
2		Саморегулируемый параллельный	7		м
		греющий кабель			
		60FSPw-CF; 220В 60Вт/м			
3		Коробка разветвительная;	1		1КК1
		IP65;ABOX 060;			
4	ТУ 36-22-85	Стойка К305МУХЛ2 для	1		
		установки аппаратов			
5		Капилярный термостат	1		1RR
		в комплекте с датчиком; КМ/Ex			
6		Комплект для заделки	2		
		кабеля TK/FSx/T/EX			
7		Ответвление для устройства	2		
		DESTU; DESTU/T/H			
8		Клейкая лента из стеклоткани	1		рулон.
		12мм 50м FT/HTS			
9		Алюминиевая клейкая лента ЛАС	1		рулон.
10		Предупредительная	3		
		самоклеющаяся этикетка; CL/R			
11		Устройство ввода кабеля под	2		
		теплоизоляцию LEK/U			
	ГОСТ 16442-80*	Кабель силовой бронированный,			
		с медными жилами ВБбШВ 660В			
		сеч: (3х2.5)	4		
	ГОСТ 1508-78*	Кабель контрольный бронирован-			
		ный, с медными жилами КВБбШВ			
		сеч: (4х1.5)	4		

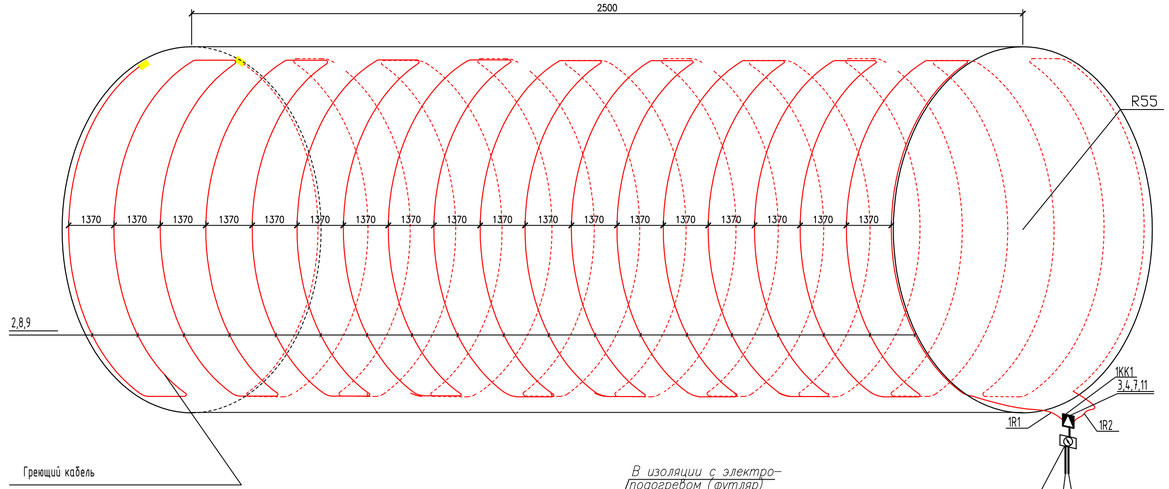

Греющий кабель

крепится алюминевой клейкой лентой к наружной поверхности резервуара до установки теплоизоляции.

Расположение кабеля уточнить с учетом крепления теплоизоляции

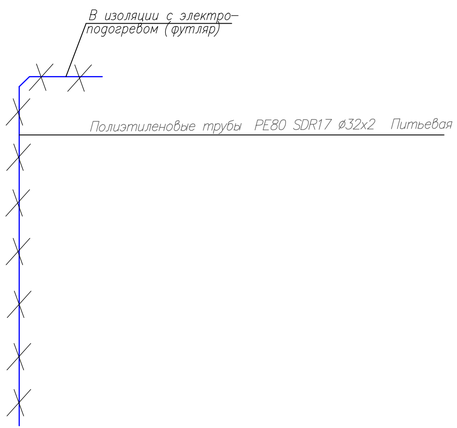

Принципиальная схема питания электрообогрева. (футляра)

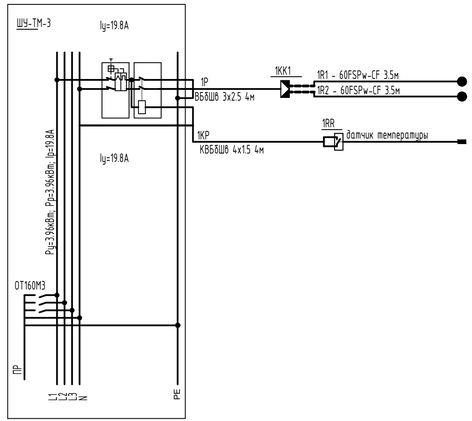

Условные обозначения

- Саморегулируемый греющий кабель.
- Концевая заделка
- 1RR — Предохранительный термостат
- 1КК1 — Коробка соединительная
- 1;...11 — Номера позиций по спецификации

Согласовано:

Гл.арх.	Погодаева
Гл.спец. ВК	Альжанов
Гл.спец.	

Взам.инв.N

Подпись и дата

Инв.N подл.

Изм.	Кол.уч.	Лист	N.Док.	Подп.	Дата
Инженер		Донгузова			01.22
Н.КОНТР.		Кулмуханбетов			
ГИП		Таспаев			

25–19–ЭС Котельная

«Привязка ПСД на Строительство Дом культуры на 300 мест в п. Жана-Каратон Жылыойского района Атырауской области»

БМК

Стадия	Лист	Листов
РП	2	2

План размещения оборудования электрообогрева футляра

ЖАЙЫК СТРОЙ ПРОЕКТ

Позиция	Наименование и техническая характеристика	Тип, марка,обозначение документа опросного листа			Единица измерения	Количество	Масса единицы, кг	Примечание
1	2	3	4	5	6	7	8	9
	Оборудование электрообогрева							
1	Шкаф управления электрообогревом, на ток 16А; IP54	ШУ-ТМ-3		EKF	шт	1		
2	Саморегулируемый параллельный греющий кабель 220В 60Вт/м	60FSPw-CF		EKF	м	7		
3	Коробка монтажная	IP65; ABOX 060		EKF	шт	2		
4	Стойка для установки аппаратов	К305МУХЛ2; ТУ 36-22-85		EKF	шт	2		
5	Капилярный термостат в комплекте с датчиком	KM/Ex		EKF	шт	2		
6	Комплект для заделки кабеля	TK/FSx/T/Ex		EKF	шт	4		
7	Ответвление для устройства DESTU	DESTU/T/H		EKF	шт	4		
8	Клейкая лента из стеклоткани 12мм 50м	FT/HTS/Ex		EKF	рулон	2		
9	Алюминиевая клейкая лента	ЛАС		EKF	рулон	2		
10	Предупредительная самоклеющаяся этикетка	CL/R		EKF	шт	12		
11	Устройства для ввода кабеля	DESTU/Ex		EKF	шт	4		
12	Кабель с медными жилами ВБбШВ 3х4 мм^2 ГОСТ 1508-78	ВБбШВ-1000		АО"Казэнергокабель"	м	4		
13	Кабель с медными жилами КВБбШВ 4х1,5 мм^2	КВБбШВ-660		АО"Казэнергокабель"	м	4		

Согласовано:
Гл.спец. Альжанов
Гл.спец. ВК. Поегодаева
Гл.арх.

Взам.инв.N
Подпись и дата
Инв.N подл.

Изм.	Колуч	Лист	N.Док	Подп.	Дата
Инженер		Донгузова			01.22
Н. КОНТР.		Кулмуханбетова			
ГИП		Таспаев			

25–19–ЭС

«Привязка ПСД на Строительство Дом культуры на 300 мест в п. Жана-Каратон Жылыойского района Атырауской области »

БМК

Стадия	Лист	Листов
РП	1	1

Спецификация оборудования, изделия и материалы

ЖАЙЫК СТРОЙ ПРОЕКТ
ТОВАРИЩЕСТВО С ОГРАНИЧЕННОЙ ОТВЕТСТВЕННОСТЬЮ