Генпроектировщик ТОО «САНЖАРПРОЕКТСЕРВИС»
ГСЛ № 21012897 от 19.03.2021 года.

Проектировщик ТОО "ПроектГруппСервис" ГСЛ №20004790

# Р А Б О Ч И Й  П Р О Е К Т

## «Укладка брусчатки улиц в г. Кульсары Жылыойского района Атырауской области»

Генеральный план
№36
253

Директор
ТОО "СанжарПроектСервис" Абдуллаева А.С.

Главный инженер проекта — Абдукаримов О.

Директор
ТОО "ПроектГруппСервис" Айтекеев А.А.

Кызылорда 2022г.

## Ведомость рабочих чертежей основного комплекта

| Лист | Наименование | Примечание |
|---|---|---|
| 1 | Общие данные | |
| 2 | Ситуационная схема | |
| 3 | Генеральный план. Разбивочный план | М 1:500 |
| 4 | План расположение малых архитектурных форм | М 1:500 |
| 5 | План организации рельефа | М 1:500 |
| 6 | План земляных масс | М 1:500 |

## Ведомость ссылочных и прилагаемых документов

| Обозначение | Наименование | Примечание |
|---|---|---|
| Ссылочные документы | | |
| СН РК 3.01-01-2013<br>СП РК 3.01-101-2013 | Градостроительство. Планировка и застройка городских и сельских населенных пунктов. | |
| ГОСТ 21.508-93 | Правила выполнения рабочей документации генеральных планов предприятий, сооружений и жилищно-гражданских объектов. | |
| СП РК 3.01-105-2013 | Благоустройство территории населенных пунктов. | |
| СТ РК 21.101-2002 | Основные требования к проектной и рабочей документации. | |
| Прилагаемые документы | | |
| | Схема установки бортовых камней на въездах к жилым домам (тротуар) | ГП/ПР. лист-1 |
| | | |

## Технико-экономические показатели

| № п/п | Наименование | Ед. изм. | Кол-во. | % к общ. пл. | Примечание |
|---|---|---|---|---|---|
| 1 | Площадь проектируемого участка в условных границах | м2 | 391.8 | 100% | |
| 2 | Площадь покрытий | м2 | 391.8 | 100% | |
| | | | | | |

## Общие указания:

- Проект разработан на основании задания на проектирования выданного заказчиком
- Проект выполнен по материалом инженерно-геодезических изысканий, выполненных ТОО "СанжарПроектСервис" в сентябре 2022 года.
- Система координат - местная, Система высот - Балтийская.
- Чертежи разработаны в соответствии с действующими в РК нормами, правилами и стандартами.

## Планировочные решения:

- По существующему положению на проектируемом участке тротуар отсутствует.
- Длина улицы №36 317,7 метра, ширина 1,2 метра.
- Устройство покрытия на тротуарах предусмотрены из тротуарных плиток В22,5 (с заполнением швов из песка) ГОСТ 17608-2017 h=60мм, отсев из мелкофракционного щебня фракции 5-10 М800 ГОСТ 8267-93. h=50мм, щебень фракции 20-40 М600 по способу заклинки из мелкофракционного 10-20 мм щебня ГОСТ 8267-93 h=100мм и уплотненный грунт К=0.95.
- Бордюры предусмотрены по ГОСТ 6665-91 тип БР 100.20.8.
- Основания бордюров из бетона В 7,5/М100 ГОСТ 26633-91 и щебеня фракции 20-70 М600 h=100мм

Настоящий проект соответствует требованиям нормативных, экологических, санитарно-гигиенических, противопожарных документов и других норм, действующих на территории Республики Казахстан и обеспечивает безопасность продукции для жизни, здоровья людей, имущества, охрану окружающей среды.

Главный архитектор проекта Айтекеев А.

| Взам. инв.№ | Подпись и дата | Инв.№ подл. |
|---|---|---|
| | | |

| Изм. | Кол.уч | Лист | № док | Подпись | Дата | № 030-2022-ГП | | |
|---|---|---|---|---|---|---|---|---|
| | | | | | | Укладка брусчатки улиц в г. Кульсары Жылыойского района Атырауской области | | |
| ГАП | | Айтекеев А. | | | 10.22. | №36 257 | Стадия | Лист | Листов |
| Разраб. | | Кушенов Е. | | | 10.22. | | РП | 1 | - |
| Проверил | | Айтекеев А. | | | 10.22. | Общие данные | г. КЫЗЫЛОРДА 2022 г. | | |

# СИТУАЦИОННАЯ СХЕМА

Проектируемый участок тротуара

| Взам. инв.№ | Подпись и дата | Инв.№ подл. |
|---|---|---|
| | | |

| Изм. | Кол.уч | Лист | № док | Подпись | Дата |
|---|---|---|---|---|---|
| ГАП | | Айтекеев А. | | | 10.22. |
| Разраб. | | Кушенов Е. | | | 10.22. |
| Проверил | | Айтекеев А. | | | 10.22. |

№ 030-2022-ГП

Укладка брусчатки улиц в г. Кульсары Жылыойского района Атырауской области

| Стадия | Лист | Листов |
|---|---|---|
| РП | 2 | - |

№36
257

Ситуационная схема

ПРОЕКТ ГРУПП СЕРВИС

г. КЫЗЫЛОРДА
2022 г.

# ГЕНЕРАЛЬНЫЙ ПЛАН. РАЗБИВОЧНЫЙ ПЛАН М 1:500

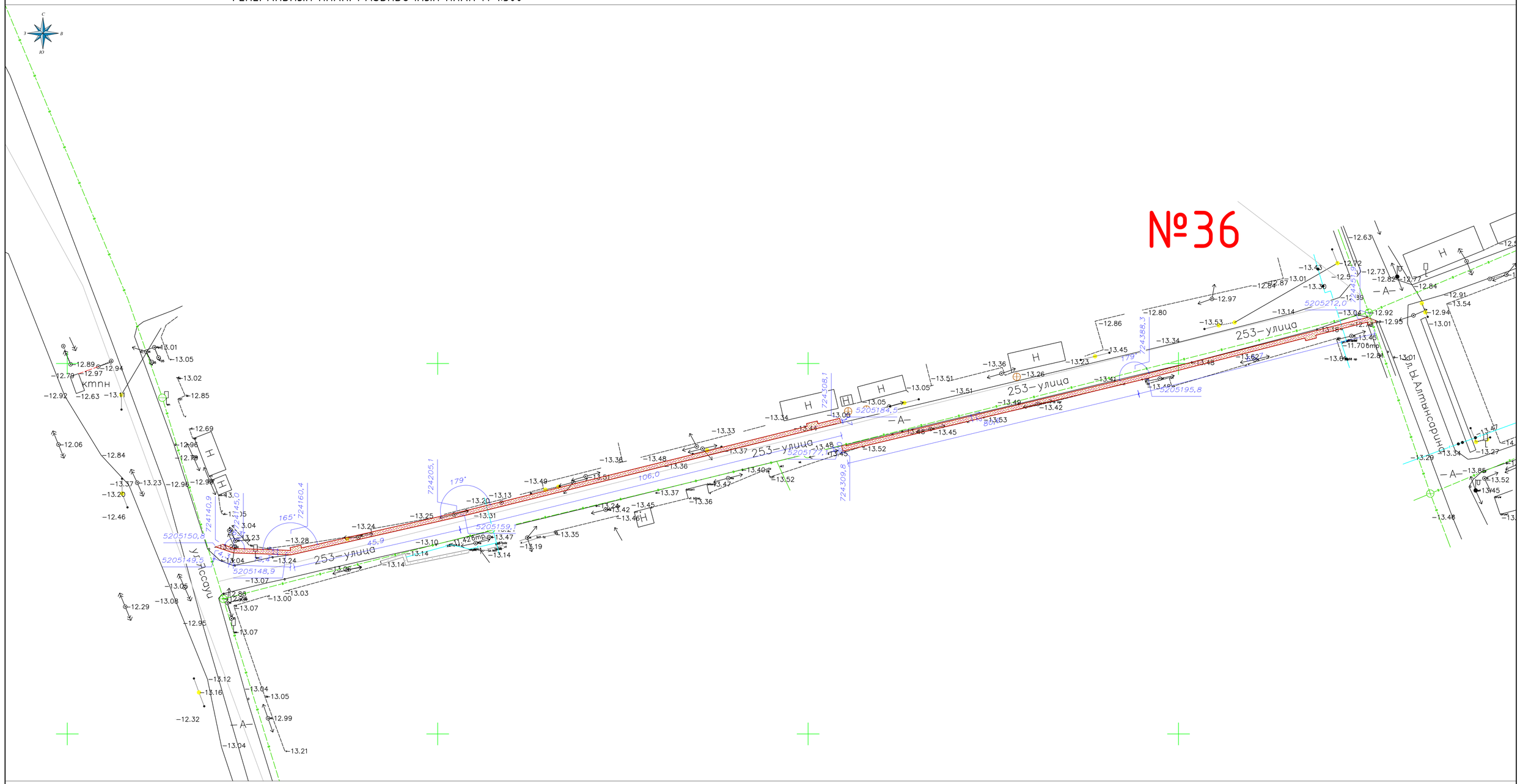


## Ведомость тротуаров, дорожек и площадок

| Поз. | Наименование | Тип | Площадь покрытия, м2 | Примечание |
|---|---|---|---|---|
| 1 | Тротуар с бортовым камнем БР 100.20.8, L=651 м | 1 | 391.8 | |
| | | | | |

## УСЛОВНЫЕ ОБОЗНАЧЕНИЯ

- Проектируемое покрытие по тротуарам
- КН — Существующие здания и сооружения
- В — Существующий водопровод
- Г — Существующий газопровод
- Существующие опоры электроснабжения
- V — Существующие линии связи

Примечание:
- Цвет покрытия из тротуарных плит выполнить из красного цвета

| Изм. | Кол.уч | Лист | № док | Подпись | Дата |
|---|---|---|---|---|---|
| ГАП | | Айтекеев А. | | | 10.22. |
| Разраб. | | Кушенов Е. | | | 10.22. |
| Проверил | | Айтекеев А. | | | 10.22. |

№ 030-2022-ГП

Укладка брусчатки улиц в г. Кульсары Жылыойского района Атырауской области

№36
257

| Стадия | Лист | Листов |
|---|---|---|
| РП | 3 | - |

Генеральный план. Разбивочный план

ПРОЕКТ ГРУПП ОБРАЗО

г. КЫЗЫЛОРДА 2022 г.

Взам. инв.№ | Подпись и дата | Инв.№ подл.

# ПЛАН РАСПОЛОЖЕНИЯ МАЛЫХ АРХИТЕКТУРНЫХ ФОРМ М 1:500

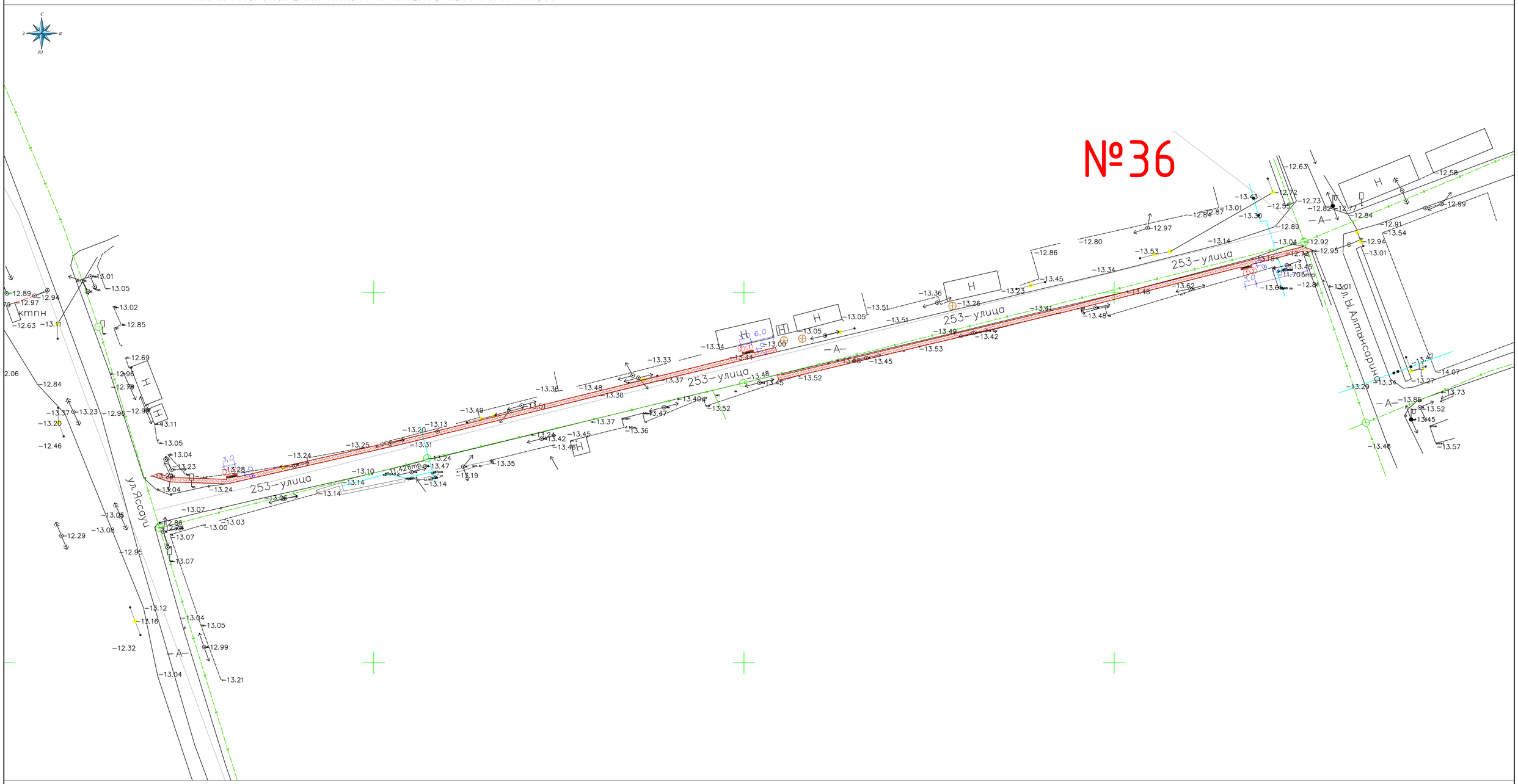


## Ведомость малых архитектурных форм

| Поз. | Условное изображение | Наименование | Кол. шт. | Примечание |
|---|---|---|---|---|
| 1 | | Скамья «Статус» со спинкой | 3 | УСН РК 8.02-03-2020 8601-0302-0310 |
| 2 | | Урна "Сатурн" | 3 | УСН РК 8.02-03-2020 8601-0303-0204 |

## УСЛОВНЫЕ ОБОЗНАЧЕНИЯ

- Проектируемое покрытие по тротуарам
- КН — Существующие здания и сооружения
- В — Существующий водопровод
- Г — Существующий газопровод
- Существующие опоры электроснабжения
- V — Существующие линии связи

| Изм. | Кол.уч | Лист | № док | Подпись | Дата | № 030-2022-ГП | | | |
|---|---|---|---|---|---|---|---|---|---|
| | | | | | | Укладка брусчатки улиц в г. Кульсары Жылыойского района Атырауской области | | | |
| ГАП | | Айтекеев А. | | | 10.22. | №36 257 | Стадия | Лист | Листов |
| Разраб. | | Кушенов Е. | | | 10.22. | | РП | 4 | - |
| Проверил | | Айтекеев А. | | | 10.22. | План расположение малых архитектурных форм | г. КЫЗЫЛОРДА 2022 г. | | |

Взам. инв.№ | Подпись и дата | Инв.№ подл.

# ПЛАН ОРГАНИЗАЦИИ РЕЛЬЕФА М 1:500

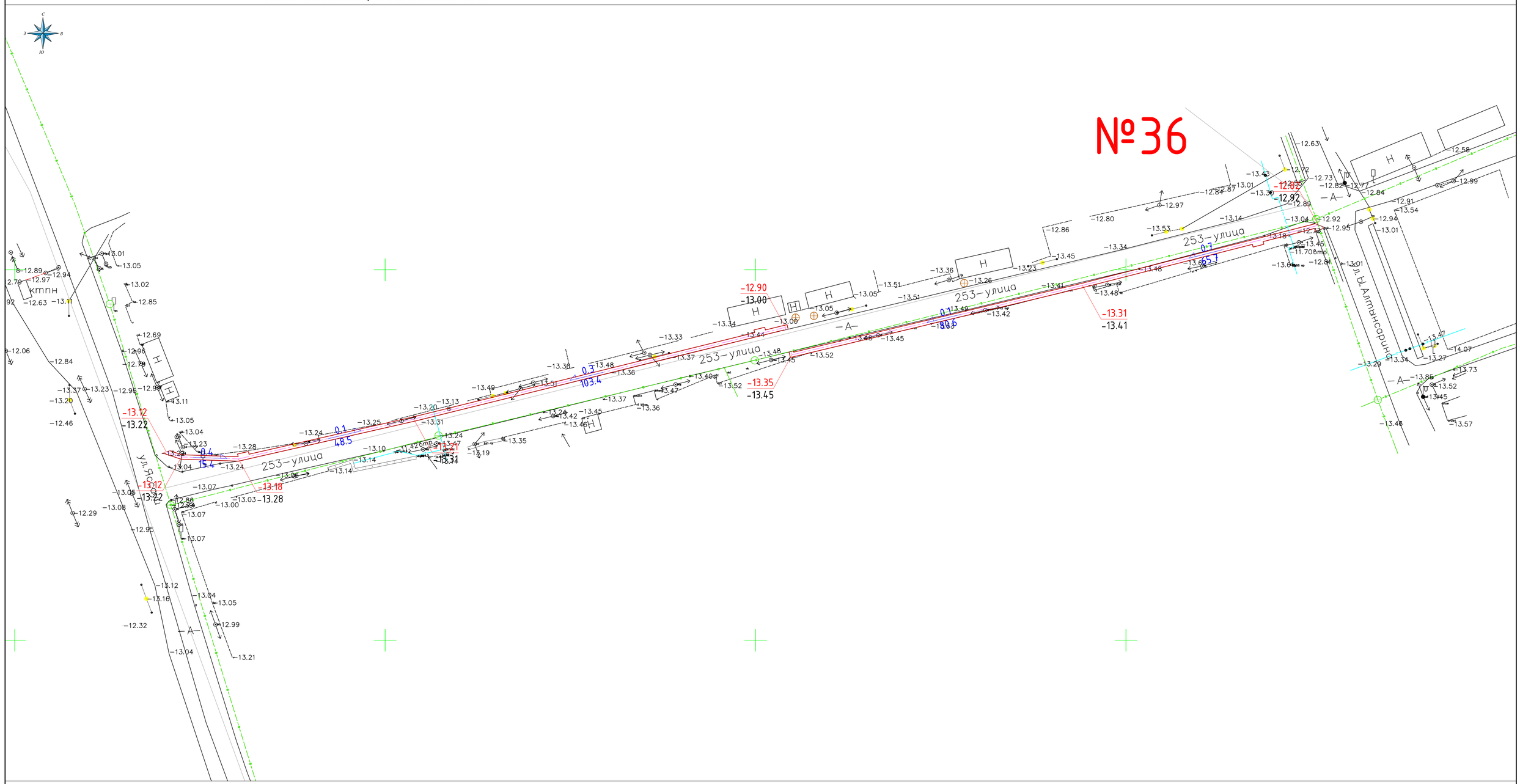


## УСЛОВНЫЕ ОБОЗНАЧЕНИЯ

| | | |
|---|---|---|
| 126.80 | Проектная (красная) | отметка точки |
| 126.59 | Существующая (черная) | перелома уклона |
| i=0.001‰ | Продольный уклон в ‰ | |
| 21.7 | Протяжение данного уклона в метрах | |

| Изм. | Кол.уч | Лист | № док. | Подпись | Дата | № 030-2022-ГП | | | |
|---|---|---|---|---|---|---|---|---|---|
| | | | | | | Укладка брусчатки улиц в г. Кульсары Жылыойского района Атырауской области | | | |
| ГАП | | Айтекеев А. | | | 10.22. | №36 257 | Стадия | Лист | Листов |
| Разраб. | | Кушенов Е. | | | 10.22. | | РП | 5 | - |
| Проверил | | Айтекеев А. | | | 10.22. | План организации рельефа | г. КЫЗЫЛОРДА 2022 г. | | |

Взам. инв.№ | Подпись и дата | Инв.№ подл.

# ПЛАН ЗЕМЛЯНЫХ МАСС М 1:500

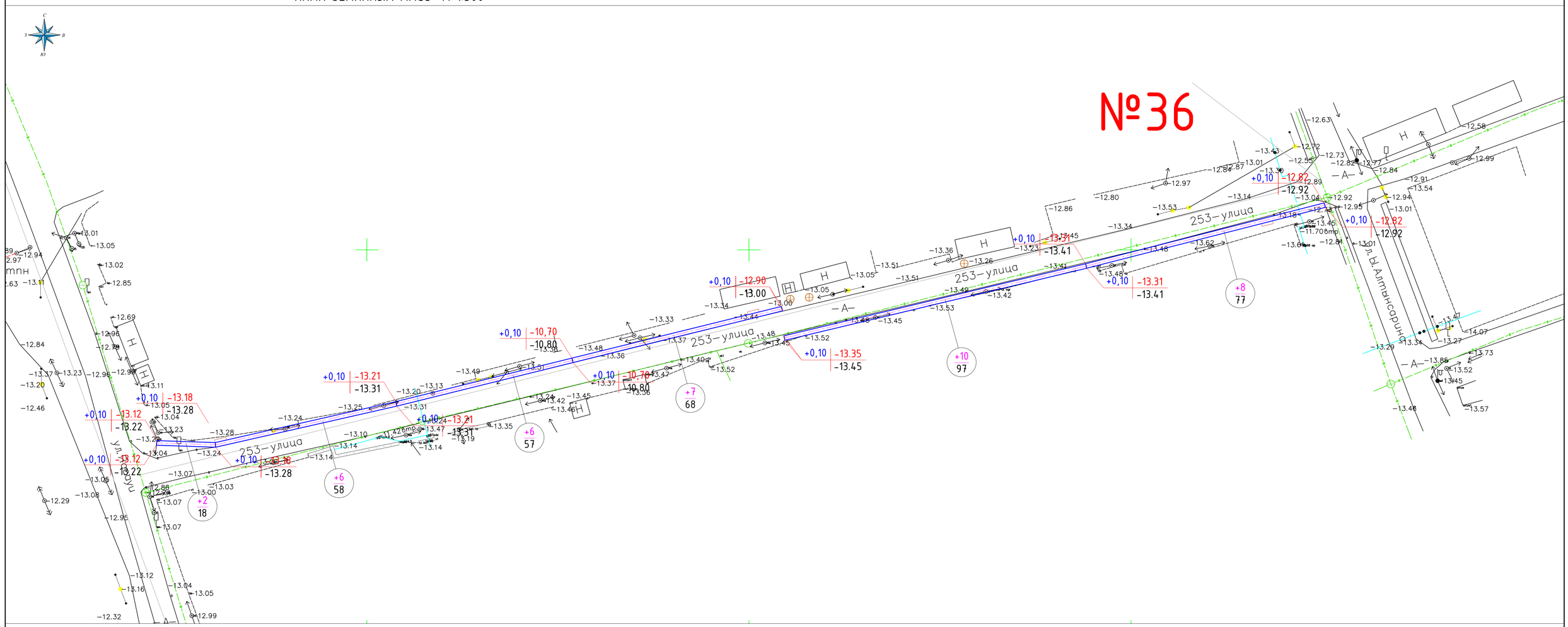


| | | | | | | | | |
|---|---|---|---|---|---|---|---|---|
| насыпь | +2 | +6 | +6 | +7 | +10 | +8 | Итого: м3 | +39 |
| выемка | | | | | | | | |

## Ведомость объемов земляных масс

| Наименование грунта | Количество, м3 | | | | Примечание |
|---|---|---|---|---|---|
| | На участке | | За участком | | |
| | Насыпь (+) | Выемка (–) | | | |
| 1. Грунт планировки территории | 39 | | | | ГП (6) |
| 2. Вытесненный грунт | | 82 | | | |
| в т. ч. при устройстве: | | | | | |
| а) подземных частей зданий (сооружений) | | | | | |
| б) автодорожных покрытий | | (82) | | | ГП (3) |
| в) железно-дорожных путей | | | | | |
| г) подземных сетей | | | | | |
| д) водоотводных сетей | | | | | |
| е) плодородной почвы на уч-х озеленения | | | | | |
| 3. Грунт для устройства высоких полов | | | | | |
| зданий и обвалований сооружений | | | | | |
| 4. Поправка на уплотнение К=1.05 | 2 | | | | |
| Всего пригодного грунта | 41 | 82 | | | |
| 5. Избыток пригодного грунта | 41 | | | | |
| 6. Грунт непригодный для устройства насыпи | | | | | |
| оснований зданий, сооружений и подлежащий | | | | | |
| удалению с территории (торф) | | | | | |
| 7. Плодородный грунт, всего, | | | | | |
| в т. ч.: | | | | | |
| а) используемый для озеленения территории | | | | | |
| б) избыток плодородного грунта | | | | | |
| (рекультивация земель) | | | | | |
| 8. Итого перерабатываемого грунта | 82 | 82 | | | |

## УСЛОВНЫЕ ОБОЗНАЧЕНИЯ

| | |
|---|---|
| 126.80 / 126.59 | Проектная (красная) / Существующая (черная) отметкаточки перелома уклона |
| i=0.001‰ / 21.7 | Продольный уклон в ‰ / Протяжение данного уклона в метрах |

| Изм. | Кол.уч | Лист | № док | Подпись | Дата | № 030-2022-ГП | | | |
|---|---|---|---|---|---|---|---|---|---|
| | | | | | | Укладка брусчатки улиц в г. Кульсары Жылыойского района Атырауской области | | | |
| ГАП | | Айтекеев А. | | | 10.22. | №36 257 | Стадия | Лист | Листов |
| Разраб. | | Кушенов Е. | | | 10.22. | | РП | 6 | - |
| Проверил | | Айтекеев А. | | | 10.22. | План земляных масс | г. КЫЗЫЛОРДА 2022 г. | | |

Взам. инв.№ | Подпись и дата | Инв.№ подл.

# СХЕМА УСТАНОВКИ БОРТОВЫХ КАМНЕЙ НА ВЪЕЗДАХ К ЖИЛЫМ ДОМАМ (ТРОТУАР)

## ПЛАН

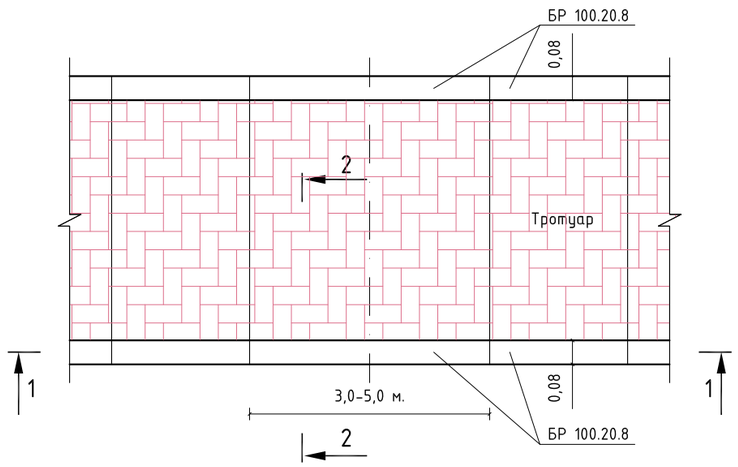


## СХЕМА ВЪЕЗДА К ЖИЛЫМ ДОМАМ

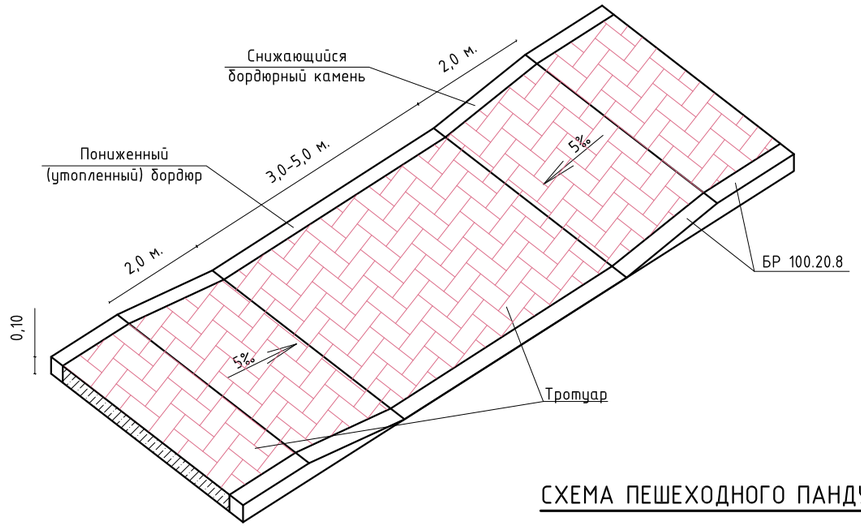


## 1-1

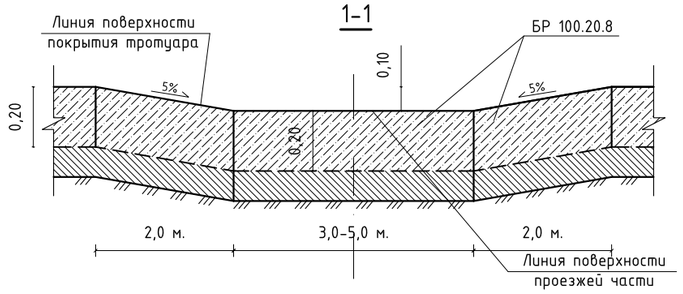


## Тротуар ТИП-1
## 2-2

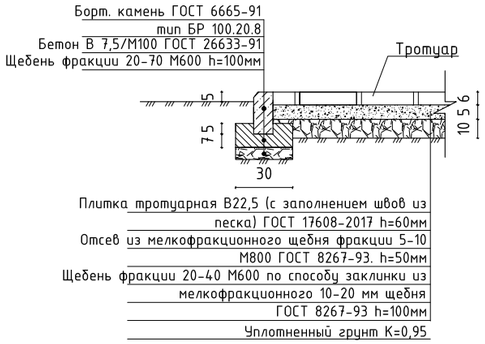


## СХЕМА ПЕШЕХОДНОГО ПАНДУСА

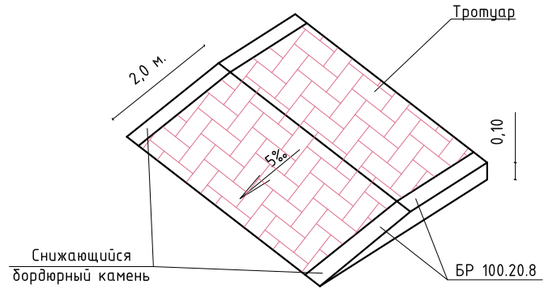


Примечание:
- Цвет покрытия из тротуарных плит выполнить из крассного цвета

| Взам. инв.№ | Подпись и дата | Инв.№ подл. |
|---|---|---|
| | | |

| Изм. | Кол.уч | Лист | № док | Подпись | Дата | | | | |
|---|---|---|---|---|---|---|---|---|---|
| | | | | | | № 030-2022-ГП/ПР | | | |
| | | | | | | Укладка брусчатки улиц в г. Кульсары Жылыойского района Атырауской области | | | |
| ГАП | | Айтекеев А. | | | 10.22. | ТРОТУАР | Стадия | Лист | Листов |
| Разраб. | | Кушенов Е. | | | 10.22. | | РП | 1 | - |
| Проверил | | Айтекеев А. | | | 10.22. | СХЕМА УСТАНОВКИ БОРТОВЫХ КАМНЕЙ НА ВЪЕЗДАХ К ЖИЛЫМ ДОМАМ | ПРОЕКТ ГРУПП СЕРВИС | г. КЫЗЫЛОРДА 2022 г. | |

| | | | |
|---|---|---|---|
| 8601-0302-0310 - Скамья «Статус» со спинкой | 1 | Фундамент монолитный бетонный, металлическая конструкция с деревянными сиденьем и спинкой, с декоративными металлическими вставками. Габаритные размеры конструкции: длина-2,0 м; ширина-0,8 м; высота башни -0,9 м; высота площадки - 0,5 м; масса-45 кг | 1. Разработка грунта ручным способом. 2. Погрузка лишнего грунта вручную на автомобили-самосвалы. 3. Отвозка лишнего грунта на расстояние 1 км. 4. Работа на отвале. 5. Обратная засыпка. 6. Устройство щебеночной подготовки. 7. Доставка конструкции на площадку (учтено расстояние - 30 км). 8. Установка конструкции в углублениях для фундаментов. 9. Устройство бетонных фундаментов – столбов |
| 8601-0303-0204 - Урна "Сатурн" | 2 | Фундамент монолитный бетонный; металлическая конструкция Габаритные размеры конструкции: длина -0,375 м; глубина-0,32 м; высота – 0,82 м; V бака = 40 л; масса – 7,6 кг | 1. Разработка грунта ручным способом. 2. Погрузка лишнего грунта вручную на автомобили-самосвалы. 3. Отвозка лишнего грунта на расстояние 1 км. 4. Работа на отвале. 5. Обратная засыпка. 6. Устройство щебеночной подготовки. 7. Доставка конструкции на площадку (учтено расстояние - 30 км). 8. Установка конструкции в углублениях для фундаментов. 9. Устройство бетонных фундаментов – столбов |
| 8601-0302-0702 - Скамейка из мрамора белоснежного с деревянными спинкой и настилом, модель "Классик" | 3 | Модульная конструкция из крошки мрамора с деревянными элементами (сиденьем и спинкой). Габаритные размеры конструкции: длина-2,0 м; ширина-0,8 м; высота башни -0,8 м; высота площадки -0,45 м; масса- 70 кг | 1.Доставка модулей конструкции на площадку (учтено расстояние - 30 км). 2. Сборка модулей конструкции (болтовое соединение) |
| 8601-0303-0401 - Урна из мраморного камня, модель: Artem | 4 | Конструкция из мраморного камня Габаритные размеры конструкции: диаметр -0,40 м; высота -0,75 м; V вставки = 60 л; масса -80 кг | 1. Доставка готовой конструкции на площадку (учтено расстояние - 30 км). 2. Выгрузка конструкции на установленное место. |

Примечание:
Эскизы МАФ приняты в соответствии с УСН РК 8.02-03-2021 «Элементы внешнего благоустройства зданий и сооружений. Малые архитектурные формы».

| Изм. | Кол.уч | Лист | № док | Подпись | Дата | | | | |
|---|---|---|---|---|---|---|---|---|---|
| | | | | | | № 030-2022-ГП/ПР | | | |
| | | | | | | Укладка брусчатки улиц в г. Кульсары Жылыойского района Атырауской области | | | |
| ГАП | | Айтекеев А. | | | 10.22. | МАФ | Стадия | Лист | Листов |
| Разраб. | | Кушенов Е. | | | 10.22. | | РП | 3 | - |
| Проверил | | Айтекеев А. | | | 10.22. | Эскизные чертежи общих видов нетиповых изделий и малых архитектурных форм | ПРОЕКТ ГРУПП СЕРВИС | г. КЫЗЫЛОРДА 2022 г. | |

Взам. инв.№ | Подпись и дата | Инв.№ подл.

ТИП КРЕПЛЕНИЯ №1

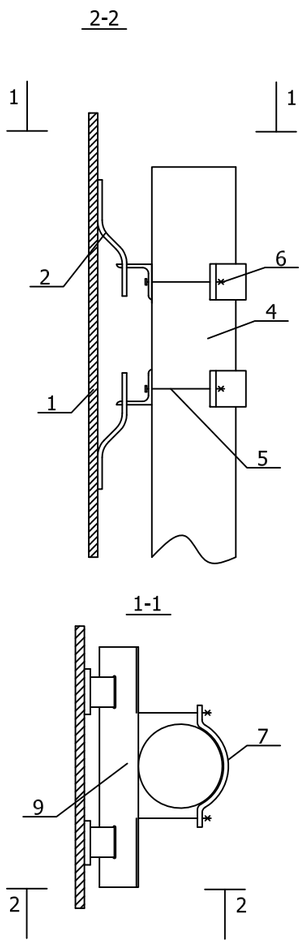


ТИП КРЕПЛЕНИЯ №2

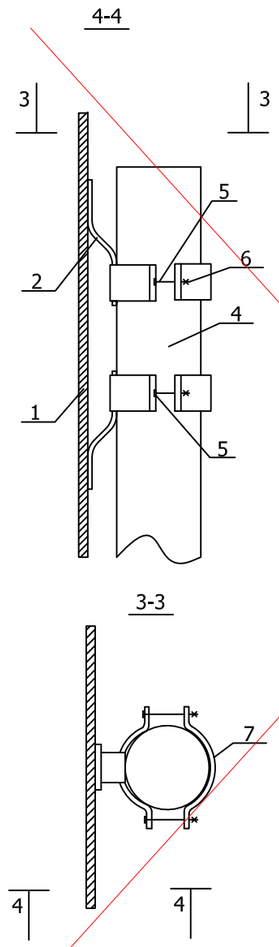


ТИП КРЕПЛЕНИЯ №3

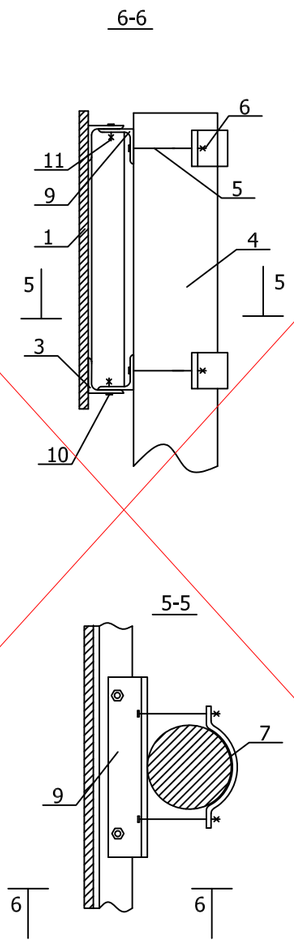


ТИП КРЕПЛЕНИЯ №4

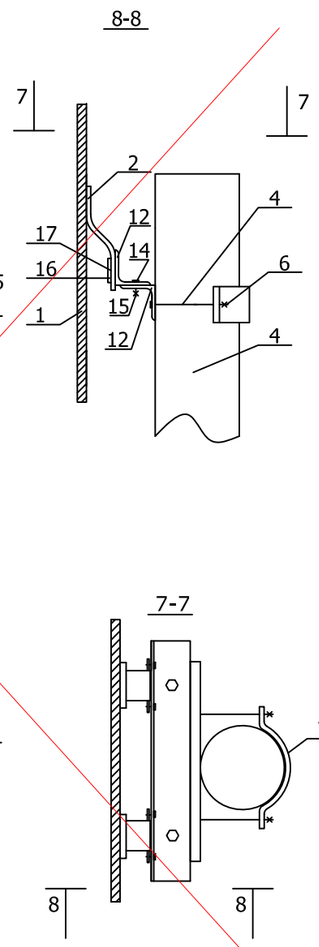


| ПОЗ. | НАИМЕНОВАНИЕ | КОЛИЧЕСТВО ДЕТАЛЕЙ КРЕПЛЕНИЯ НА СТОЙКУ ДЛЯ ТИПА КРЕПЛЕНИЯ № , ШТ | | | | ПРИМЕЧАНИЯ |
|---|---|---|---|---|---|---|
| | | 1 | 2 | 3 | 4 | |
| 1 | ЩИТОК ЗНАКА | УСТАНАВЛИВАЕТСЯ ПРИ КОНКРЕТНОМ ПРОЕКТИРОВАНИИ | | | | ПО ТИПОВОМУ ПРОЕКТУ 3.503.9-80 "ОПОРЫ ДОРОЖНЫХ ЗНАКОВ НА АВТОМОБИЛЬНЫХ ДОРОГАХ" |
| 2 | СКОБА ЗНАКА | | | | | |
| 3 | НАКЛАДКА ЗНАКА | | | | | |
| 4 | СТОЙКА | 1 | 1 | 1 | 1 | |
| 5 | БОЛТ | 4 | 4 | 4 | 2 | |
| 6 | ГАЙКА | 4 | 4 | 4 | 2 | |
| 7(8) | ХОМУТ (ПЛАСТИНА) | 2 | 4 | 2 | 1 | |
| 9 | УГОЛОК | 2 | - | 2 | - | |
| 10 | БОЛТ | - | - | - | - | |
| 11 | ГАЙКА | - | - | - | - | |
| 12 | УГОЛОК НИЖНИЙ | - | - | - | 1 | |
| 13 | УГОЛОК ВЕРХНИЙ | - | - | - | 1 | |
| 14 | БОЛТ МВХ16.58 | - | - | - | 2 | |
| 15 | ГАЙКА М8.5 | - | - | - | 2 | |
| 16 | ПЛАСТИНА П1 | - | - | - | 2 | |
| 17 | БОЛТ М5Х8.58 | - | - | - | 4 | |

ПОЯСНЕНИЯ:

ТИП КРЕПЛЕНИЯ №1 - ЩИТКИ ЗНАКОВ С НЕСКОЛЬКИМИ ВЕРТИКАЛЬНЫМИ РЯДАМИ СКОБ

ТИП КРЕПЛЕНИЯ №2 - ЩИТКИ ЗНАКОВ С ОДНИМ ВЕРТИКАЛЬНЫМ РЯДОМ СКОБ

ТИП КРЕПЛЕНИЯ №3 - ЩИТКИ ЗНАКОВ ТИПА "УЗДП"

ТИП КРЕПЛЕНИЯ №4 - ЩИТОК ЗНАКА 5.28

Взам. инв.№

Подпись и дата

Инв.№ подл.

| Изм. | Кол.уч | Лист | № док | Подпись | Дата |
|---|---|---|---|---|---|
| ГАП | | Айтекеев А. | | | 10.22. |
| Разраб. | | Кушенов Е. | | | 10.22. |
| Проверил | | Айтекеев А. | | | 10.22. |

№ 030-2022-ГП/ПР

Укладка брусчатки улиц в г. Кульсары Жылыойского района Атырауской области

| Стадия | Лист | Листов |
|---|---|---|
| РП | 4 | - |

Типы крепления щитков дорожных знаков к стойке СКМ

ПРОЕКТ ГРУПП СЕРВИС

г. КЫЗЫЛОРДА 2022 г.

| Эскиз | Марка металлической стойки | Размеры | | | Масса кг |
|---|---|---|---|---|---|
| | | d, мм | S, мм | l, м | |
| 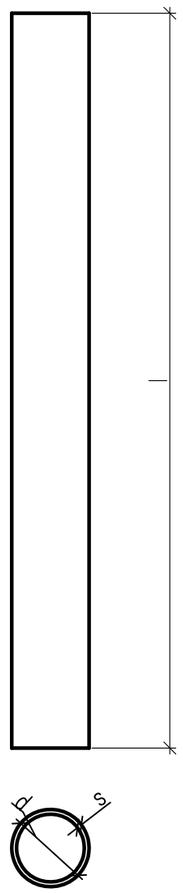 | скм1.20 | 40 | 3 | 2,0 | 5,5 |
| | скм1.25 | | | 2,5 | 6,9 |
| | скм1.30 | | | 3,0 | 8,2 |
| | скм1.35 | | | 3,5 | 9,6 |
| | скм1.40 | | | 4,0 | 11,0 |
| | скм1.45 | | | 4,5 | 12,3 |
| | скм2.20 | 53 | 3 | 2,0 | 7,4 |
| | скм2.30 | | | 3,0 | 11,1 |
| | скм2.35 | | | 3,5 | 13,0 |
| | скм2.40 | | | 4,0 | 14,8 |
| | скм2.45 | | | 4,5 | 16,7 |
| | скм2.50 | | | 5,0 | 18,5 |
| | скм3.30 | 70 | 3 | 3,0 | 14,9 |
| | скм3.35 | | | 3,5 | 17,4 |
| | скм3.40 | | | 4,0 | 19,8 |
| | скм3.45 | | | 4,5 | 22,3 |
| | скм3.50 | | | 5,0 | 24,8 |

Взам. инв.№

Подпись и дата

Инв.№ подл.

| Изм. | Кол.уч | Лист | № док | Подпись | Дата |
|---|---|---|---|---|---|
| ГАП | | Айтекеев А. | | | 10.22. |
| Разраб. | | Кушенов Е. | | | 10.22. |
| Проверил | | Айтекеев А. | | | 10.22. |

№ 030-2022-ГП/ПР

Укладка брусчатки улиц в г. Кульсары
Жылыойского района Атырауской области

| Стадия | Лист | Листов |
|---|---|---|
| РП | 5 | - |

Стойки металлические

ПРОЕКТ ГРУПП СЕРВИС

г. КЫЗЫЛОРДА
2022 г.