РЕСПУБЛИКА КАЗАХСТАН

Лицензия № 17021519

Заказчик: ГУ "Отдел строительства Кызылкогинского района"

Инв. №23/26-05/2020

ТОО "СПЕЦСТРОЙ СОГЛАСОВАНИЕ"

РАБОЧИЙ ПРОЕКТ

"Строительство административного здания и снос существующего здания в селе Сагиз Кызылкогинского района"

Раздел ГП.АС - Генеральный план.
Архитектурно-строительные чертежи.

Директор ТОО "СпецСтрой Согласование" Биманов А.А.

г. Актобе, 2020 г.

СОДЕРЖАНИЕ АЛЬБОМА

Обозначение	Наименование	Примечание
	Титульный лист	стр. 1
23/26-05/2020-ГП.АС	Содержание альбома	стр. 2
ГП.АС-1	Противопожарный щит	стр. 3
ГП.АС-2	Ящик для песка	стр. 4
ГП.АС-3	Мусоросборник емкостью 500 л.	стр. 5
ГП.АС-4	Площадка для мусорных контейнеров	стр. 6
ГП.АС-5	Ворота В-1. КалиткаК-1.	стр. 7
ГП.АС-6	Секции ограждения СО-1 - СО-6.	стр. 8
ГП.АС-7	Решетка для очистки обуви	стр. 9

Согласовано

Взам. инв. №

Подпись и дата

Инв. № подл.

Изм.	Кол.уч.	Лист	№ док	Подпись	Дата	23/26-05/2020-ГП.АС			
Исполнил		Бурумбаев А.			06.20.	Содержание альбома	Стадия	Лист	Листов
Проверил		Ширяева Л.Н.			06.20.		РП		
ГИП		Ерменов Г.К.			06.20.		ТОО "СпецСтрой Согласование" г.Актобе		

Копировал

А3

ПРОТИВОПОЖАРНЫЙ ЩИТ

СПЕЦИФИКАЦИЯ

Поз.	Обозначение	Наименование	Кол.	Объем	Примеч.
1.	ГОСТ 8486-86Е	Брус 60х100 мм, L=1800	2	0,011	
2.	ГОСТ 8486-86Е	Обшивка из досок, 1200х800		0,024	δ=25мм
3.	ГОСТ 8486-86Е	Доска 25х100, L=1200	1	0,003	

План

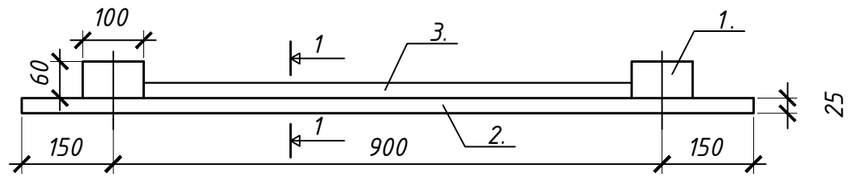

1-1

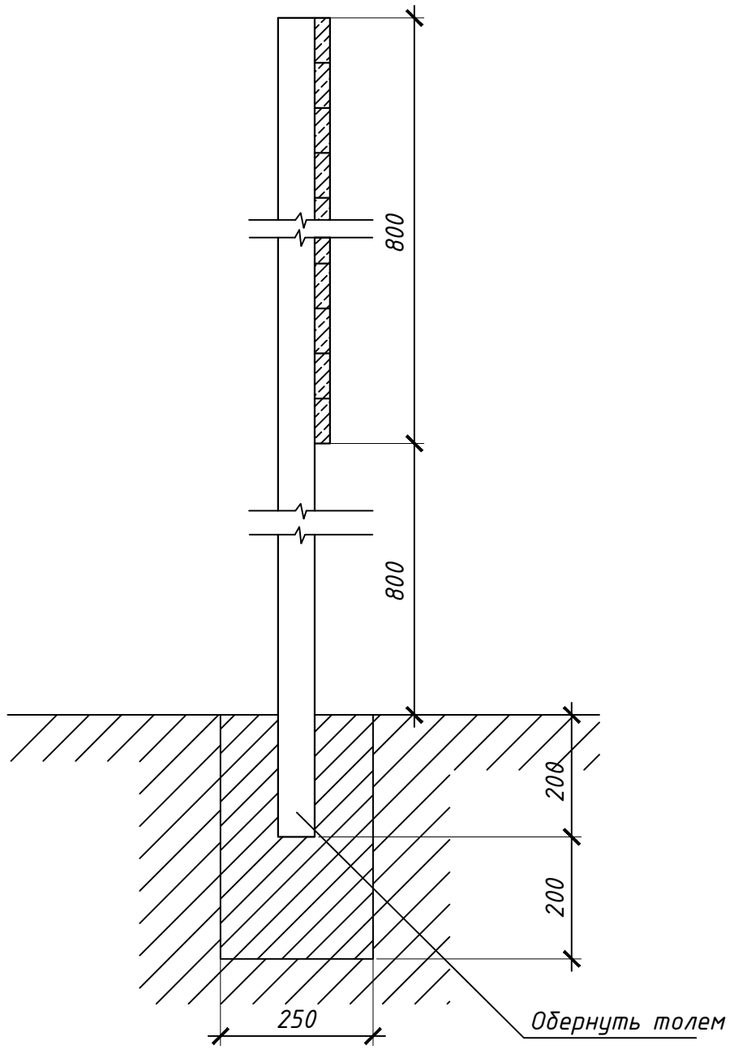

Фасад

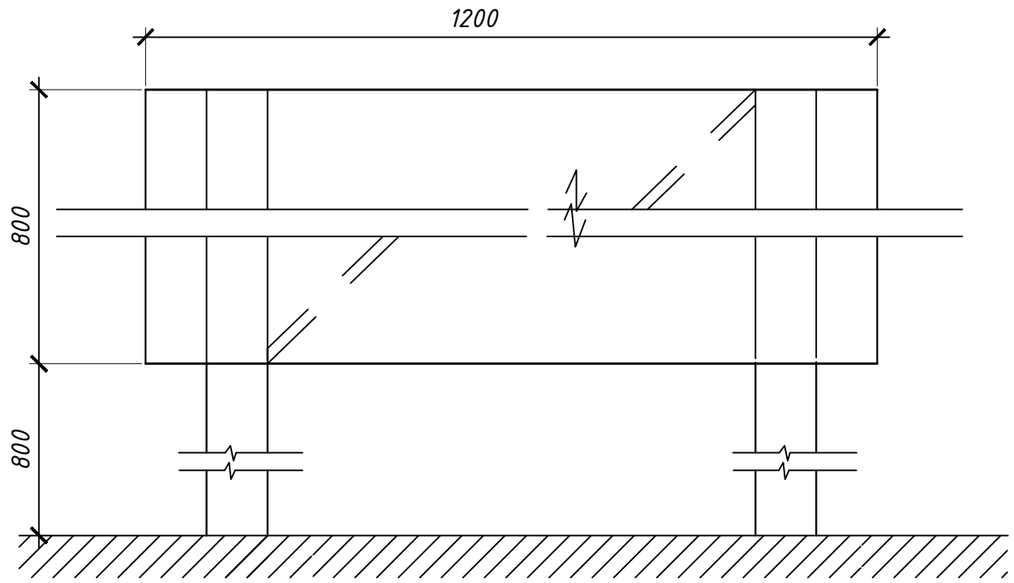

Согласовано

Взам. инв. №

Подпись и дата

Инв. № подл.

Изм.	Кол. уч.	Лист	№ док	Подп.	Дата
Исполнил	Бурумбаев А.				06.20.
Проверил	Ширяева Л.Н.				06.20.
ГИП	Ерменов Г.К.				06.20.

23/26-05/2020-ГП.АС

Строительство административного здания и снос существующего здания в селе Сагиз Кызылкогинского района

Стадия	Лист	Листов
РП	1	

Генеральный план

Противопожарный щит

ТОО "СпецСтрой Согласование" г.Актобе

Формат А3

ЯЩИК ДЛЯ ПЕСКА

ФАСАД

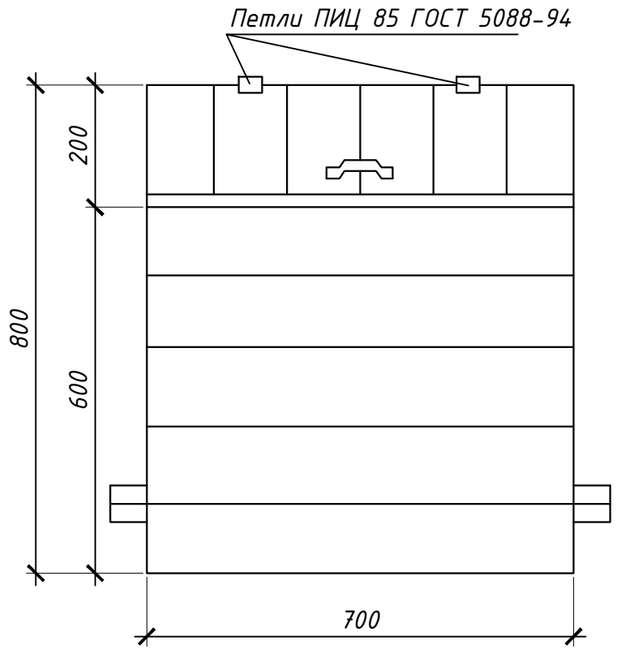

2-2

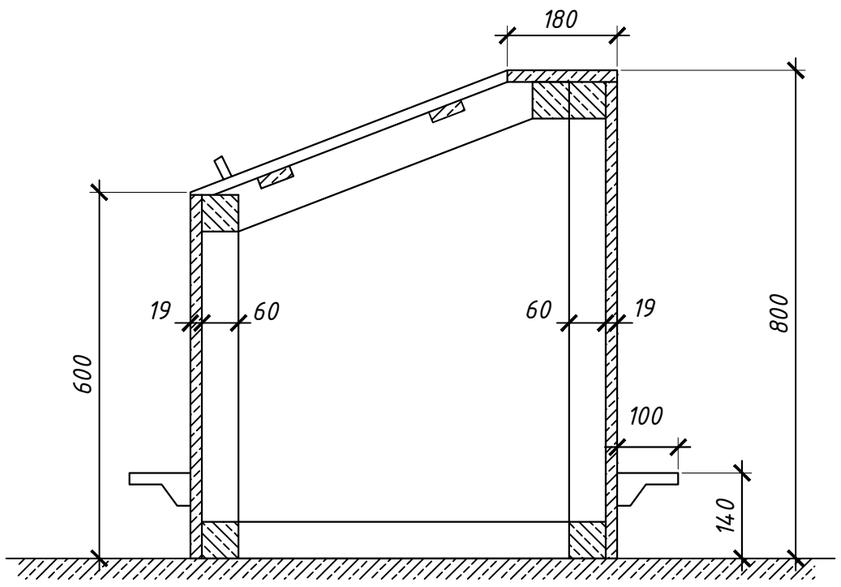

Спецификация

Марка поз.	Обозначение	Наименование	Кол. шт.	Масса ед. кг.	Приме-чание
1	ГОСТ 5088-2005	Петли металлические	2		пар
2	ГОСТ 5088-2005	Ручки металлические	1		шт
3	ГОСТ 4028-63*	Гвозди Ф2 , L=40	0,5		кг
4	ГОСТ 8486-86Е	Брусок 60*60	0,018		м3
5	ГОСТ 8486-86Е	Доски толщ. 19мм	0,042		м3

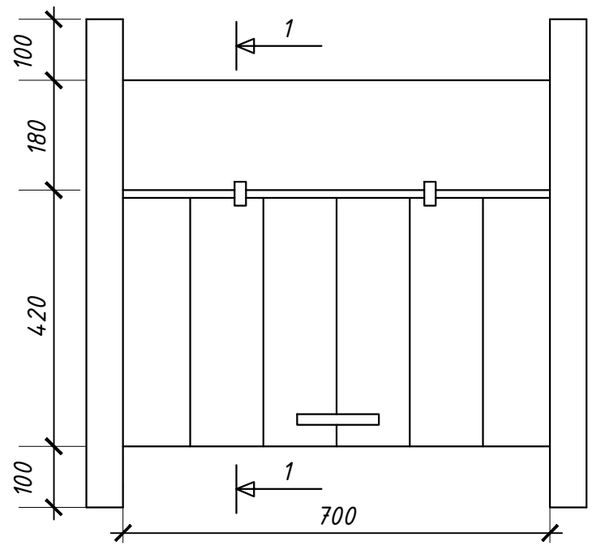

Примечание:

1. Наружняя поверхность ящика окрашивается масляной краской.

						23/26-05/2020-ГП.АС		
						Строительство административного здания и снос существующего здания в селе Сагиз Кызылкогинского района		
Изм.	Кол. уч.	Лист	№ док	Подп.	Дата			
Исполнил	Бурумбаев А.				06.20.	Генеральный план	Стадия	Лист	Листов
Проверил	Ширяева Л.Н.				06.20.		РП	2	
ГИП	Ерменов Г.К.				06.20.	Ящик для песка	ТОО "СпецСтрой Согласование" г.Актобе		

Формат А3

Согласовано

Взам. инв. №

Подпись и дата

Инв. № подл.

1-1

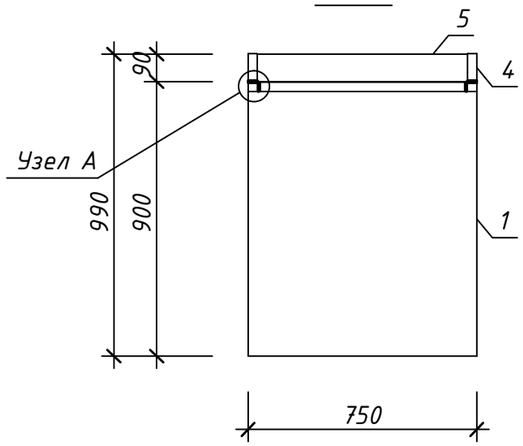

3-3

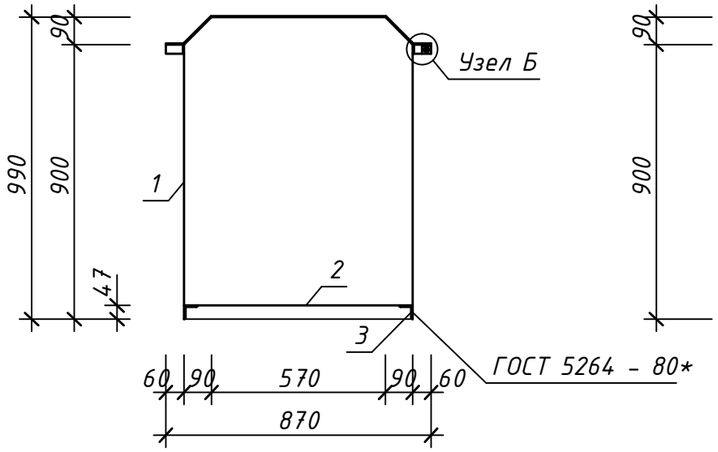

Развертка поз. 1

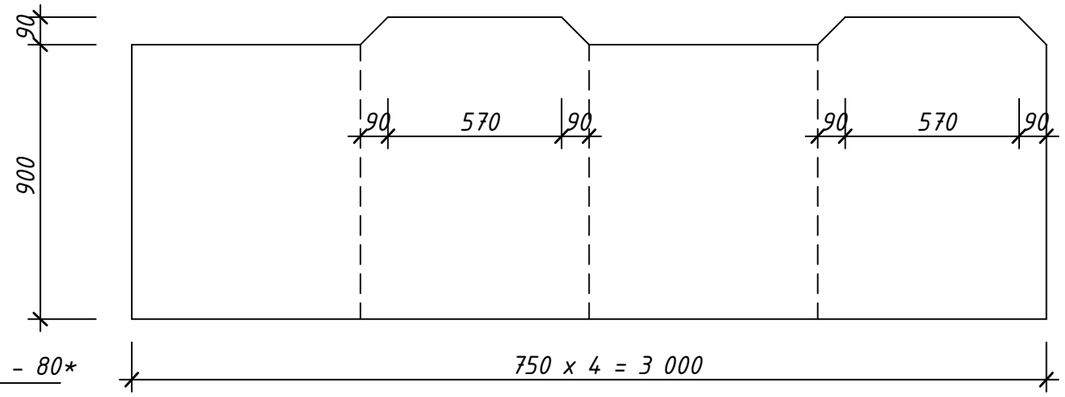

1-1

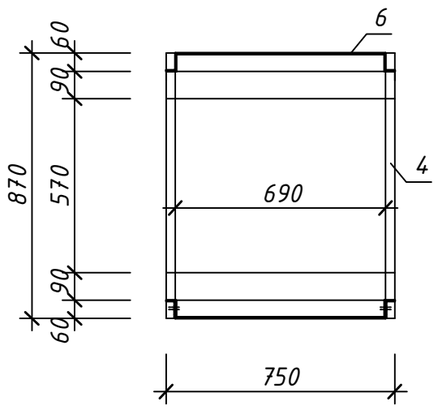

поз. 4

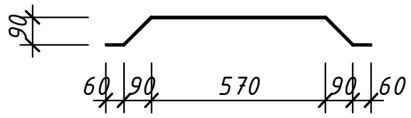

поз. 5

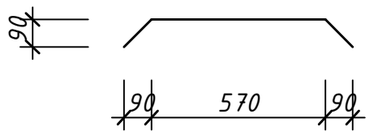

поз. 6

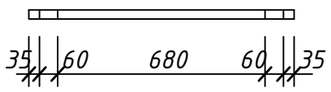

Узел А

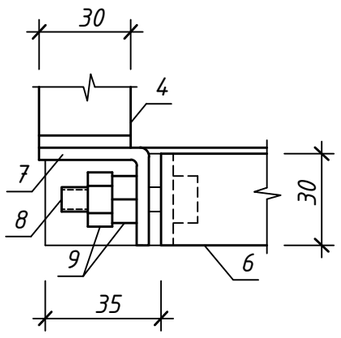

Узел Б

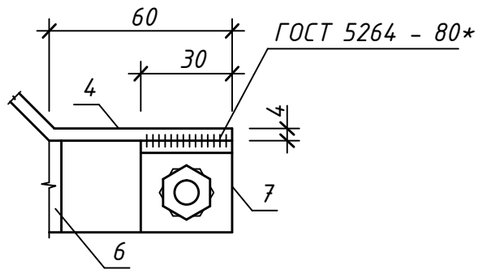

СПЕЦИФИКАЦИЯ ЭЛЕМЕНТОВ МУСОРОСБОРНИКА

Поз.	Обозначение	Наименование	Кол.	Масса ед., кг	Примечание
		Детали :			
1	ГОСТ 19903 - 2015	Лист 2.0 x 990 x 3000	1	46.60	
2	ГОСТ 19903 - 2015	Лист 2.0 x 750 x 750	1	8.80	
3	ГОСТ 8509 - 93	Уголок 45 x 5 x 100	4	1.35	
4	ГОСТ 19903 - 2015	Полоса 4 x 30 x 950	2	0.89	
5	ГОСТ 19903 - 2015	Лист 1.0 x 690 x 830	1	4.60	
6	ГОСТ 19903 - 2015	Полоса 4 x 30 x 870	2	0.82	
7	ГОСТ 19903 - 2015	Полоса 4 x 30 x 70	2	0.07	
8	ГОСТ 7798 - 70*	Болт М12	2	0.035	
9	ГОСТ ISO-8673-2014	Гайка М12	4	0.024	

1. Поверхность мусоросборника окрашивается масляной краской.

Изм.	Кол. уч.	Лист	№ док	Подп.	Дата	23/26-05/2020-ГП.АС		
						Строительство административного здания и снос существующего здания в селе Сагиз Кызылкогинского района		
Исполнил	Бурумбаев А.				06.20.	Генеральный план	Стадия	Лист	Листов
Проверил	Ширяева Л.Н.				06.20.		РП	3	
ГИП	Ерменов Г.К.				06.20.	Мусоросборник емкостью 500л.	ТОО "СпецСтрой Согласование" г.Актобе		

Формат А3

Согласовано

Взам. инв. №

Подпись и дата

Инв. № подл.

Площадка для мусорных контейнеров

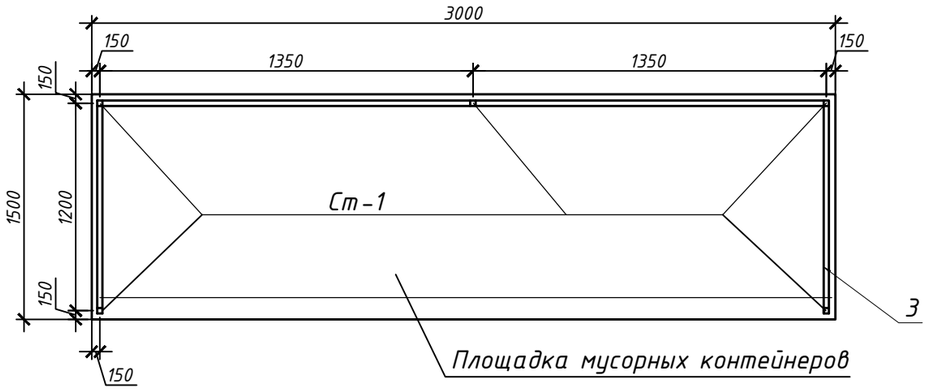

Спецификация

Марка поз	Обозначение	Наименование	Кол шт	Масса ед кг	Приме-чание
		Ограждение площадки мусорных контейнеров			
Ст-1		Стойка Ст-1	5	29.67	148.35
1	ГОСТ 8509-93	Уголок 50х5L=12.0 мп	-	-	45.24
2	ГОСТ 8509-93	Уголок 50х5L=100 мм	10	0.38	3.8
3	ГОСТ 24045-2010	Профлист С10-899-0,6, $м^2$	-	-	9.6м2
		Материалы			
		Бетон В15, W4			0.35м3
		Стойка Ст.1	1	29.67	
4	ГОСТ8639-82	Труба квадр.80х5.0L=2550 мм	1	29.2	29.2
5	ГОСТ19903-2015	-110 х5L=110 мм	1	0.47	0.47
		Площадка мусорных контейнеров (1.5х3.0м)	1		
		Бетон класса В15 толщ.150 мм	-	-	0.68м3
		Подготовка из щебня-100мм	-	-	0.45м3

Фрагмент ограждения

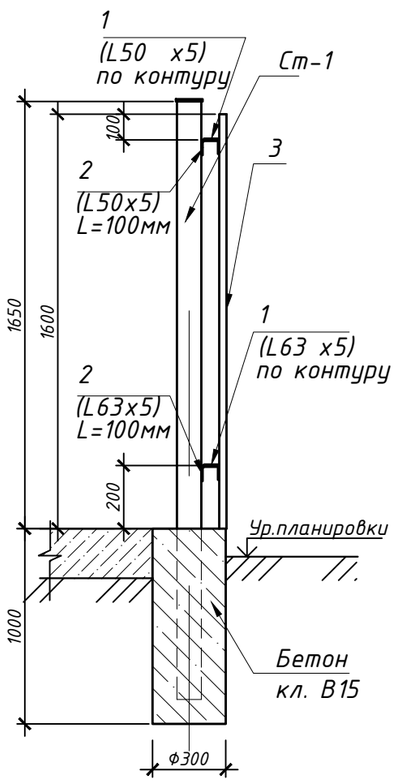

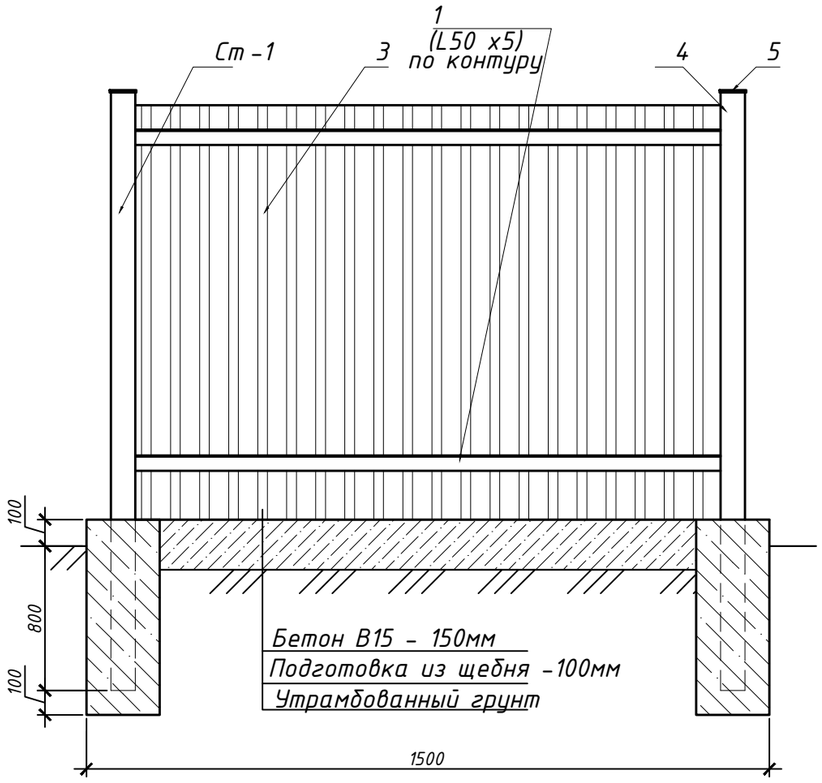

1. Площадка для мусорных контейнеров размерами 1.5х3.0м выполнена из бетона класса В15 толщиной 150мм по щебеночной подготовке толщиной 100мм.
2. На площадке устанавливаются металлические контейнеры с крышкой размерами 820х820х1100мм
3.Площадка с трех сторон ограждается профлистом.
4. Все металлические конструкции окрасить двумя слоями эмали ПФ-113 по слою грунтовки ГФ-021 по ГОСТ 25129-82.
5. Сварку производить электродами Э-42 по ГОСТ 9467-86*

Изм.	Кол. уч.	Лист	№ док	Подп.	Дата	23/26-05/2020-ГП.АС			
						Строительство административного здания и снос существующего здания в селе Сагиз Кызылкогинского района			
Исполнил		Бурумбаев А.			06.20.	Генеральный план	Стадия	Лист	Листов
Проверил		Ширяева Л.Н.			06.20.		РП	4	
ГИП		Ерменов Г.К.			06.20.	Площадка для мусорных контейнеров	ТОО "СпецСтрой Согласование" г.Актобе		

Формат А3

Согласовано

Взам. инв. №

Подпись и дата

Инв. № подл.

Спецификация

Марка	Обозначение	Наименование	Кол шт	Масса ед кг	Примечание
		Ворота В-1			131.78
1	ГОСТ 8645-68	Труба ст прямоуг. 60х40х2, L=2480мм	4	7.34	29.36
2	ГОСТ 8645-68	Труба ст прямоуг. 60х40х2, L=2430мм	8	7.2	57.6
3	ГОСТ 34028-2016	Ø10А1, Lобщ.=58.4мп	-	-	36.0
4	ГОСТ 34028-2016	Ø6А1, L=440мм	90	0.098	8.82
		Калитка К-1			28.86
5	ГОСТ 8645-68	Труба ст прямоуг. 60х40х2, L=1200мм	2	3.55	7.1
6	ГОСТ 8645-68	Труба ст прямоуг. 60х40х2, L=1080мм	4	3.2	12.8
7	ГОСТ 34028-2016	Ø10А1, Lобщ.=11.6мп	-	-	7.2
8	ГОСТ 34028-2016	Ø6А1, L=440мм	18	0.098	1.76
		Стойка Ст-1			18.14
9	ГОСТ 8639-82	Труба ст кв. 80х3, L=2500мм	1	17.8	17.8
10	ГОСТ 19903-2015	полоса 120х120х3	1	0.34	0.34

Ворота В-1

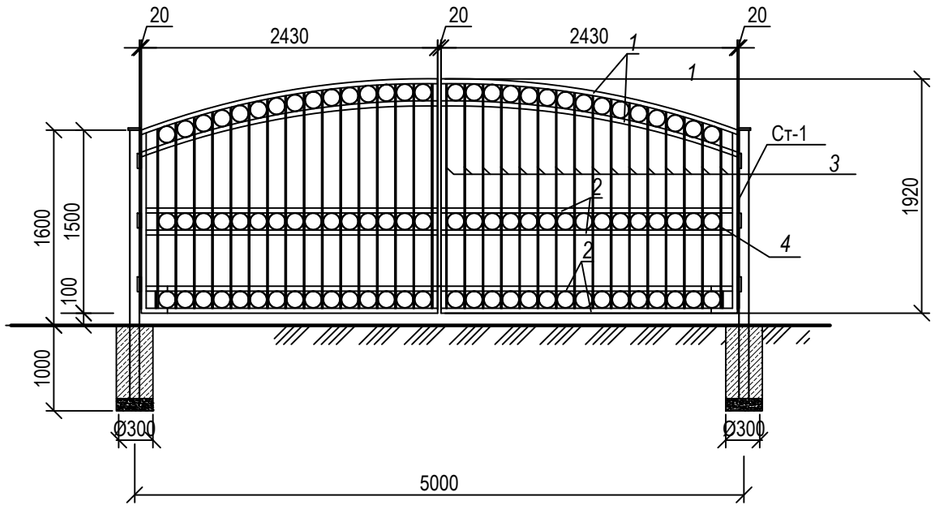

Калитка К-1

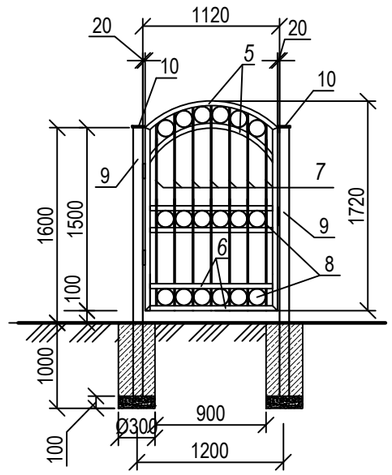

1.Сварку металлоконструкций производить электродами Э42 по ГОСТ 9467-75*.
2.Высоту сварных швов принимать по наименьшей толщине свариваемых деталей.
3.Все металлические конструкции окрашиваются эмалью ПФ-115 ГОСТ 6465-76* за 2 раза по грунту ГФ-021 ГОСТ 25129-82*.

Изм.	Кол. уч.	Лист	№ док	Подп.	Дата
Исполнил		Бурумбаев А.			06.20.
Проверил		Ширяева Л.Н.			06.20.
ГИП		Ерменов Г.К.			06.20.

23/26-05/2020-ГП.АС

Строительство административного здания и снос существующего здания в селе Сагиз Кызылкогинского района

Генеральный план

Стадия	Лист	Листов
РП	5	

Ворота В-1. Калитка К-1.

ТОО "СпецСтрой Согласование" г.Актобе

Формат А3

Спецификация

Марка	Обозначение	Наименование	Кол шт	Масса ед кг	Примечание
		Секция ограждения СО-1			76.03
1	ГОСТ 8645-68	Труба ст прямоуг. 60х40х2, L=2920мм	6	8.64	51.84
2	ГОСТ 34028-2016	Ø10А1, L=1500мм	20	0.93	18.6
3	ГОСТ 34028-2016	Ø6А1, L=440мм	57	0.098	5.59
		Секция ограждения СО-2			62.54
1	ГОСТ 8645-68	Труба ст прямоуг. 60х40х2, L=2420мм	6	7.16	42.96
2	ГОСТ 34028-2016	Ø10А1, L=1500мм	16	0.93	14.88
3	ГОСТ 34028-2016	Ø6А1, L=440мм	48	0.098	4.7
		Секция ограждения СО-3			48.5
1	ГОСТ 8645-68	Труба ст прямоуг. 60х40х2, L=1850мм	6	5.48	32.88
2	ГОСТ 34028-2016	Ø10А1, L=1500мм	13	0.93	12.09
3	ГОСТ 34028-2016	Ø6А1, L=440мм	36	0.098	3.53
		Секция ограждения СО-4			42.92
1	ГОСТ 8645-68	Труба ст прямоуг. 60х40х2, L=1660мм	6	4.91	29.46
2	ГОСТ 34028-2016	Ø10А1, L=1500мм	11	0.93	10.23
3	ГОСТ 34028-2016	Ø6А1, L=440мм	33	0.098	3.23
		Секция ограждения СО-5			43.28
1	ГОСТ 8645-68	Труба ст прямоуг. 60х40х2, L=1680мм	6	4.97	29.82
2	ГОСТ 34028-2016	Ø10А1, L=1500мм	11	0.93	10.23
3	ГОСТ 34028-2016	Ø6А1, L=440мм	33	0.098	3.23
		Секция ограждения СО-6			37.87
1	ГОСТ 8645-68	Труба ст прямоуг. 60х40х2, L=1460мм	6	4.32	25.92
2	ГОСТ 34028-2016	Ø10А1, L=1500мм	10	0.93	9.3
3	ГОСТ 34028-2016	Ø6А1, L=440мм	27	0.098	2.65

Секция ограждения СО-1- СО-6

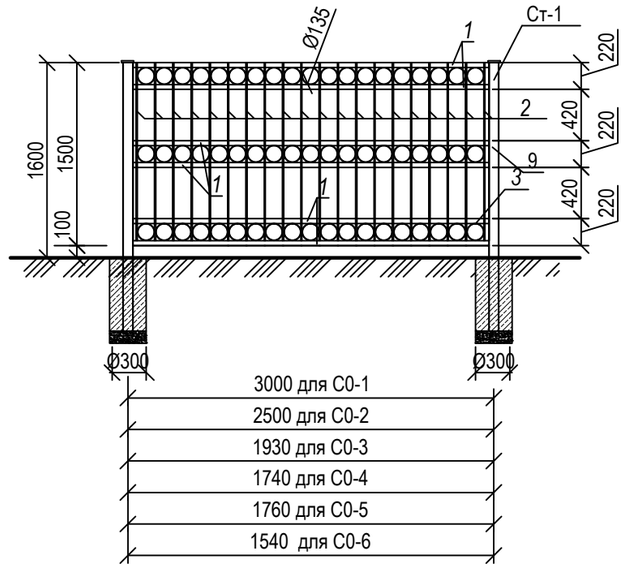

1.Сварку металлоконструкций производить электродами Э42 по ГОСТ 9467-75*.
2.Высоту сварных швов принимать по наименьшей толщине свариваемых деталей.
3.Все металлические конструкции окрашиваются эмалью ПФ-115 ГОСТ 6465-76* за 2 раза по грунту ГФ-021 ГОСТ 25129-82*.

Согласовано

Взам. инв. №

Подпись и дата

Инв. № подл.

Изм.	Кол. уч.	Лист	№ док	Подп.	Дата
Исполнил		Бурумбаев А.			06.20.
Проверил		Ширяева Л.Н.			06.20.
ГИП		Ерменов Г.К.			06.20.

23/26-05/2020-ГП.АС

Строительство административного здания и снос существующего здания в селе Сагиз Кызылкогинского района

Генеральный план

Стадия	Лист	Листов
РП	6	

Секции ограждения СО-1- СО-6. Спецификация.

ТОО "СпецСтрой Согласование" г.Актобе

Формат А3

Решетка для очистки обуви

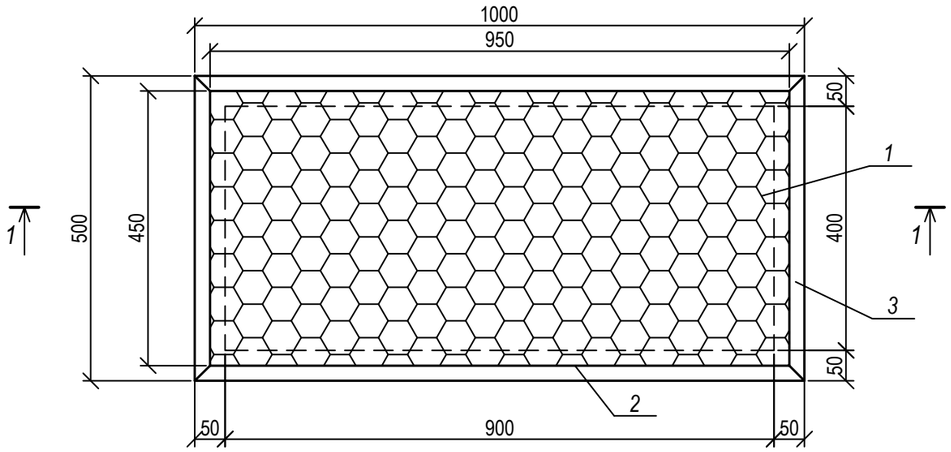

1 - 1

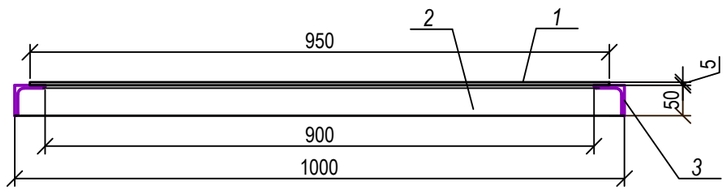

Спецификация

Марка	Обозначение	Наименование	Кол шт	Масса ед кг	Приме-чание
		Решетка для очистки обуви			21.92
1	ТУ 36.26.11-5-89	Лист просечно-вытяжной (950х450х5)	1	10.6	10.6
2	ГОСТ 8509-93	L50х5, L=1000мм	2	3.77	7.54
3	ГОСТ 8509-93	L50х5, L=500мм	2	1.89	3.78

1.Сварку металлоконструкций производить электродами Э42 по ГОСТ 9467-75*.
2.Высоту сварных швов принимать по наименьшей толщине свариваемых деталей.

Согласовано

Взам. инв. №

Подпись и дата

Инв. № подл.

Изм.	Кол. уч.	Лист	№ док	Подп.	Дата	23/26-05/2020-ГП.АС			
						Строительство административного здания и снос существующего здания в селе Сагиз Кызылкогинского района			
Исполнил		Бурумбаев А.			06.20.	Генеральный план	Стадия	Лист	Листов
Проверил		Ширяева Л.Н.			06.20.		РП	7	
ГИП		Ерменов Г.К.			06.20.	Решетка для очистки обуви. Спецификация.	ТОО "СпецСтрой Согласование" г.Актобе		

Формат А3