Исполнитель:
ТОО "ES-ПРОЕКТ"
Гослицензия ГСЛ №000257-1

Заказчик: ГУ "Отдел строительства города Павлодар"

Строительство здания акимата с.Мойылды

Рабочий проект

Альбом 2 - Архитектурно-строительные чертежи (АС1)

Директор ТОО "ES-ПРОЕКТ" Каббышева Б.Н.

2017г.

Привязал	Нургали А.			Привязан 23/26-05/2020-АС	ТОО "СпецСтрой Согласование"
				Строительство административного здания и снос существующего здания в селе Сагиз Кызылкогинского района	Листов
Инв №					

Копировал Формат А3

ТОО "ES-ПРОЕКТ"

Исполнитель:
ТОО "ES-ПРОЕКТ"
Гослицензия ГСЛ №000257-1

Заказчик: ГУ "Отдел строительства города Павлодар"

Строительство здания акимата с.Мойылды

Состав проекта

Альбом 1 - Генплан. Общеплощадочные работы (ГП)
Альбом 2 - Архитектурно-строительные чертежи (АС1)
~~Альбом 3 - Архитектурно-строительные чертежи (АС2)~~
Альбом 4 - Отопление и вентиляция (ОВ)
Альбом 5 - Водопровод и канализация (ВК)
Альбом 6 - Электрооборудование (ЭЛ)
Альбом 7 - Пожарная сигнализация (ПС)
Альбом 8 - Устройство связи (СС)
Альбом 9 - Наружные сети водопровода и канализации (НВК)
Альбом 10 - Электроснабжение (ЭС)
Альбом 11 - Наружные сети связи (НСС)
Альбом 12 - Тепловые сети (ТС)
Альбом 13 - Проект организации строительства (ПОС)
~~Альбом 14 - Водопонижение (ВП)~~
СД - Сметная документация

2017г.

Привязал	Нургали А.			Привязан 23/26-05/2020-АС	ТОО "СпецСтрой Согласование"
				Строительство административного здания и снос существующего здания в селе Сагиз Кызылкогинского района	Листов
Инв №					

Копировал

Формат А3

Ведомость рабочих чертежей основного комплекта (начало)

Лист	Наименование	Примечание
1	Общие данные (начало)	
2	Общие данные (продолжение)	
3	Общие данные (продолжение)	
4	Общие данные (окончание)	
5	Ведомость отделки помещений ~~на отм. 0,000 (начало)~~	
6	Ведомость отделки помещений на отм. 0,000 (окончание)	
7	Ведомость отделки помещений на отм. 3,000 (начало)	
8	Ведомость отделки помещений на отм. 3,000 (окончание)	
9	Фасад в осях 1-4. Фасад в осях ~~В-А~~ А-В. Ведомость отделки фасада.	
10	Фасад в осях 4-1. Фасад в осях ~~А-В.~~ В-А	
11	План на отм. 0,000. Экспликация помещений	
12	План на отм. ~~+3,000.~~ +3.300 Экспликация помещений	
12.1	Разрез 1- 1	

Ведомость рабочих чертежей основного комплекта (продолжение)

Лист	Наименование	Примечание
13	Кладочный план на отм. 0,000	
14	Кладочный план на отм. +3,000. Ск-1, Ск-2, Ск-3. Спецификация элементов сеток Ск-1...3	
15	Деталь утепления стен. Конструкция теплоизоляции. Деталь крепления лицевого кирпича	
16	План расположения перемычек на отм. 0,000	
17	План расположения перемычек на отм. +3,000	
18	Ведомость перемычек. Спецификация элементов перемычек	
19	БМ-1. 1-1 (2-2), 3-3. Спецификация элементов балки Бм-1	
20	Схема заполнения оконных и дверных проемов на отм. 0,000	
21	Схема заполнения оконных и дверных проемов на отм. +3,000	
22	Ок-1,Ок-2, В-1. Узел нижнего примыкания оконного блока. Узел верхнего примыкания оконного блока. Узел бокового примыкания оконного блока. Спецификация элементов заполнения проемов	
23	План полов на отм. +0,000	
24	План полов на отм. +3,000	
25	Экспликация полов. Плинтус Д-1, Д-2, Д-3	
26	Схема расположения элементов перекрытия на отм. +2,700,+5,700.	
27	~~Схема расположения элементов покрытия на отм. +5,700~~. Спецификация к схемам расположения элементов перекрытия и покрытия	
28	Схема расположения элементов лестницы Л-1 на отм. 0,000. Схема расположения элементов лестницы Л-1 на отм. +3,000. Спецификация элементов лесницы Л-1, ~~Л-2.~~ 1-1(43)	
29	Пм-1, Пм-2, К-1, К-2, Узел 1, 2-2, 3-3, 4-4, 5-5. Деталь резки швеллера для выгиба косоура. Спецификация элементов плиты монолитной Пм-1, Пм-2	
30	План перекрытия лестничной клетки на отм.+5.700. Монолитный участок УМ-1. Спецификация	
31	План стропил	
32	~~2-2, Узел 1, Узел 2, Узел 3~~ Разрез1-1. Спецификация.	
33	~~Узел 4, Узел 5. 5-5~~ Слуховое окно СО-1.	
34.1	Узлы. Общие указания по устройству кровли.	

Инв. № подл.

~~Привязан~~ Аннулирован

Выполнил Нургали

Инв №

Привязал Нургали А.

Привязан 23/26-05/2020-АС

ТОО "СпецСтрой Согласование"

Строительство административного здания. Местоположение-с. Сагиз Кызылкогинского района

Листов

Инв №

Взам. инв. №

Подпись и дата

Технические решения, принятые в рабочем проекте, соответствуют требованиям экологических, санитарно-гигиенических, противопожарных и других норм, действующих на территорий РК и обеспечивают безопасную для жизни и здоровья людей эксплуатацию объекта при соблюдений мероприятий, предусмотренных рабочими чертежами.

Главный инженер проекта_____Каббышева Б.Н.

Изм.	Кол.	Лист	№Док.	Подпись	Дата	
ГИП		Каббышева				
Норм.контр.						
Проверил						
Разработал		Каиргельдинова				

АС-1

Строительство здания акимата с. Мойылды

Стадия	Лист	Листов
РП	1	41

Общие данные (начало)

ТОО "ES-проект"

ВЕДОМОСТЬ ОСНОВНЫХ КОМПЛЕКТОВ РАБОЧИХ ЧЕРТЕЖЕЙ

Обозначение	Наименование	Примечание
АС	Архитектурно-строительные решения	
ОВ	Отопление и вентиляция	
ВК	Водопровод и канализация	
ЭО	Электроосвещение	

ВЕДОМОСТЬ РАБОЧИХ ЧЕРТЕЖЕЙ ОСНОВНОГО КОМПЛЕКТА

Лист	Наименование	Примечание
1	Общие данные (начало)	
2	Общие данные (продолжение)	
3	Общие данные (продолжение)	
4	Общие данные (окончание)	
5	Ведомость отделки помещений.	
6	Фасад "1- 4". Фасад "А- В".	
7	Фасад "4- 1".Фасад "В- А".	
8	План на отм. 0.000	
9	План на отм. +3.300	
10	Экспликация помещений 1 и 2 этажей	
11	Разрез 1 - 1.	
12	Спецификация элементов заполнения проемов.	
13	Кладочный план этажа на отм. 0.000.	
14	Кладочный план этажа на отм. +3.300	
15	Деталь утепления стен. Конструкция теплоизоляции.	
16	Узлы примыкания оконных блоков	
17	Ск-1, Ск-2, Ск-3. Спецификация элементов сеток Ск-1...3.	
18	План фундаментов	
19	Сечения фундаментов.	
20	Раскладка блоков по осям А,Б,В,Г.	
21	Сетки С-1,С-2,С-3. Спецификация.	

Настоящий проект разработан в соответствии с нормами и правилами, действующими на территории республики Казахстан и предусматривает мероприятия, обеспечивающие пожарную, взрывопожарную, экологическую и санитарно-гигиеническую безопасность для жизни и здоровья людей при правильной эксплуатации зданий и сооружений.

Главный инженер проекта *Ерменов Г.К.*

ВЕДОМОСТЬ РАБОЧИХ ЧЕРТЕЖЕЙ ОСНОВНОГО КОМПЛЕКТА

Лист	Наименование	Примечание
22	План полов и перемычек 1 этажа.	
23	План полов и перемычек 2 этажа.	
24	Ведомость перемычек. Спецификация перемычек.	
25	Экспликация полов.	
26	Плинтус Д-1,Д-2,Д-3.	
27	Схема расположения элементов перекрытия на отм.+3.000, на отм. +6.300	
28	Спецификация к схеме расположения элементов перекрытия.	
29	План перекрытия лестничной клетки на отм. +6.300.Монолитный участок УМ-1. Спецификация.	
30	Лестница Л-1. Спецификация.	
31	Косоуры КС-1,КС-1*,КС-2,КС-2*. Ступень ЛС-1. Спецификация.	
32	Монолитная плита Пм-1. Деталь резки швеллера для выгиба косоура. Спецификация элементов плиты монолитной.	
33	План стропил.	
34	Разрез 1 - 1.Спецификация.	
35	Слуховое окно СО1. Спецификация.	
36	План чердака.	
37	План кровли.	
38	Общие указания по устройству кровли.	
39	Эвакуационная лестница ЛМ-1	
40	Эвакуационная лестница ЛМ-1.ЗД-1.ЗД-2.Спецификация.	
41	Стремянка С-1.Люк выхода на чердак. Спецификация.	
42	Крыльцо №1. Сечение 1-1.	
43	Сечение 2-2.,3-3.	
44	Козырек Кр-1.	
45	Спецификация элементов крыльца №1 и пандуса	
46	Крыльцо №2. Спецификация.	
47	Развертки вентканалов по оси Б. Спецификация.	

Изм.	Кол. уч.	Лист	№ док	Подп.	Дата
Исполнил		Бурумбаев А.			06.20.
Проверил		Ширяева Л.Н.			06.20.
ГИП		Ерменов Г.К.			06.20.

23/26-05/2020-АС

"Строительство административного здания и снос существующего здания в селе Сагиз Кызылкогинского района

Административное здание	Стадия	Лист	Листов
	РП	1	47
Общие данные.	ТОО "СпецСтрой Согласование" г.Актобе		

Согласовано

Взам. инв. №

Подпись и дата

Инв. № подл.

Лист	Наименование	Примечание
35	~~Схема расположения элементов фундаментв~~ План фундаментов	
36	~~Плита ПМ-1 (армирование). 1-1. Узел 1~~ Сечения фундаментов	
37	Раскладка блоков по осям 1,2,3,4,А,Б,В.	
38	~~Раскладка фундаментных блоков по оси В. Раскладка фундаментных блоков по оси 2 и 3~~	
39	~~1-1, 2-2. Деталь устройства фундамента под перегородки~~	
40	С-1, С-2, С-3. Спецификация элементов сеток С-1...3	
41	Крыльцо №1. Сечение 1-1	
42	Сечение 2-2. Сечение 3-3	
43	Козырек Кр-1	
44	Крыльцо №2. Спецификация элементов крылец №1 и №2	
45	План чердака	
46	План кровли	
48	План котлована.	
49	Геологический разрез с посадкой здания	

Ведомость спецификаций

Лист	Наименование	Примечание
15	Спецификация элементов сеток Ск-1...3	
16	Спецификация элементов утепления стен на 1 м^2	
24	Спецификация элементов перемычек	
12	Спецификация элементов заполнения проемов	
28	Спецификация к схемам расположения элементов перекрытия и покрытия	
30	Спецификация элементов лесницы Л-1	
29	Спецификация элементов плиты монолитной Пм-1, Пм-2	
34	Спецификация	

Взам. инв. №

Подпись и дата

Инв. № подл.

Привязан 23/26-05/2020-АС

Привязал Нургали А.

Инв №

Изм.	Кол.	Лист	№Док.	Подпись	Дата			
ГИП		Каббышева				АС-1		
Норм.контр.						Строительство здания акимата с. Мойылды		
Проверил							Стадия	Лист	Листов
Разработал		Каиргельдинова					РП	2	
						Общие данные (продолжение)	ТОО "ES-проект"		

Ведомость ссылочных и прилогаемых документов

Обозначение	Наименование	Примечание
	Ссылочные документы	
ГОСТ 30673-~~99~~ 2013	Профили поливинилхлоридные для оконных и дверных блоков	
ГОСТ 6629-88	Двери деревянные внутренние для жилых и общественных зданий	
ГОСТ ~~5781-82~~ 34028-2016	Сталь горячекатаная для армирования железобетонных конструкций	
ГОСТ 6727-80	Проволока из низкоуглеродистой стали холоднотянутая для армирования железобетонных конструкций	
ГОСТ 8717.0-~~84*~~ 2016	Ступени железобетонные и бетонные	
ГОСТ 13579-78	Блоки бетонные для стен подвалов	
ГОСТ 103-2006	Прокат сортовой стальной горячекатаный полосовой	
серия 1.038.1-1.2	Перемычки железобетонные	
серия 1.038.1-1.1	Перемычки железобетонные	
серия 1.141.-1.63	Панели перекрытий железобетонные многопустотные	
серия 1.141.1-1.60	Панели перекрытий железобетонные многопустотные	
серия 2.240-1.6	Детали перекрытий общественных зданий	
серия 2.110-3п	Детали фундаментов зданий возводимых на просадочных грунтах	
серия 2.244-1.6	Детали полов общественных зданий	
	Прилагаемые документы	
~~1.160.2-КР-1.1.21.000~~	~~Вентиляционный приточный продух "Лаз с жалюзи"~~	
~~1.160.2-КР-1.1.22.000~~	~~Устройство воротника для вентиляционного приточного продух "Лаз с жалюзи"~~	

Общие указания

Сагиз

Проект строительства акимата в селе ~~Мойылды~~ разработан на оснований задания на проектирование, выданного заказчиком.

Уровень ответственности здания - II

~~С документы~~

Степень огнестойкости - II (СНиП РК 2.02-05-2009).

Природно-климатические характеристики площадки строительства:

- климатический район строительства- ~~I-В~~; IVГ
- нормативное значение ветрового давления для III района по - 0,38кПа (38кгс/м^2);
- нормативное значение снегового покрова для II района - 0.70кПа (70кгс/м^2);
- температура наиболее холодной пятидневки - минус~~-37°С~~; -24.9
- район не сейсмичен.
- уровень ответственности здания - II нормальный (технически несложный)
- категория здания по взрывопожарной и пожарной опасности - Д
- степень огнестойкости - II
- класс конструктивной пожарной опасности - С0
- класс функциональной пожарной опасности здания - Ф4.3
- класс пожарной опасности строительных конструкций - К0

СН РК 1.03-05-2011

При производстве всех видов работ руководствоваться ~~СНиП РК 1.03-05-2001~~ "Охрана труда и техника безопасности в строительстве".

При выполнений всех работ необходимо составлять акты освидетельствования скрытых работ согласно перечню, указанному на листе 4 и ~~СНиП РК 1.03-06-2002~~. СН РК 1.03-00-2011

Работы при отрицательной температуре окружающей среды и темпераруре воздуха должно выполняться согласно требованиям ~~СНиП 5.03-37-2005~~ "Несущие и ограждающие конструкции". СН РК 5.03-07-2013

0.00=53.10

За условную отметку ~~0,000~~ принят уровень чистого пола первого этажа. СНРК5.03-07-2013

~~С документы~~

Сварку металлических изделий производить согласно требований ~~СНиП РК 5.03-37-2005~~ электродами Э42 по ГОСТ 9467-~~81~~ 75. Толщину сварного шва принять по наименьшей толщине свариваемых элементов.

Все работы по устройству монолитных и сборных железобетонных конструкций выполнять согласно рабочих чертежей и требований ~~СНиП РК 5.03-37-2005~~ "Несущие и ограждающие конструкции". СН РК 5.03-07-2013

При производстве строительно-монтажных работ необходимо разработать мероприятия по противопожарной защите и по контролю за выполнением правил пожарной безопасности и техники безопасности.

Перед нанесением защитных покрытий, поверхности металлических конструкций должны быть очищены до степени 3, в соответствии с требованиями ГОСТ 9.402-~~80~~ 2004 и ~~СНиП РК 2.01-19-2004~~ "Защита строительных конструкций от коррозии". СН РК 2.0101-2013

Взам. инв. №

Подпись и дата

Инв. № подл.

Привязан 23/26-05/2020-АС

Привязал Нургали А.

Инв №

Изм.	Кол.	Лист	№Док.	Подпись	Дата	АС-1		
						Строительство здания акимата с. Мойылды		
ГИП		Каббышева					Стадия	Лист	Листов
Норм.контр.							РП	3	
Проверил						Общие данные (продолжение)	ТОО "ES-проект"		
Разработал		Каиргельдинова							

Антикоррозионную защиту металлический конструкций выполнить двумя слоями эмали ГФ-115 по ГОСТ 6465-76 по двум слоям грунта ГФ-021 по ГОСТ 25129-82. Грунтование конструкций первым слоем толщиной не менее 20 мкм выполнить на заводе-изготовителе металлоконструкций с последующим нанесением второго слоя грунта и покрывных слоев эмалью на монтажной площадке. Работы выполнять согласно ~~СНиП РК 2.01-19-2004~~ СНРК 2.01-01-2013 "Защита строительных конструкций от коррозии" и ~~ГОСТ 12.3.035-84 "Работы окрасочные. Требования безопасности~~ СНРК 1.03-05-2011 "Охрана труда и техника безопасности в строительстве". Внешний вид лакокрасочных покрытий должен соответствовать показателям V класса ГОСТ 9.032-74.

В местах примыкания пола к стенам, трубопроводам и другим конструкциям, выступающим над полом, гидроизоляцию продолжать на высоту не менее 300 мм от уровня покрытия пола.

Архитектурно-Строительные решения

Здание акимата представляет собой двухэтажное здание, прямоугольной формы с размерами в осях 22,73х10,20 м, высотой этажа ~~3,0 м.~~ 3.3м

Фундамент - ленточный железобетонный, из бетонных блоков ФБС по ГОСТ 13579-78

Наружные стены выполнены из керамического полнотелого кирпича КР-р-по1НФ/100/2.0/50 по ГОСТ~~530-2007~~ 2012 на цементно-песчаном растворе М50 толщиной 380 мм и облицовочного керамического пустотелого кирпича КР-л-по 1НФ/100/2.0/35 на цем.-песчаном растворе М50 толщиной 120 мм . Стены утепляются минераловатными плитами ISOVER толщиной 80 мм.

Кладку внутренних стен выполнить из керамического полнотелого кирпича марки КР-р-по 1НФ/100/2.0/- по ГОСТ530-2007 2012 на цементно-песчаном растворе М50.

Перегородки выполнить из керамического полнотелого кирпича марки КР-р-по 1НФ/100/2.0/- по ГОСТ530-2007 2012 на цементно-песчаном растворе М50

Перемычки сборные железобетонные по серии 1.038.1-1.1, 1.038.1-1.2.

Перекрытие принято из сборных железобетонных пустотных плит по серии 1.141-1.

Кровля ~~двух~~четырех скатная, из металлочерепицы по металлическому каркасу. Система водостока-наружная, организованная.

Окна, витражи приняты из металлопластика.

Двери внутрение - деревянные по ГОСТ 6629-88, наружние ~~металлические, индивидуального изготовления и~~ металлопластиковые по ГОСТ 30673-~~99~~ 2013.

Внутренняя отделка дана в "Ведомости отделки помещений" ~~на листах 5, 6, 7 и 8.~~

Наружная отделка дана на листе 9.

Вокруг здания выполнить отмостку шириной 1,5 м по серии 2.110-1 деталь ТД53, с уклоном от здания 3%.

Противопожарные и санитарно-гигиенические мероприятия

Здание относится ко II степени огнестойкости согласно СНиП РК 2.02-05-~~2002~~ 2009.

Эксплуатацию объекта осуществлять в соответствии с противопожарными требованиями.

Открывание дверей выполнить по направлению выхода из помещения (по ходу эвакуации) согласно СНиП РК 2.02.05-~~2002~~ 2009 п.4.20.

Над эвакуационными выходами установить световые указатели "Выход".

Для свободного перемещения по внутренним помещениям дверные коробки выполнить без порогов. Пороги предусматриваются только в дверных коробках входных дверей.

На фасаде здания установить указатель пожарного гидранта.

Произвести замер сопративления электропроводки. Монтаж электрооборудования выполнить согласно ПУЭ.

Охрана окружающей среды

В районе проектируемого участка земель селькохозяйственного назначения нет.

Перед началом строительно-монтажных работ производится срезка растительного слоя, плодородный слой перемещают во временные отвалы с дальнейшим использованием при рекультивации нарушенных земель, согласно требованиям ГОСТ 17.4.3.02-85 "Охрана природы. Почвы. Требования к охране плодородного слоя почвы при производстве земляных работ".

Для предотвращения ожидаемого загрязнения почв в процессе производства строительно-монтажных работ отходами производства и потребления предусмотрены следующие мероприятия, позволяющие снизить воздействие на почвенный покров до допустимого:

-сбор и своевременный вывоз бытовых и строительных отходов;

-заправка строительной техники с применением поддонов для сбора утечек или заправка на базе предприятия;

-технологией строительно-монтажных работ исключается складирование либо захоронение токсичных отходов и твердобытовых отходов.

Перечень видов скрытых работ, подлежащих освидетельствованию актами:

- освидетельствование качества грунтов оснований и заложения фундаментов;
- разбивка осей сооружений;
- устройство котлованов под сооружения;
- устройство подушек под фундаменты;
- устройство фундаментов;
- антикоррозионная защита и гидроизоляция фундаментов;
- устройство обратной засыпки пазух котлованов;
- устройство бетонных, железобетонных и узлов сборных железобетонных конструкций;
- болтовые и сварные соединения металлоконструкций;
- защита от коррозии металлических конструкций, в том числе мест сварки.

Технико-экономичекие показатели

Полезная площадь -386.31м2

Расчетная площадь-279.88м2

Общая площадь здания - ~~406,9~~ 407.71 м^2

Площадь застройки здания - 282,56 м^2

Строительный объем здания - ~~1695,0 м^3~~ 2485.2м3

Взам. инв. №

Инв. № подл. | Подпись и дата

Привязан 23/26-05/2020-АС

Привязал Нургали А.

Инв №

Изм.	Кол.	Лист	№Док.	Подпись	Дата			
						АС-1		
						Строительство здания акимата с. Мойылды		
							Стадия	Лист	Листов
							РП	4	
ГИП		Каббышева				Общие данные (окончание)	ТОО "ES-проект"		
Норм.контр.									
Проверил									
Разработал		Каиргельдинова							

ВЕДОМОСТЬ ОТДЕЛКИ ПОМЕЩЕНИЙ

Наименование или номер помещения	Потолок		Стены или перегородки		Низ стен или перегородок			Примечание
	Площадь м²	Вид отделки	Площадь м²	Вид отделки	Площадь м²	Вид отделки	Высота, мм	
1,4,8,18,19, 31,32,33	170.25	Подвесной потолок ARMSTRONG	487.37	Улучшенная штукатурка, затирка сухими смесями, окраска водоэмульс. красками за 2 раза	-	-	-	
2,3,5,6,7,9,10, 14,17,20,21,22, 23,24,25,26,29	170.48	Затирка швов, выравнивание сухими смесями, затирка, окраска водоэмульс. красками за 2 раза	587.66	Улучшенная штукатурка, затирка сухими смесями, окраска водоэмульс. красками за 2 раза	-	-	-	
11,12,13,27,28	36.52	Затирка швов, выравнивание сухими смесями, затирка, окраска водоэмульс. красками за 2 раза	61.26	Улучшенная штукатурка, затирка сухими смесями, окраска водоэмульс. красками за 2 раза	141.6	Глазурованная плитка	H=2100	
15,16,30	19.76	Затирка швов, выравнивание сухими смесями, затирка, окраска водоэмульс. красками за 2 раза	93.46	Простая штукатурка, затирка сухими смесями, окраска водоэмульс. красками за 2 раза	-	-	-	

Согласовано

Взам. инв. №

Подпись и дата

Инв. № подл.

Изм.	Кол. уч.	Лист	№ док	Подп.	Дата
Исполнил		Бурумбаев А.			06.20.
Проверил		Ширяева Л.Н.			06.20.
ГИП		Ерменов Г.К.			06.20.

23/26-05/2020-АС

Строительство административного здания и снос существующего здания в селе. Сагиз Кызылкогинского района

Стадия	Лист	Листов
РП	5	

Административное здание

Ведомость отделки помещений.

ТОО "СпецСтрой Согласование" г.Актобе

Фасад в осях 1-4

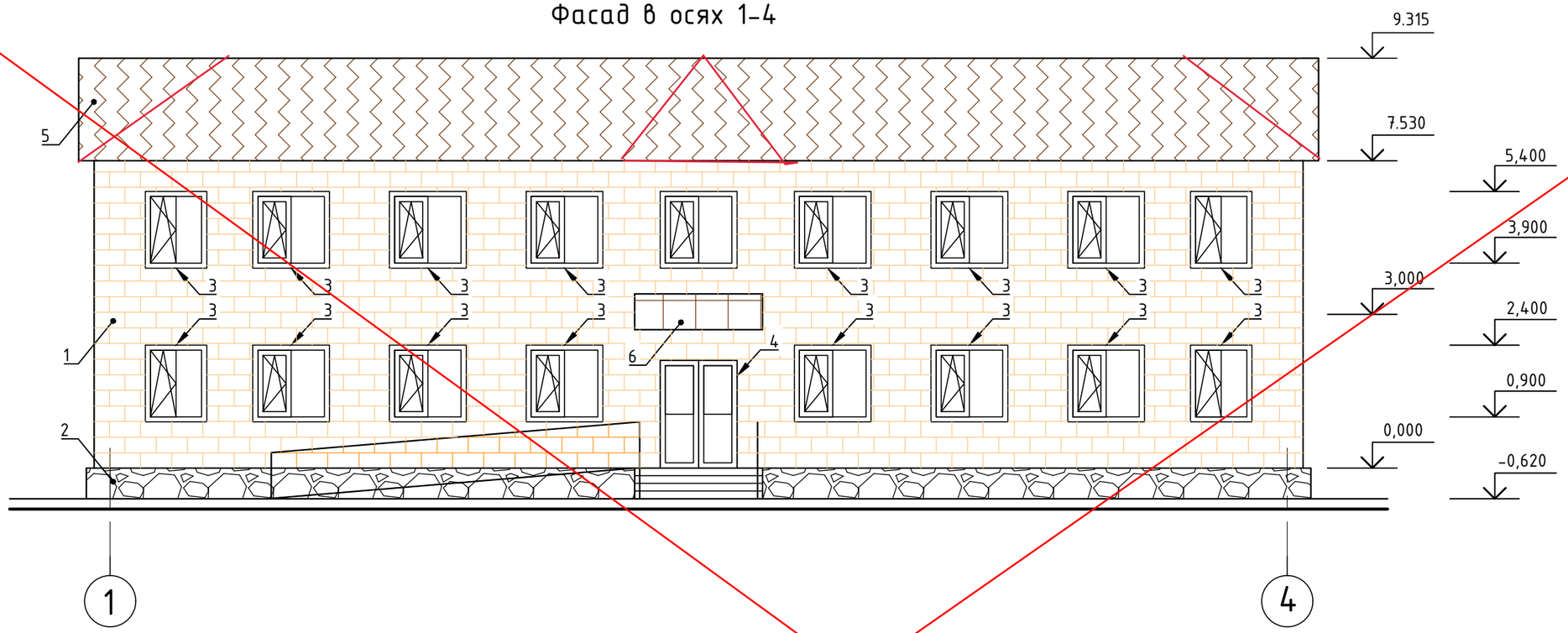

Привязан

Аннулирован

Выполнил Нургали

Инв №

Фасад в осях В-А

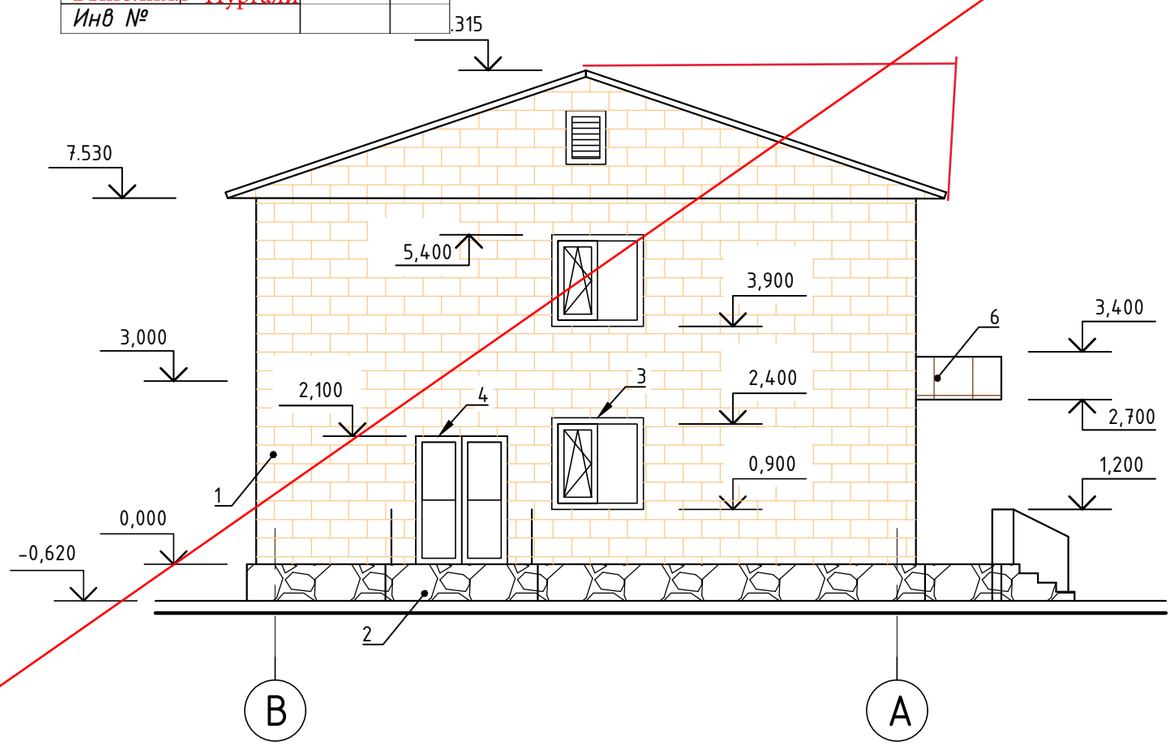

Паспорт отделки фасада

Поз.	Наименование конструкции	Тип отделки	Цветовой эталон	? Цвета	Примеч.
	Стены	Облицовка КОЛПу 1НФ/100/1/3	[redacted]	по каталогу ассортимента производителя	333.65м2
	Цоколь	Плитка облицовочная	[redacted]		43.90м2
	Окна	Индивидуальные ПВХ			
	Двери	Металлическая	[redacted]		
	Кровля	Металлочерепица	[redacted]		
	Отмостка	Бетонная	[redacted]		76.10м2

1. Водосточная система на фасадах условно не показана

Изм.	Кол.	Лист	№Док.	Подпись	Дата			
						АС-1		
						Строительство здания акимата с. Мойылды		
							Стадия	Лист	Листов
							РП	9	
ГИП		Каббышева				Фасад в осях 1-4. Фасад в осях В-А. Ведомость отделки фасада.	ТОО "ES-проект"		
Норм.контр.									
Проверил									
Разработал		Каиргельдинова							

Взам. инв. №

Инв. № подлинника | Подпись и дата

Фасад в осях 4-1

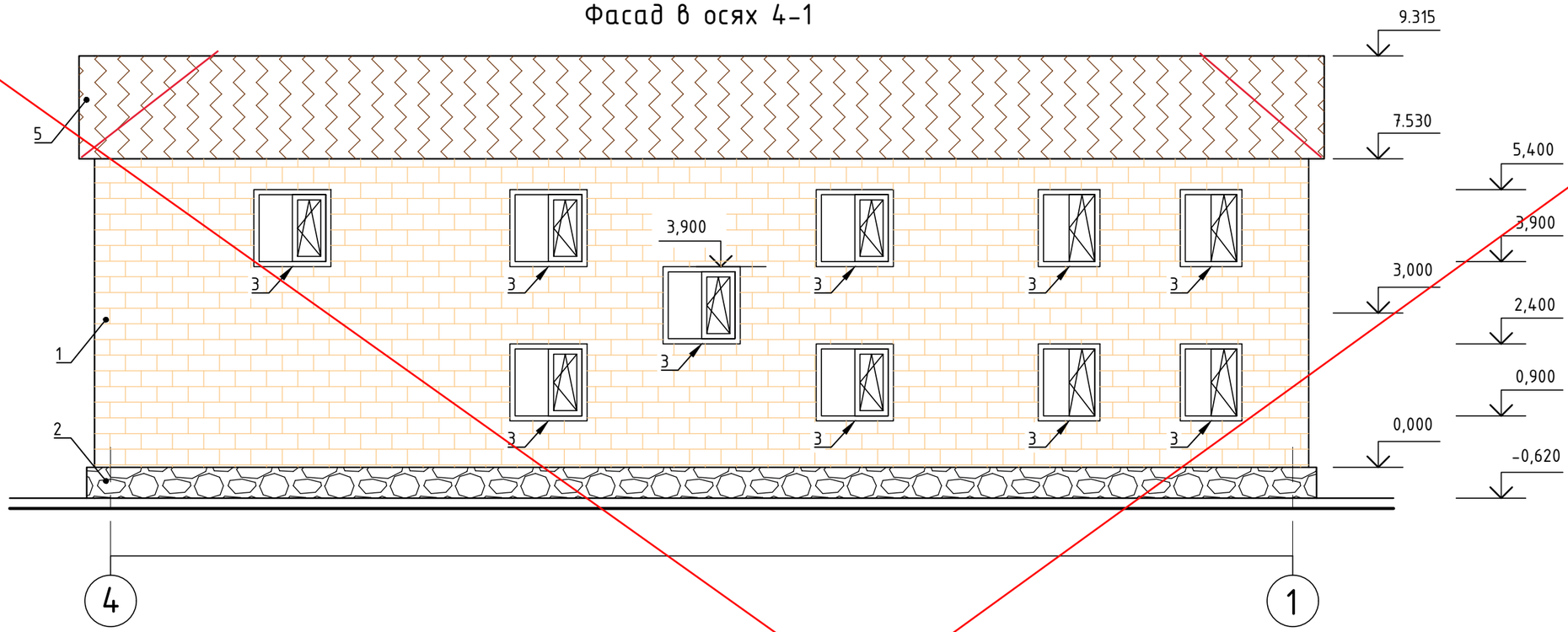

Фасад в осях А-В

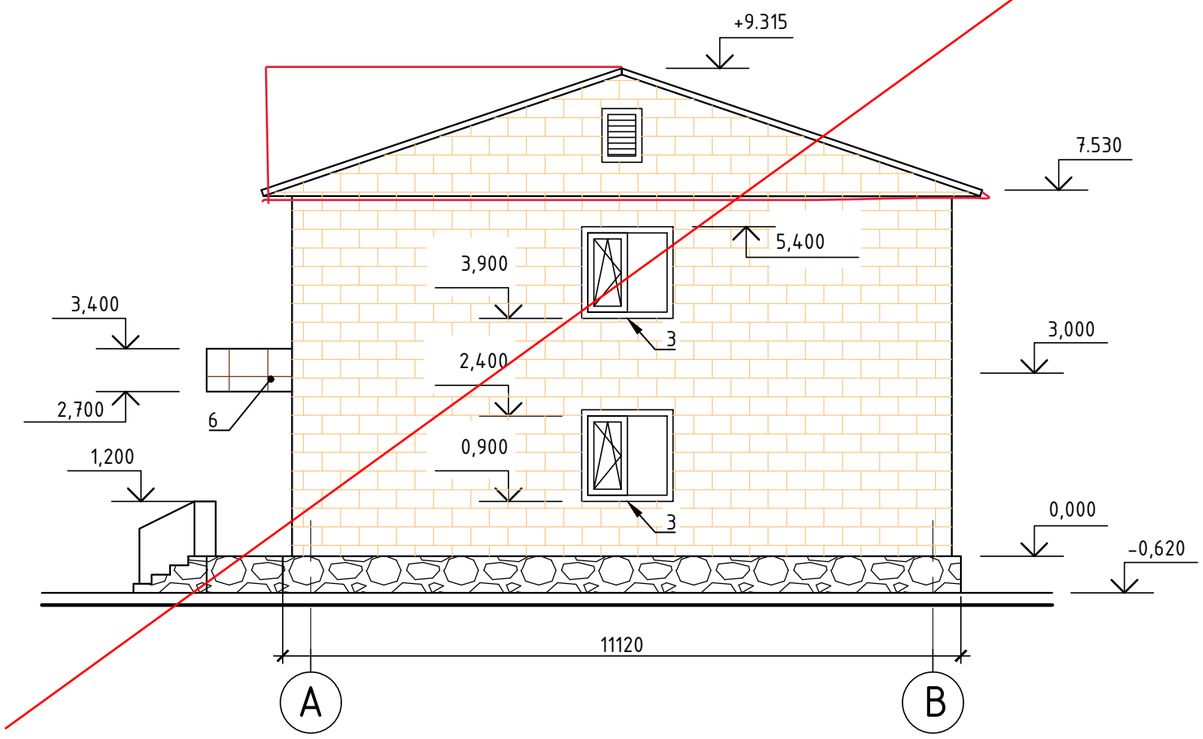

Привязан

Аннулирован

Выполнил Нургали

Инв №

Взам. инв. №

Подпись и дата

Инв. № подл.

Изм.	Кол.	Лист	№Док.	Подпись	Дата
ГИП		Каббышева			
Норм.контр.					
Проверил					
Разработал		Каиргельдинова			

АС-1

Строительство здания акимата с. Мойылды

Стадия	Лист	Листов
РП	10	

Фасад в осях 4-1. Фасад в осях А-В.

ТОО "ES-проект"

ФАСАД 1 - 4

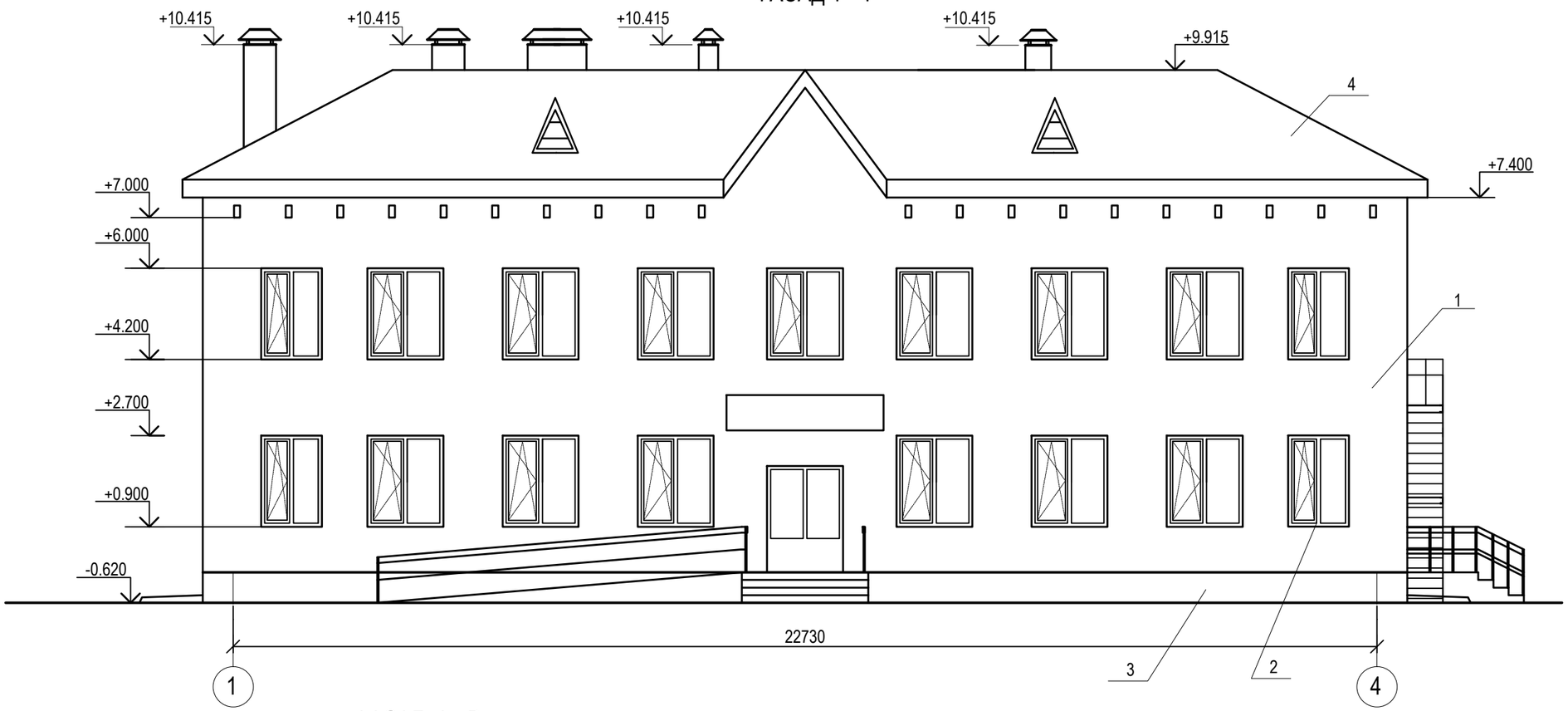

ФАСАД А - В

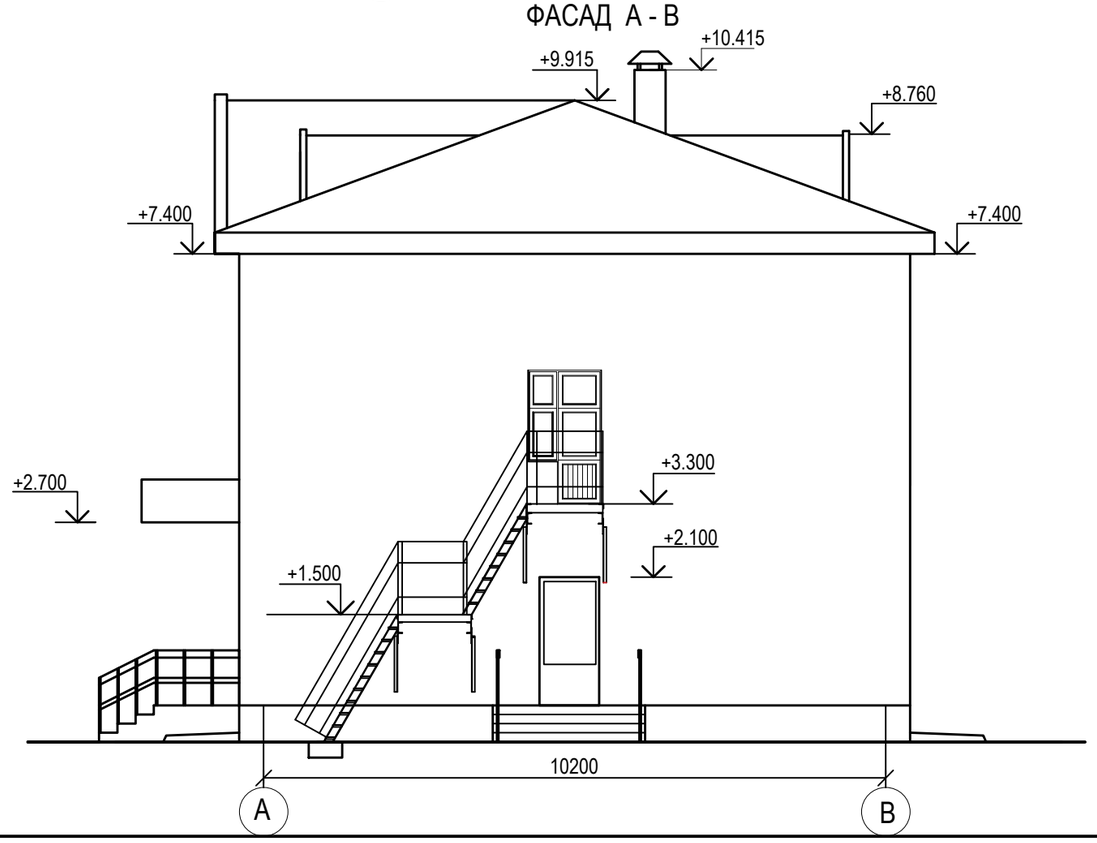

ВЕДОМОСТЬ ОТДЕЛКИ ФАСАДА

Поз. отделки	Наименование элемента фасада	Наименование материала отделки	Наименование и номер эталона цвета или образец колера	Примечание
1	Стены	керамический кирпич	RAL - 8004	401.7м2
2	Окна	пвх профиль	RAL - 9003	
3	Цоколь	штукатурка цем. песч. раствором с окраской	RAL - 8017	42.0м2
4	Крыша	металлочерепица	RAL - 8017	367.4м2

Изм.	Кол. уч.	Лист	№ док	Подп.	Дата				
						23/26-05/2020-АС			
						Строительство административного здания и снос существующего здания в селе Сагиз Кызылкогинского района			
Исполнил		Бурумбаев А.			06.20.	Административное здание	Стадия	Лист	Листов
Проверил		Ширяева Л.Н.			06.20.		РП	6	
ГИП		Ерменов Г.К.			06.20.	Фасад 1-4. Фасад А -В.	ТОО "СпецСтрой Согласование" г.Актобе		

Согласовано

Взам. инв. №

Подп. и дата

Инв. № подл.

ФАСАД 4 - 1

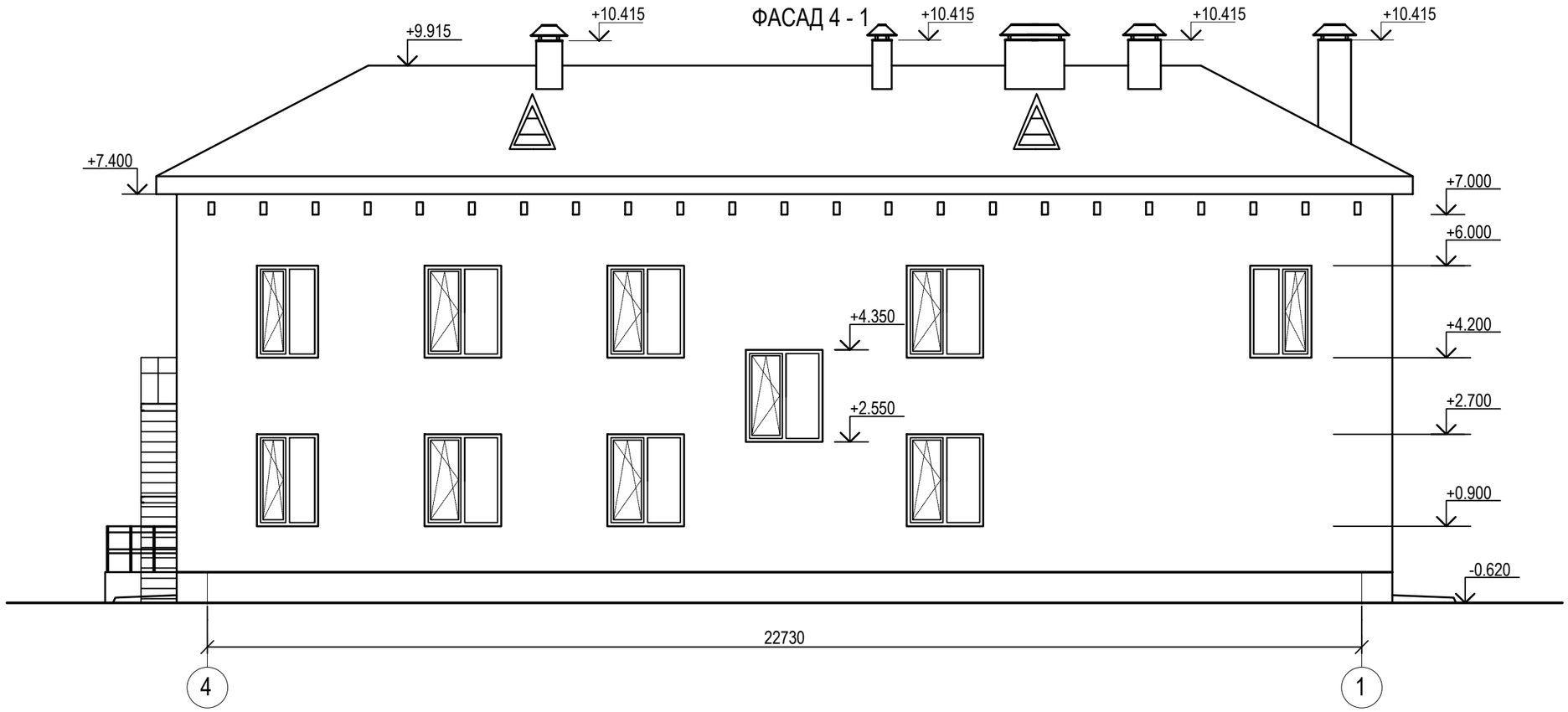

ФАСАД В - А

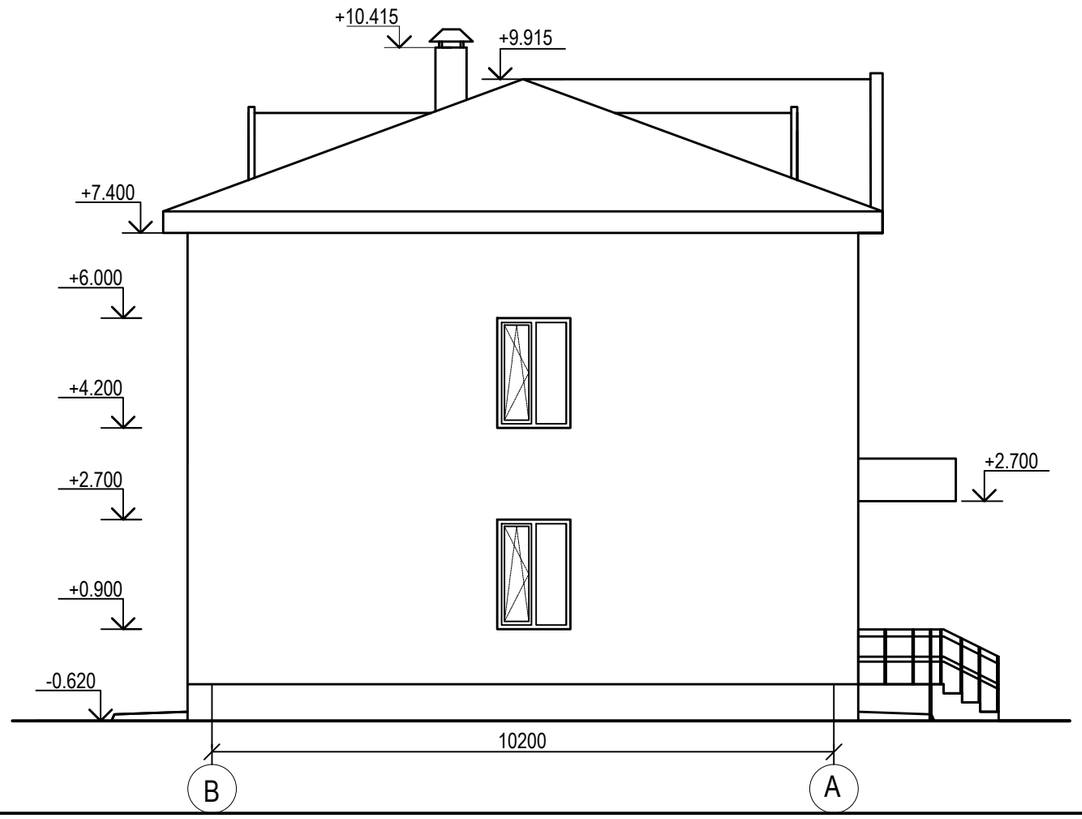

Согласовано

Взам. инв. №

Подп. и дата

Инв. № подл.

Изм.	Кол. уч.	Лист	№ док.	Подп.	Дата	23/26-05/2020-АС			
						Строительство административного здания и снос существующего здания в селе Сагиз Кызылкогинского района			
Исполнил		Бурумбаев		А.	06.20.	Административное здание	Стадия	Лист	Листов
Проверил		Ширяева			06.20.		РП	7	
ГИП		Ерменов		Г.К.	06.20.	Фасад 4-1. Фасад В-А.	ТОО "СпецСтрой Согласование" г.Актобе		

План на отм. 0,000

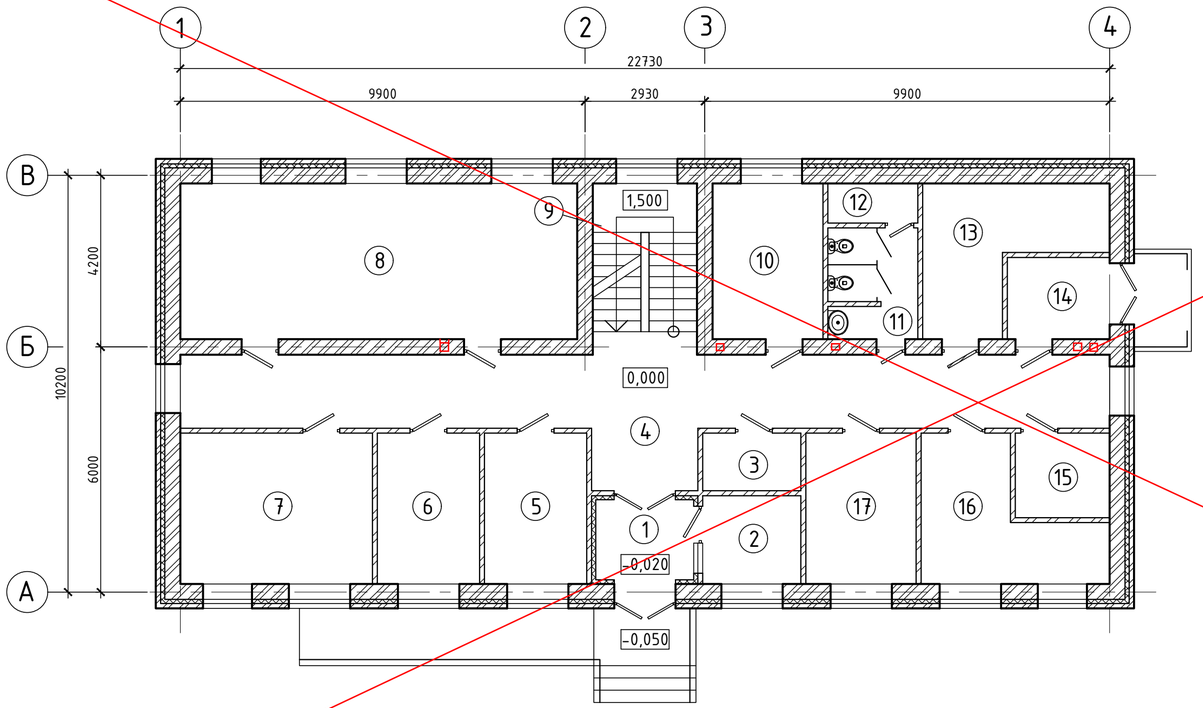

Экспликация помещений

Номер помещения	Наименование	Площадь, м²	
1	Тамбур	4,70	
2	Помещение для охраны	5,20	
3	Гардеробная	3,40	
4	Коридор	44,70	
5	Кабинет для сотрудника досугового центра	9,30	
6	Кабинет для сотрудника досугового центра	9,30	
7	Кабинет совета ветеранов	17,40	
8	Зал для совещаний	37,00	
9	Лестничная клетка	10,90	
10	Кабинет участкового инспектора	10,30	
11	Санузел	6,00	
12	Комната уборочного инвентаря	2,10	
13	Тепловой узел	11,70	
14	Техническое помещение	5,00	
15	Электрощитовая	4,60	
16	Кладовая	11,70	
17	Кабинет для сотрудника досугового центра	10,00	

Итого 203.3

Привязан 23/26-05/2020-АС

Привязал Нургали А.

Инв №

1. В помещений 1 и 4 на полу использовать тактильную плитку из пвх размерами 300х300мм на клею. Общая площадь = 5.0м2.
2. В лестничных клетках на верхней и нижней ступени предусмотреть устройство тактильных плиток из пвх размерами 300х300мм на клею. Общая площадь облицовки лестницы=1,50м2
3. В помещении 12 предусмотреть санузел для МГН с поручением для унитаза. Раковину установить на уровне +0,750м от пола, так же предусмотреть поручень для раковины и аварийную кнопку для вызова.

Изм.	Кол.	Лист	№Док.	Подпись	Дата	АС-1		
						Строительство здания акимата с. Мойылды		
ГИП		Каббышева					Стадия	Лист	Листов
Норм.контр.							РП	11	
Проверил						План на отм. 0,000. Экспликация помещений.	ТОО "ES-проект"	
Разработал		Каиргельдинова						

Взам. инв. № | Подпись и дата | Инв. № подл.

ПЛАН НА ОТМ. 0.000

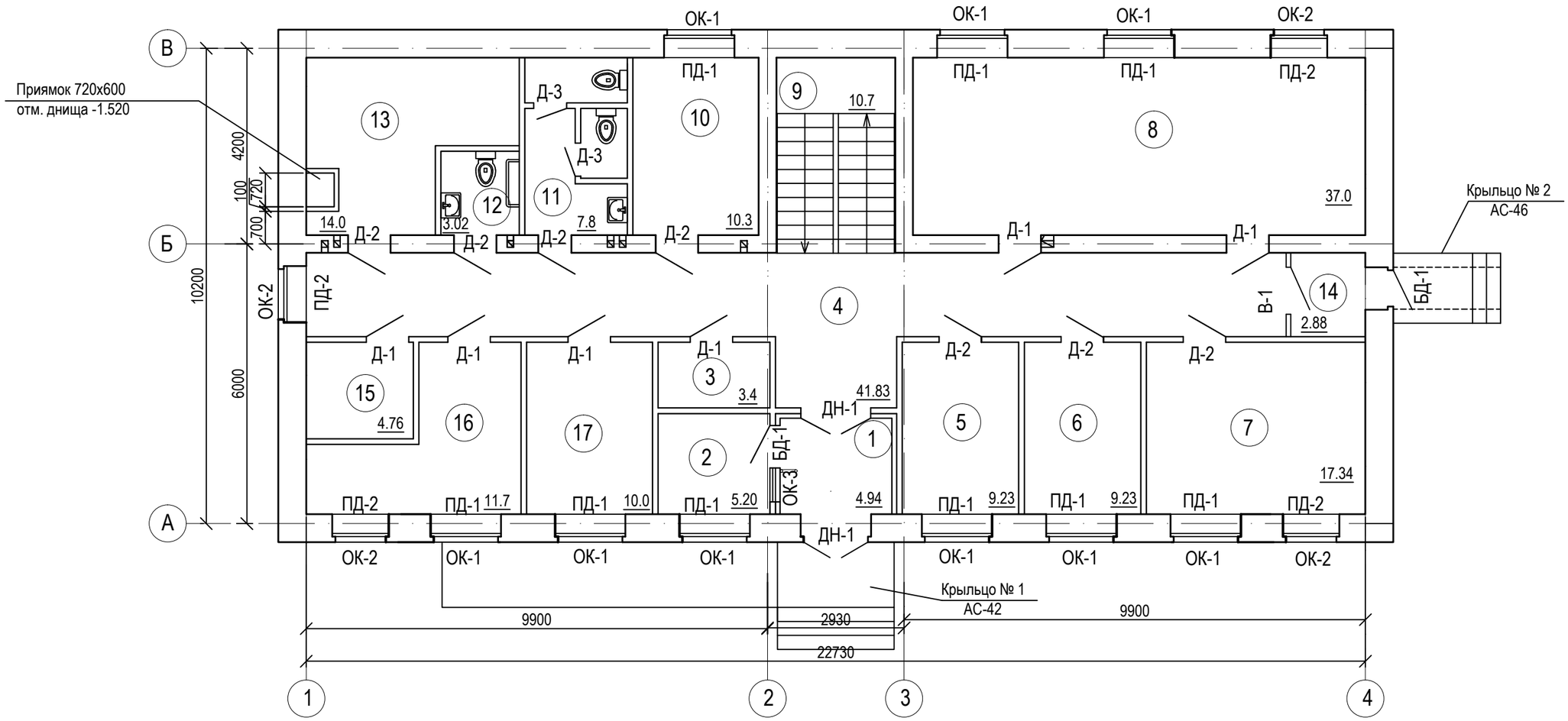

1. В помещениях 1 и 4 на полу использовать тактильную плитку из пвх размерами 300х300мм на клею. Общая площадь = 5.0м2.
2. В лестничных клетках на верхней и нижней ступени предусмотреть устройство тактильных плиток из пвх размерами 300х300мм на клею. Общая площадь облицовки лестницы=1,50м2

Изм.	Кол. уч.	Лист	№ док	Подп.	Дата
Исполнил		Бурумбаев	А.		06.20.
Проверил		Ширяева	Л.И.		06.20.
ГИП		Ерменов	Г.К.		06.20.

23/26-05/2020-АС

Строительство административного здания и снос существующего здания в селе Сагиз Кызылкогинского района

Административное здание

Стадия	Лист	Листов
РП	8	

План на отм. 0.000

ТОО "СпецСтрой Согласование" г.Актобе

Согласовано

Взам. инв. №

Подп. и дата

Инв. № подл.

План на отм. +3,000

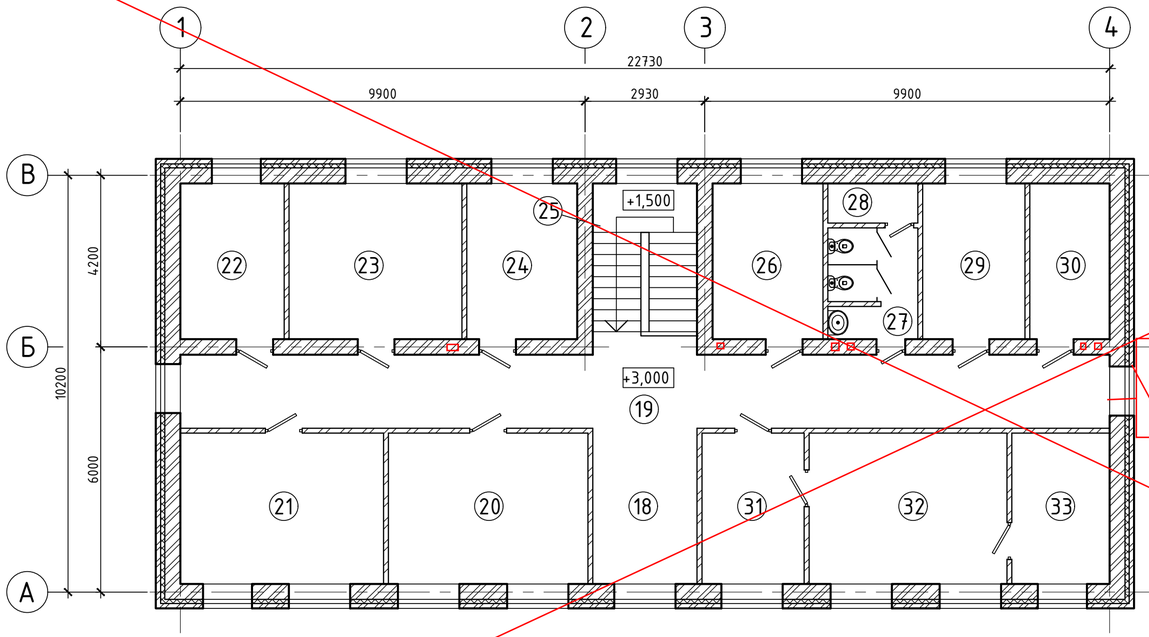

Лестница ЛМ-1

АС-47

Экспликация помещений

Номер помещения	Наименование	Площадь, м²	
18	Холл	9,90	
19	Коридор	40,70	
20	Кабинет для главного специалиста и инспектора	18.00	
21	Кабинет для главного специалиста и статиста	18,00	
22	Бытовка	9,50	
23	Архив	16,20	
24	Кабинет архивариуса	10,30	
25	Лестничная клетка	10,90	
26	Кабинет главного специалиста	10,30	
27	Санузел	6,00	
28	Комната уборочного инвентаря	2,10	
29	Кабинет бухгалтера	9,60	
30	Техническое помещение	7,30	
31	Приемная	9,30	
32	Кабинет акима	17,90	
33	Вспомогательное помещение	8,50	

Итого 204.5

Привязан Аннулирован

Выполнил Нургали

Инв №23/26-05/2020-АС

Взам. инв. №

Инв. № подл. | Подпись и дата

Изм.	Кол.	Лист	№Док.	Подпись	Дата

ГИП	Каббышева	
Норм.контр.		
Проверил		
Разработал	Каиргельдинова	

АС-1

Строительство здания акимата с. Мойылды

Стадия	Лист	Листов
РП	12	

План на отм. +3,000.
Экспликация помещений.

ТОО "ES-проект"

ПЛАН НА ОТМ. +3.300

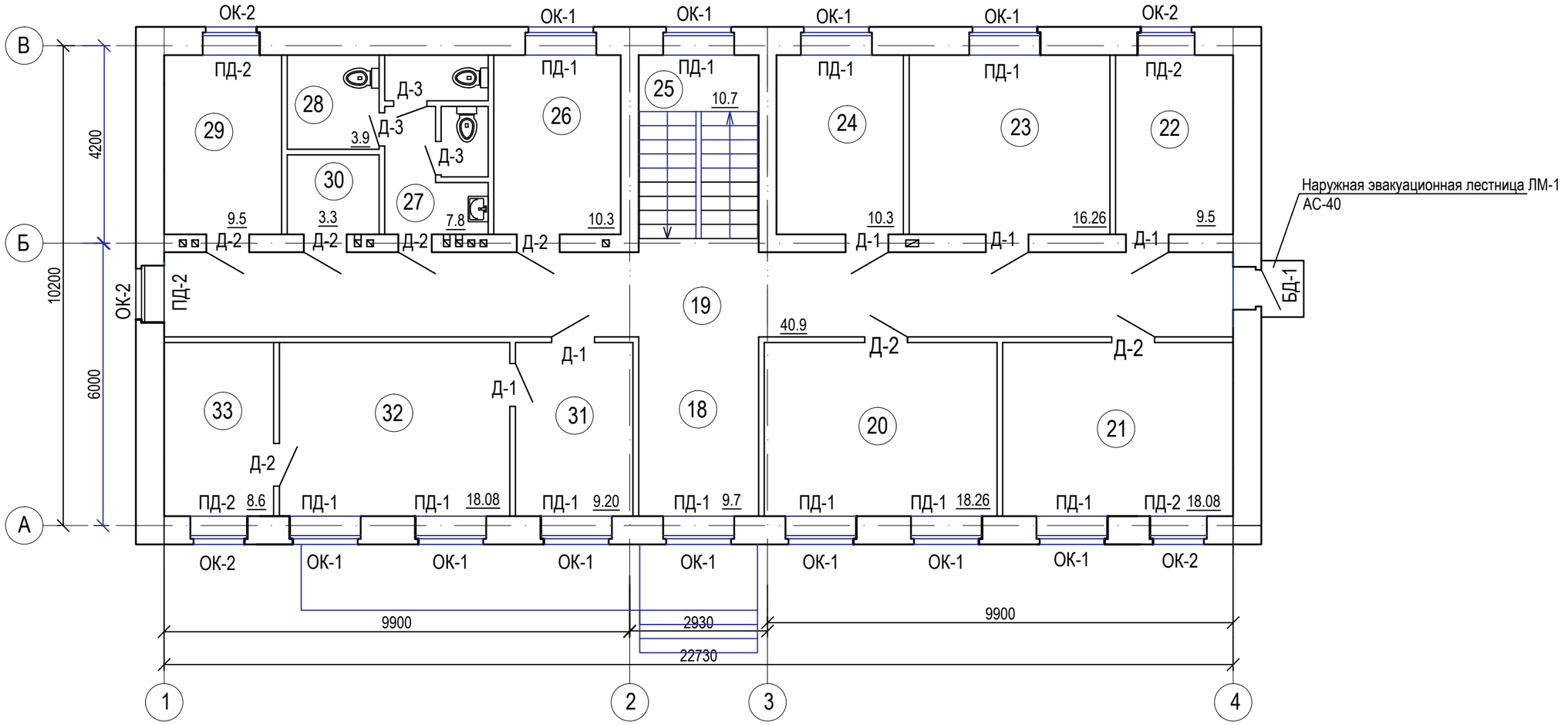

Согласовано

Взам. инв. №

Подп. и дата

Инв. № подл.

Изм.	Кол. уч.	Лист	№ док	Подп.	Дата
Исполнил		Бурумбаев	А.		06.20.
Проверил		Ширяева	Л.Н.		06.20.
ГИП		Ерменов	Г.К.		06.20.

23/26-05/2020-АС

Строительство административного здания и снос существующего здания в селе Сагиз Кызылкогинского района

Стадия	Лист	Листов
РП	9	

Административное здание

План на отм. +3.300.

ТОО "СпецСтрой Согласование" г.Актобе

Экспликация помещений

Номер помещения	Наименование	Площадь м²	Кат. помещ
1	Тамбур	4.94	Д
2	Помещение для охраны	5.20	Д
3	Гардеробная	3.40	Д
4	Коридор	41.83	Д
5	Кабинет для сотрудников досугового центра	9.23	Д
6	Кабинет для сотрудников досугового центра	9.23	Д
7	Кабинет совета ветеранов	17.34	Д
8	Зал для совещаний	37.0	Д
9	Лестничная клетка	10.7	Д
10	Кабинет участкового инспектора	10.3	Д
11	Санузел	7.8	Д
12	Санузел для ММГН	3.02	Д
13	Тепловой пункт	14.0	Д
14	Тамбур	2.88	Д
15	Электрощитовая	4.76	Д
16	Кладовая	11.7	Д
17	Кабинет для сотрудников досугового центра	10.0	Д
		203.33	

Экспликация помещений

Номер помещения	Наименование	Площадь м²	Кат. помещ
18	Холл	9.7	Д
19	Коридор	40.9	Д
20	Кабинет главного специалиста и инспектора	18.26	Д
21	Кабинет главного специалиста и статиста	18.08	Д
22	Бытовое помещение	9.5	Д
23	Архив	16.26	Д
24	Кабинет архивариуса	10.3	Д
25	Лестничная клетка	10.7	Д
26	Кабинет главного специалиста	10.3	Д
27	Санузел	7.8	Д
28	Помещение уборочного инвентаря	3.9	Д
29	Кабинет бухгалтера	9.5	Д
30	Техпомещение	3.3	Д
31	Приемная	9.2	Д
32	Кабинет акима	18.08	Д
33	Вспомогательное помещение	8.6	Д
		204.38	

Согласовано

Взам. инв. №

Подп. и дата

Инв. № подл.

Изм.	Кол. уч.	Лист	№ док	Подп.	Дата
Исполнил		Бурумбаев А.			06.20.
Проверил		Ширяева Л.Н.			06.20.
ГИП		Ерменов Г.К.			06.20.

23/26-05/2020-АС

Строительство административного здания и снос существующего здания в селе Сагиз Кызылкогинского района

Административное здание	Стадия	Лист	Листов
	РП	10	

Экспликация помещений.

ТОО "СпецСтрой Согласование" г.Актобе

РАЗРЕЗ 1 - 1

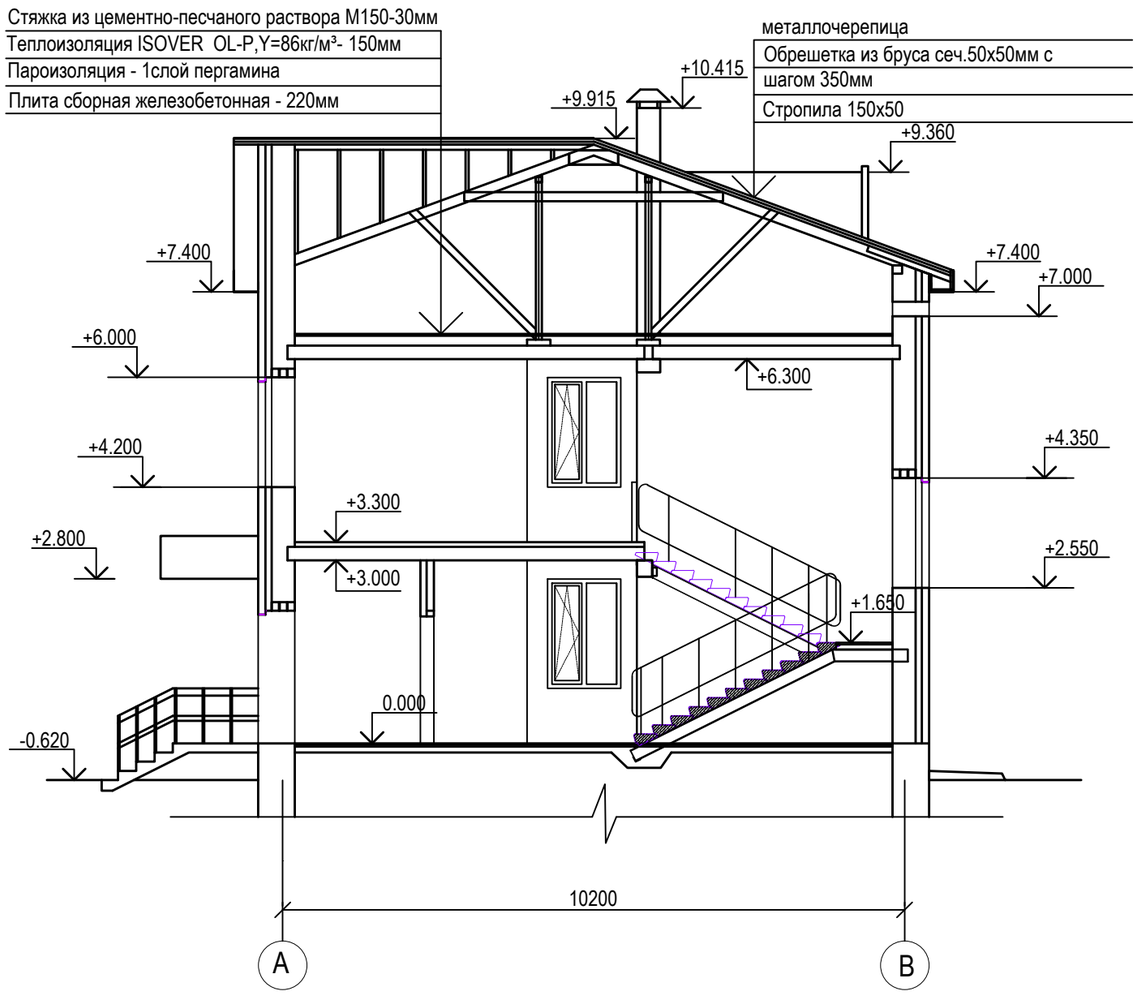

Согласовано

Взам. инв. №

Подп. и дата

Инв. № подл.

Изм.	Кол. уч.	Лист	№ док.	Подп.	Дата	23/26-05/2020-АС			
						Строительство административного здания и снос существующего здания в селе Сагиз Кызылкогинского района			
Исполнил		Бурумбаев А.			06.20.	Административное здание	Стадия	Лист	Листов
Проверил		Ширяева Л.И.			06.20.		РП	11	
ГИП		Ерменов Г.К.			06.20.	Разрез 1 - 1.	ТОО "СпецСтрой Согласование" г.Актобе		

Спецификация элементов заполнения проемов

Поз.	Обозначение	Наименование	1 эт Кол. шт.	2 эт Кол. шт.	Итого Кол. шт.	Примечание
		Блоки оконные				
ОК-1	ГОСТ 23166-99	ОП В2 1800-1500(4М1-12Ar4М1-12-4М1) ПО	9	11	20	ПВХ двухкамерн.
ОК-2	ГОСТ 23166-99	ОП В2 1800-1200(4М1-12Ar4М1-12-4М1) ПО	4	5	9	с тройным остеклением
ОК-3	ГОСТ 23166-99	ОП В2 1200-600(4М1-16-4М1) П	1	-	1	ПВХ однокамерн. с од. ост.
		Двери наружные				
ДН-1	ГОСТ 23166-99	БП ОСП 21-15 В2	2	-	2	
БД-1	ГОСТ 23166-99	БП ОСП 21-9 В2	2	1	3	
		Двери внутренние				
Д-1	ГОСТ 6629-88	ДГ 21-9п	6	5	11	
Д-2	ГОСТ 6629-88	ДГ 21-9Л	7	7	14	
Д-3	ГОСТ 6629-88	ДГ 21-7	2	3	5	
		Доски подоконные				
ПД-1	ПВХ	ПД 17-45-30	9	11	20	
ПД-2	ПВХ	ПД 14-45-30	4	5	9	
		Витражи				
В-1	ПВХ профиль	Витраж В-1 1800х3000Н	1	-	1	

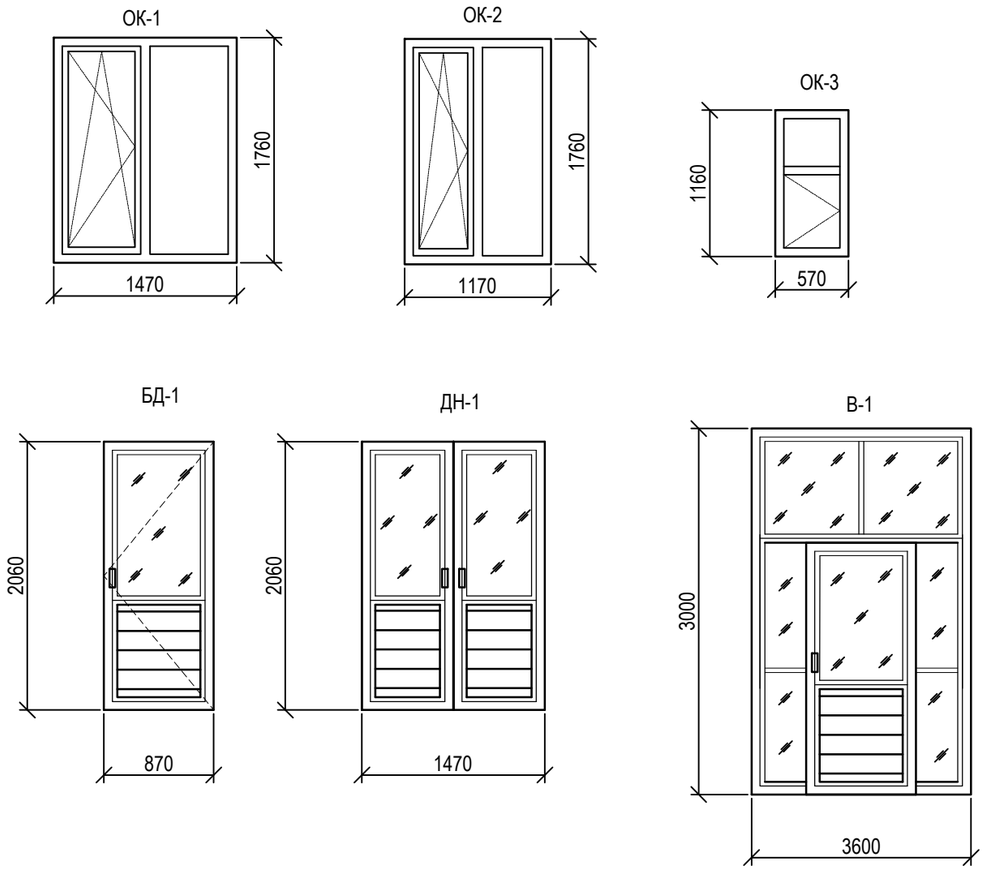

ОП ОСП ПО 18-15 В2-
оконный блок ,из поливинилхлорида, одинарной конструкции со стеклопакетом, с поворотно-откидным открыванием, с размерами : по высоте - 1800мм, ширине - 1500мм, с сопротивлением теплопередаче В2 - 0,55 - 0,59 м2 х °С/Вт.

Согласовано

Взам. инв. №

Подп. и дата

Инв. № подл.

Изм.	Кол. уч.	Лист	№ док	Подп.	Дата	23/26-05/2020-АС			
						Строительство административного здания и снос существующего здания в селе Сагиз Кызылкогинского района			
Исполнил		Бурумбаев А.			06.20.	Административное здание	Стадия	Лист	Листов
Проверил		Ширяева Л.Н.			06.20.		РП	12	
ГИП		Ерменов Г.К.			06.20.	Спецификация элементов заполнения проемов.	ТОО "СпецСтрой Согласование" г.Актобе		

КЛАДОЧНЫЙ ПЛАН НА ОТМ. 0.000

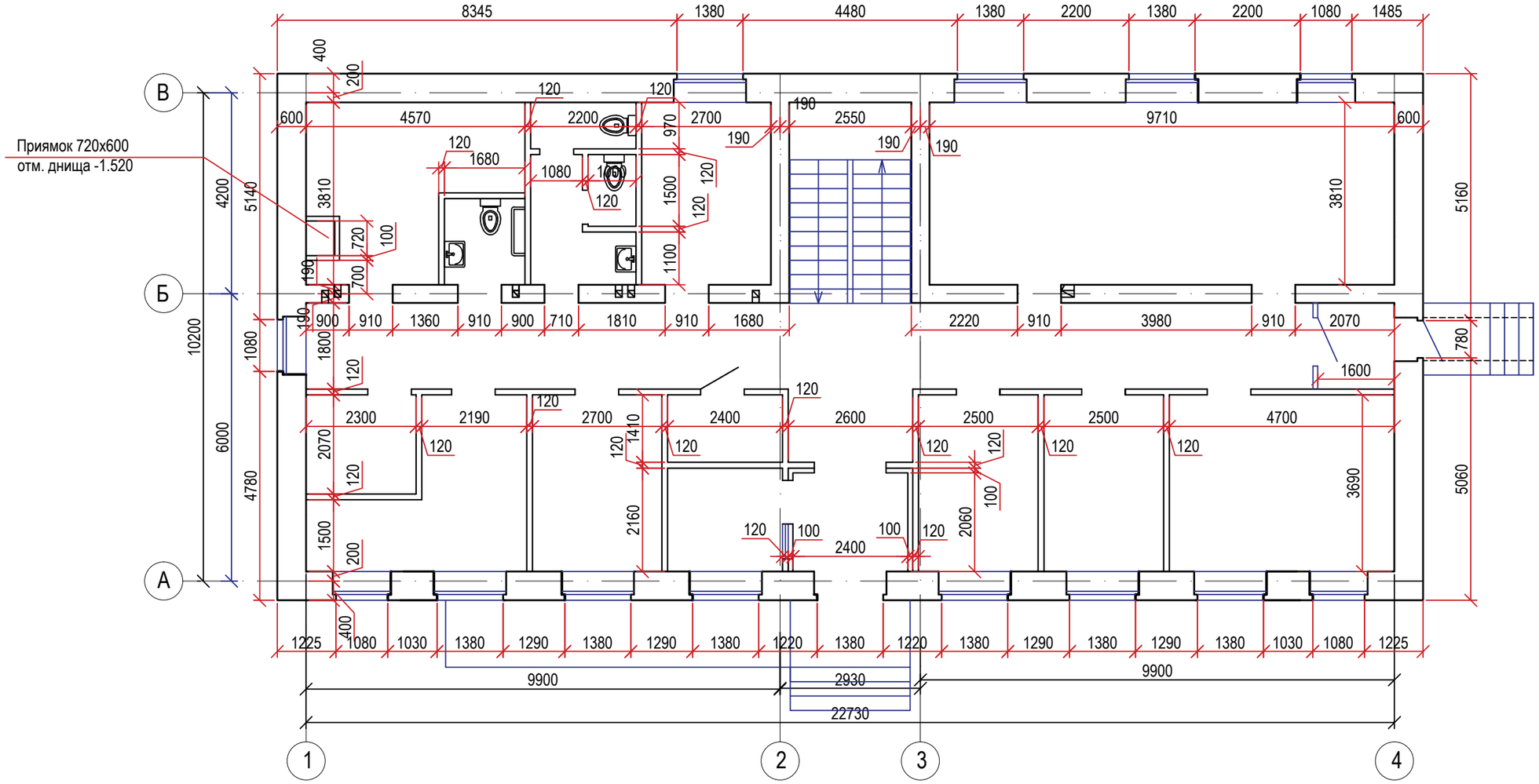

Согласовано

Взам. инв. №

Подп. и дата

Инв. № подл.

Изм.	Кол. уч.	Лист	№ док.	Подп.	Дата
Исполнил		Бурумбаев А.			06.20.
Проверил		Ширяева Л.И.			06.20.
ГИП		Ерменов Г.К.			06.20.

23/26-05/2020-АС

Строительство административного здания и снос существующего здания в селе Сагиз Кызылкогинского района

Административное здание	Стадия	Лист	Листов
	РП	13	
Кладочный план на отм. 0.000	ТОО "СпецСтрой Согласование" г.Актобе		

Кладочный план на отм. 0,000

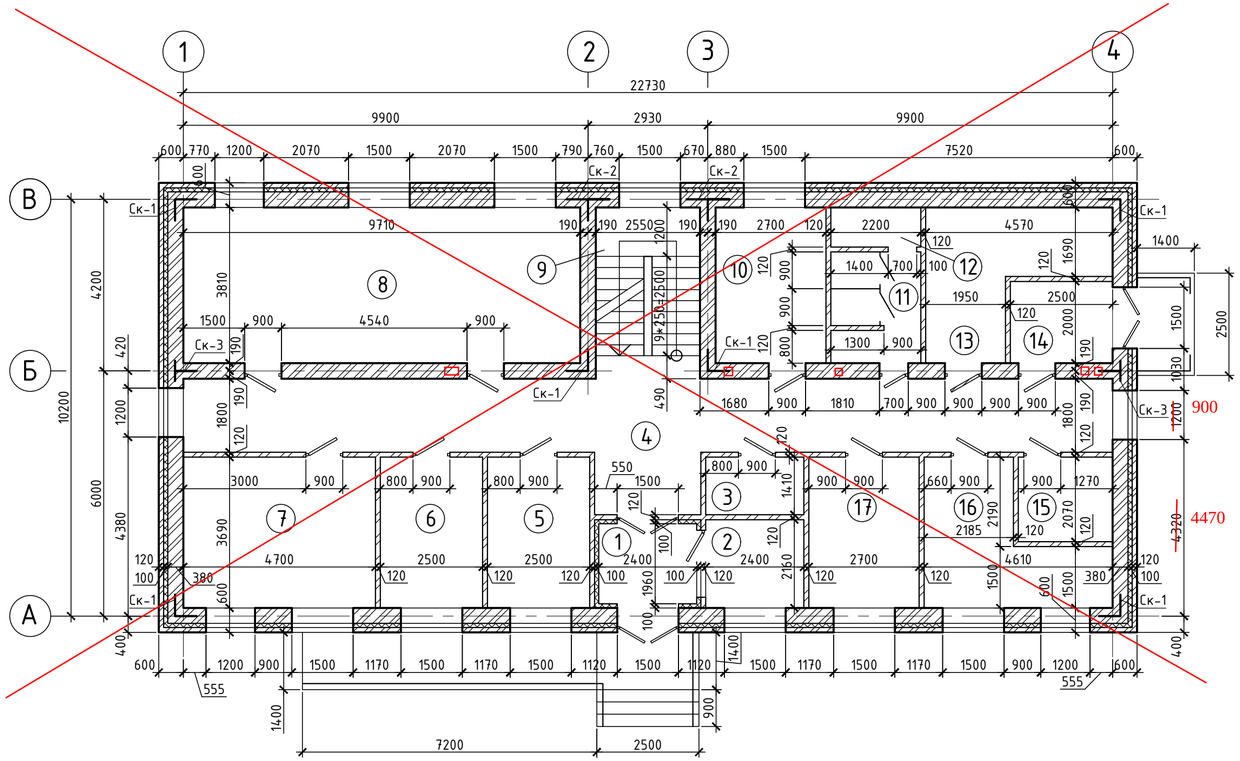

Примечания

1. За условную отметку 0,000 принят уровень чистого пола первого этажа, что соответствует абсолютной отметке 53.10 на генплане.

2. При производстве работ по возведению стен здания соблюдать требования ~~СНиП 5.03-37-2005~~ "Несущие и ограждающие конструкции". СН РК 5.03-07-2013

3. Наружные стены выполнить из керамического полнотелого кирпича КОРПо 1НФ/100/1/25 по ГОСТ530-~~2007~~ 2012 на цементно-песчаном растворе М50 толщиной 380 мм и облицовочного керамического пустотелого кирпича КОЛПу 1НФ/100/1/35 на цементно-песчаном растворе М50 толщиной 120 мм.

4. Кладку внутренних стен выполнить из керамического полнотелого кирпича марки КОРПо 1НФ/100/1/- по ГОСТ530-~~2007~~ 2012 на цементно-песчаном растворе М50.

5. Перегородки выполнить из керамического полнотелого кирпича марки КУРПо 1.4НФ/100/1/- по ГОСТ530-~~2007~~ 2012 на цементно-песчаном растворе М50 толщиной 90 мм. К плитам перекрытия перегородки крепить через 1,5 м по длине (см. ТД 19 с. 2.230-1 в.5). Перегородки армировать по ТД 14 серии 2.230-1 в. 5 через 3 ряда кладки.

6. В месте опирания балки БМ-1 на кладку, под опорной подушкой уложить сетки из арматуры Ø3 Вр-I с ячейкой 50х50 мм, на ширину 1 м, через 3 ряда кладки в пределах 1 м ниже распределительной плиты. Расход материала: Ø3 Вр-I – 7,3 кг.

7. При возведении кладки стен в откосах у дверных проемов заложить деревянные антисептированные пробки для крепления коробок и закладных деталей для крепления обрамления проемов.

Деталь устройства утепленной перегородки

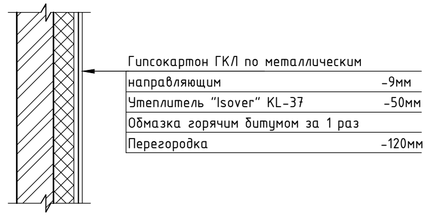

Привязан 23/26-05/2020-АС

Привязал Нургали А.

Инв №

Взам. инв. №

Инв. № подлинника и дата

Изм.	Кол.	Лист	№Док.	Подпись	Дата	АС-1		
						Строительство здания акимата с. Мойылды		
ГИП		Каббышева					Стадия	Лист	Листов
Норм.контр.							РП	13.1	
Проверил									
Разработал		Каиргельдинова				Кладочный план на отм. 0,000	ТОО "ES-проект"		

КЛАДОЧНЫЙ ПЛАН НА ОТМ. +3.300

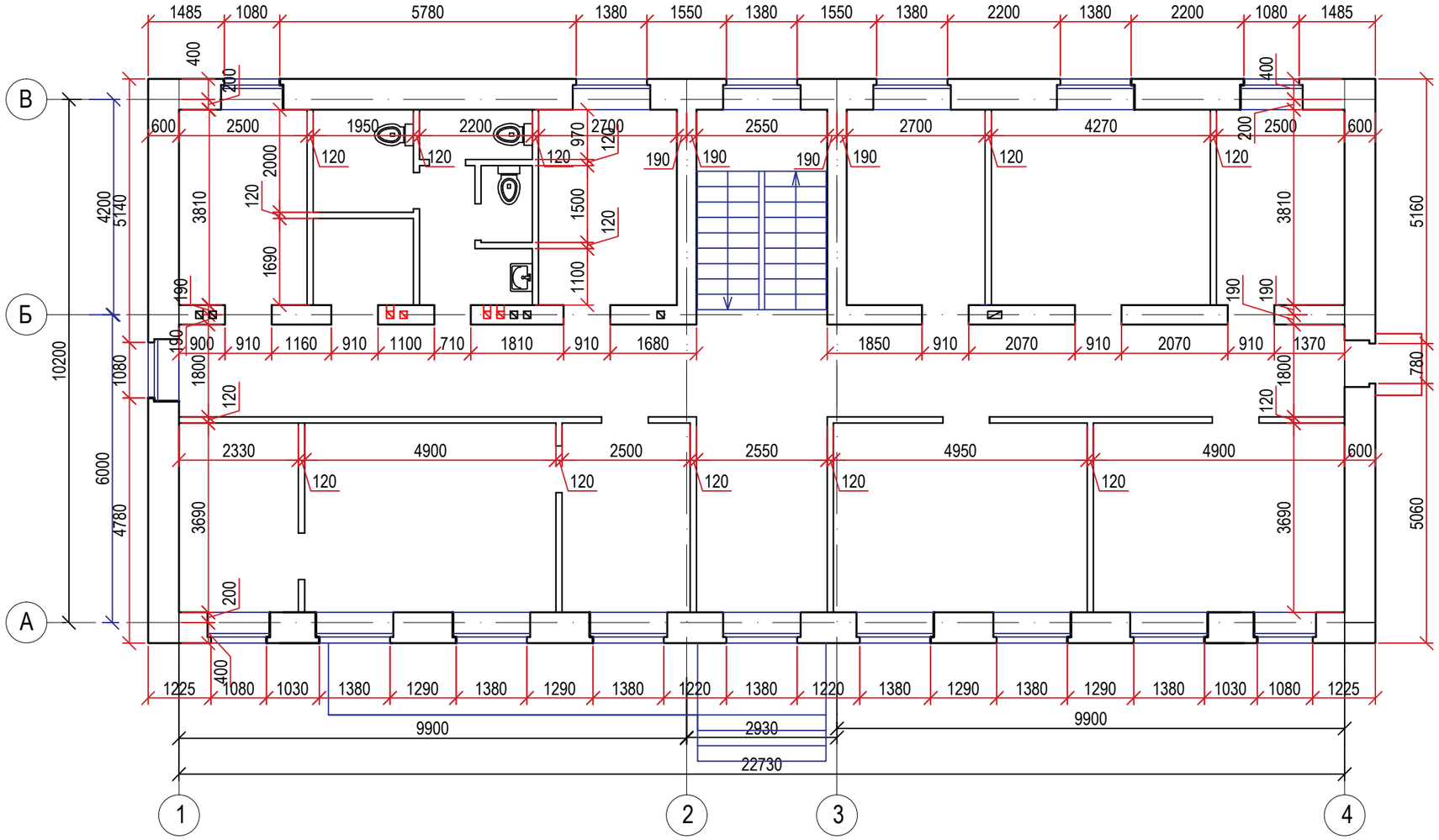

						23/26-05/2020-АС	
						Строительство административного здания и снос существующего здания в селе Сагиз Кызылкогинского района	
Изм.	Кол. уч.	Лист	№ док.	Подп.	Дата		
Исполнил		Бурумбаев А.			06.20.	Административное здание	Стадия: РП; Лист: 14; Листов:
Проверил		Ширяева Л.И.			06.20.		
ГИП		Ерменов Г.К.			06.20.	Кладочный план на отм. +3.300.	ТОО "СпецСтрой Согласование" г.Актобе

Согласовано

Взам. инв. №

Подп. и дата

Инв. № подл.

Кладочный план на отм. +3,000

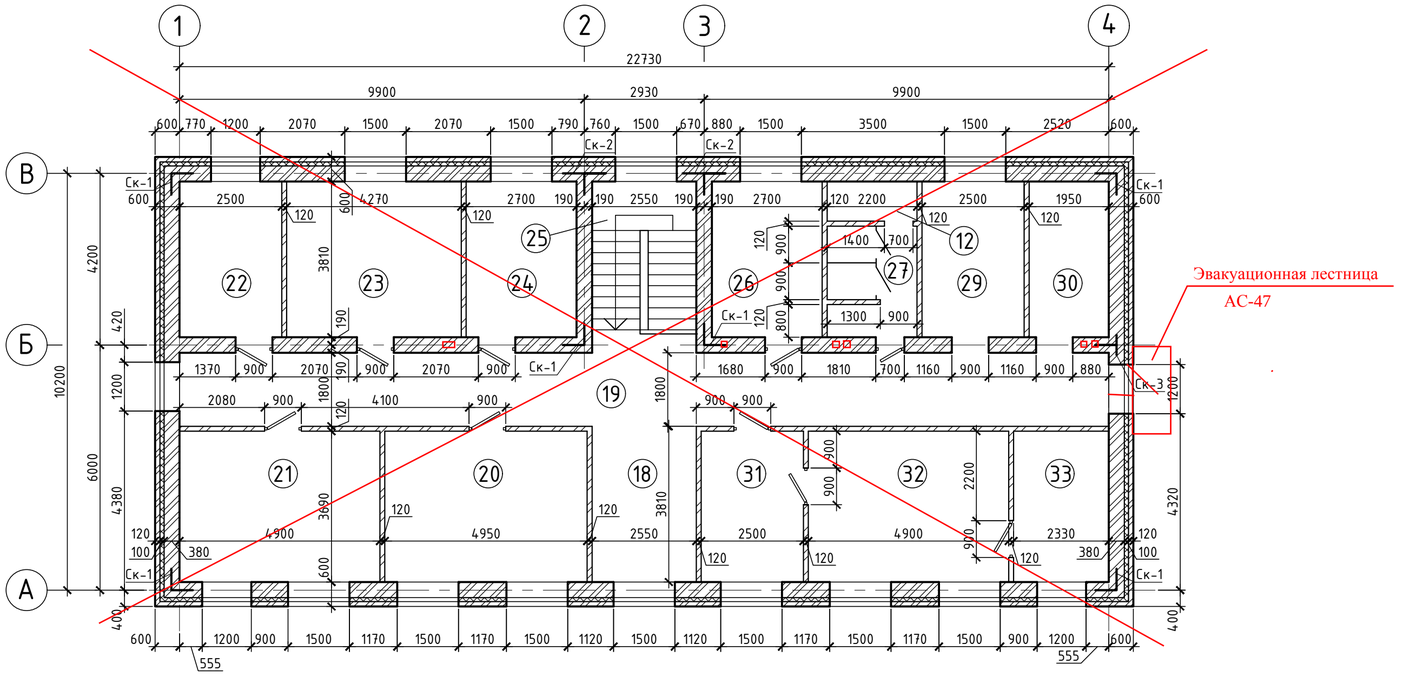

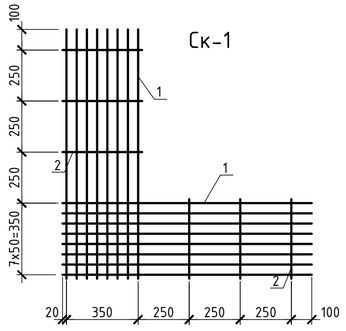

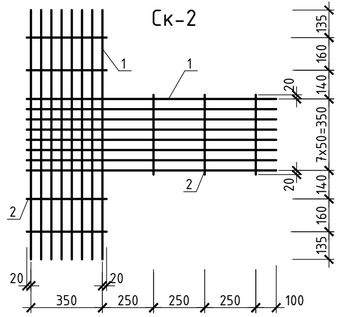

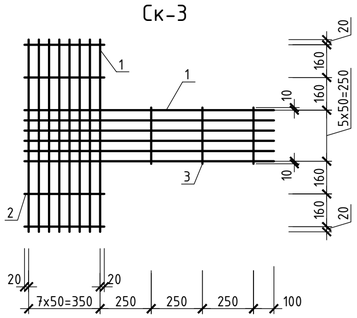

Спецификация элементов сеток Ск-1...3

Поз.	Обозначение	Наименование	Кол.	Масса ед. кг.	Примеч.
	ГОСТ 34028-2016	Сетка Ск-1	0	0.00	0.00
1	ГОСТ 5781-82	⌀6 А-I L=1220	16	0.27	4.32
2	то же	⌀6 А-I L=380	6	0.08	0.48
	ГОСТ 34028-2016	Сетка Ск-2	0	0.00	0.00
1	ГОСТ 5781-82	⌀6 А-I L=1220	16	0.27	4.32
2	то же	⌀6 А-I L=380	7	0.08	0.56
	ГОСТ 34028-2016	Сетка Ск-3	0	0.00	0.00
1	ГОСТ 5781-82	⌀6 А-I L=1220	14	0.27	3.78
2	то же	⌀6 А-I L=380	4	0.08	0.32
3	"	⌀6 А-I L=270	3	0.06	0.18
			0		0.00

Примечания

1. Сетки Ск-1...3 укладывать по высоте через 3 ряда кладки.
Количество сетки Ск-1 - 204шт, Ск-2 - 68шт, Ск-2 - 68шт.
2. Кладку перегородок не доводить до железобетонных конструкций перекрытий, покрытий на 30 мм, зазор проконопатить минеральной ватой и зачеканить с двух сторон цементным раствором.

Привязан 23/26-05/2020-АС

Привязал Нургали А.

Инв №

Взам. инв. №

Подпись и дата

Инв. № подл.

Изм.	Кол.	Лист	№Док.	Подпись	Дата

АС-1

Строительство здания акимата с. Мойылды

		Стадия	Лист	Листов
ГИП	Каббышева	РП	15	
Норм.контр.				
Проверил				
Разработал	Каиргельдинова			

Ск-1, Ск-2, Ск-3. Спецификация элементов сеток Ск-1...3.

ТОО "ES-проект"

Деталь утипления стен

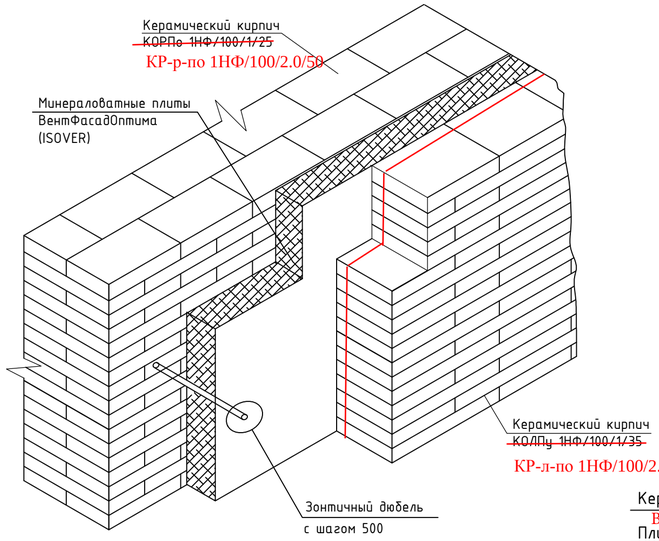

Деталь крепления лицевого кирпича

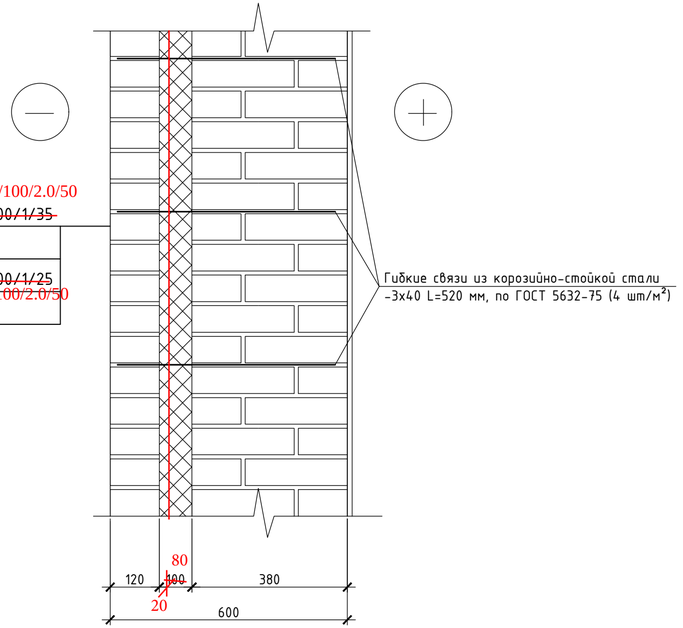

Конструкция теплоизоляции

Спецификация элементов утепления стен на 1 м²

Поз.	Обозначение	Наименование			
	Isover	Плиты ВентФасадОптима , м³	0,10		
	ГОСТ 19903-74 2015	-3х40, L=520мм	4	0.50	

Примечания

1. Теплоизоляционные маты крепить к стене с помощью зонтичного дюбеля, из расчета 6 шт на 1 м².

2. Плиты ВентФасадОптима (ISOVER), перед установкой, обернуть в полиэтиленовую пленку.

Привязан 23/26-05/2020-АС

Привязал Нургали А.

Инв №

Изм.	Кол.	Лист	№Док.	Подпись	Дата	АС-1		
						Строительство здания акимата с. Мойылды		
ГИП		Каббышева					Стадия	Лист	Листов
Норм.контр.							РП	16	
Проверил						Деталь утепления стен. Конструкция теплоизоляции. Деталь крепления лицевого кирпича	ТОО "ES-проект"		
Разработал		Каиргельдинова							

Взам. инв. №

Подпись и дата

Инв. № подл.

Взам. инв. №

Инв. № подлинника и дата

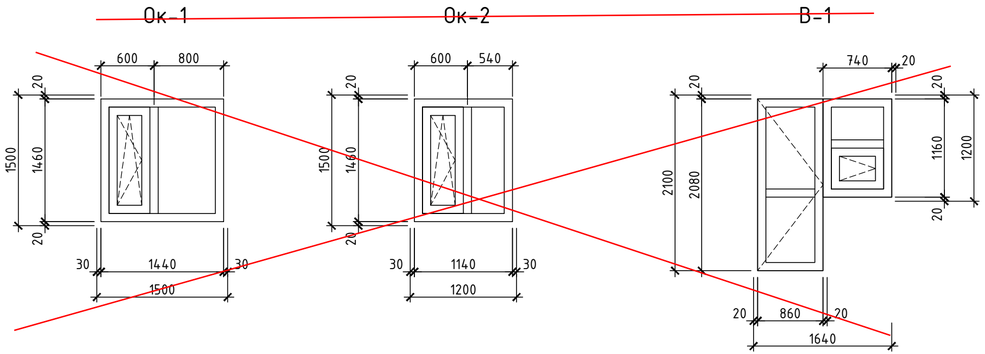

Узел нижнего примыкания оконного блока

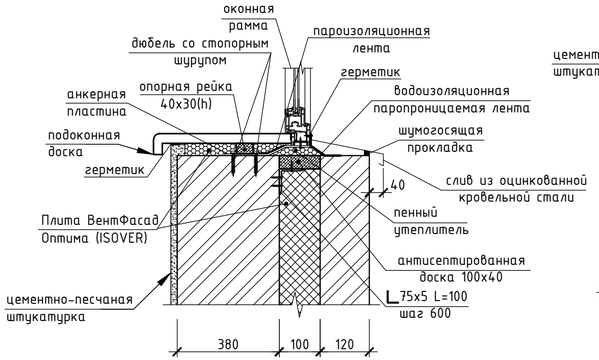

Узел верхнего примыкания оконного блока

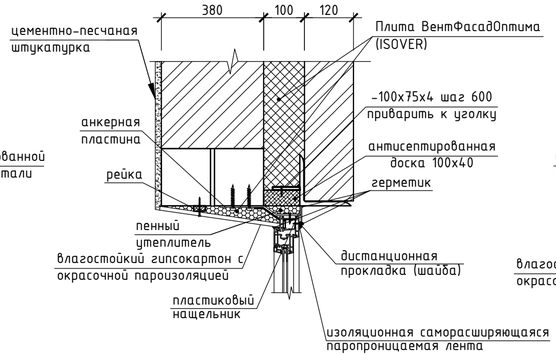

Узел бокового примыкания оконного блока

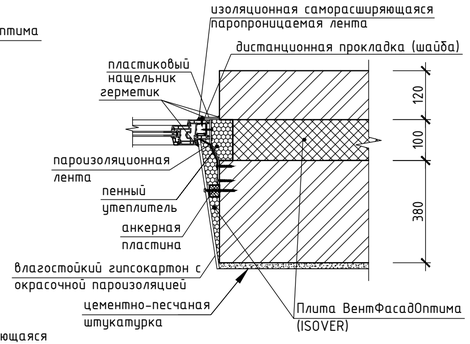

Примечания

1. Схему расположения окон, дверей и подоконных досок см. листы 20 и 21.
2. В оконных блоков предусмотреть москитную сетку и устройство сливов с наружней стороны. Сливы выполнить из оцинкованной стали толщиной 0,5 мм.

Расход материалов для ОК-1 - 1600х400 (0,64 м^2) в количестве 22 шт, для ОК-2 - 1300х400 (0,52 м^2) в количестве 10 шт.

3.Анкерную пластину, в узлах примыкания оконных блоков, выполнить из оцинкованной сталь толщиной 2 мм и размерами 240х40. Пластины устанавливать с шагом 450 мм.

4. Расход материалов на крепление оконных блоков: опорная рейка 40х30 - 0,18 м^3, доска 100х40 - 1,14 м^3, уголок 75х5 - 217,3 м^3, полоса -100х75х4 - 88,6 кг.

5. Дюбель со стопорным шурупом завести в кирпичную кладку на 80 мм.

Спецификация элементов заполнения

Поз	Обозначение	Наименование	Кол. на этаж 1-й	Кол. на этаж 2-й	Кол. на этаж Всего	Масса ед. кг.	Примеч.
		Дверные блоки					
Д-1	ГОСТ 30673-99	Дверной блок из ПВХ 21-15	2		2		
Д-2	ГОСТ 31173-~~2003~~ 2016	ДСН ППВн 1-2-2 М2 У 2100-1000	1		1	89,4	
Д-3	ГОСТ 6629-88	ДГ21-9П	6	6	12		
Д-4	то же	ДГ21-9Л	6	5	11		
Д-5	"	ДГ21-7П	2	2	4		
		Оконные блоки					
ОК-1	ГОСТ 23166-99	ОП-РЭСП-В2 15-15	10	12	22		с тройным остеклением
ОК-2	то же	ОП-РЭСП-В2 15-12	4 5	~~5~~ 4	10		то же
ОК-3	то же	ОП РЭСП 15-05		1	1		то же
		Витражи					
В-1	ГОСТ 30970-~~2002~~ 2014	Витраж В-1	1		1		металлопла-стик
ДБ-1	ГОСТ 30674-99	БПВ2 24-07		1			
		Подоконные доски					
ПД-1	ГОСТ 30673-99	Доска подоконная 1700х450 (0,77м^2)	10	12	22		пластик
ПД-2	то же	Доска подоконная 1400х450 (0,63^2)	5	~~5~~ 4	10		то же
ОК-4	ГОСТ 23166-99	ОП-РЭСП-В2-15-9	1		1		

Привязан 23/26-05/2020-АС

Привязал Нургали А.

Инв №

Изм.	Кол.	Лист	№Док	Подпись	Дата
ГИП		Каббышева			
Норм.контр.					
Проверил					
Разработал		Каиргельдинова			

АС-1

Строительство здания акимата с. Мойылды

Стадия	Лист	Листов
РП	17	

Узлы примыкания оконных блоков.

ТОО "ES-проект"

ПЛАН ФУНДАМЕНТОВ

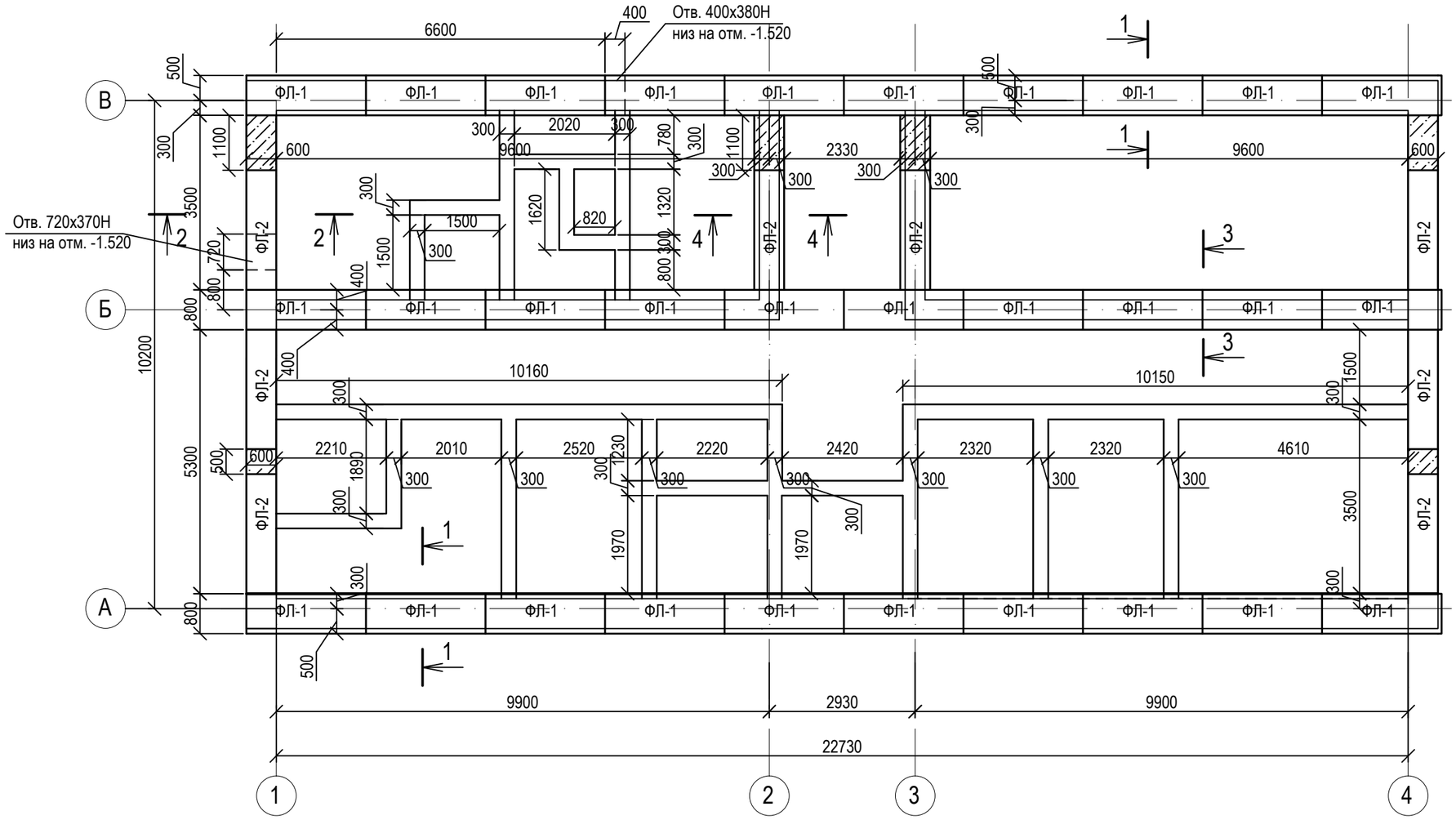

Устройство фундамента под перегородки

5 - 5

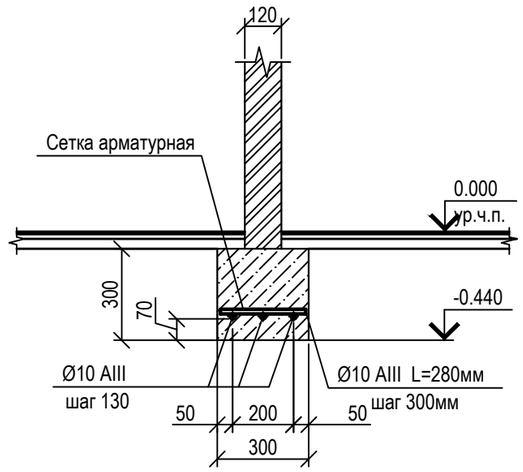

1. За относительную отметку 0.000 принят уровень чистого пола здания,что соответствует абсолютной отметке - 53,10м.
2. Согласно технического отчета по инженерно-геологическим изысканиям, грунты основания- суглинки светло-бурого цвета , маловлажные, твердой и полутвердой консистенции . Суглинки проявляют просадочные и ненабухающие свойства , со следующими расчетными характеристиками (водонасыщенное состояние,α=0,85):
CII= 0.025 МПа; φII =23°; EII = 4,0 МПа; YII = 1,93г/см3;
Мощность слоя 2.35 м.
Согласно лабораторных данных, суглинки при замачивании проявляют просадочные свойства. Начальное просадочное давление составляет 0.2 МПа. Тип грунтовых условий по просадочности I (первый). Грунтовые воды не вскрыты до глубины 6.0м от дневной поверхности.
3. Все бетонные и железобетонные конструкции, соприкасающиеся с грунтом, выполнить из бетона нормальной проницаемости (марка W4) на сульфатостойком цементе.
4. Монтаж фундаментных блоков выполнить по подготовке из щебня толщиной 100мм
5. Фундаментные блоки укладывать на растворе марки 50 с обязательной перевязкой вертикальных швов
6. Заделки между фундаментными блоками выполнить из бетона кл. B15 F50, W4.
7. При строительстве предусмотреть мероприятия, исключающие возможность замачивания грунтов основания поверхностными водами
8. Вертикальную гидроизоляцию фундаментов выполнить обмазкой горячим битумом за два раза.
9. Горизонтальную гидроизоляцию выполнить на отм. -0.030 из двух слоев гидроизола на битумной мастике.
10. Обратную засыпку пазух фундамента производить слоями по 20 - 25 см с тщательным трамбованием до Y=1.65 гс/см³.

Изм.	Кол. уч.	Лист	№ док.	Подп.	Дата
Исполнил		Бурумбаев А.			06.20.
Проверил		Ширяева Л.Н.			06.20.
ГИП		Ерменов Г.К.			06.20.

23/26-05/2020-АС

Строительство административного здания и снос существующего здания в селе Сагиз Кызылкогинского района

Стадия	Лист	Листов
РП	18	

Административное здание

План фундаментов.

ТОО "СпецСтрой Согласование" г.Актобе

Согласовано

Взам. инв. №

Подп. и дата

Инв. № подл.

1 - 1

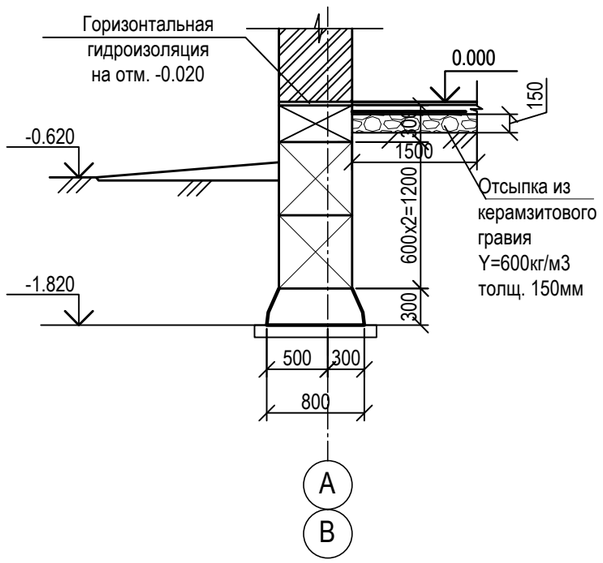

2 - 2

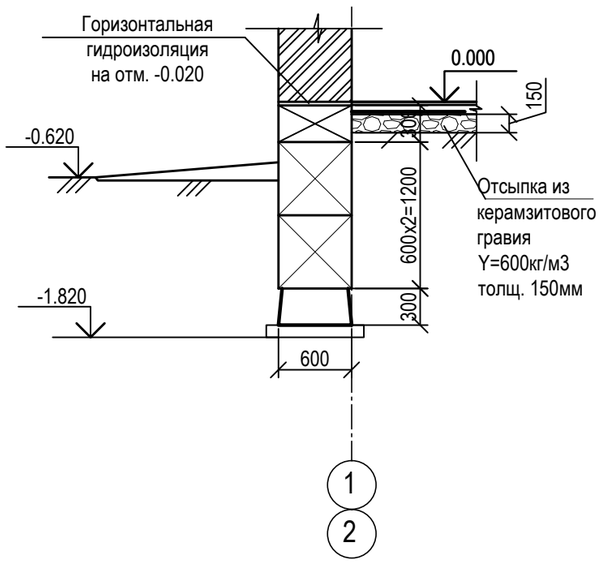

3 - 3

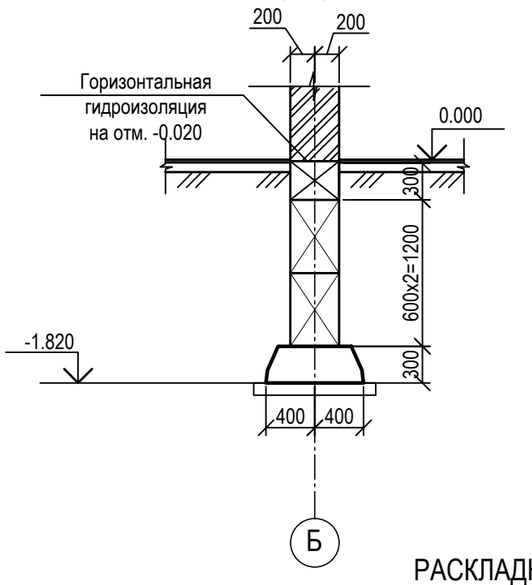

4 - 4

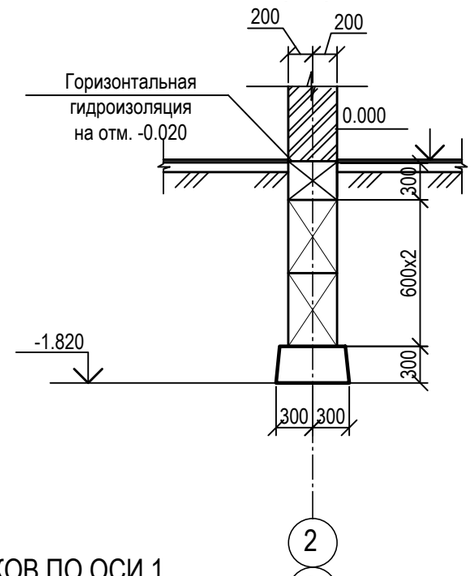

РАСКЛАДКА БЛОКОВ ПО ОСИ 1

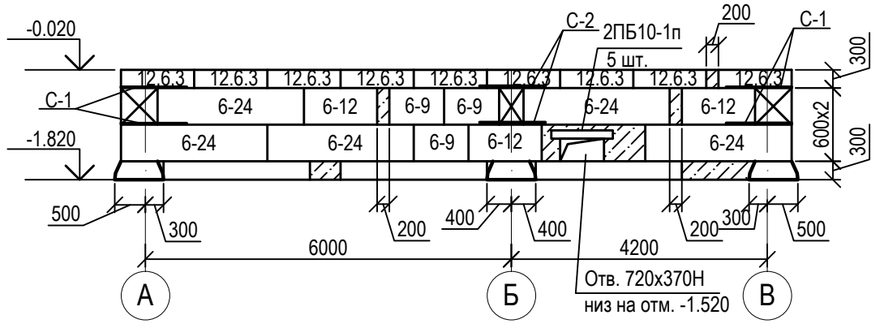

СПЕЦИФИКАЦИЯ

Поз.	Обозначение	Наименование	Кол.	Масса ед. кг	Примеч.
		Плиты фундаментные			
ФЛ-1	СТ РК 956-93	ФЛ8.24-3	30	1150	
ФЛ-2	СТ РК 956-93	ФЛ6.24-4	8	930	
		Монолитные участки			
	СТ РК 34028-2016	СеткаØ10А400/Ø10А400 с яч. 200х200	-	-	24.2кг
		Бетон класса В15,F75,W4	-	-	1.0м3
		Блоки стен подвала			
4-24	ГОСТ 13579-78*	ФБС 24.4.6-т	24	1300	
4-12	ГОСТ 13579-78*	ФБС 12.4.6-т	3	640	
4-9	ГОСТ 13579-78*	ФБС 9.4.6-т	1	470	
6-24	ГОСТ 13579-78*	ФБС 24.6.6-т	46	1960	
6-12	ГОСТ 13579-78*	ФБС 12.6.6-т	9	960	
6-9	ГОСТ 13579-78*	ФБС 9.6.6-т	8	700	
12.6.3	ГОСТ 13579-78*	ФБС 12.6.3-т	53	460	
12.4.3	ГОСТ 13579-78*	ФБС 12.4.3-т	25	310	
		Бетон класса В15 на монолитные заделки	-	-	2.0м3
		Фундамент под перегородки			
	ГОСТ 34028-2016	Ø10 А400	-	-	174.7кг
		Бетон кл. В15 F50, W4	-	-	6.0м3
		Сетки			
С-1	АС.1-40	Сетка С-1	8	16.32	
С-2	АС.1-40	Сетка С-2	8	12.61	
С-3	АС.1-40	Сетка С-3	4	9.78	
		Перемычки ж.б.			
	Сер. 1.038.1-1	3ПБ13-37-п	5	85	
	Сер. 1.038.1-1	2ПБ1--1-п	5	43	

Изм.	Кол. уч.	Лист	№ док.	Подп.	Дата
Исполнил		Бурумбаев А.			06.20.
Проверил		Ширяева Л.Н.			06.20.
ГИП		Ерменов Г.К.			06.20.

23/26-05/2020-АС

Строительство административного здания и снос существующего здания в селе Сагиз Кызылкогинского района

Стадия	Лист	Листов
РП	19	

Административное здание

Сечения фундаментов.

ТОО "СпецСтрой Согласование" г.Актобе

Согласовано

Взам. инв. №

Подп. и дата

Инв. № подл.

РАСКЛАДКА БЛОКОВ ПО ОСИ А

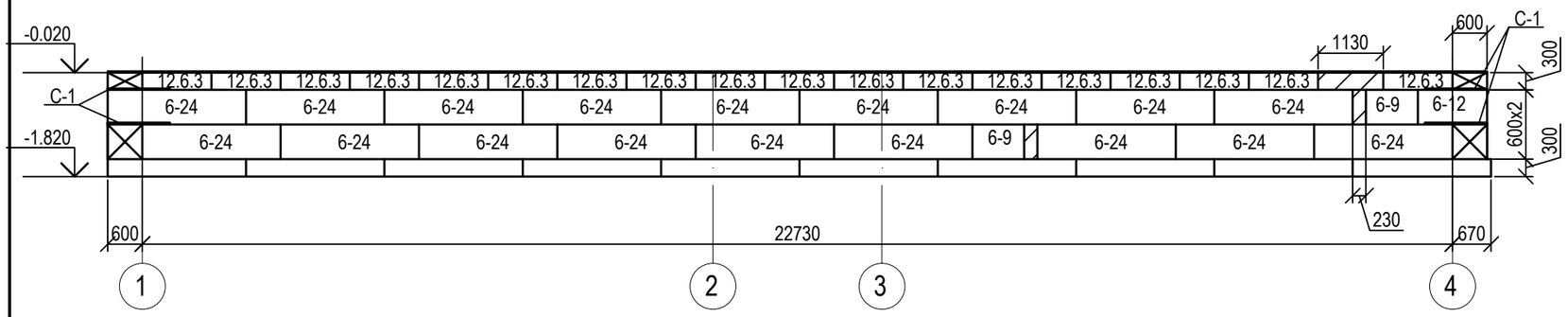

РАСКЛАДКА БЛОКОВ ПО ОСЯМ 2 и 3

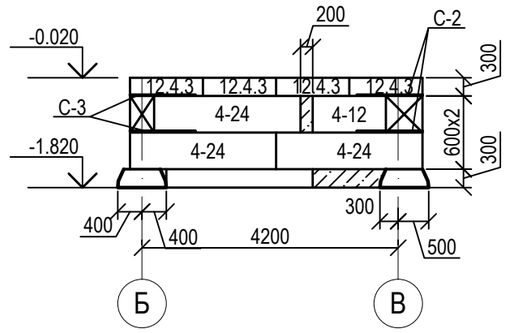

РАСКЛАДКА БЛОКОВ ПО ОСИ Б

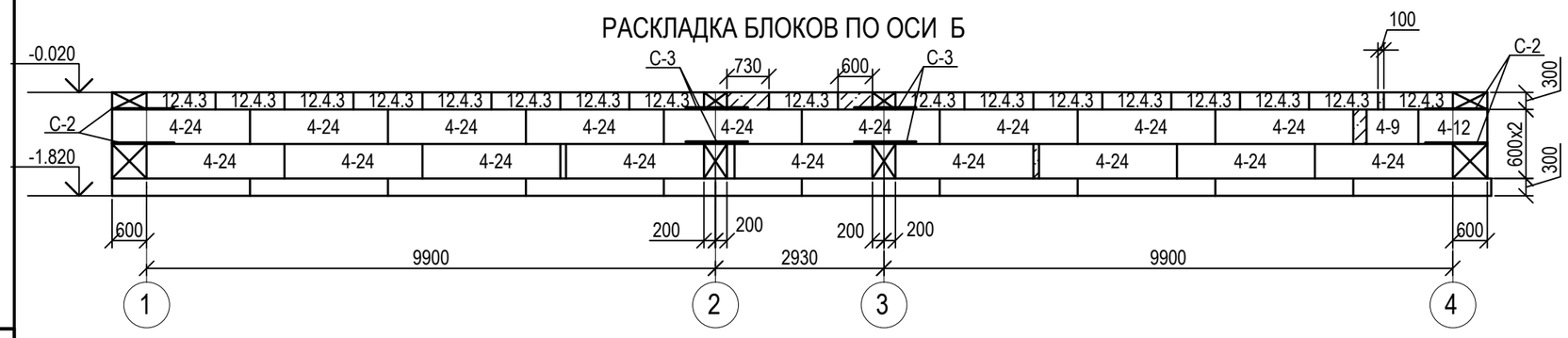

РАСКЛАДКА БЛОКОВ ПО ОСИ В

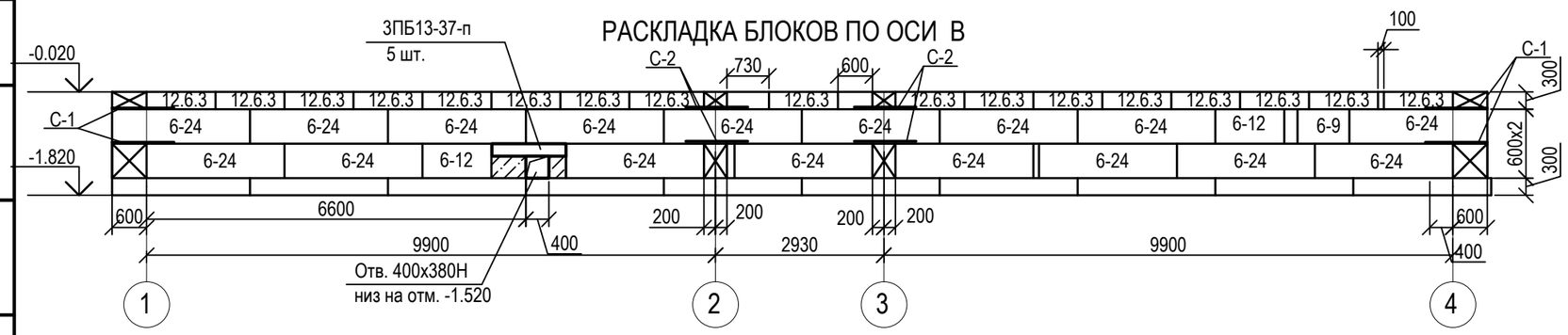

РАСКЛАДКА БЛОКОВ ПО ОСИ 4

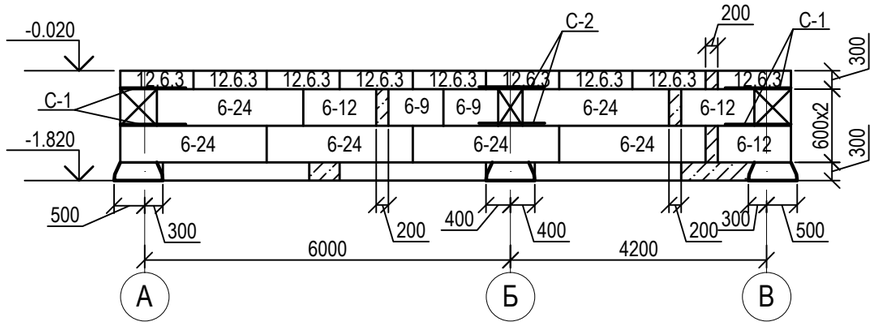

						23/26-05/2020-АС
						Строительство административного здания и снос существующего здания в селе Сагиз Кызылкогинского района
Изм.	Кол. уч.	Лист	№ док.	Подп.	Дата	
Исполнил		Бурумбаев А.			06.20.	Административное здание
Проверил		Ширяева Л.Н.			06.20.	Стадия: РП; Лист: 20; Листов:
ГИП		Ерменов Г.К.			06.20.	Раскладка блоков по осям 1,2,3,4, А,Б,В.
						ТОО "СпецСтрой Согласование" г.Актобе

Согласовано

Взам. инв. №

Подп. и дата

Инв. № подл.

С-1

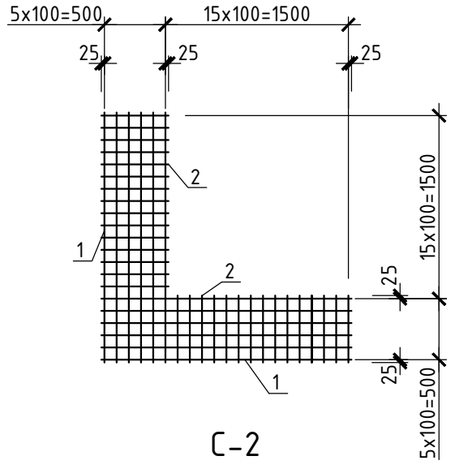

С-2

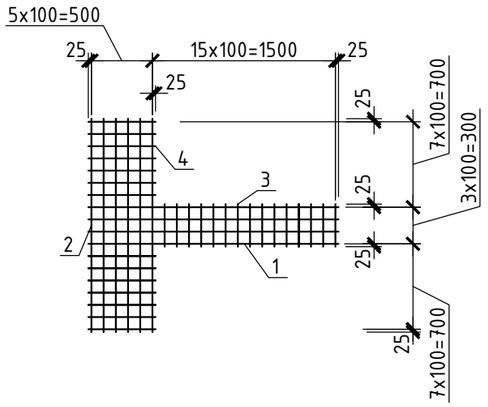

С-3

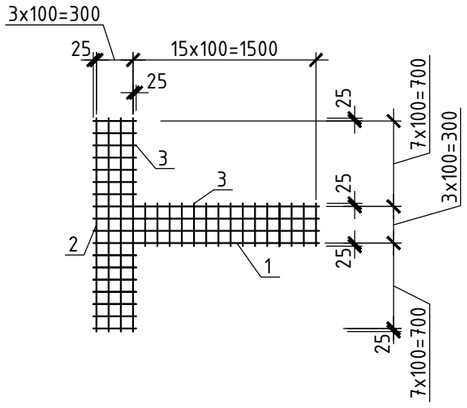

Спецификация элементов сеток С-1...3

Поз.	Обозначение	Наименование	Кол.	Масса ед. кг.	Примеч.
	ГОСТ 34028-2016	Сетка С-1			16,32
1	~~ГОСТ 5781-82~~	⌀8 А-I L=2050	12	0.81	9.72
2	то же	⌀8 А-I L=550	30	0.22	6.60
	ГОСТ 34028-2016	Сетка С-2			12,61
1	~~ГОСТ 5781-82~~	⌀8 А-I L=2050	4	0.81	3.24
2	то же	⌀8 А-I L=1750	6	0.70	4.20
3	"	⌀8 А-I L=350	15	0.14	2.10
4	"	⌀8 А-I L=550	14	0.22	3.08
	ГОСТ 34028-2016	Сетка С-3			9,78
1	~~ГОСТ 5781-82~~	⌀8 А-I L=1850	4	0.73	2.92
2	то же	⌀8 А-I L=1750	4	0.70	2.80
3	"	⌀8 А-I L=350	29,0	0.14	4.06

Привязан 23/26-05/2020-АС

Привязал Нургали А.

Инв №

Изм.	Кол.уч.	Лист	№Док.	Подпись	Дата
ГИП		Кабдышева			
Норм.контр.					
Проверил					
Разработал		Каиргельдинова			

АС-1

Строительство здания акимата с. Мойылды

Стадия	Лист	Листов
РП	21	

С-1, С-2, С-3. Спецификация элементов сеток С-1...3

ТОО "ES-проект"

План расположения перемычек на отм. 0,000

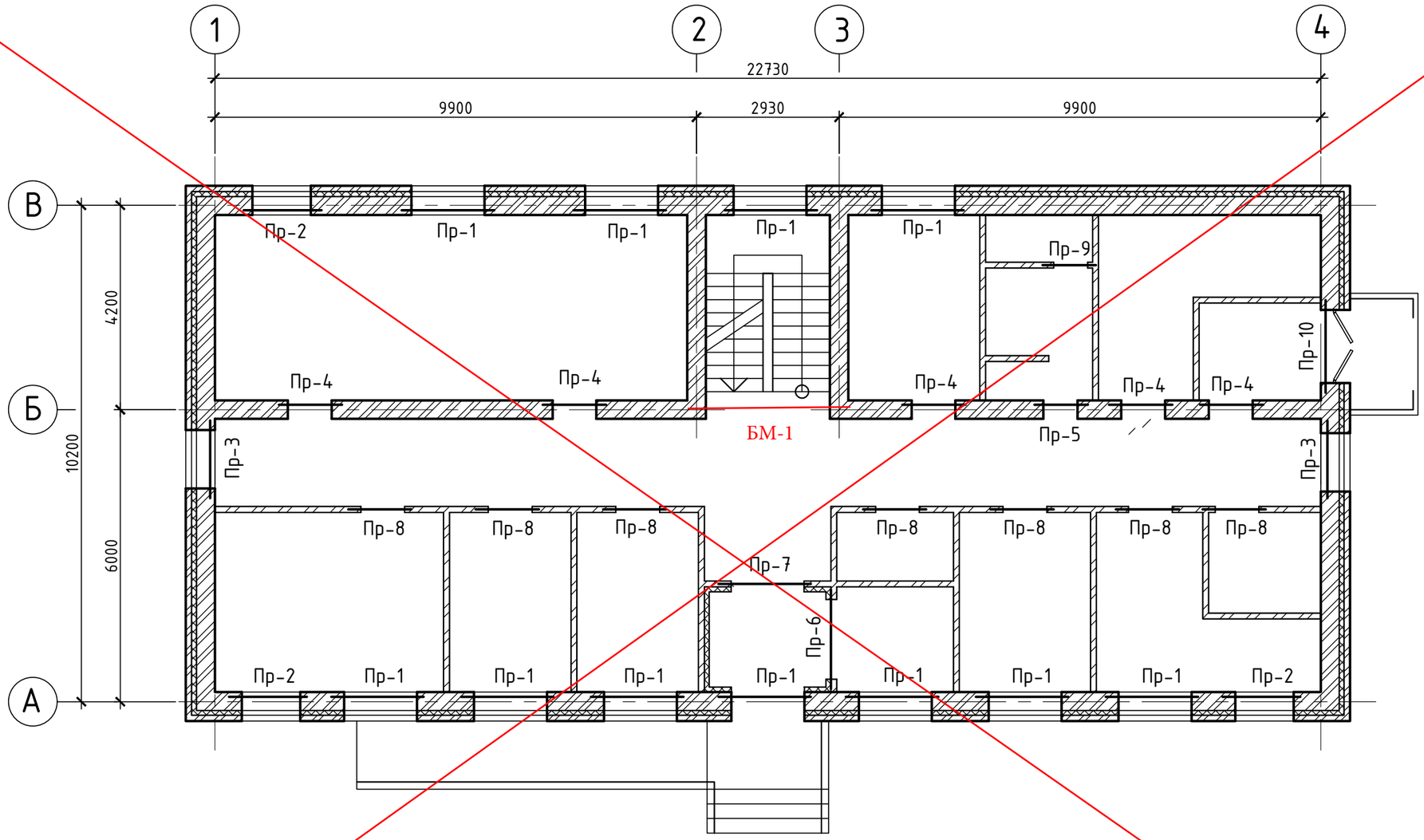

Примечание – см. совместно с листами ~~11 и 13~~ 17 и 18.

АННУЛИРОВАН

~~Привязан~~ 23/26-05/2020-АС

Привязал Нургали А.

Инв №

Изм.	Кол.уч.	Лист	№Док.	Подпись	Дата
ГИП		Кабдышева			
Норм.контр.					
Проверил					
Разработал		Каиргельдинова			

АС-1

Строительство здания акимата с. Мойылды

Стадия	Лист	Листов
РП	16	

План расположения перемычек на отм. 0,000

ТОО "ES-проект"

ПЛАН ПОЛОВ И ПЕРЕМЫЧЕК НА ОТМ. 0.000

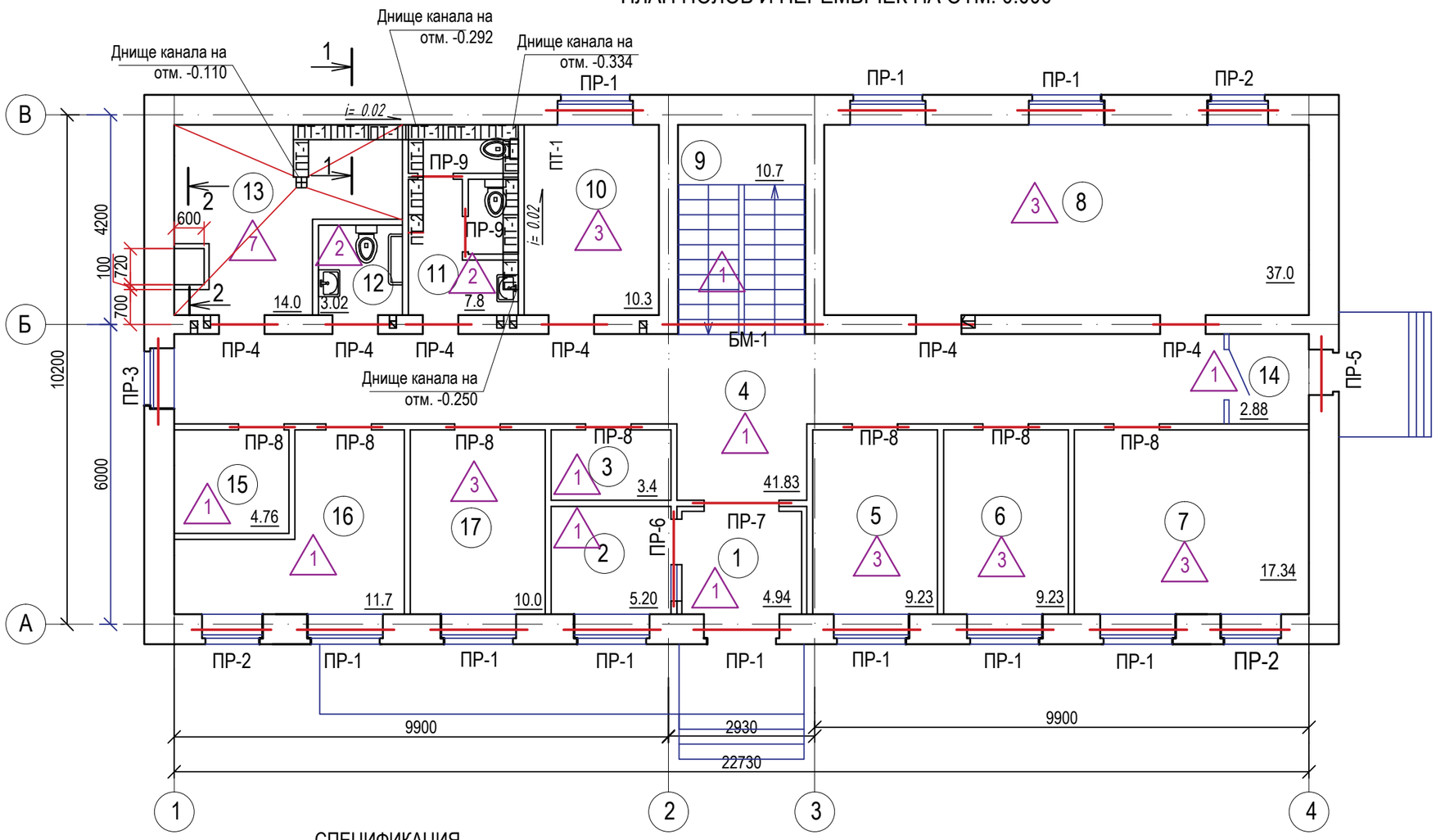

1 - 1

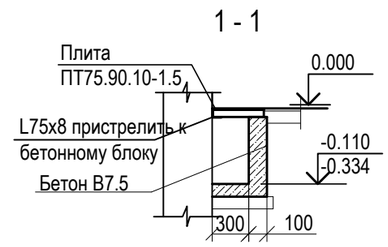

2 - 2

СПЕЦИФИКАЦИЯ

Поз.	Обозначение	Наименование	Кол.	Масса ед.,кг	Примеч.
		Приямок			
	ГОСТ 8568-77	Сталь рифленая толщ. 5 мм, кг	-	-	31.3кг
		Материалы			
		Бетон В7.5	-	-	0.54м3
		Подпольные каналы			
ПТ-1	Серия 3.006.1-8 вып.0-1	ПТ 75.45.6-3	13	48	
ПТ-2	Серия 3.006.1-8 вып.0-1	ПТ 36.45.6-6	1	23	
	ГОСТ 8509-93	L75x8 , Lобщ.=10.1 мп	-	-	91.2
		Материалы			
		Бетон В 7.5	-	-	0.64 м3

1. Стены и днище приямка и подпольных каналов выполнить из бетона кл. В7.5.
2. Днище выполнить по подготовке из щебня толщиной 100мм.
3. Боковые поверхности приямка и подпольных каналов , соприкасающиеся с грунтом , обмазать горячим битумом за 2 раза.

Изм.	Кол. уч.	Лист	№ док.	Подп.	Дата
Исполнил		Бурумбаев А.			06.20.
Проверил		Ширяева Л.Н.			06.20.
ГИП		Ерменов Г.К.			06.20.

23/26-05/2020-АС

Строительство административного здания и снос существующего здания в селе Сагиз Кызылкогинского района

Административное здание

Стадия	Лист	Листов
РП	22	

План полов и перемычек на отм. 0.000

ТОО "СпецСтрой Согласование" г.Актобе

Согласовано

Взам. инв. №

Подп. и дата

Инв. № подл.

План расположения перемычек на отм. +3,000

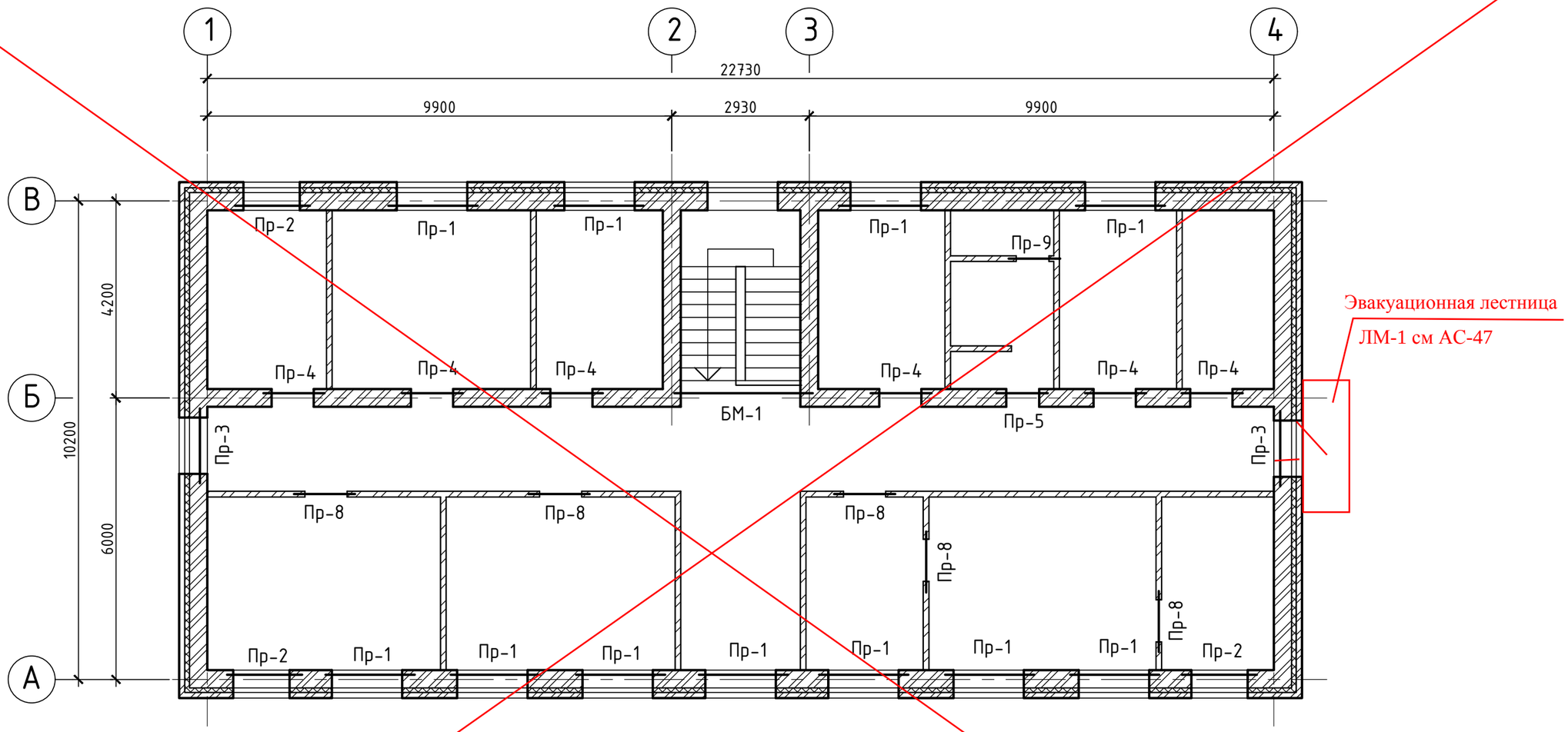

Примечание – см. совместно с листами 12 и 14.

АННУЛИРОВАН

Привязан 23/26-05/2020-АС

Привязал Нургали А.

Инв №

Изм.	Кол.уч.	Лист	№Док.	Подпись	Дата
ГИП		Кабдышева			
Норм.контр.					
Проверил					
Разработал		Каиргельдинова			

АС-1

Строительство здания акимата с. Мойылды

Стадия	Лист	Листов
РП	17	

План расположения перемычек на отм. +3,000

ТОО "ES-проект"

ПЛАН ПОЛОВ И ПЕРЕМЫМЕК НА ОТМ. +3.300

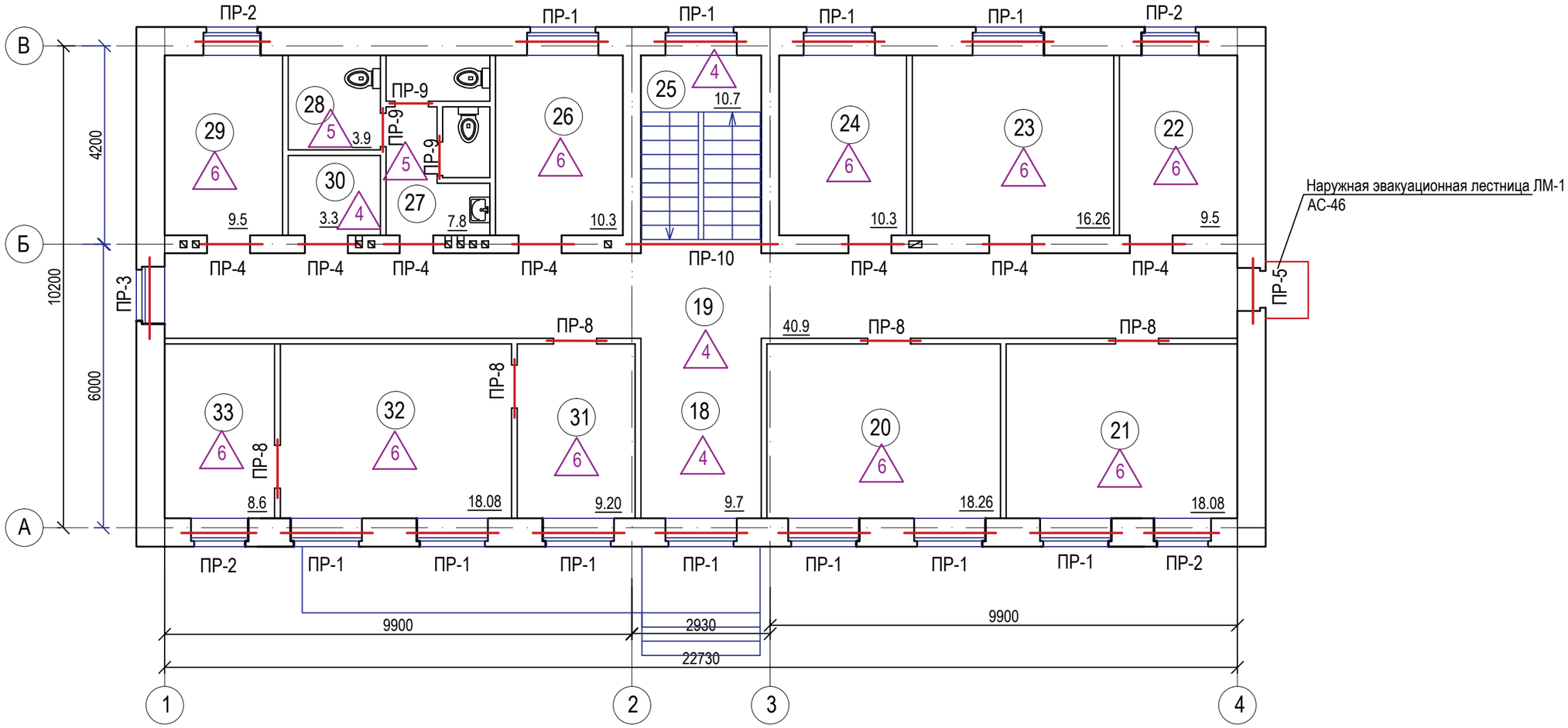

Согласовано

Взам. инв. №

Подп. и дата

Инв. № подл.

Изм.	Кол. уч.	Лист	№ док	Подп.	Дата
Исполнил		Бурумбаев А.			06.20.
Проверил		Ширяева Л.Н.			06.20.
ГИП		Ерменов Г.К.			06.20.

23/26-05/2020-АС

Строительство административного здания и снос существующего здания в селе Сагиз Кызылкогинского района

Административное здание

Стадия	Лист	Листов
РП	23	

План полов и перемычек на отм. +3.300.

ТОО "СпецСтрой Согласование" г.Актобе

Ведомость перемычек (начало)

Марка	Схема сечения
Пр-1 22 шт	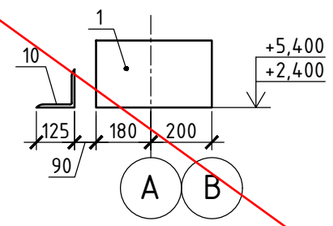
Пр-2 3 шт	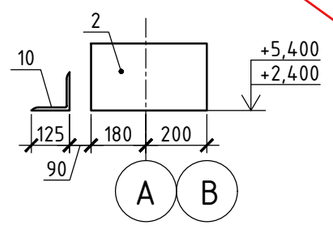
Пр-3 4 шт	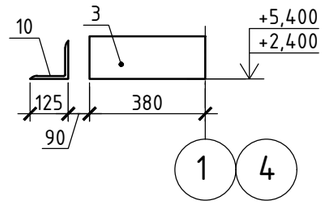
Пр-4 11 шт	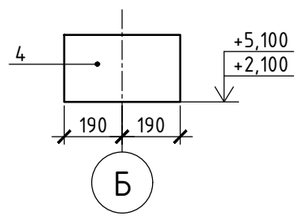
Пр-5 2 шт	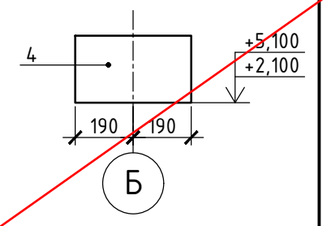

(продолжение)

Марка	Схема сечения
Пр-6 1 шт	
Пр-7 1 шт	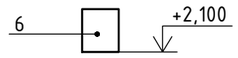
Пр-8 12 шт	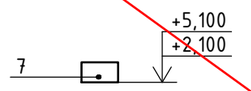
Пр-9 2 шт	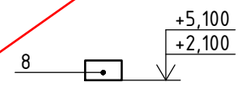
Пр-10 20 шт	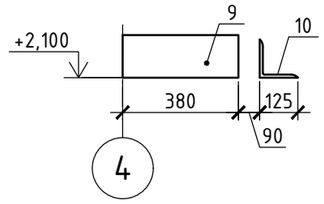

Спецификация элементов перемычек

Поз.	Обозначение	Наименование	Кол.	Примен.	Масса ед. кг.
		Сборные элементы			
1	серия 1.038.1-1.2	3ПП21-71	22	433	
2	то же	3ПП18-71	6	378	
3	"	2ПП17-5	4	223	
4	"	3ПП14-71	11	297	
5	серия 1.038.1-1.1	2ПБ19-3	1	81	
6	то же	1ПБ17-2	1	71	
7		1ПБ13-1	12	25	
8	"	1ПБ10-1	2	20	
9	серия 1.038.1-1.2	2ПП18-5	1	241	
10	ГОСТ 8509-93	∟ 125х10 L=1800	23	34,38	790,74
11	то же	∟ 125х10 L=1500	10	28,65	229,2
Оп-1	серия 1.225-2 выпуск 11	ОП 5.4-Т	2	70	
		Сварные элементы			
Пр-11	см. лист	Балка БМ-1	1		

Примечание - см. совместно с листами 16 и 17.

АННУЛИРОВАН

Привязан
23/26-05/2020-АС

Привязал Нургали А.

Инв №

Изм.	Кол.уч.	Лист	№Док.	Подпись	Дата			
ГИП		Каббышева				АС-1		
Норм.контр.						Строительство здания акимата с. Мойылды		
Проверил							Стадия	Лист	Листов
Разработал		Каиргельдинова					РП	18	
						Ведомость перемычек. Спецификация элементов перемычек	ТОО "ES-проект"	

ВЕДОМОСТЬ ПЕРЕМЫЧЕК

Марка	Схема сечения
ПР-1 10/11	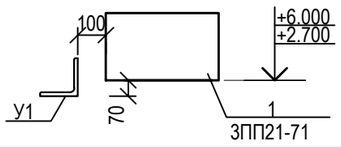
ПР-2 3/4	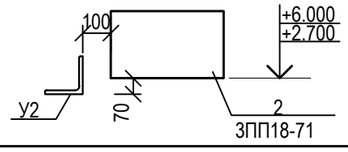
ПР-3 1/1	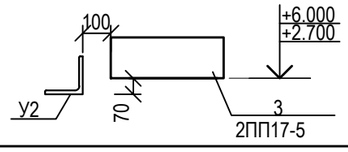
ПР-4 6/7	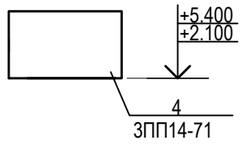
ПР-5 1/1	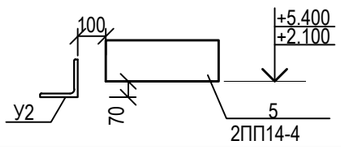
ПР-6 1/-	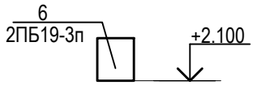
ПР-7 1/-	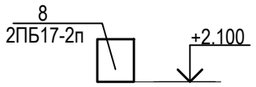
ПР-8 7/5	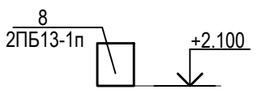

ВЕДОМОСТЬ ПЕРЕМЫЧЕК

Марка	Схема сечения
ПР-9 2/3	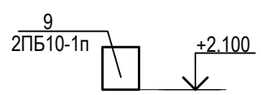
ПР-10 -/1	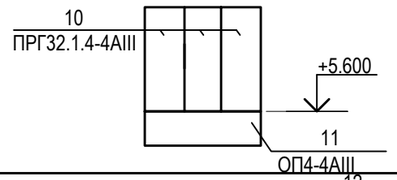
БМ-1 1/-	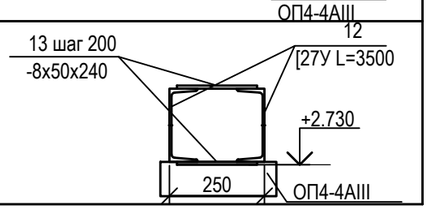

Перемычки У1, У2

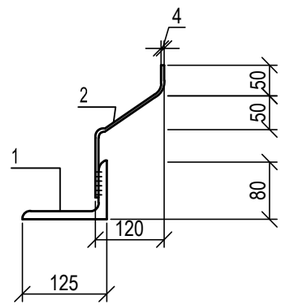

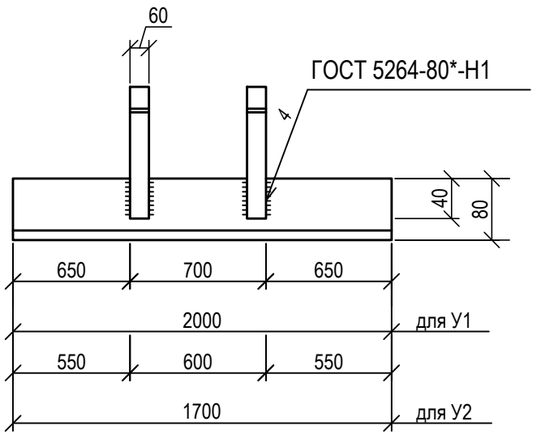

СПЕЦИФИКАЦИЯ ПЕРЕМЫЧЕК

Поз.	Обозначение	Наименование	Кол.	Масса ед. кг	Примеч.
		Перемычки железобетонные			
1	ГОСТ 948-84	3ПП21-71	21	433	
2	ГОСТ 948-84	3ПП18-71	7	378	
3	ГОСТ 948-84	2ПП17-5	2	223	
4	ГОСТ 948-84	3ПП14-71	13	297	
5	ГОСТ 948-84	2ПП14-4	2	189	
6	ГОСТ 948-84	2ПБ19-3	1	81	
7	ГОСТ 948-84	2ПБ17-2	1	71	
8	ГОСТ 948-84	2ПБ13-1	12	54	
9	ГОСТ 948-84	2ПБ10-1	5	43	
10	Серия 1.225-2 вып.12	ПРГ32.1.4-4AIII	3	380	
11	Серия 1.225-2 вып.12	ОП4-4AIII	4	50	
		Перемычки металлические			
У1	Данный лист	Перемычка У1	21	32.32	678.72
У2	Данный лист	Перемычка У2	11	27.62	303.82
		БМ-1	1		197.5
12	ГОСТ 8240-97	Швеллер 27У L=3050	2	84.5	169.0
13	ГОСТ 103-2006	Пластина -8x50x240	38	0.75	28.5

Марка изделия	№ поз.	Наименование	Кол.	Масса ед., кг	Приме-чание
У1	1	Уголок 125x80x10, ГОСТ 8509-93, L=2000мм	1	31.0	32.32
	2	Лист БТ-ПН-4x60x(L=350), ГОСТ 19903-2015 / С 235 ГОСТ 27772-2015	2	0.66	
У2	1	Уголок 125x10, ГОСТ 8509-93, L=1700мм	1	26.3	27.62
	2	Лист БТ-ПН-4x60x(L=350), ГОСТ 19903-2015 / С 235 ГОСТ 27772-2015	2	0.66	

Изм.	Кол. уч.	Лист	№ док	Подп.	Дата	23/26-05/2020-АС		
						Строительство административного здания и снос существующего здания в селе Сагиз Кызылкогинского района		
Исполнил		Бурумбаев А.			06.20.	Административное здание	Стадия: РП	Лист: 24
Проверил		Ширяева Л.Н.			06.20.			Листов:
ГИП		Ерменов Г.К.			06.20.	Ведомость перемычек. Спецификация перемычек.	ТОО "СпецСтрой Согласование" г.Актобе	

Согласовано

Взам. инв. №

Подп. и дата

Инв. № подл.

ЭКСПЛИКАЦИЯ ПОЛОВ 1 ЭТАЖА

Номер помещения	Тип пола	Схема пола или тип пола по серии	Данные элементов пола (наименование, толщина,основание и др.), мм	Площадь, м²
1,2,3,4,9,14, 15,16	1	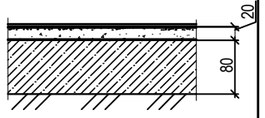	Керамическая плитка по ГОСТ 6787-80 Клей для керамической плитки Стяжка из цем. песч. раствора М 150 -20мм Подстилаюший из бетона В7.5-80мм Грунт основания с втрамбованным щебнем или гравием крупностью 40-60мм	85.41
			Плинтус Д-1	80.0мп
11,12	2	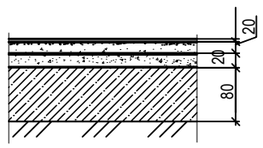	Керамическая плитка по ГОСТ 6787-80 Клей для керамической плитки Стяжка из цем. песч. раствора М 150 - 20мм Два слоя гидроизола на прослойке из битумн. мастики Стяжка из цем. песч. раствора М 150 - 20мм Подстилаюший из бетона в7.5-80мм Грунт основания с втрамбованным щебнем или гравием крупностью 40-60мм	10.82
			Плинтус Д-3	23.3мп
5,6,7,8,10,17	3	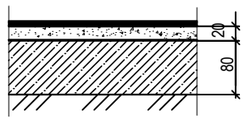	Покрытие-ламинат Вспененная подложка под ламинат Пароизоляция-полиэтиленовая пленка Стяжка из цем. песч. раствора М 150 - 20мм Подстилаюший из бетона В7.5-80мм Грунт основания с втрамбованным щебнем или гравием крупностью 40-60мм	93.1
			Плинтус Д-2	88.2мп
13	7	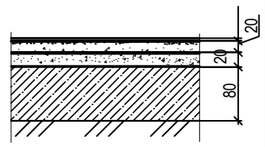	Керамическая плитка по ГОСТ 6787-80 Клей для керамической плитки Стяжка из цем. песч. раствора М 150 - 20мм Два слоя гидроизола на прослойке из битумн. мастики Стяжка из цем. песч. раствора М 150 по уклону - 20мм Подстилаюший из бетона в7.5-80мм Грунт основания с втрамбованным щебнем или гравием крупностью 40-60мм	24.82
			Плинтус Д-3	15.0мп

ЭКСПЛИКАЦИЯ ПОЛОВ 2 ЭТАЖА

Номер помещения	Тип пола	Схема пола или тип пола по серии	Данные элементов пола (наименование, толщина,основание и др.), мм	Площадь, м²
18,19,30, площадка и ступени лестничной клетки	4	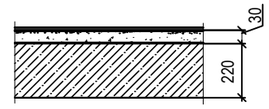	Керамическая плитка по ГОСТ 6787-80 Клей для керамической плитки Стяжка из цем. песч. раствора М 150 - 30мм Железобетонная плита перекрытия	67.04
			Плинтус Д-1	58.7мп
27,28	5	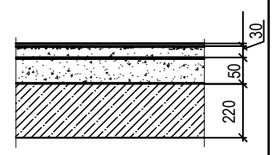	Керамическая плитка по ГОСТ 6787-80 Клей для керамической плитки Стяжка из цем. песч. раствора М 150 - 30мм Два слоя гидроизола на прослойке из битумн. мастики Керамзит Y=600кг/м3 с проливкой цементным раствором - 50мм. Железобетонная плита перекрытия	11.7
			Плинтус Д-3	24.3мп
20,21,22,23, 24,26,29,31 32,33	6	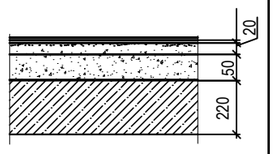	Покрытие-ламинат Вспененная подложка под ламинат Пароизоляция-полиэтиленовая пленка Стяжка из цем. песч. раствора М 150 - 20мм Керамзит Y=600кг/м3 с проливкой цементным раствором - 50мм. Железобетонная плита перекрытия	128.08
			Плинтус Д-2	132.7мп

Согласовано

Взам. инв. №

Подп. и дата

Инв. № подл.

Изм.	Кол. уч.	Лист	№ док	Подп.	Дата
Исполнил		Бурумбаев А.			06.20.
Проверил		Ширяева Л.И.			06.20.
ГИП		Ерменов Г.К.			06.20.

23/26-05/2020-АС

Строительство административного здания и снос существующего здания в селе Сагиз Кызылкогинского района

Административное здание

Стадия	Лист	Листов
РП	25	

Экспликация полов 1 и 2 этажей.

ТОО "СпецСтрой Согласование" г.Актобе

Схема заполнения оконных и дверных проемов на отм. 0,000

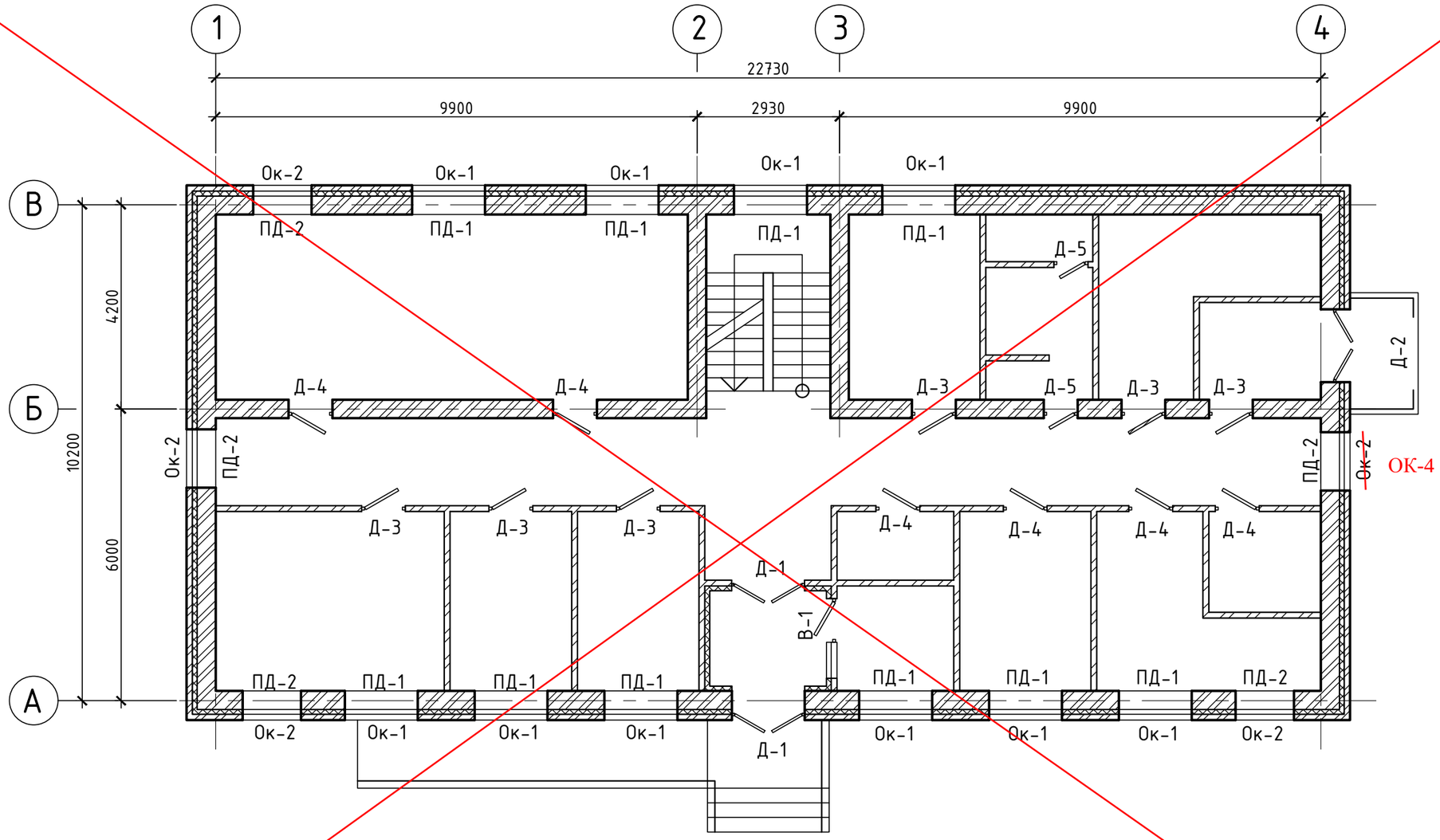

Примечания
1. Спецификацию окон, дверей и подоконных досок см. лист 22.
2. Спецификацию витражей см. лист 22.

Условные обозначения:

Д-1 -тип дверей
ОК-1 -тип окон
ПД-1 -тип подоконной доски

АННУЛИРОВАН

Привязан 23/26-05/2020-АС

Привязал Нургали А.

Инв №

Изм.	Кол.уч.	Лист	№Док.	Подпись	Дата
ГИП		Кабдышева			
Норм.контр.					
Проверил					
Разработал		Каиргельдинова			

АС-1

Строительство здания акимата с. Мойылды

Стадия	Лист	Листов
РП	20	

Схема заполнения оконных и дверных проемов на отм. 0,000

ТОО "ES-проект"

Схема заполнения оконных и дверных проемов на отм. +3,000

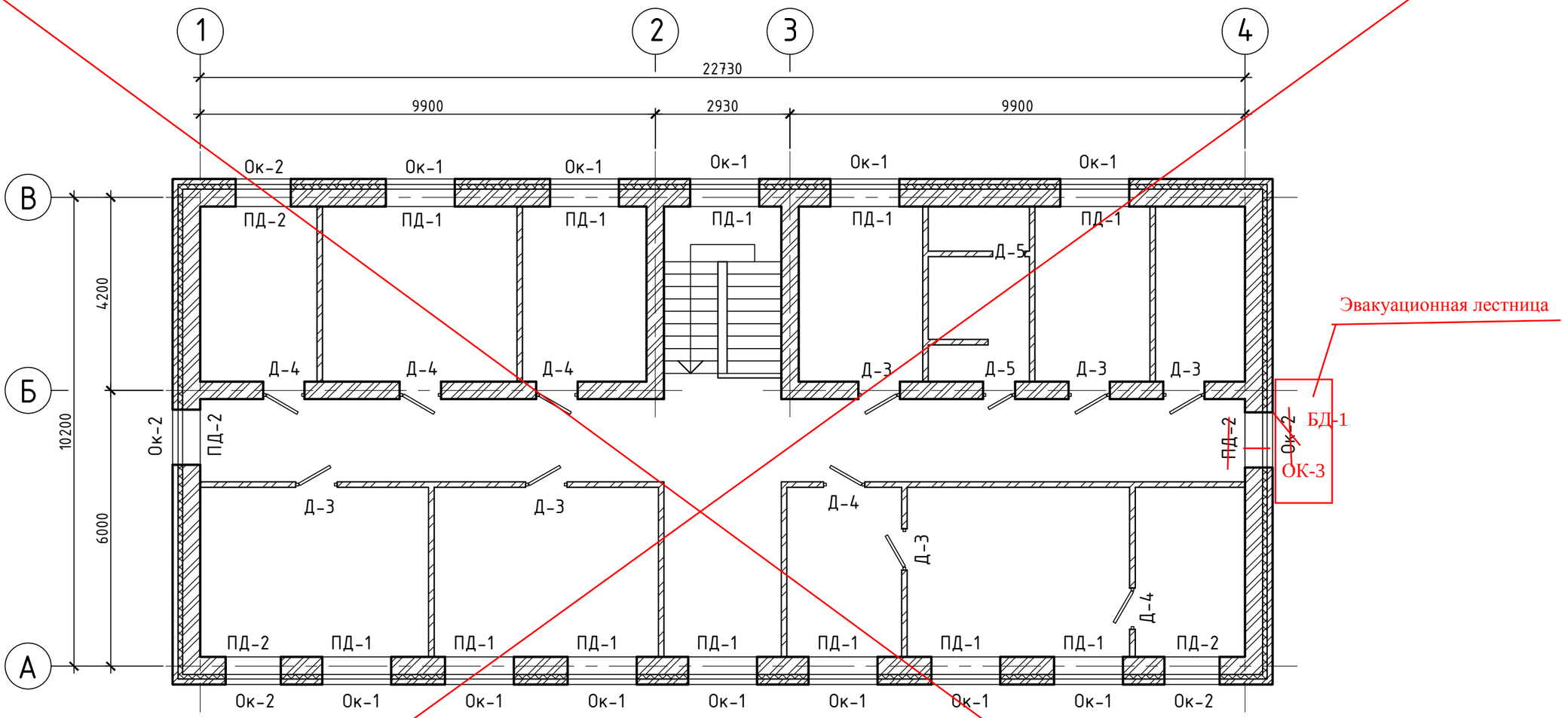

Примечания - Спецификацию окон, дверей и подоконных досок см. лист 22.

Условные обозначения:

Д-1 -тип дверей
ОК-1 -тип окон
ПД-1 -тип подоконной доски

АННУЛИРОВАН

Привязан 23/26-05/2020-АС

Привязал Нургали А.

Инв №

Изм.	Кол.уч.	Лист	№Док.	Подпись	Дата	АС-1		
						Строительство здания акимата с. Мойылды		
ГИП		Каббышева					Стадия	Лист	Листов
Норм.контр.							РП	21	
Проверил						Схема заполнения оконных и дверных проемов на отм. +3,000	ТОО "ES-проект"		
Разработал		Каиргельдинова							

План полов на отм. +0,000

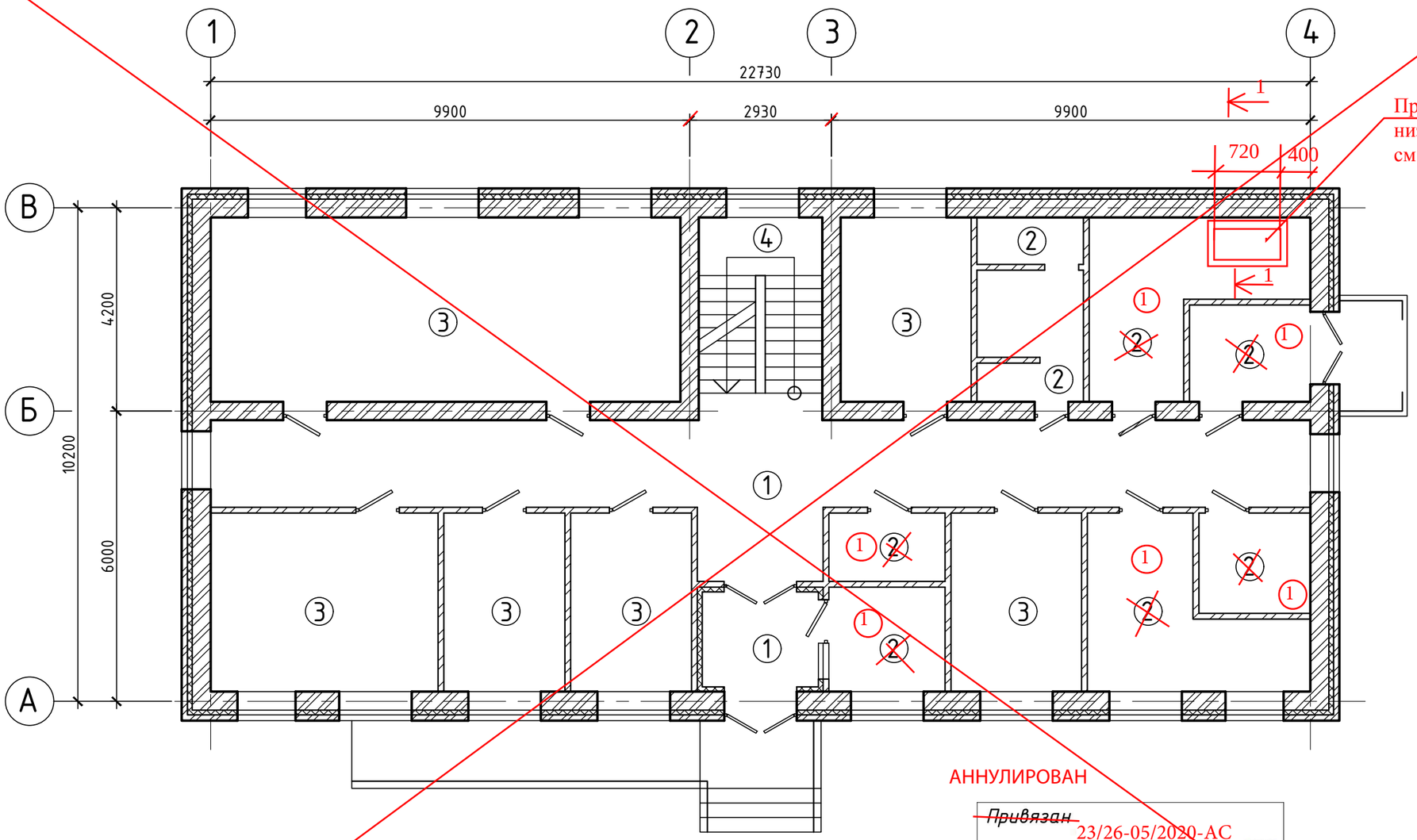

АННУЛИРОВАН

~~Привязан~~ 23/26-05/2020-АС		
Привязал	Нургали А.	
Инв №		

Сечение 1-1 см. на листе АС-12.1

Примечания

1. Конструкции полов см. лист- 25.
2. При производстве работ по устройству полов следует руководствоваться указаниями ~~СНиП РК 2.04-10-2004~~ СН РК 2.04-05-2014 Изоляционные и отделочные покрытия" раздел 4 "Устройство полов", а также указаниями серии 2.244-1.6.
3. Уклоны в полах создаются за счет набетонки соответствующего уклона, в пределах 0,5-1 %.
4. Уровень верха покрытия пола в санузлах должен быть ниже смежных помещений, для чего в дверных проемах следует предусматривать порог высотой 20...30 мм.
5. В зоне примыкания пола к наружным стенам выполнить утепление из керамзитового гравия на ширину ~~2,0~~ 1,5м м и толщиной ~~250~~ 150мм мм. ~~Схему устройства утепления см. на листе 40.~~

Изм.	Кол.уч.	Лист	№Док.	Подпись	Дата	АС-1		
						Строительство здания акимата с. Мойылды		
ГИП		Каббышева					Стадия	Лист	Листов
Норм.контр.							РП	23	
Проверил						План полов на отм. +0,000	ТОО "ES-проект"	
Разработал		Каиргельдинова						

План полов на отм. +3,000

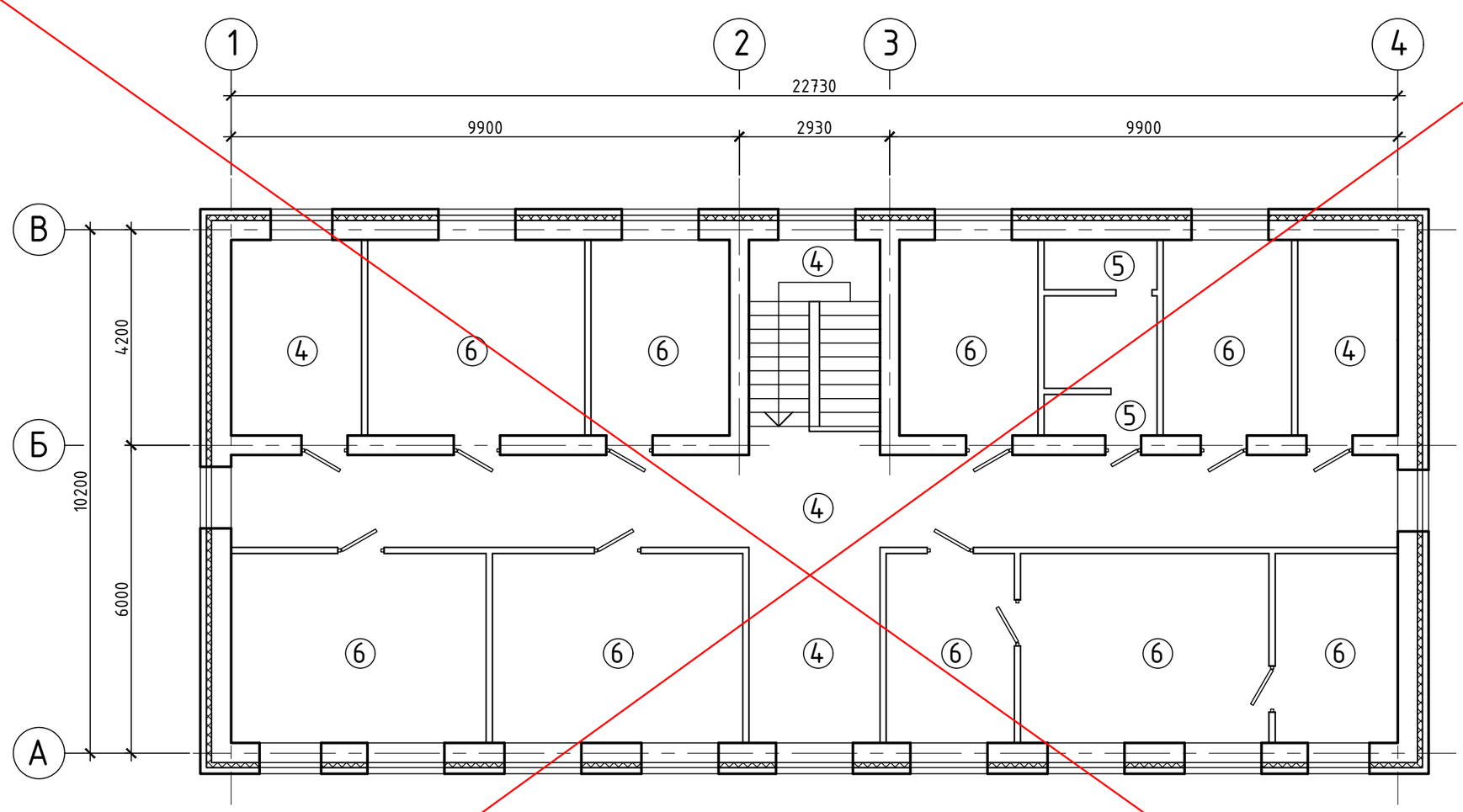

Примечание – Общие указания к планам полам см. лист 23.

АННУЛИРОВАН

Привязан

23/26-05/2020-АС

Привязал Нургали А.

Инв №

Изм.	Кол.уч.	Лист	№Док.	Подпись	Дата			
ГИП		Кабдышева				АС-1		
Норм.контр.						Строительство здания акимата с. Мойылды		
Проверил							Стадия	Лист	Листов
Разработал		Каиргельдинова					РП	24	
						План полов на отм. +3,000	ТОО "ES-проект"		

Экспликация полов (начало)

Номер помещения	Тип пола*	Схема пола или тип пола по серии	Данные элементов пола	Площадь, м²
1,2,4,9,13, 14,15,16 ~~1, 4~~	1 Плинтус Д-1	серия 2.244-1.6 ТД 391	1. Покрытие-плиты плиденые из природного камня ГОСТ 9480-89 (гранит). 2. Прослойка и заполнение швов из цементно-песчаного раствора М150-20 мм. 3. Стяжка поризованная из цементно-песчаного раствора ~~по уклону~~ М150-45 мм. 4. Подстилающий слой из бетона класса В7.5-80 мм. 5. Грунт основания с втрамбованным щебнем, пропитанный мастикой битумной, кровельной, горячей ГОСТ 2889-80.	101,9 ~~56,75~~
11,12 ~~2, 3, 11, 12, 13, 14, 15, 16~~	2 Плинтус Д-3	серия 2.244-1.6 ТД 400	1. Покрытие-крупноразмерные керамические плитки -11 мм; 2. Прослойка и заполнение швов из цементно-песчаного раствора М150-15 мм; 3. Стяжка из цементно-песчаного раствора по уклону М150-20 мм. 4. Гидроизоляция - изол ГОСТ 10296-79 ~~4~~ 2 слоя на битумной мастике кровельной горячей ГОСТ 2889-80. 5. Стяжка из цементно-песчаного раствора ~~по уклону~~ М150-20 мм. 6. Подстилающий слой из бетона класса В7.5-80 мм. 7. Грунт основания с втрамбованным щебнем, пропитанный мастикой битумной, кровельной, горячей ГОСТ 2889-80.	8,1 ~~57,10~~
5, 6, 7, 8, 10, 17	3 Плинтус Д-3	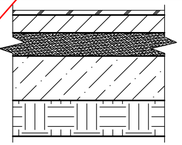	1. Покрытие-ламинат. 2. Прослойка на клеющей мастике. 3. Стяжка поризованная из цементно-песчаного раствора ~~по уклону~~ М150-45 мм. 4. Подстилающий слой из бетона класса В7.5-80 мм. 5. Грунт основания с втрамбованным щебнем, пропитанный мастикой битумной, кровельной, горячей ГОСТ 2889-80.	93,3 ~~107,1~~

~~Экспликация полов~~ (продолжение)

Номер помещения	Тип пола*	Схема пола или тип пола по серии	Данные элементов пола	Площадь, м²
~~4,~~ 18, 19, 22, 30 ступени и площадки лестничной клетки	4 Плинтус Д-1	серия 2.244-1.6 ТД 352	1. Покрытие-крупноразмерные керамические плитки -11 мм; 2. Прослойка и заполнение швов из цементно-песчаного раствора М150-15 мм; 3. Стяжка поризованная из цементно-песчаного раствора ~~по уклону~~ М150-55 мм. 4. Железобетонная плита перекрытия	82,4 ~~128,85~~
27, 28	5 Плинтус Д-3	серия 2.244-1.6 ТД 346	1. Покрытие-крупноразмерные керамические плитки -11 мм; 2. Прослойка и заполнение швов из цементно-песчаного раствора М150-15 мм; 3. Стяжка из цементно-песчаного раствора ~~по уклону~~ М150-20 мм. 4. Гидроизоляция - изол ГОСТ 10296-79 ~~4~~ 2 слоя на битумной мастике кровельной горячей ГОСТ 2889-80. 5. Стяжка из цементно-песчаного раствора по уклону М150-20 мм. 6. Железобетонная плита перекрытия	8,1 ~~9,2~~
20, 21, 23, 24, 26, 29, 31, 32, 33	6 Плинтус Д-2	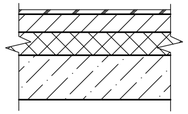	1. Покрытие-ламинат. 2. Прослойка на клеющей мастике. 3. Стяжка из цементно-песчаного раствора М150 -30 мм. 4. Керамзитобетон Y=1000кг/м3 -40 мм. 5. Железобетонная плита перекрытия.	118.1 ~~135,5~~

Плинтус Д-1

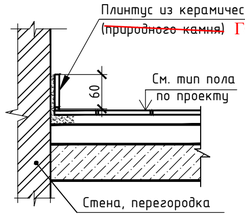

Плинтус Д-2

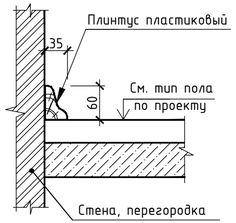

Плинтус Д-3

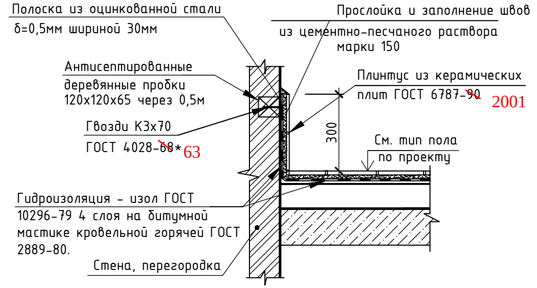

Привязан 23/26-05/2020-АС

Привязал Нургали А.

Инв №

Изм.	Колуч.	Лист	№Док.	Подпись	Дата	АС-1		
						Строительство здания акимата с. Мойылды		
ГИП		Каббышева					Стадия: РП	Лист: 26	Листов:
Норм.контр.						~~Экспликация полов~~. Плинтус Д-1, Д-2, Д-3.	ТОО "ES-проект"	
Проверил								
Разработал		Каиргельдинова						

Схема расположения элементов перекрытия на отм. ~~+2,700~~ +3.000 ,на отм. +6.300

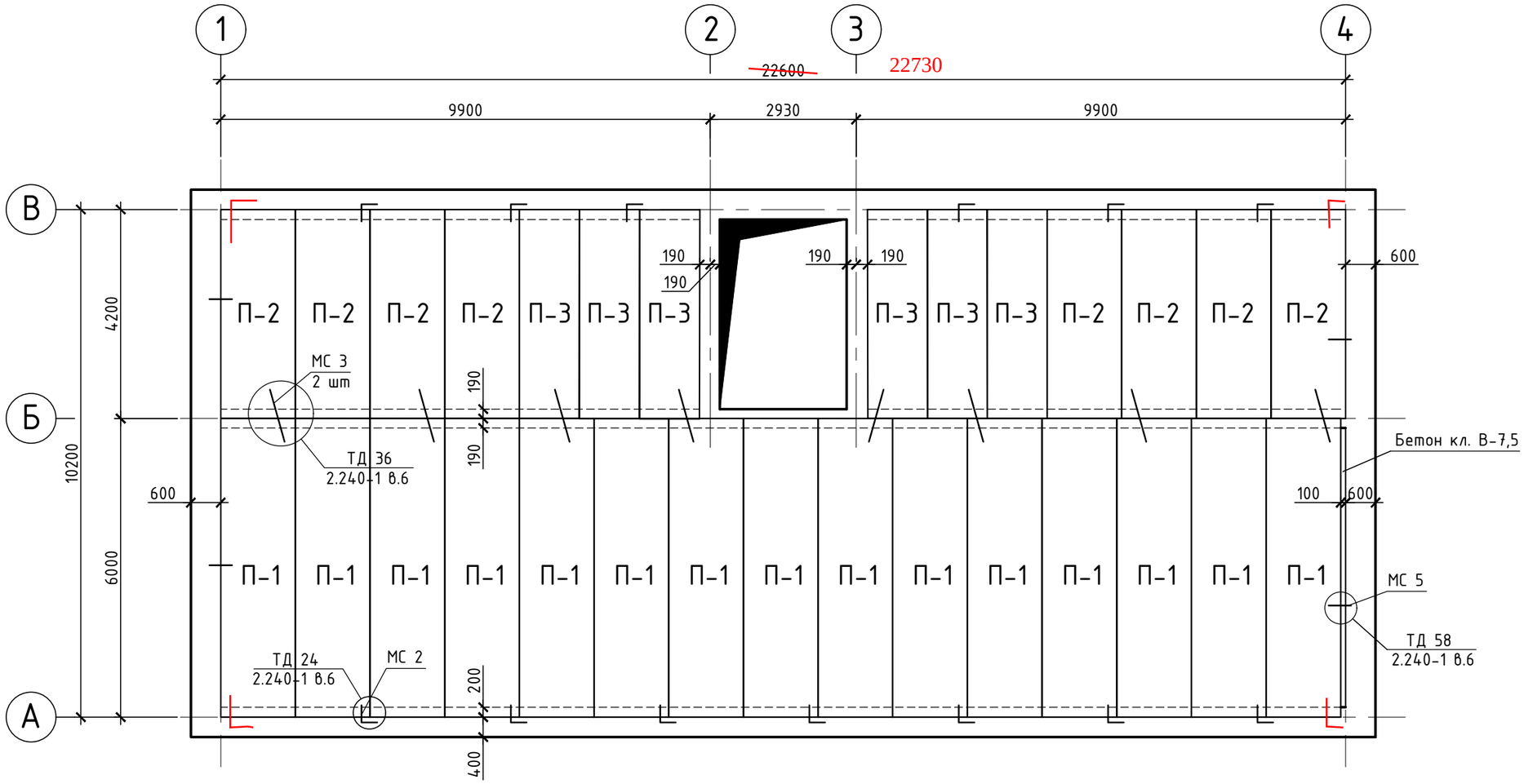

Примечания

1. Плиты перекрытия укладывать по выровненному слою цементно-песчаного раствора М200, δ=10 мм.

2. Отверстия в плитах размером 200 мм и менее выполнять по месту по чертежам ОВ и ВК, в пределах пустоты, не нарушая рабочих ребер плит и арматурных каркасов с последующей заделкой цементным раствором.

3. Отверстия размером более 200 выполнять совместно с чертежами ОВ и ВК, после прокладки инженерных сетей соединить сваркой поврежденную арматуру и заполнить отверстие бетоном кл. В15.

4. Швы между плитами очистить от строительного мусора и после установки анкеров, заполнить цеиентно-песчаным раствором марки 150 на мелком гравии или щебне.

5. Закладные детали плит и соединительные элементы должны быть оцинкованы в процессе изготовления. Монтаж плит с неоцинкованными деталями запрещается.

6. Сварные монтажные швы и прилегающие места закладных деталей с нарушенным цинковым покрытием должны быть тщательно очищены и покрыты слоем цинка 150 мк способом металлизации.

7. Спецификацию элементов перекрытия и покрытия см. лист 27.

8. Перекрытие лестничной клетки см. лист-АС-29

Привязан 23/26-05/2020-АС

Привязал Нургали А.

Инв №

Изм.	Кол.уч.	Лист	№Док.	Подпись	Дата	АС-1		
						Строительство здания акимата с. Мойылды		
ГИП		Каббышева					Стадия	Лист	Листов
Норм.контр.							РП	27	
Проверил						Схема расположения элементов перекрытия на отм. +3.000, на отм. +6.300.	ТОО "ES-проект"	
Разработал		Каиргельдинова						

Схема расположения элементов покрытия на отм. +5,700

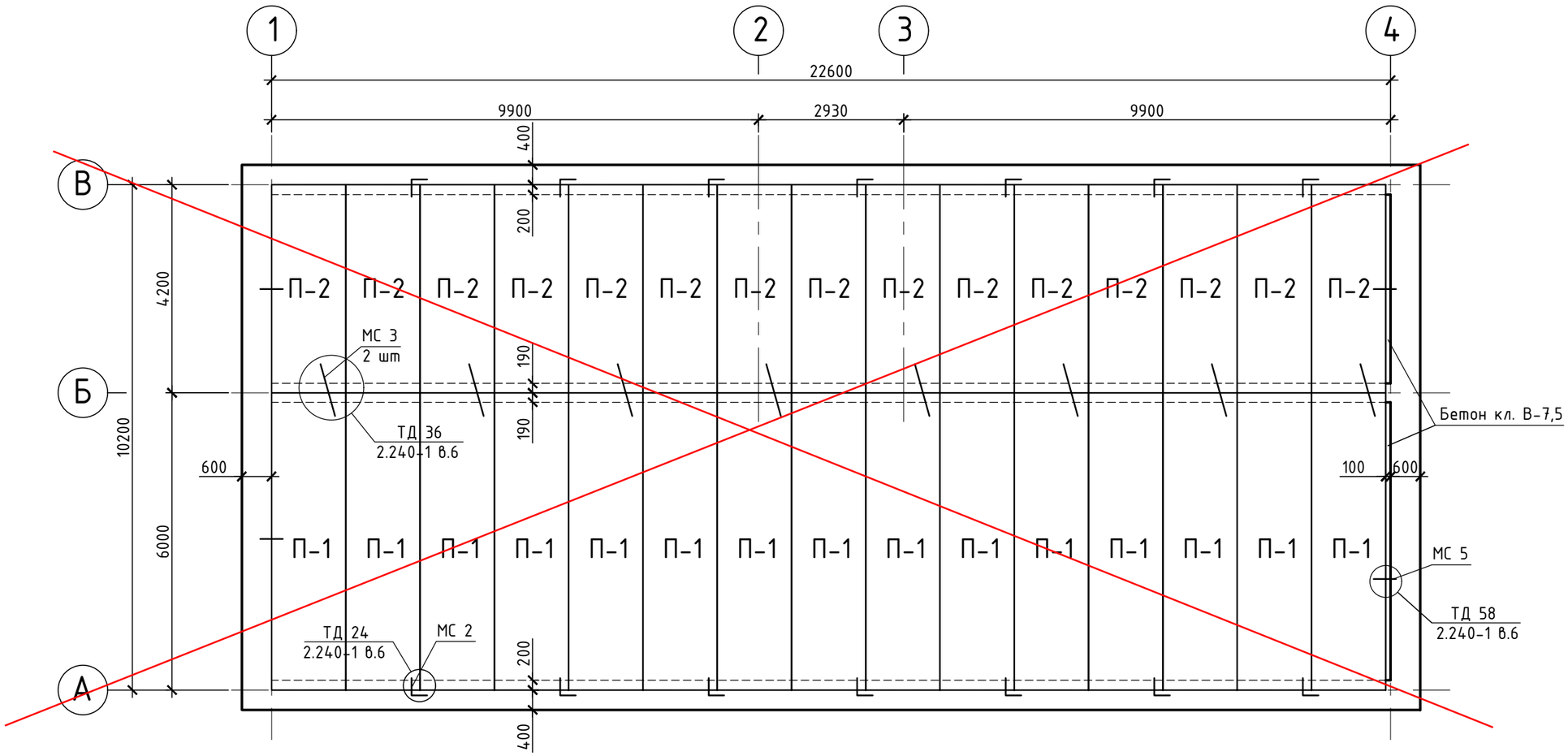

Спецификация к схеме расположения элементов перекрытия

Поз.	Обозначение	Наименование	Кол	Масса ед.кг	Примеч.
		Элементы сборных конструкций			
П-1	серия 1.141.-1.63	ПК 60.15-8АтVт	30	2800	1,96
П-2	то же	ПК 42.15-8АтVт	16 ~~23~~	1970	1,37
П-3	"	ПК 42.12-8АтVт	12 ~~6~~	1525	1,09
		Стальные изделия			
МС 2	серия 2.240-1.6	Соединительное изделие МС 2	34 ~~59~~	0,76	
МС 3	то же	Соединительное изделие МС 3	16 ~~28~~	0,55	
МС 5	"	Соединительное изделие МС 5	8	0,80	
		Материалы			
		Бетон кл. В-7,5 м3	0,25		

Примечание - см. совместно с листом 27.

Привязан 23/26-05/2020-АС

Привязал Нургали А.

Инв №

Изм.	Кол.уч.	Лист	№Док.	Подпись	Дата	АС-1		
						Строительство здания акимата с. Мойылды		
							Стадия	Лист	Листов
							РП	28	
ГИП		Каббышева				Спецификация к схемам расположения элементов перекрытия и покрытия	ТОО "ES-проект"		
Норм.контр.									
Проверил									
Разработал		Каиргельдинова							

ПЛАН ПЕРЕКРЫТИЯ ЛЕСТНИЧНОЙ КЛЕТКИ на отм. +6.300

УМ-1

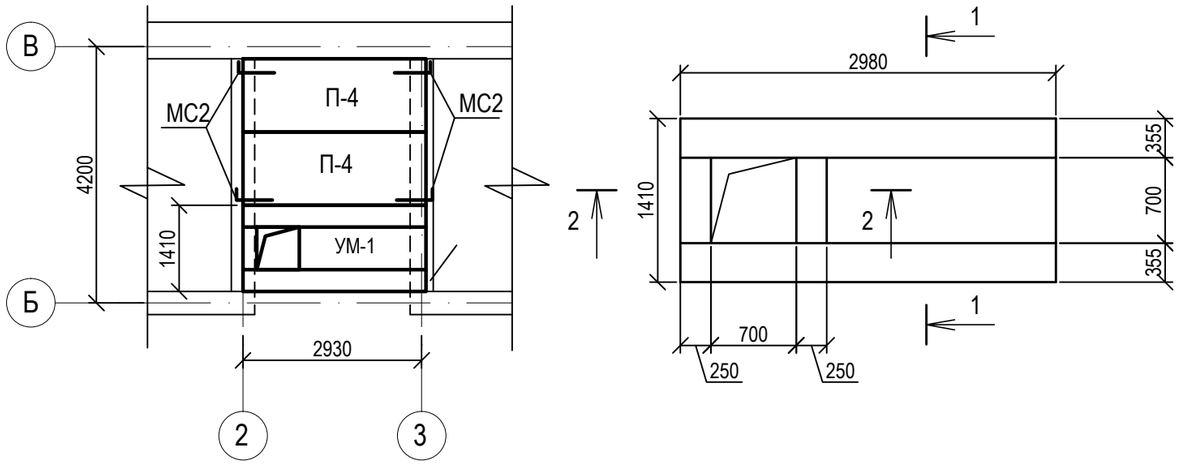

1 - 1

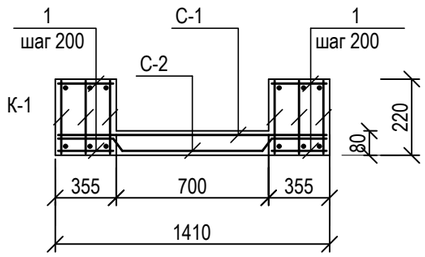

2 - 2

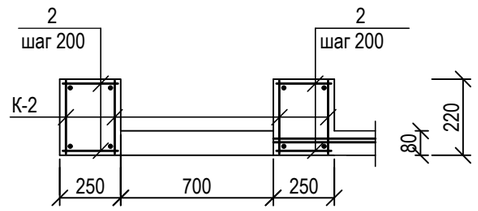

Каркас К-1

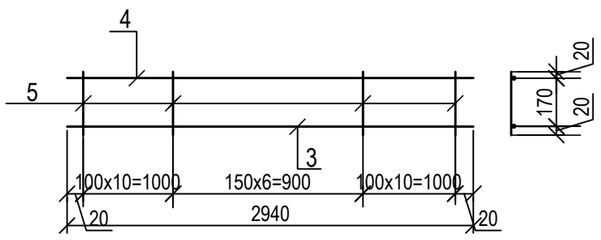

Каркас К-2

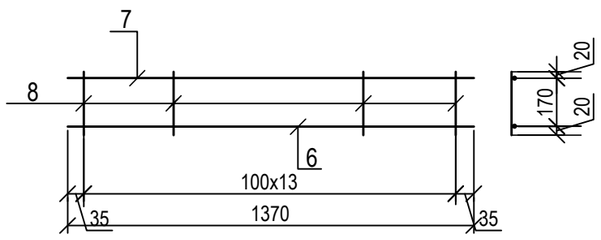

Примечание:
1. Укладку многопустотных панелей на стену производить по свежевыровненному строго под проектную отметку цементному раствору М100. Многопустотные панели перекрытия и покрытия в пределах опоры заделываются бетоном класса В15 на глубину 200мм
2. Два ряда кладки под опорную часть плит следует выполнять тычковыми.
3. Учитывая, что панели не имеют горизонтальных поперечных стержней, обеспечивающих связь между отдельными продольными ребрами, заводить панели длинной стороной в торцевые стены не допускается.

СПЕЦИФИКАЦИЯ ЭЛЕМЕНТОВ ПЕРЕКРЫТИЯ

Поз.	Обозначение	Наименование	Кол.	Масса ед.,кг	Примеч.
П-4	Сер. ПБ220.17-2, ГОСТ 9561-91	ПБ30-12-8	2	1080	
УМ-1	Данный лист	Монолитный участок УМ-1	1		
	Сер.2.240-1 вып.6	Соединительное изделие МС2	4	0.76	

СПЕЦИФИКАЦИЯ

Поз.	Обозначение	Наименование	Кол.	Масса ед. кг	Примеч.
		Монолитный участок УМ-1			
К-1	ГОСТ 34028-2016	Каркас К-1	6	10.75	64.5
С-1	ГОСТ 34028-2016	Сетка 6AI-150 / 6AI-150 1370х2940мм	1	12.9	12.9
С-2	ГОСТ 34028-2016	Сетка 6AI-150 / 6AI-150 1400х2940мм	1	13.1	13.1
1	ГОСТ 34028-2016	Ø 6 AI L=330 мм	60	0.07	4.2
2	ГОСТ 34028-2016	Ø 6 AI L=230 мм	32	0.05	1.6
К-2	ГОСТ 34028-2016	Каркас К-2	4	4.26	17.04
		Материалы			
		Бетон В 15	-	0.65 м3	

СПЕЦИФИКАЦИЯ

Поз.	Обозначение	Наименование	Кол.	Масса ед.,кг	Примеч.
		Каркас К-1			10.75
3	ГОСТ 34028-2016	Ø 16 AIII L=2940 мм	1	4.64	4.64
4	ГОСТ 34028-2016	Ø12 A III, L=2940 мм	1	2.6	2.6
5	ГОСТ 34028-2016	Ø10 A I, L=210мм	27	0.13	3.51
		Каркас К-2			4.26
6	ГОСТ 34028-2016	Ø 12 AIII L=1370 мм	1	1.22	1.22
7	ГОСТ 34028-2016	Ø12 A III, L=1370 мм	1	1.22	1.22
8	ГОСТ 34028-2016	Ø10 A III, L=210мм	14	0.13	1.82

Изм.	Кол. уч.	Лист	№ док.	Подп.	Дата
Исполнил		Бурумбаев А.			06.20.
Проверил		Ширяева Л.Н.			06.20.
ГИП		Ерменов Г.К.			06.20.

23/26-05/2020-АС

Строительство административного здания и снос существующего здания в селе Сагиз Кызылкогинского района

Стадия	Лист	Листов
РП	29	

Административное здание

План перекрытия лестничной клетки на отм. +6.300. Монолитный участок УМ-1. Спецификация.

ТОО "СпецСтрой Согласование" г.Актобе

Согласовано

Взам. инв. №

Подп. и дата

Инв. № подл.

РАЗРЕЗ 1 - 1

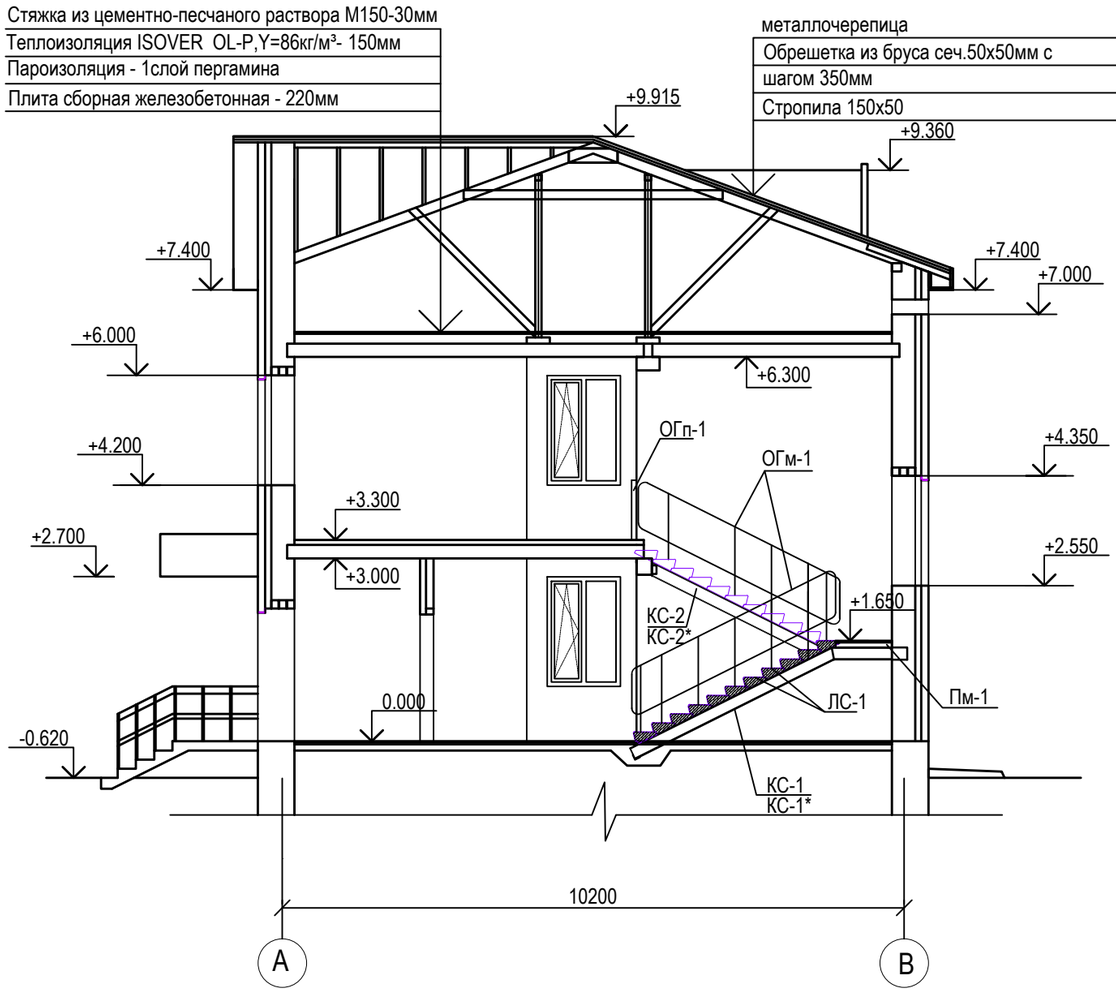

Спецификация элементов лестницы Л-1

Марка поз.	Обозначение	Наименование	Кол.	Масса ед.,кг	Приме-чание
		Лестница Л-1			
КС-1	АС-31	Косоур КС-1	1	105.72	
КС-1*	АС-31	Косоур КС-1*	1	105.72	
КС-2	АС-31	Косоур КС-2	1	91.01	
КС-2*	АС-31	Косоур КС-2*	1	91.01	
ЛС-1	АС-31	Ступени ЛС-1	22	131.86	
Пм-1	АС-32	Плита монолитная ПМ-1			
См-1	АС-41	Стремянка См-1	1	34.03	
		Ограждение маршей			
ОГм-1	Сер.1.256.2-2 вып.1	МВ 30.17-30.9Р	2	39.27	
		Ограждение площадки			
ОГп-1	Сер.1.256.2-2 вып.1	ПВ 14.9Р	1	18.9	

Согласовано

Взам. инв. №

Подп. и дата

Инв. № подл.

Изм.	Кол. уч.	Лист	№ док.	Подп.	Дата
Исполнил		Бурумбаев А.			06.20.
Проверил		Ширяева Л.Н.			06.20.
ГИП		Ерменов Г.К.			06.20.

23/26-05/2020-АС

Строительство административного здания и снос существующего здания в селе Сагиз Кызылкогинского района

Стадия	Лист	Листов
РП	30	

Административное здание

Лестница Л-1. Спецификация.

ТОО "СпецСтрой Согласование" г.Актобе

КС-1; КС-1*

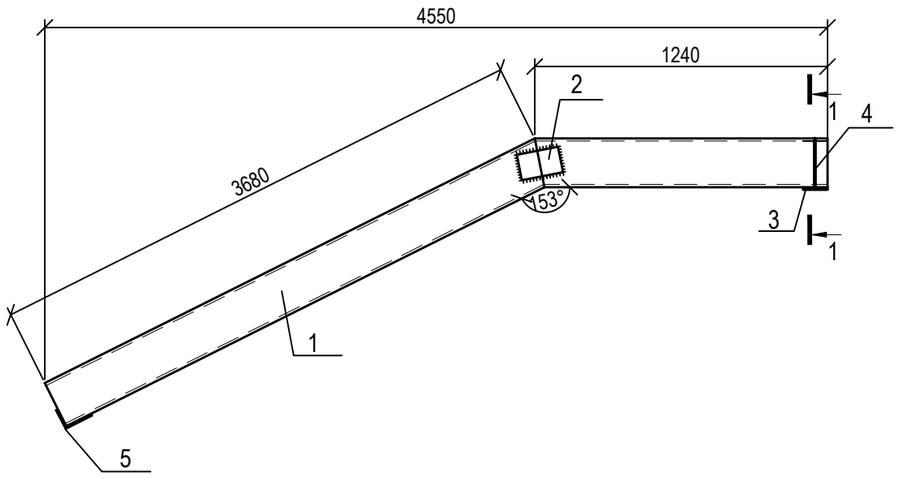

1 - 1

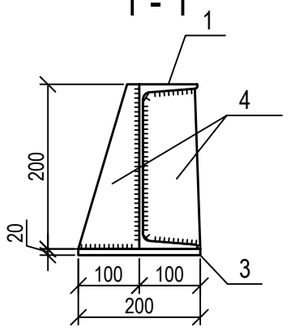

2 - 2

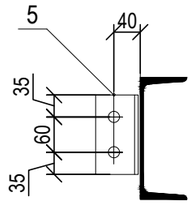

КС-2; КС-2*

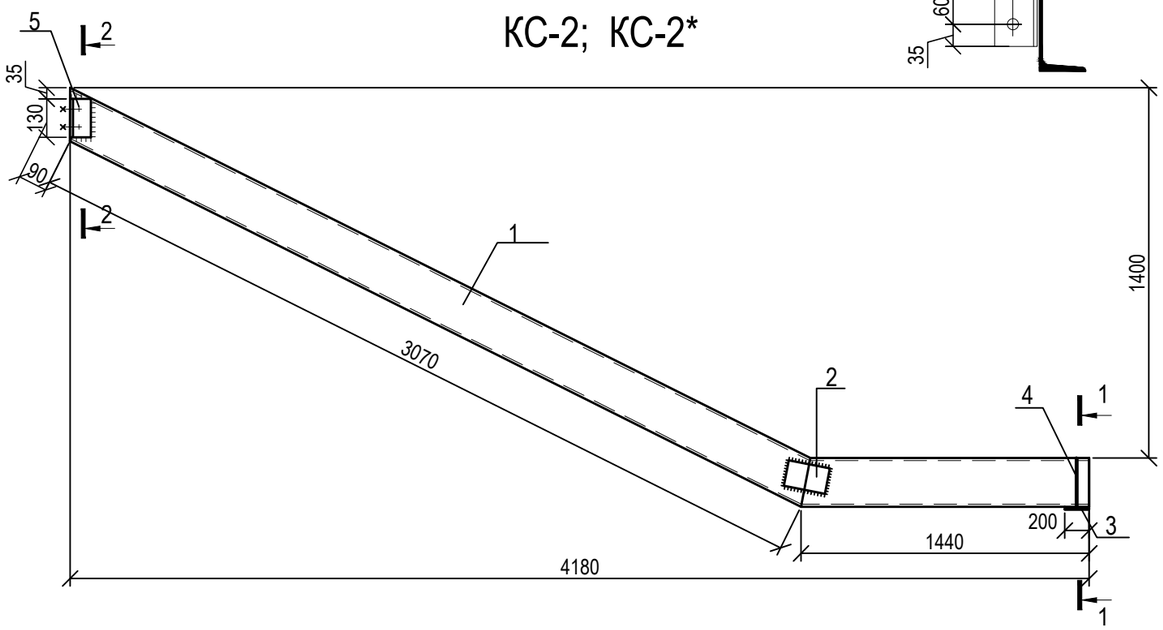

СТУПЕНЬ ЛС-1

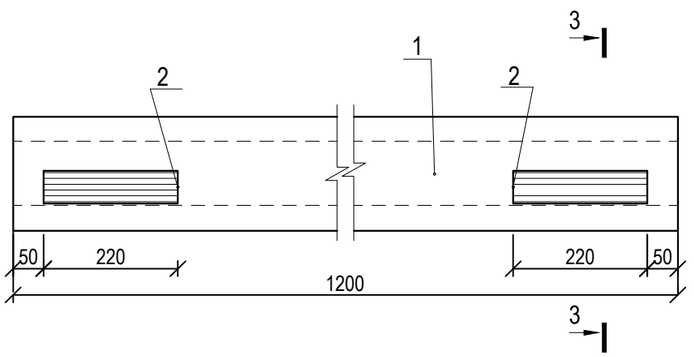

3 - 3

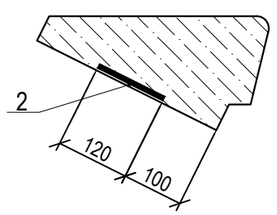

Спецификация элементов лестницы Л-1

Марка поз.	Обозначение	Наименование	Кол.	Масса ед.,кг	Приме-чание
		КС-1; КС-1*			105.72
1	ГОСТ 8240-97	Швеллер [20 L=4920мм	1	90.5	90.5
2	ГОСТ 19903-2015	Пластина -8х100х200	1	1.26	1.26
3	ГОСТ 19903-2015	Пластина -10х200х200	1	3.14	3.14
4	ГОСТ 19903-2015	Пластина -8х100х200	2	1.26	2.52
5	ГОСТ 8509-93	Уголок L75х6 L=1200мм	1	8.3	8.3
		КС-2; КС-2*			91.01
1	ГОСТ 8240-97	Швеллер [20 L=4510	1	83.0	83.0
2	ГОСТ 19903-2015	Пластина -8х100х200	1	1.26	1.26
3	ГОСТ 19903-2015	Пластина -10х200х200	1	3.14	3.14
4	ГОСТ 19903-2015	Пластина -8х100х200	2	1.26	2.52
5	ГОСТ 8509-93	Уголок L70х8 L=130	1	1.09	1.09
		ЛС-1			131.86
1	ГОСТ 8717-2016	Ступени основные ЛС12-1	1	128	128
2	ГОСТ 8717-2016	Изделие закладное М4	2	1.93	3.86

1. Металл всех конструкций - марки С245 по ГОСТ 27772-2015.
Все металлоконструкции соединять электродуговой сваркой по ГОСТ 5264-80*электродами Э-42 ГОСТ 9467-75*.
Высоту сварных швов принять по наименьшей толщине свариваемых элементовно не менее hшв.=5мм.
2. Косоуры крепить к балке на болтах М16 нормальной точности по ГОСТ 7796-70.
3. Все отверстия под болты принимать Ø=18мм.
4. В тех случаях, когда уголок выступает за габарит косоура, выступающую часть его срезать.
5. После проверки правильности положения смонтированных конструкций, гаек и болтов должны быть закреплены путем приварки их к стержню болта, либо забивкой резьбы.
6. Антикоррозийную защиту всех металлических элементов производить эмалью ПФ-115ГОСТ 6465-76 за 2 раза по грунтовке ГФ 021 ГОСТ 25129-82.
7. Длины всех элементов уточнить по месту.
8. Металлические косоуры очистить от ржавчины, обезжирить, оштукатурить по сетке "рабица" цементно-песчаным раствором толщиной 30 мм.

Согласовано

Взам. инв. №

Подп. и дата

Инв. № подл.

Изм.	Кол. уч.	Лист	№ док	Подп.	Дата
Исполнил		Бурумбаев А.			06.20.
Проверил		Ширяева Л.Н.			06.20.
ГИП		Ерменов Г.К.			06.20.

23/26-05/2020-АС

Строительство административного здания и снос существующего здания в селе Сагиз Кызылкогинского района

Стадия	Лист	Листов
РП	31	

Административное здание

Косоуры КС-1, КС-1*, КС-2, КС-2*. Ступень ЛС-1. Спецификация.

ТОО "СпецСтрой Согласование" г.Актобе

Схема расположения элементов лестницы Л-1 на отм. 0,000

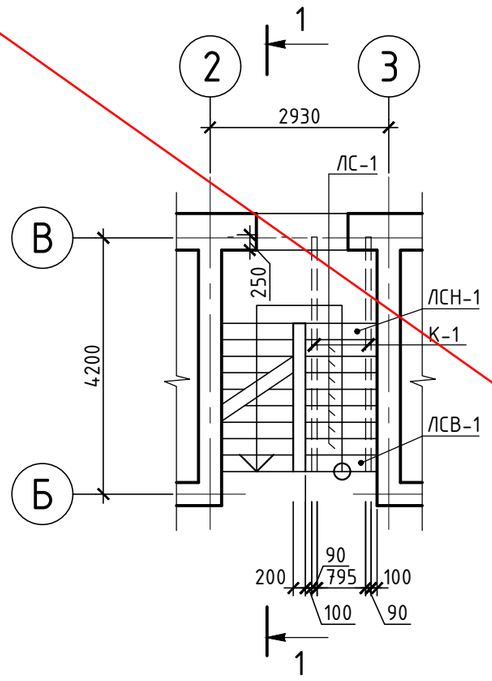

Схема расположения элементов лестницы Л-1 на отм. +3,000

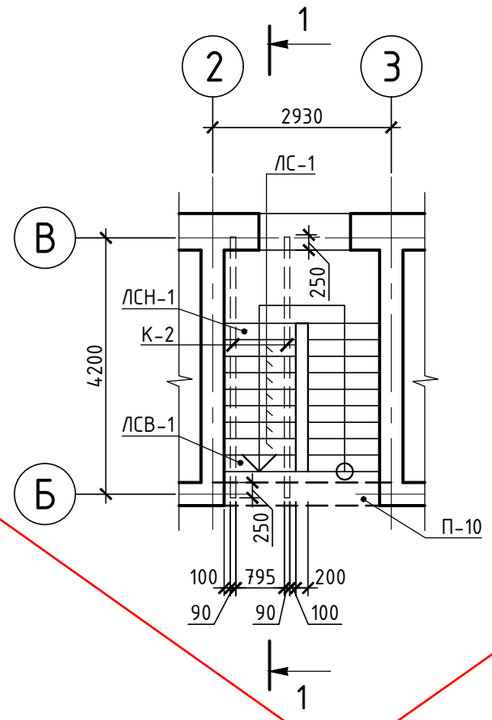

1-1

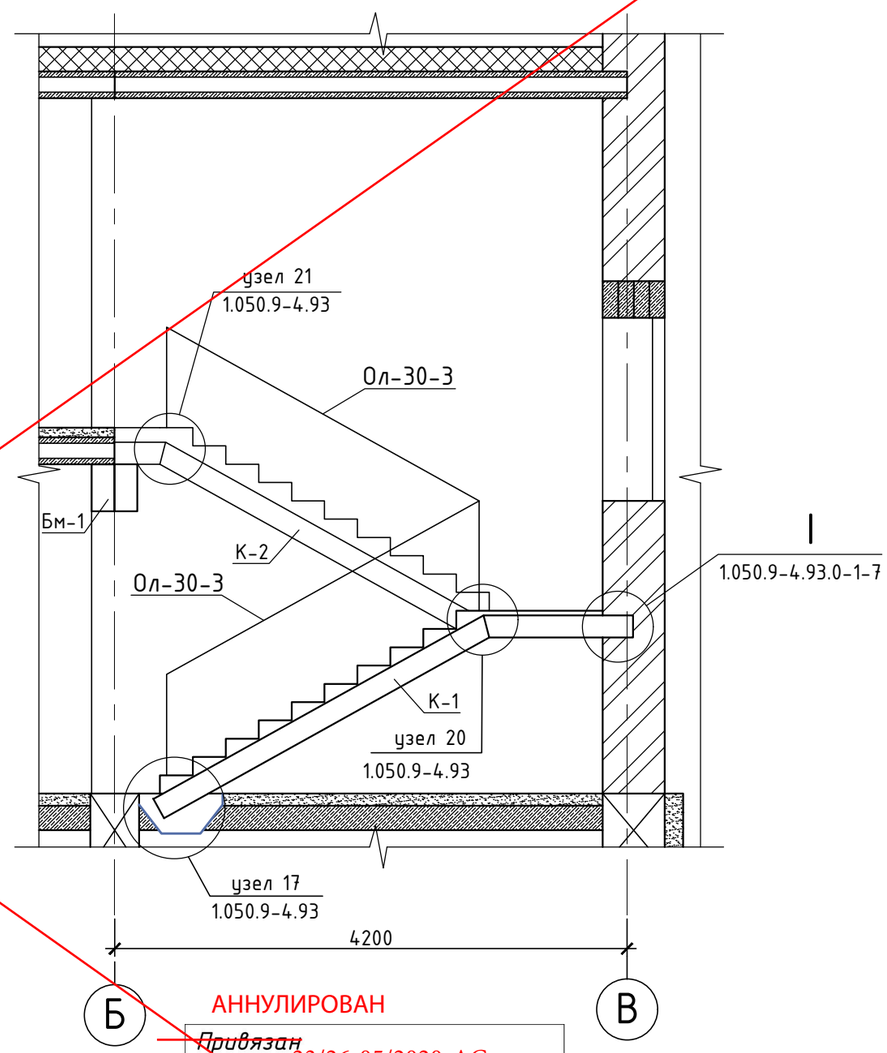

Спецификация элементов лесницы Л-1, ~~Л-2~~

Поз.	Обозначение	Наименование			
		Элементы сборных конструкций			
ЛС-1	ГОСТ 8717.1-~~84~~ 2016	Ступень ЛС12	16	145	0,06
ЛСН-1	то же	Ступень ЛСН12	2	~~75~~	0,031
ЛСВ-1	"	Ступень ЛСВ12	2	111	0,05
		Монолитные ~~участки~~ плиты			
Пм-1	см. лист ~~46~~ 29	Плита монолитная Пм-1	1		
Пм-2	то же	Плита монолитная Пм-2	1		
		Стальные изделия			
К-1	ГОСТ 8240-89 ~~97~~	шв. 20 ~~I 24~~ L=4380	2	80,6 ~~109,5~~	161,2 ~~219,0~~
К-2	то же	шв.20 ~~I 24~~ L=4640	2	85,4 ~~116,0~~	170,8 ~~232,0~~
	ГОСТ 103-2006	-14х190 L=250	4	5,3	21,2
Ол-30-3	~~индивидуального изготовления~~	Ограждение ~~Ол-30-3~~ L=3000 МВ30.17-30.9Р	2	39.27	
ОПВ-15-3	сер. 1.256.2-2 вып. 1 то же	Ограждение ~~ОПВ-15-3~~ L=1750 ПВ-14.9Р	1	18.9	
		Материалы			
		Бетон кл. В25	0,12		подушка бетонная

АННУЛИРОВАН

~~Привязан~~ 23/26-05/2020-АС

Привязал Нургали А.

Инв №

Изм.	Кол.уч.	Лист	№Док.	Подпись	Дата	АС-1		
						Строительство здания акимата с. Мойылды		
							Стадия	Лист	Листов
ГИП		Каббышева					РП	28	
Норм.контр.						Схема расположения элементов лестницы Л-1 на отм. 0,000. Схема расположения элементов лестницы Л-1 на отм. +3,000. Спецификация элементов лесницы Л-1, Л-2. 1-1(43)	ТОО "ES-проект"	
Проверил								
Разработал		Каиргельдинова						

Пм-1

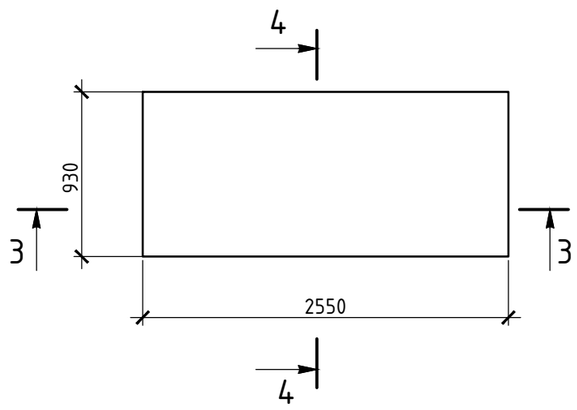

3-3

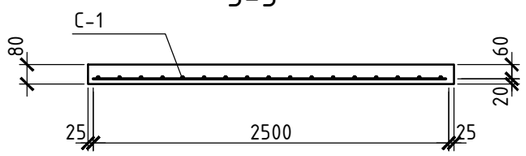

4-4

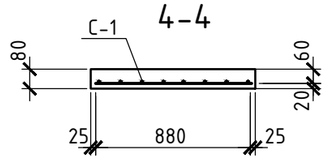

~~Пм-2~~

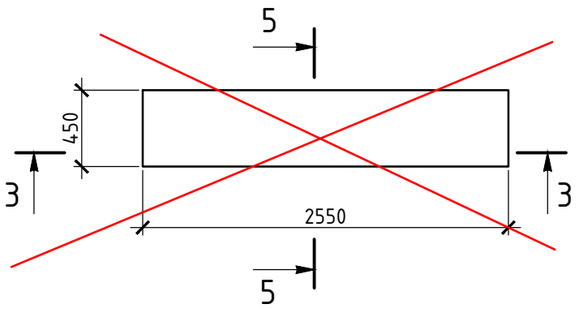

5-5

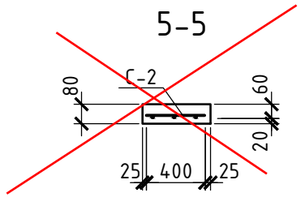

~~К-1~~

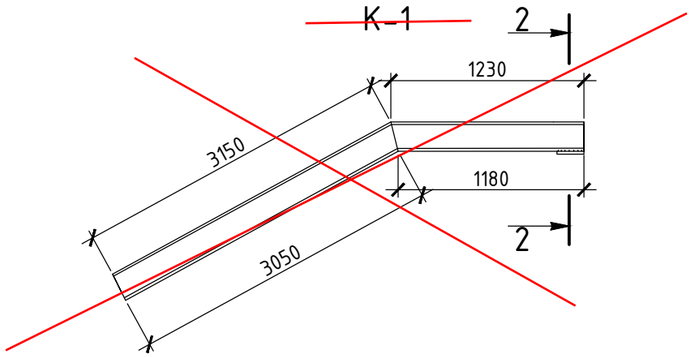

~~2-2~~

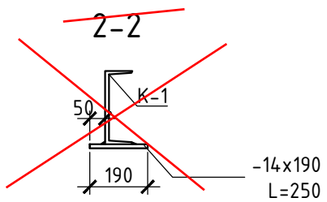

Спецификация элементов плиты монолитной Пм-1

Поз.	Обозначение	Наименование	Кол	Масса ед.кг	Примечан
		Плита монолитная Пм-1			
		Стандартные изделия			
С-1	ГОСТ 23279-~~85~~ 2012	Сетка 4С $\frac{8AIII-100}{8AIII-100}$ 93 x250 (2 12, 12)	1	43.6	
		Материалы			
		Бетон кл. В25,м3	0,19		
		~~Плита монолитная Пм-2~~			
		~~Стандартные изделия~~			
~~С-2~~	~~ГОСТ 23279-85~~ 2012	~~Сетка 4С $\frac{8AIII-100}{8AIII-100}$ 4x25~~	~~1~~	~~10,1~~	
		~~Материалы~~			
		~~Бетон кл. В25~~	~~0,1~~		

~~К-2~~

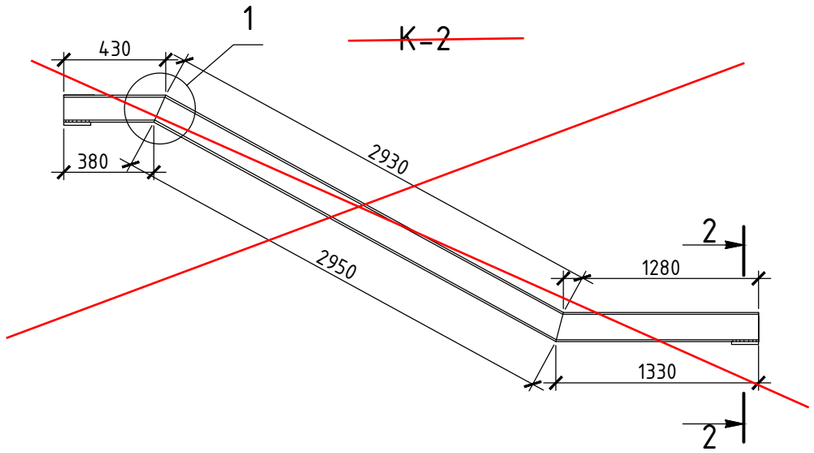

Примечания

1. Сварку производить электродами Э-42 (ГОСТ 9467-75).
2. Металлические косоуры защитить от огня и коррозии штукатуркой из цементно-песчаного раствора марки М100 по сетке 1-Р-20-1,8 ГОСТ 5336-80, толщиной 30 мм.

Деталь резки швеллера для выгиба косоура

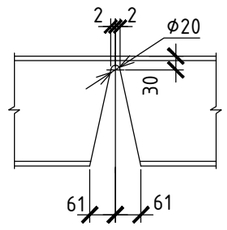

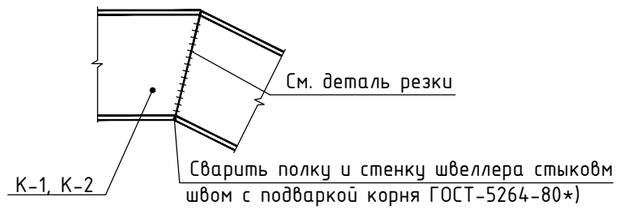

1

Привязан 23/26-05/2020-АС			
Привязал	Нургали А.		
Инв №			

Изм.	Кол.уч.	Лист	№Док.	Подпись	Дата
ГИП		Кабдышева			
Норм.контр.					
Проверил					
Разработал		Каиргельдинова			

АС-1

Строительство здания акимата с. Мойылды

Стадия	Лист	Листов
РП	32	

Монолитная плита Пм-1. Деталь резки швеллера для выгиба косоура. Спецификация элементов плиты монолитной.

ТОО "ES-проект"

ПЛАН СТРОПИЛ

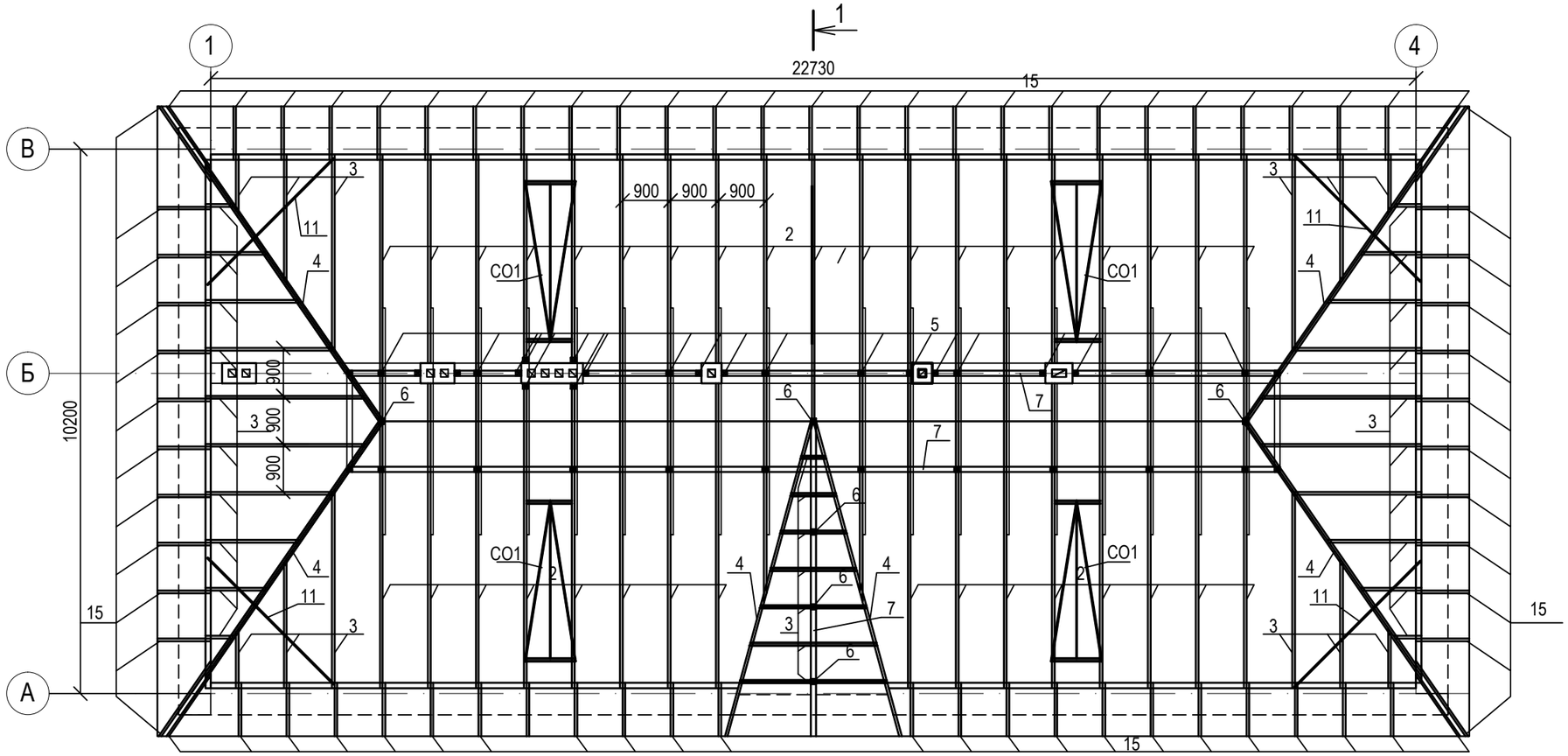

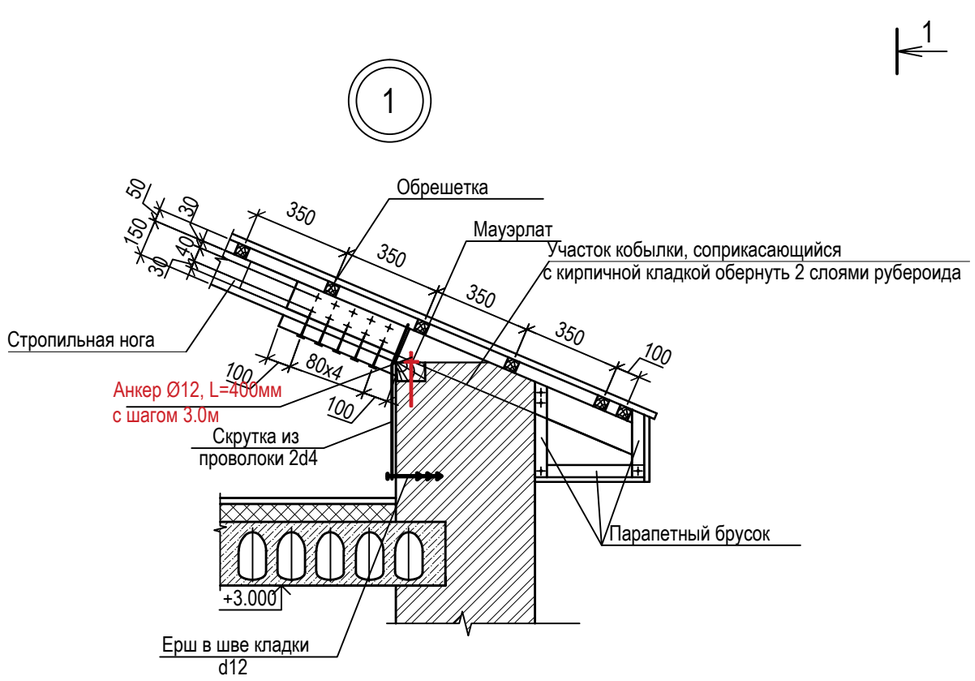

1. Деревянные элементы изготовить из древесины хвойных пород II категории влажностьюне более 20% ГОСТ 24454-80*Е.
2. Защиту деревянных элементов от биологического воздействия выполнять в соответствии с требованиями СНиП РК 2.01-19-2004 "Защита строительных конструкций от коррозии"составом "Антисептик+антипирен" по ТУ 2499-002-45521386-2000, ГОСТ 16363-98, НПБ-251-98. Огнезащиту всех деревянных конструкций обеспечить пропиточным составом ТХЭФ (40%-трихлорэтилфосфат, 60%-четыреххлористый углерод). ГОСТ 6456-82*).
Температура высушивания пропитанных заготовок 20-60°С.
3. Деревянные элементы соприкасающиеся с кладкой или бетонной поверхностью обернуть 2 слоями рубероида.
4. Гвозди для крепления принимать по ГОСТ 4028-63.
5. В прикарнизной части крыши проложить 1 слой рубероида на ширину .1.0 м с заведением на стену.
6. Все размеры стропил, стоек, подкосов уточнить по месту.

						23/26-05/2020-АС		
						"Строительство административного здания" Местоположение: с. Сагиз Кызылкогинского района		
Изм.	Кол. уч.	Лист	№ док	Подп.	Дата			
Исполнил		Бурумбаев	А.		06.20.	Административное здание	Стадия: РП	Лист: 33 / Листов:
Проверил		Ширяева	Л.И.		06.20.			
ГИП		Ерменов	Г.К.		06.20.	План стропил.	ТОО "СпецСтрой Согласование" г.Актобе	

Согласовано

Взам. инв. №

Подп. и дата

Инв. № подл.

Разрез 1 - 1

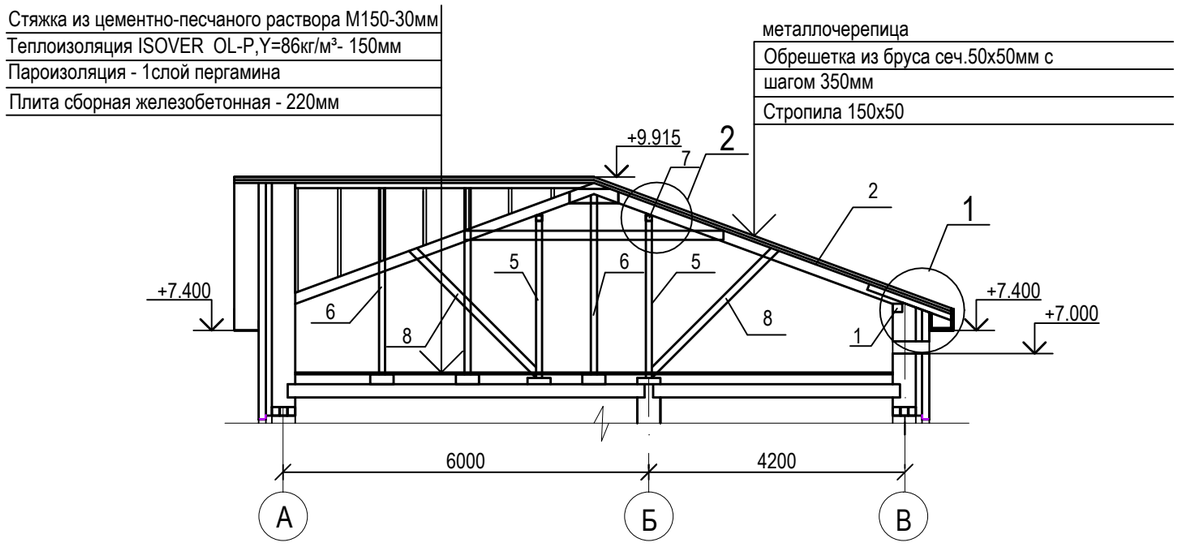

По 2 - 2

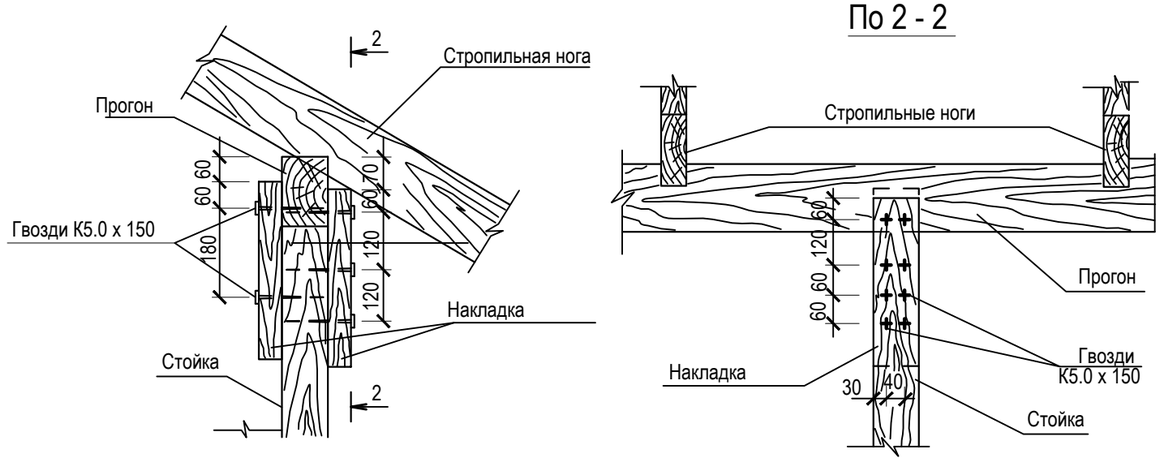

СПЕЦИФИКАЦИЯ

Марка поз.	Обозначение	Наименование	Кол.	Объем ед., м3	Приме-чание
1	ГОСТ 24454-80*Е	Мауэрлат 100х100 Lобщ.=65.2м.п.	-	-	0.65
2	ГОСТ 24454-80*Е	Стропильная нога 50х150(h) L=5240мм	35	0.04	1.4
3	ГОСТ 24454-80*Е	Стропильная нога 50х150(h) Lобщ.=88.0мп	-	-	0.66
4	ГОСТ 24454-80*Е	Диагональная нога 2(50х150(h)Lобщ.=36.8мп	-	-	0.55
5	ГОСТ 24454-80*Е	Стойка 100х100мм,L=2600мм	30	0.026	0.78
6	ГОСТ 24454-80*Е	Стойка 100х100мм,L=2840мм	6	0.028	0.17
7	ГОСТ 24454-80*Е	Прогон 100х100h Lобщ.=41.0 м.п.	-	-	0.41
8	ГОСТ 24454-80*Е	Подкос 150х50, L=2940мм.	36	0.022	0.79
9	ГОСТ 24454-80*Е	Лежень 150х50, Lобщ.=41.0м.п.	-	-	0.31
10	ГОСТ 24454-80*Е	Ветровые связи 50х100ммLобщ.=57.2 п.м.	-	-	0.29
11	ГОСТ 24454-80*Е	Опорная балка 100х150h L=3360мм	4	0.05	0.2
12	ГОСТ 24454-80*Е	Обрешетка 50х50,S=332.2м2	-	-	-
13	ГОСТ 24454-80*Е	Опорный брус 75х50 L=400 мм	109	0.0015	0.16м3
14	ГОСТ 24454-80*Е	Парапетный брус 50х50мм	-	-	0.19м3
15	ГОСТ 24454-80*Е	Кобылка 50х150мм.L=1400 мм	75	0.0105	0.79м3
16	ГОСТ 24454-80*Е	Подшивка свесов из досок толщ. 25 мм	-	-	1.4м3
17	ГОСТ 24454-80*Е	Затяжка 2(25х100), L=4300 мм	20	0.022	0.44
18	ГОСТ 24454-80*Е	Накладка 25х150мм,L=500мм	184	0.0019	0.35м3
19	ГОСТ 24045-2016	Подшивка свесов из профлиста	-	-	54.6м2
20	ГОСТ 24045-2016	Металлочерепица	-	-	367.4м2
21	ГОСТ 24454-80*Е	Ходовые доски толщ. 25мм	-	-	0.53м3
СО1	АС-35	Слуховое окно СО1	4		
22	ГОСТ 34028-2016	Анкер Ø12А1, L=400мм с шагом 3.0м	24	0.36	8.64 кг

						23/26-05/2020-АС
						"Строительство административного здания" Местоположение: с. Сагиз Кызылкогинского района
Изм.	Кол. уч.	Лист	№ док.	Подп.	Дата	
Исполнил		Бурумбаев А.			06.20.	Административное здание — Стадия: РП; Лист: 34И; Листов:
Проверил		Ширяева Л.			06.20.	
ГИП		Ерменов Г.К.			06.20.	Разрез 1-1. Спецификация. — ТОО "СпецСтрой Согласование" г.Актобе

Согласовано

Взам. инв. №

Подпись и дата

Инв. № подл.

СПЕЦИФИКАЦИЯ ЭЛЕМЕНТОВ ПОКРЫТИЯ

Поз.	Обозначение	Наименование	Кол	Масса, ед.,м3	Приме-чание
		Слуховое окно			
1	ГОСТ 24454-80*Е	Боковая доска 25х130, L=3700мм	2	0.012	0.024
2	ГОСТ 24454-80*Е	Брусок 50х50, L=500мм	4	0.001	0.005
3	ГОСТ 24454-80*Е	Ригель 40х350, L=850мм	2	0.012	0.024
4	ГОСТ 24454-80*Е	Ветровая доска 25х130, L=1500мм	2	0.005	0.010
5	ГОСТ 24454-80*Е	Обшивка 25х130, L=38460мм	-	0.125	0.125
6	ГОСТ 24454-80*Е	Ригель 40х150, L=850мм	1	0.005	0.005
	ГОСТ 24767-81	Профнастил А50-1000-07	4.6	м2	
		Жалюзийная решетка	4		
7	ГОСТ 24454-80*Е	Брус 40х15, L=950мм	1	0.001	0.001
8	ГОСТ 24454-80*Е	Брус 80х40, Lобщ.=6.1м	-	0.020	0.020
9	ГОСТ 5088-78	Петля ПН5-60	4		

СЛУХОВОЕ ОКНО

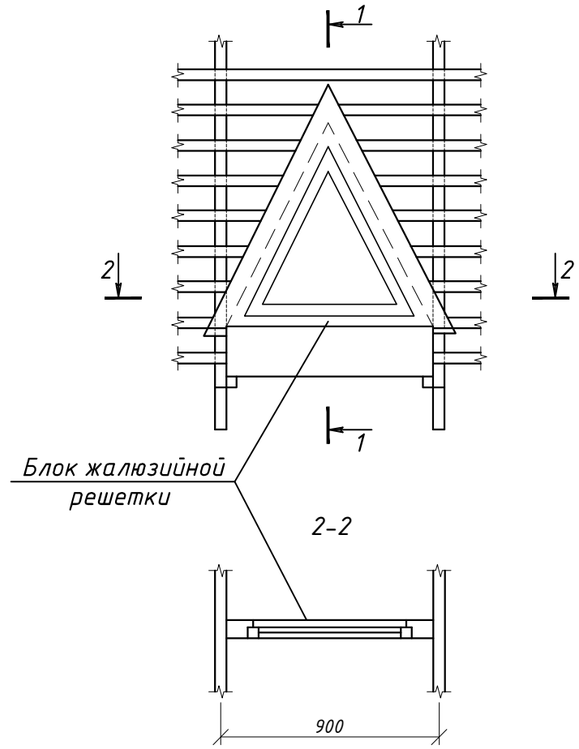

РЕШЕТКА

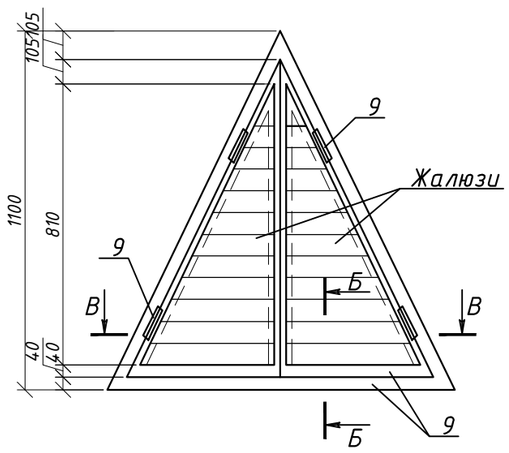

Б-Б

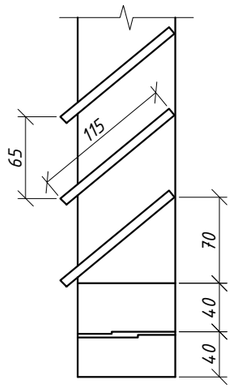

В-В

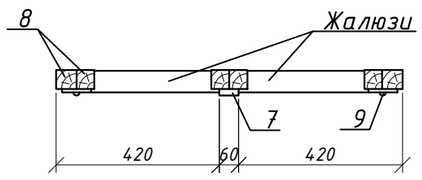

1-1

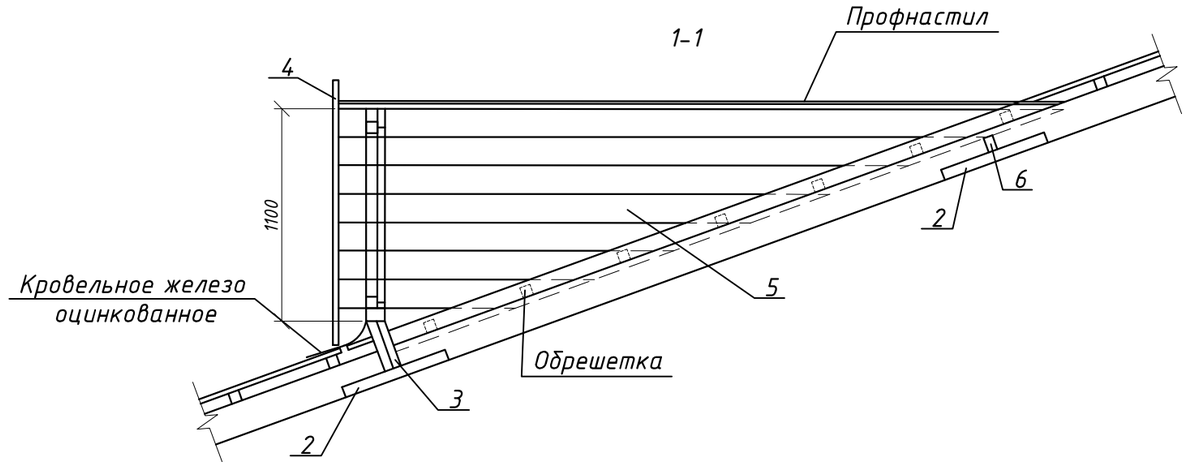

Изм.	Кол. уч.	Лист	№ док.	Подп.	Дата	23/26-05/2020-АС	
Исполнил		Бурумбаев А.			06.20.	Строительство административного здания и снос существующего здания в селе Сагиз Кызылкогинского района	
Проверил		Ширяева Л.И.			06.20.	Административное здание	Стадия: РП; Лист: 35; Листов:
ГИП		Ерменов Г.К.			06.20.	Слуховое окно СО 1	ТОО "СпецСтрой Согласование" г.Актобе

Согласовано

Взам. инв. №

Подп. и дата

Инв. № подл.

ПЛАН ЧЕРДАКА

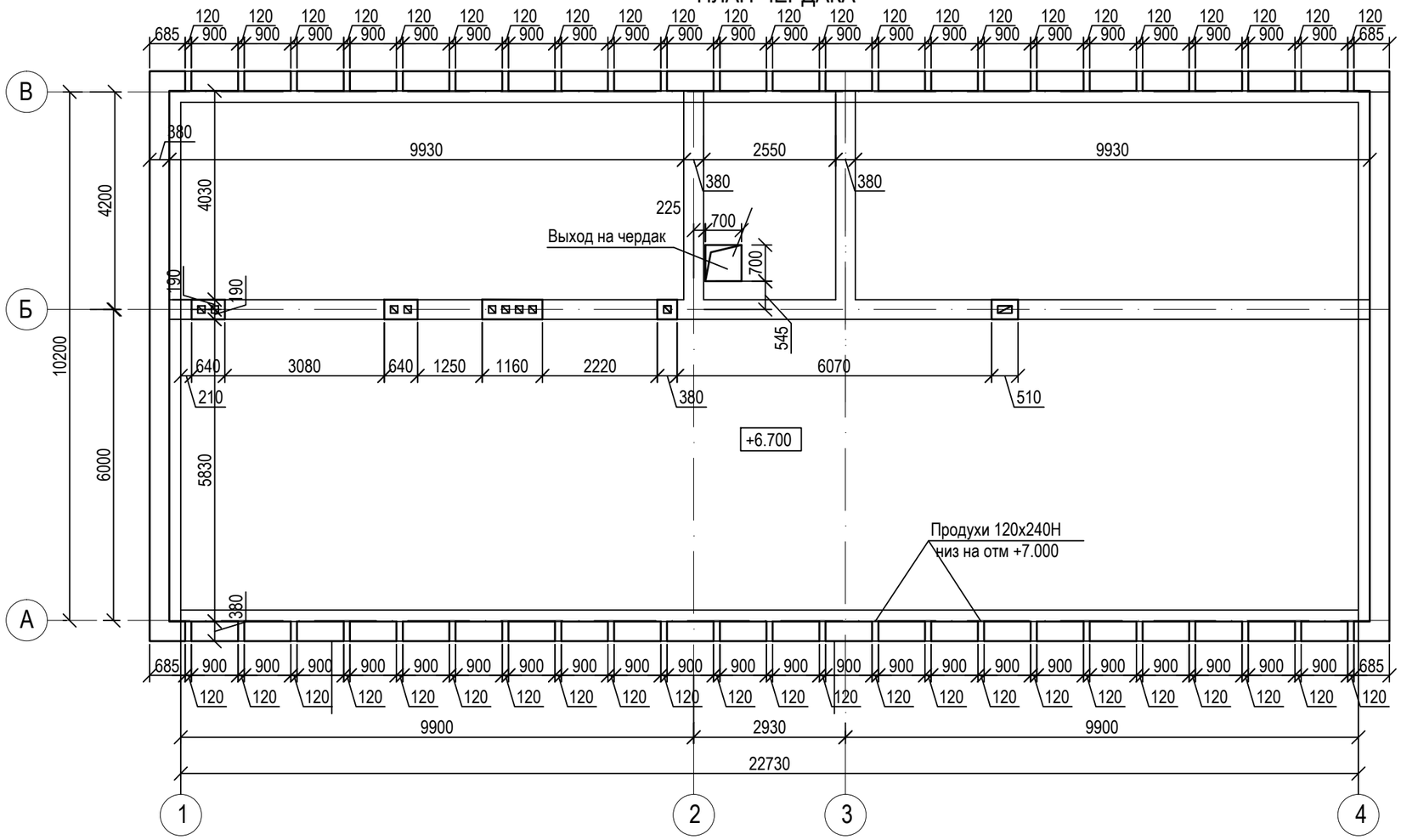

Согласовано

Взам. инв. №

Подп. и дата

Инв. № подл.

Изм.	Кол. уч.	Лист	№ док.	Подп.	Дата
Исполнил		Бурумбаев А.			06.20.
Проверил		Ширяева Л.Н.			06.20.
ГИП		Ерменов Г.К.			06.20.

23/26-05/2020-АС

Строительство административного здания и снос существующего здания в селе Сагиз Кызылкогинского района

Стадия	Лист	Листов
РП	36	

Административное здание

План чердака.

ТОО "СпецСтрой Согласование" г.Актобе

ПЛАН КРОВЛИ

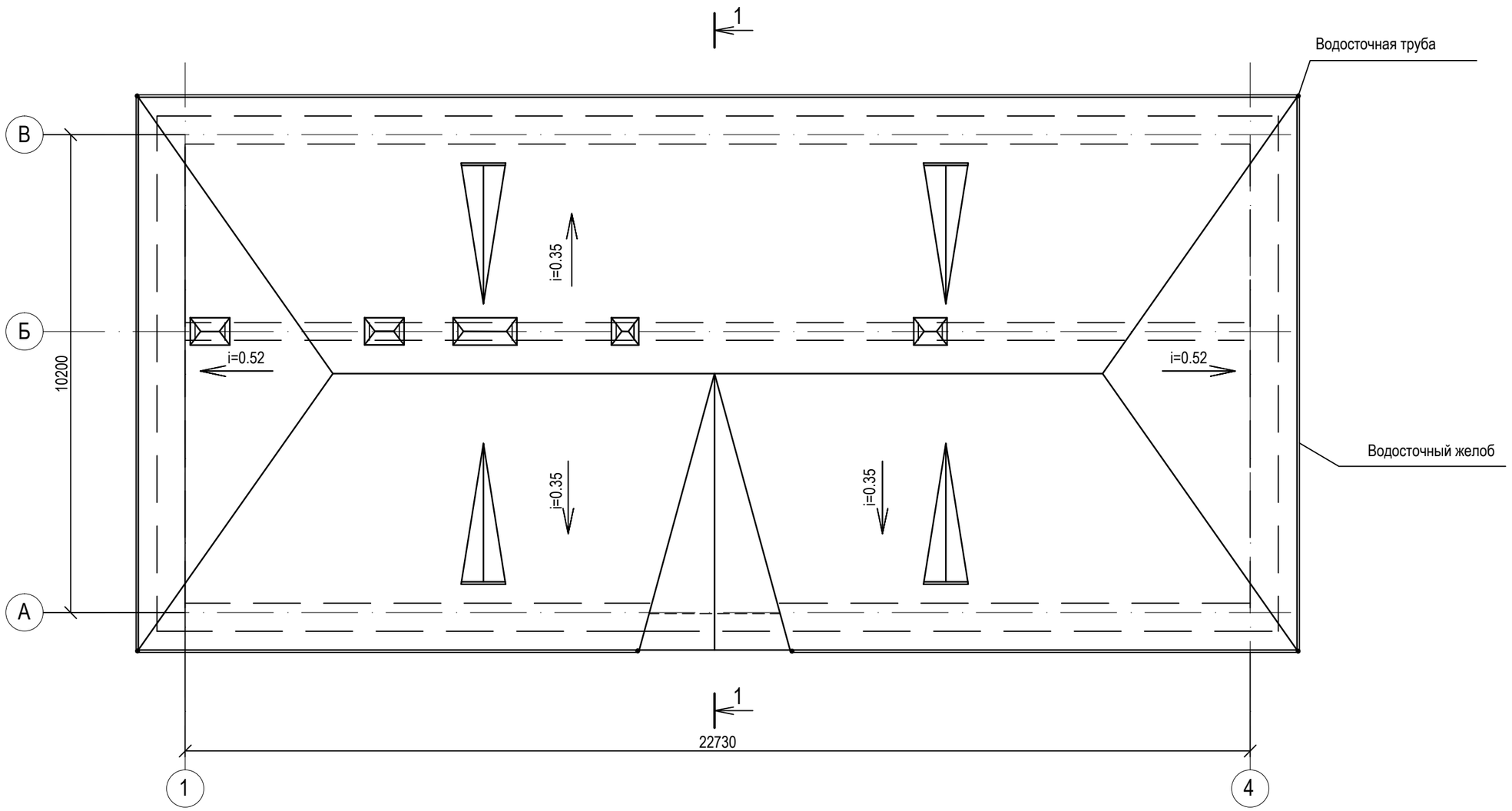

СПЕЦИФИКАЦИЯ

Поз.	Обозначение	Наименование	Кол.	Масса ед.,кг	Примеч.
		Элементы водостока			
1	ГОСТ 14918-80	Водосточная труба, м.п.	-	-	45.0м.п.
2	ГОСТ 14918-80	Водосточный желоб,м.п.	-	-	69.8м.п.

Изм.	Кол. уч.	Лист	№ док	Подп.	Дата	23/26-05/2020-АС			
						Строительство административного здания и снос существующего здания в селе Сагиз Кызылкогинского района			
Исполнил		Бурумбаев А.			06.20.	Административное здание	Стадия	Лист	Листов
Проверил		Ширяева Л.Н.			06.20.		РП	37	
ГИП		Ерменов Г.К.			06.20.	План кровли.	ТОО "СпецСтрой Согласование" г.Актобе		

Согласовано

Взам. инв. №

Подп. и дата

Инв. № подл.

План чердака после ремонта

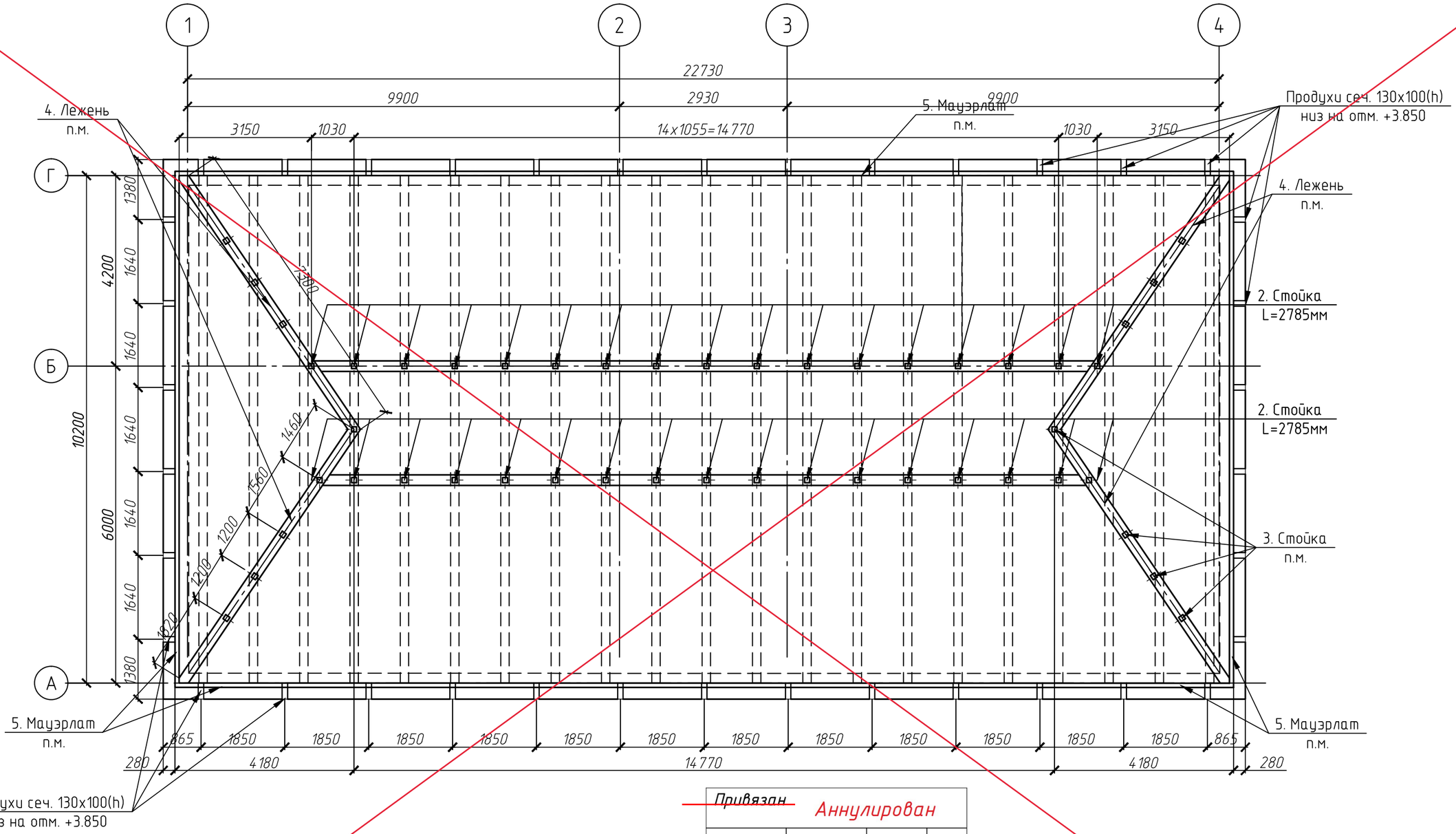

Привязан Аннулирован

Выполнил Нургали

Инв №

1 По периметру наружных стен чердака уложить один слой рубероида на битумной мастике, шириной 1 м

2 В местах соприкосновения с утеплителем стойки обернуть рубероидом

3 Электроды для сварных швов применять типа Э42 по ГОСТ 9467-75*.

4 Все деревянные элементы, соприкасающиеся с кладкой, осмолить и изолировать от кладки слоем толя.

5 Для закрытие продухов сеткой использовать -5х40, l=40 мм, в количестве 38шт. Общая масса 2.40кг, а также сетка 20-2,0-0 размерами 330х300(h) ГОСТ 5336-99 80 Общая площадь 3м2. Масса 7,98кг

6 Кладку парапета выполнить из керамического полнотелого кирпича КОРПо 1НФ/100/1/25 ГОСТ 530-2012 на цементно-песчаном растворе М75. Начинать и заканчивать кладку тычковыми рядами. Общий объем кладки = 20,9м3

Изм.	Кол. уч.	Лист	№ док.	Подп.	Дата	АС-1		
						Строительство здания акимата с. Мойылды		
ГИП		Каббышева					Стадия	Лист	Листов
Н.контр							РП	30	
Проверил						План чердака после ремонта	ТОО "ES-ПРОЕКТ"	
Разраб.		Каиргельдинова						

Взам. инв. №

Подп. и дата

Инв. № подл.

А3

Схема расположения элементов стропильной системы

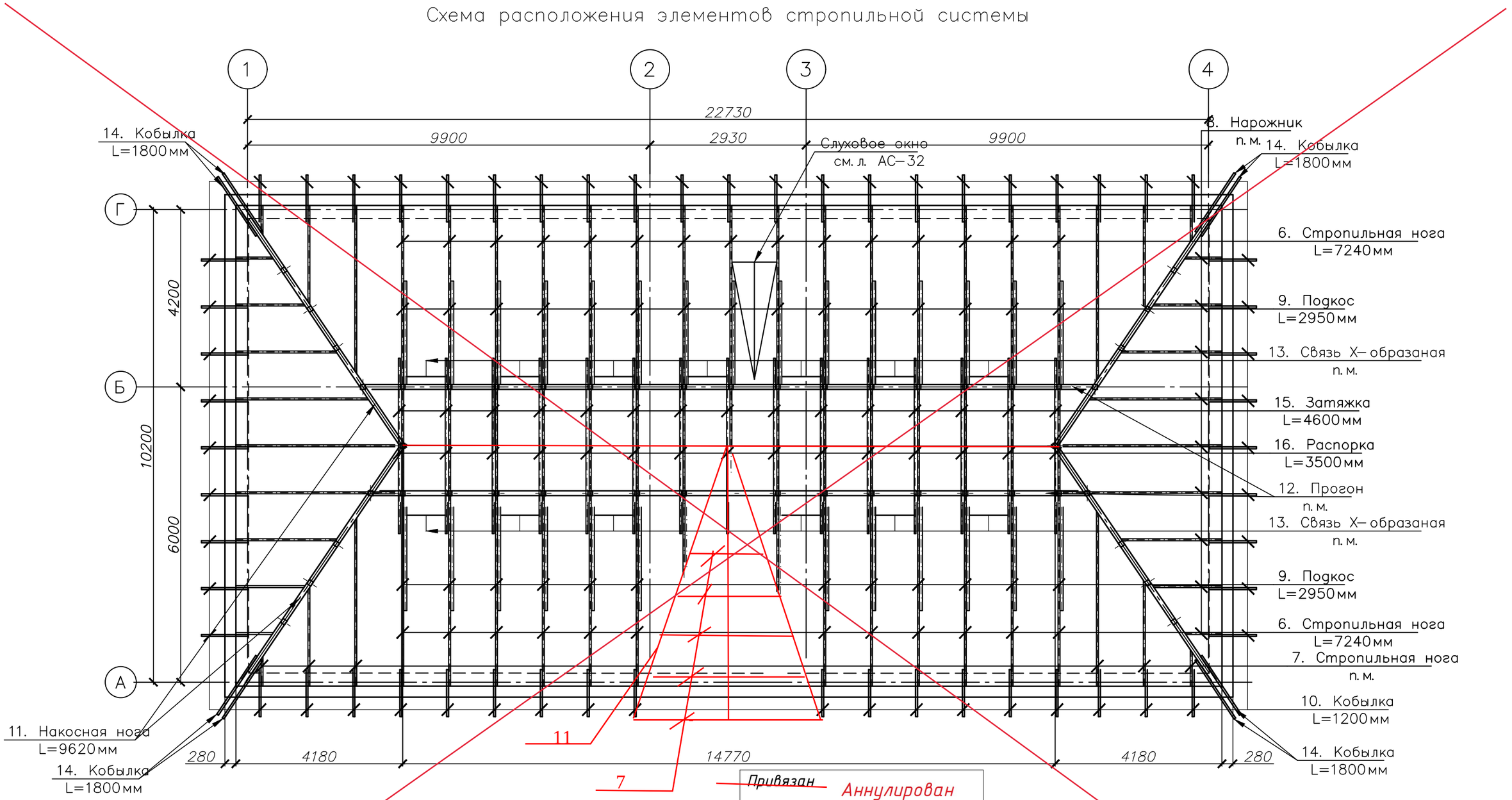

1. Данный лист смотреть совместно с л.3–10 данного комплекта чертежей.
2. Общие указания по устройству кровли см. лист 9.
3. Все размеры двускатной кровли в случае изменения конструкций откорректировать по фактическим размерам.
4. Мауэрлат крепить к наружным стенам анкерными соединениями Ø12AI, через 3,0м.
5. В местах соприкосновения с утеплителем стойки обернуть рубероидом.
6. По периметру чердака уложить один слой рубероидана битумной мастике, шириной 1м.
7. Все деревянные. элементы, соприкасающиеся с кладкой, осмолить и изолировать от кладки слоем рубероида.
8. Крепление листов металлочерепицы следует осуществлять шурупами 4,8х28мм с уплотнительной шайбой, которые устанавливают ниже поперечной волны. На каждый кв.метр уст–ся 6 шурупов, учитывая, при этом, что по краюлист крепится только в каждой волне. В местах нахлестки листов по длине, сост–щих не менее 250мм, крепление должно производиться в каждую вторую волну.
9. Карниз и лобовую доску окрасить масляной краской по цвету металлочерепицы за 2 раза.

Привязан Аннулирован

Выполнил Нургали

Инв №

Взам. инв. ?

Подп. и дата

Инв. ? подл.

Изм.	Кол. уч.	Лист	? док.	Подп.	Дата
ГИП		Кабдышева			
Н. контр					
Проверил					
Разраб.		Каиргельдинова			

АС–1

Строительство здания акимата с. Мойылды

Стадия	Лист	Листов
РП	31	

Схема расположения элементов стропильной системы

ТОО "ES-ПРОЕКТ"

А3

Металлочерепица типа 2-1050-42 ОЦП
Обрешетка-100х32
Контробрешетка- 50х32
Пленка гидроизоляционная - 1 слой
Стропила - брус 750х150
Чердачное пространство - переменное
Стяжка цем.песч. армированная сеткой 5Вр-I-100, 5Вр-I-100 - 30мм
Теплоизоляция ISOVER OL-P-140
Пароизоляция - 1 слой
ЖБ плита покрытия -220

Разрез 1-1

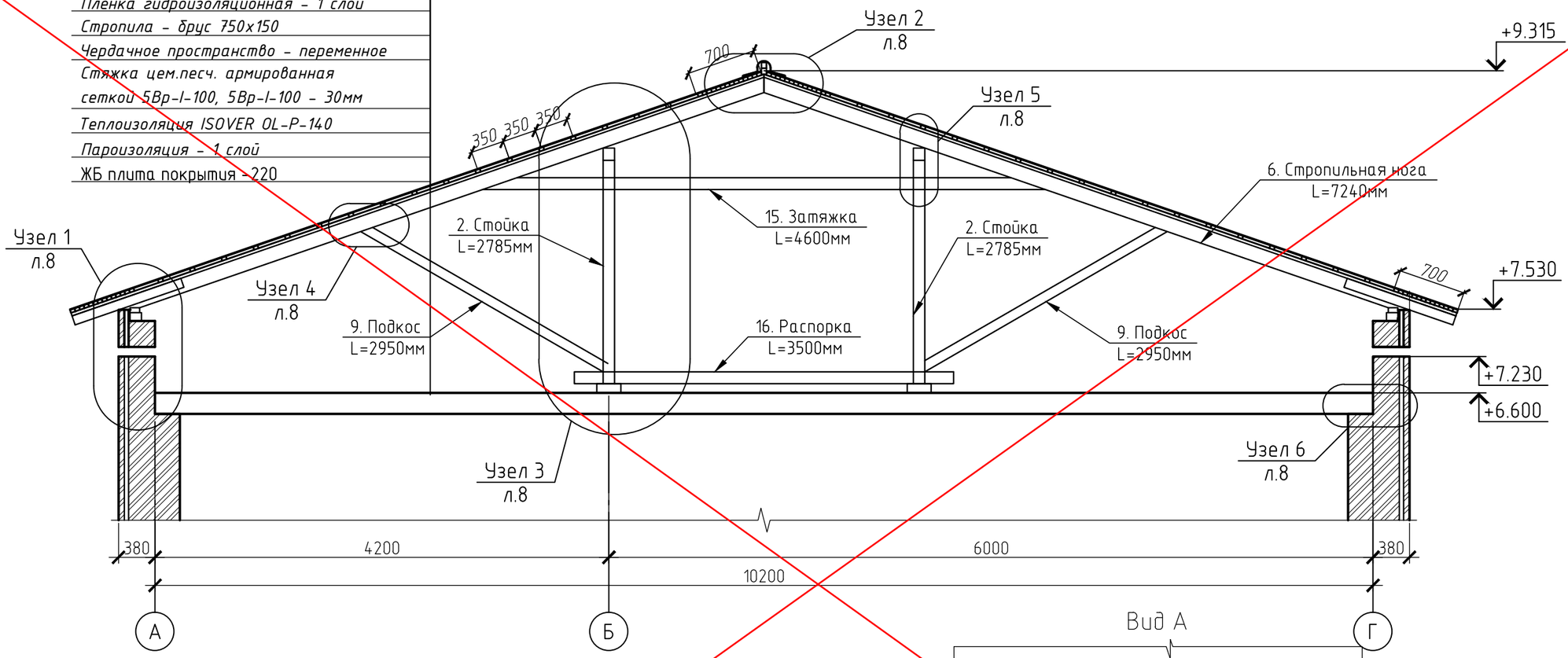

Сечение по слуховому окну

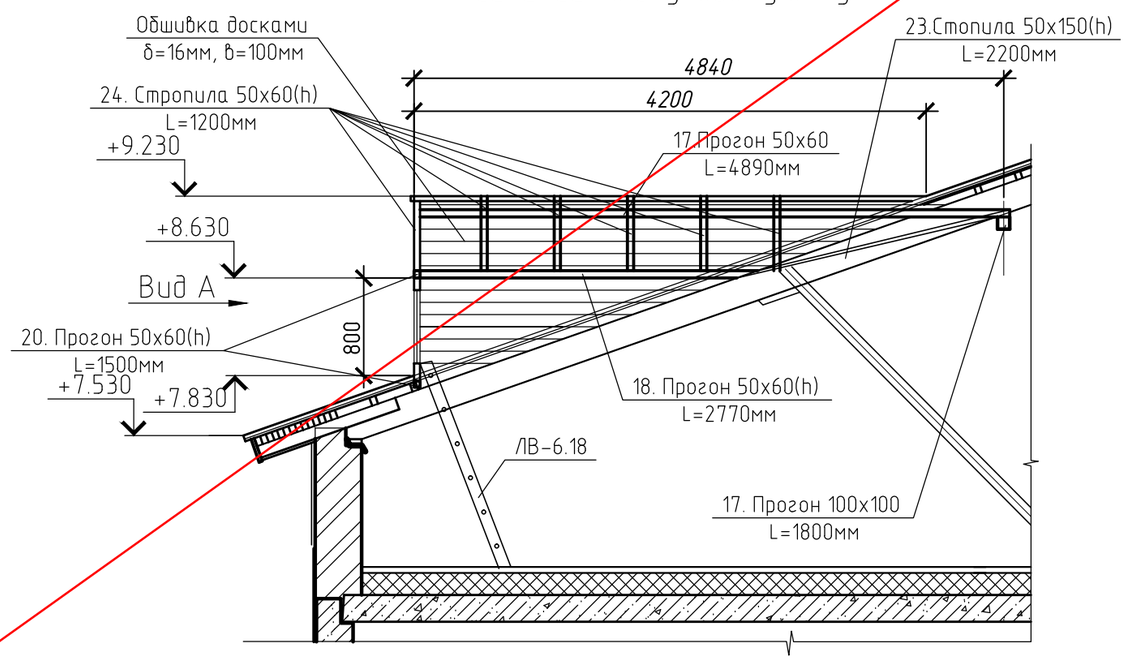

Вид А

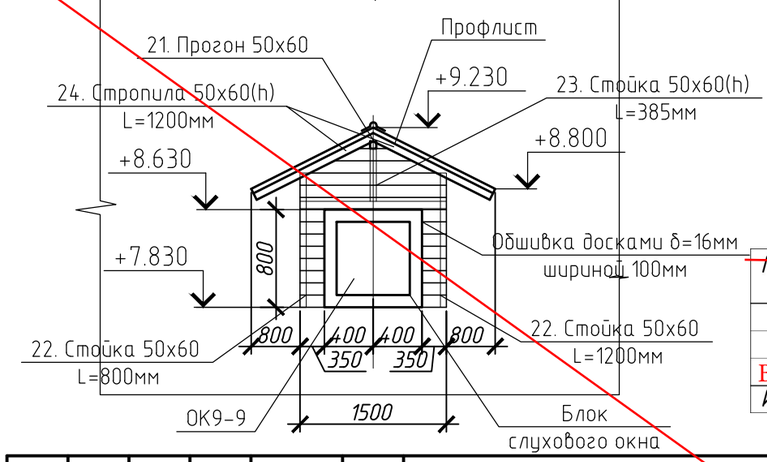

Привязан
Аннулирован
Выполнил Нургали
Инв №

Изм.	Кол. уч.	Лист	№ док.	Подп.	Дата		
						АС-1	
						Строительство здания акимата с. Мойылды	
							Стадия: РП; Лист: 32; Листов:
ГИП		Каббышева				Разрез 1-1	ТОО "ES-ПРОЕКТ"
Н.контр							
Проверил							
Разраб.		Каиргельдинова					

Взам. инв. №
Подп. и дата
Инв. № подл.

А3

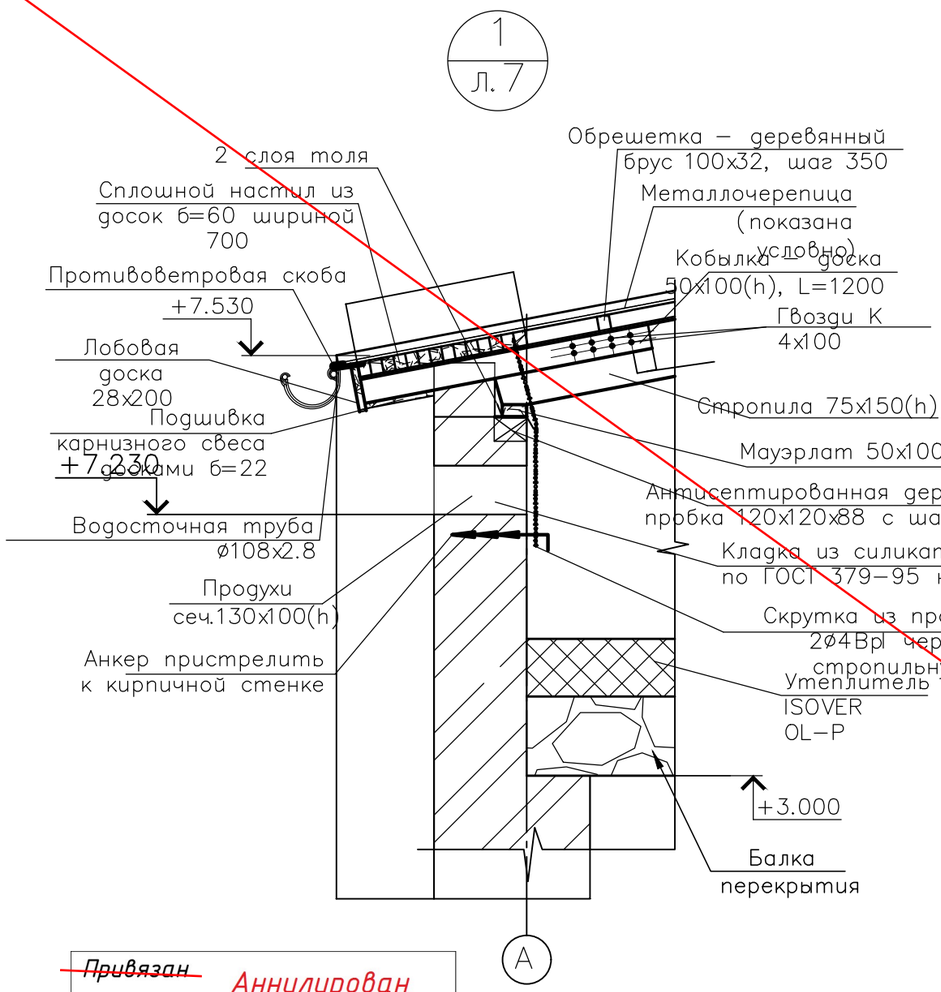

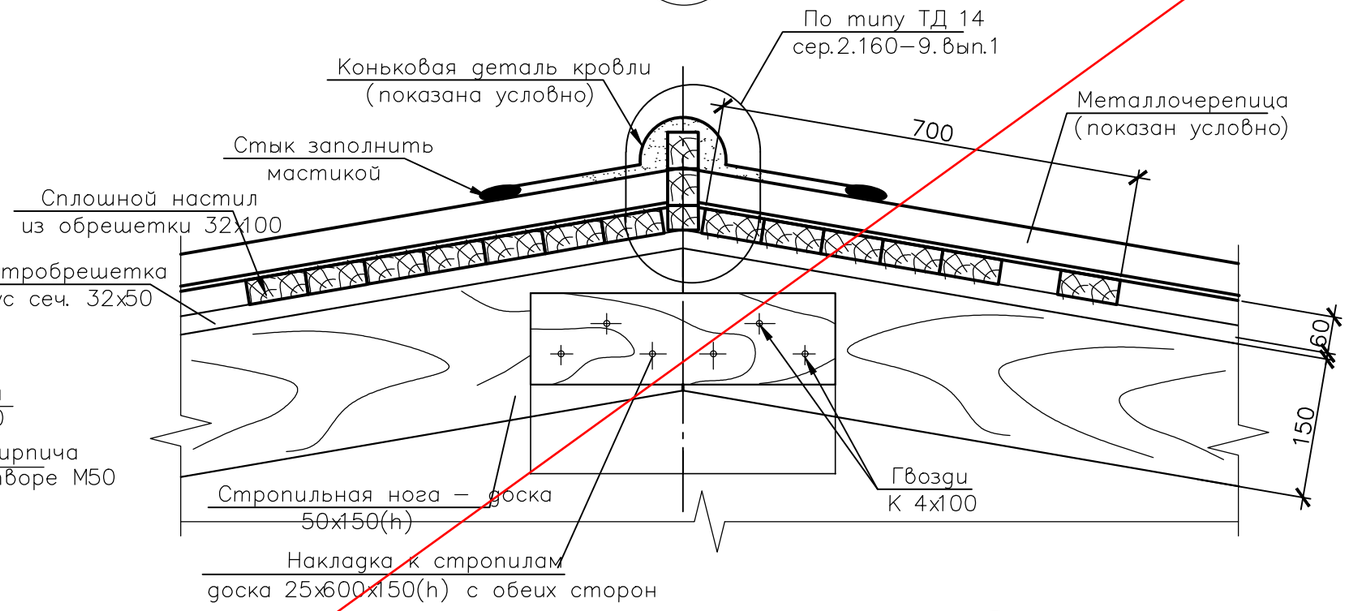

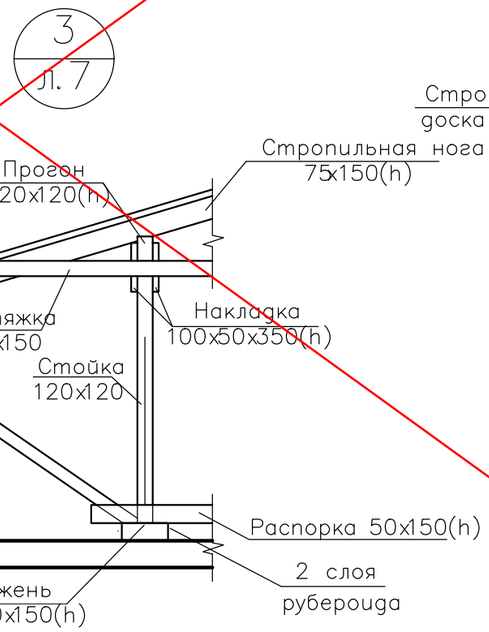

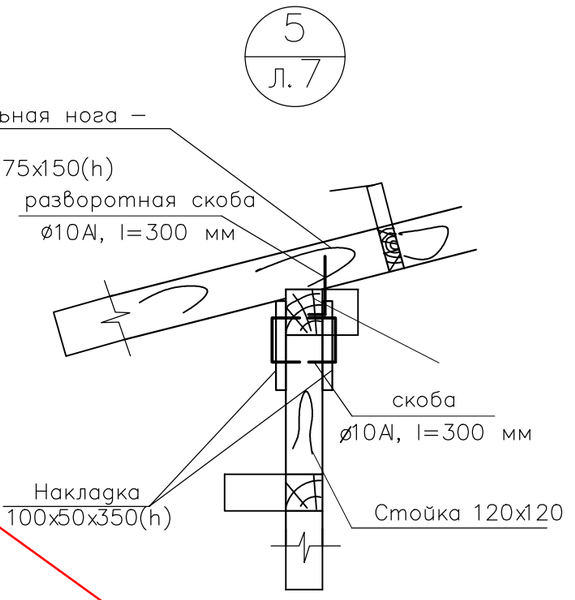

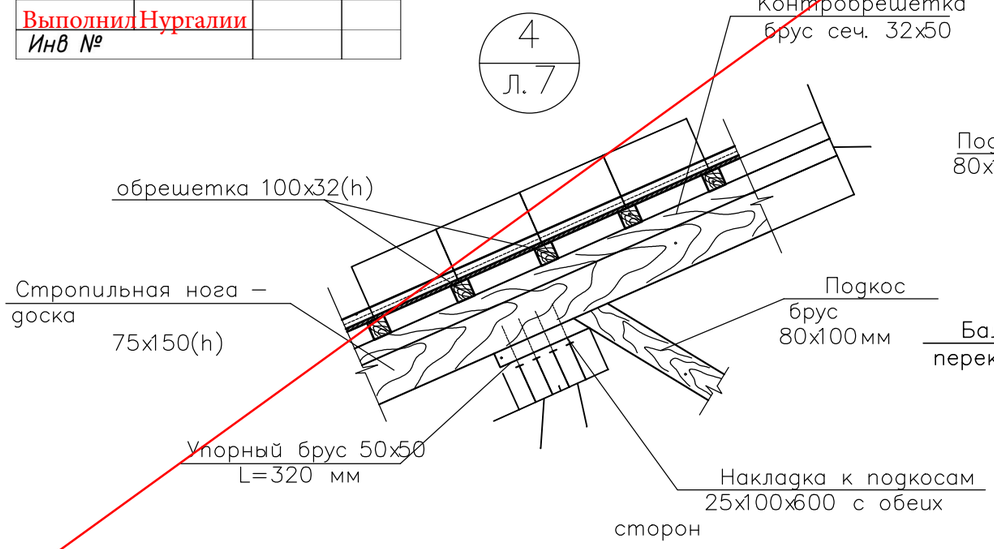

Привязан

Аннулирован

Выполнил Нургалии

Инв №

Взам. инв. ?

Подп. и дата

Инв. ? подл.

Изм.	Кол. уч.	Лист	? док.	Подп.	Дата	АС–1		
						Строительство здания акимата с. Мойылды		
ГИП		Кабдышева					Стадия	Лист	Листов
Н. контр							РП	33	
Проверил						Узел 1–5	ТОО "ES-ПРОЕКТ"		
Разраб.		Каиргельдинова							

А3

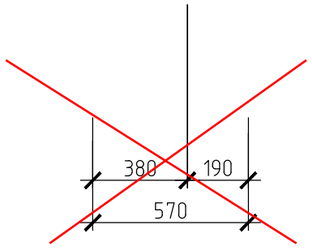

Узел крепления мауэрлата

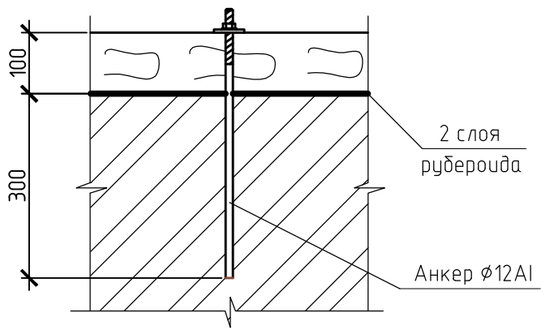

Узел крепления Х-образных связей к стойкам

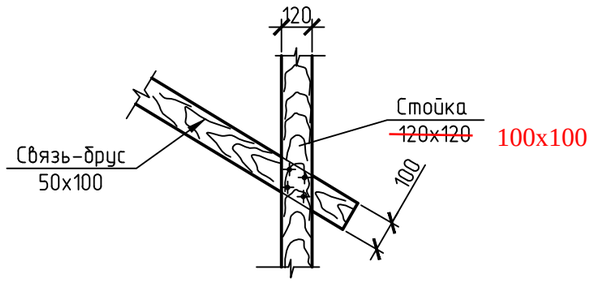

Привязан
23/26-05/2020-АС

Привязал Нургали А.

Инв №

Общие указания по устройству крыши

1. Данный лист смотреть совместно со листами 30-34 данного комплекта чертежей.
2. Утеплитель крыши – жесткие минераловатные плиты "ISOVER" с плотностью γ=50 кг/м^3 толщиной 150 мм.
3. Все крепежные детали кровли (болты, заклепки, гвозди) должны быть оцинкованными.
4. Работы по устройству кровли выполнять согласно ~~СНиП РК 3.02-06-2009~~ СП РК 3.02-137-2013 "Крыши и кровли", а узлы и детали согласно серии 2.160-9, выпуск 1 "Узлы деревянных крыш жилых сельских зданий".
5. Для изготовления деревянных конструкций крыши применять пиломатериалы хвойных пород по ГОСТ 8486-86Е* с размерами по ГОСТ ~~24454-80*~~ 24454-80. Древесина должны быть не ниже 2 сорта.
6. Защиту древесины от гниения и огнезащитную обработку производить в соответствии с требованиями СН РК 2.01-01-2013 ~~СНиП 2.01-19-2004~~ «Защита строительных конструкций от коррозии», ~~СНиП 2.01.02-85 «Противопожарные нормы»~~ СП РК2.02-101-2014"Пожарная безопасность зданий и сооружений". Деревянные конструкции обработать составом КСД-1 (консервационный состав для защиты древесины от гниения и воспламенения) по ТУ 2389-008-36567372-96.
7. Шаг обрешетки для крепления металлочерепицы принят 350 мм.
8. В кровле необходимо предусмотреть устройство настила шириной 700 мм вдоль карнизов, 700 мм вдоль конька, в местах проходов к вентиляционному и другому оборудованию.
9. Уклон скатной крыши составляет ~~25~~ 35%.
10. Водосток – наружный организованный.
11. Несущими конструкциями скатной стропильной крыши являются стропила из досок сечением ~~75~~ 50x150(h)мм, по которым устраивается обрешетка из деревянных брусков ~~100x32~~ 50x50 мм, являющаяся основанием под кровлю.
12. Сопряжение элементов стропильной системы между собой осуществляется с помощью врубок и металлических креплений: гвоздей, болтов, скоб и т.п.
13. В процессе эксплуатации поверхность крыши необходимо своевременно очищать от снеговых наносов во избежание образования снеговых «мешков».
14. Под обрешётку заложить гидроизоляционную плёнку в 1 слой.
15. Устройство кровли из металлочерепицы производится согласно ~~СНиП РК 3.02-06-2009~~ СП РК 3.02-137-2013 "Крыши и кровли" В местах стыков для обеспечения водоотвода воды верхний лист настила должен перекрывать нижний по скату кровли не менее 200 мм при уклоне 15% с герметизацией стыков. Для исключения проникновения птиц на чердак с наружной стороны стен в вентиляционные отверстия (продухи ~~130x100~~ 120x240(h)мм, согласно плану чердака) установить металлические сетки с размерами ячеек 20x20 мм.
18. Мауэрлат крепить к наружным стенам анкерными соединениями ⌀12А1, через 3,0м.
19. В местах соприкосновения с утеплителем стойки обернуть рубероидом.
20. По периметру чердака уложить один слой рубероида на битумной мастике, шириной 1м.
21. Все дер. эл-ты, соприкасающиеся с кладкой, осмолить и изолировать от кладки слоем толя.

Изм.	Кол. уч.	Лист	№ док.	Подп.	Дата	АС-1		
						Строительство здания акимата с. Мойылды		
							Стадия	Лист	Листов
ГИП		Каббышева					РП	~~34.1~~	38
Н.контр						Узлы Общие указания по устройству кровли	ТОО "ES-ПРОЕКТ"	
Проверил								
Разраб.		Каиргельдинова						

Взам. инв. №
Подп. и дата
Инв. № подл.

А3

Спецификация деревянных конструкций крыши

Поз.	Обозначение	Наименование	Кол.	Длина	Объем общий
1	-\-\-	Стойка 120х120(h),	34	2785	1.36м3
2	-\-\-	Стойка 120х120(h), п.м.	23.17	-\-	0.34м3
3	-\-\-	Лежень 250х150(h), п.м.	65.62	-\-	2.46м3
4	-\-\-	Мауэрлат 100х50(h), п.м.	75.68	-\-	0.38м3
5	-\-\-	Стпроильная нога 75х150(h),	34	7240	2.77м3
6	-\-\-	Стпроильная нога 75х150(h), п.м.	38.70	-\-	0.44м3
7	-\-\-	Нарожник 75х150(h), п.м.	45.60	-\-	0.52м3
8	-\-\-	Подкос 80х100(h),	34	2950	0.80м3
9	-\-\-	Кобылка 50х100(h),	60	1200	0.36м3
10	-\-\-	Накосная нога 100х150(h),	4	9620	0.58м3
11	-\-\-	Прогон 120х120(h), п.м.	27.14	-\-	0.40м3
12	-\-\-	Связь Х-образная 50х100(h), п.м.	28	-\-	0.14м3
13	-\-\-	Кобылка 50х100(h),	8	1800	0.07м3
14	-\-\-	Затяжка 50х125(h),	34	4600	0.98м3
15	-\-\-	Распорка 50х150(h),	17	3500	0.45м3
16	-\-\-	Обрешетка 100х32(h), п.м.	1552.48	-\-	4.97м3
17					
18	-\-\-	Прогон 100х100(h), п.м.	1	1800	0.02м3
19	-\-\-	Прогон 50х60(h)	2	2770	0.02м3
20	-\-\-	Стропила 50х150(h)	2	2200	0.03м3
21	-\-\-	Прогон 50х60(h)	2	1500	0.01м3
22	-\-\-	Прогон 50х60(h)	1	4890	0.02м3
23	-\-\-	Стойка 50х60(h)	2	1200	0.01м3
24	-\-\-	Стойка 50х60(h)	1	385	0.01м3
	-\-\-	Стропила 50х60(h)	12	1200	0.04м3
	-\-\-	Контробрешетка 50х32(h), п.м.	330.46	-\-	0.53м3
	-\-\-	Накладка 25х600х150(h) (Узел 2)	17	-\-	0.04м3
	-\-\-	Накладка 25х600х100(h) (Узел3)	34	-\-	0.05м3
	-\-\-	Упорный брус 320х50х550(h)(Узел3)	34	-\-	0.30м3
	-\-\-	Лобовая доска 28х200(h)п.м.	79.68	-\-	0.45м3
	-\-\-	Подшивка карниза b=22 м2	39.84	-\-	0.88м3
	-\-\-	Антисептированная пробка 120х120х88(h)	118	-\-	0.15м3

Спецификация элементов крыши

Поз.	Обозначение	Наименование	Кол.	Масса, ед., кг	Приме-чание
		Элементы крыши			
	ГОСТ 6727-80*	Скрутка 2 ф4 BpI, L=3600(Узел 1)	118	0,33	
	~~ГОСТ 5781-82*~~ ГОСТ 34028-2016	ф16AI, L=300мм	118	0,47	
	~~ГОСТ 5781-82*~~	ф12AI, L=300мм	29	0,27	крепление мауэрлата
	ГОСТ 24379.1-80 2012	ф12AI, L=300мм	102	1,20	крепление стоек
	ГОСТ 14918-80	Элементы водостока			
	~~ГОСТ 7623-84~~	Труба водосточная	16.60		п.м.
	~~ГОСТ 7623-84~~	Желоб водосточный	82.90		п.м.
	ГОСТ 14918-80	Элементы слухового окна	1		
	сер.1.100.2-5, вып.1	Стремянка ЛВ-6.18	1	16,36	
	индивидуальное ПВХ	Окно 800х800(h)	1		
		Материалы			
	ГОСТ 30246-~~94~~ ГОСТ 14918-80	Металлочерепица с полим.покрытием м2	453	4,5	попр.коэф. λ=1,15
	~~ГОСТ 8075-56~~	Оцинков.кров.сталь δ=0,7 м2	32.81		места примыкания
	ГОСТ 10923-93	Рубероид (см.узлы), м2	80		
	ГОСТ 9998-86	Пленка гидроизоляционная,м2	394		
		Теплоизоляция ISOVER OL-P, м3	32.50		

~~Привязан~~ Аннулирован

Выполнил Нургали

Инв №

Взам. инв. №

Подп. и дата

Инв.№ подл.

Изм.	Кол. уч.	Лист	№ док.	Подп.	Дата
ГИП		Каббышева			
Н.контр					
Проверил					
Разраб.		Каиргельдинова			

АС-1

Строительство здания акимата с. Мойылды

Стадия	Лист	Листов
РП	34.2	

Спецификация

ТОО "ES-ПРОЕКТ"

А3

Схема расположения элементов фундаментв

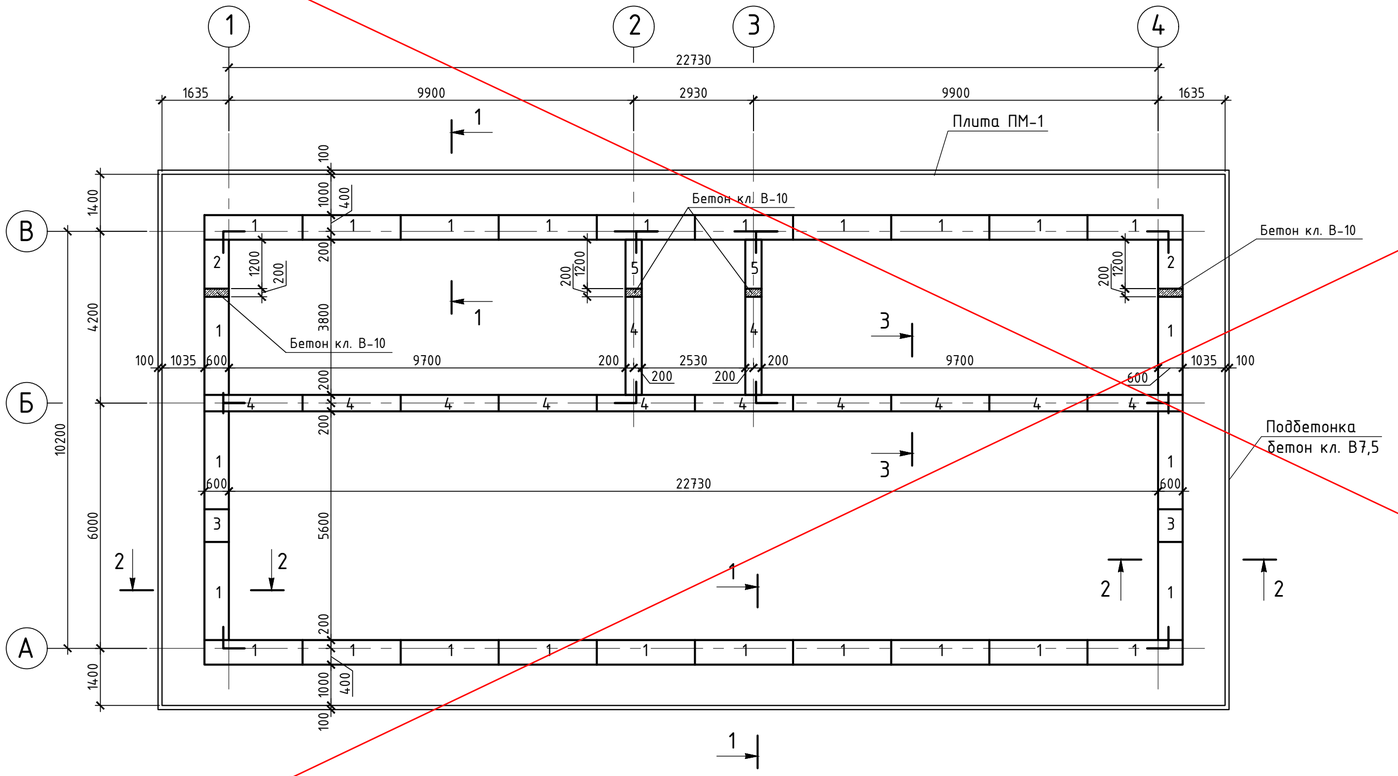

Примечания

1. За относительную отм. 0,000 принята отметка чистого пола первого этажа, равная условной отметке 530,40 на местности.
2. По данным инженерно-геологических изысканий, ТОО Фирмой «Восток-ГИИЗ» в мае 2017г., основанием фундаментов служит супесь коричневого цвета текучая, зернистая, с частыми прослоями песка разной крупности мощностью до 1-3 см., со следующими нормативными характеристиками: ф=29°, С=31 кПа, γ=2,08 г/см^3.
3. Грунтовые воды обнаружены на глубине 0,4 – 1,0 м.
4. Грунты основания должны быть защищены от увлажнения поверхностными водами, а также от промерзания в период строительства.
5. При вскрытии котлованов грунты на отметке заложения фундаментов должны быть освидетельствованы с составлением соответствующего акта. В случае обнаружения под подошвой фундаментов грунтов, отличных от принятых в проекте, необходимо сообщить об этом проектной организации.
6. Все отверстия в ленточных фундаментах после пропуска труб заделать бетоном В7,5.
7. Низ фундаментов на отм. -3,350.
8. Фундаменты укладывать по слою цем.-песч. раствора М100 δ=20 мм.
9. Монолитные заделки между фундаментами выполнить из бетона кл. В10.
10. Обратную засыпку пазух фундаментов производить сухим непучинистым грунтом с послойным трамбованием до плотности не менее 1,6 т/м^3, толщиной слоя 0,2 м.
11. Вокруг здания выполняется отмостка шириной 1,0 м, по серии 2.110-1 деталь ТД53, с уклоном от здания 3%.
12. Фундаменты под крыльца см. листы 41...44.
13. Сборные элементы фундаментов ФБС выполнить из бетона марки F100 по морозостойкости и марки W4 по водонепроницаемости.

Привязан Аннулирован

Выполнил Нургали

Инв №

Изм.	Кол.	Лист	№Док.	Подпись	Дата
ГИП		Каббышева			
Норм.контр.					
Проверил					
Разработал		Каиргельдинова			

АС-1

Строительство здания акимата с. Мойылды

Стадия	Лист	Листов
РП	35	

Схема расположения элементов фундаментв

ТОО "ES-проект"

Плита ПМ-1 (армирование)

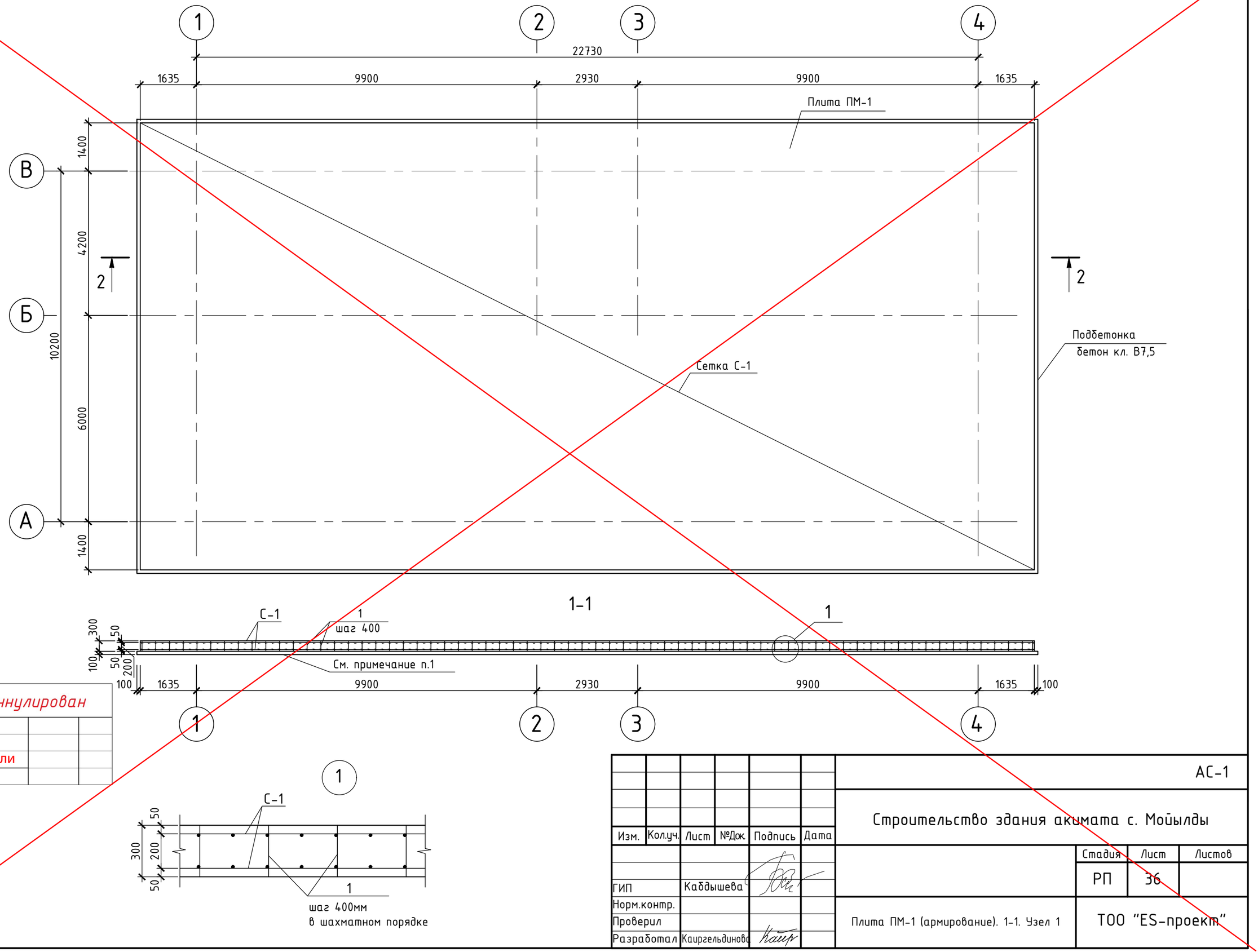

Привязан *Аннулирован*

Выполнил	Нургали		
Инв №			

Изм.	Кол.уч.	Лист	№Док.	Подпись	Дата			
						АС-1		
						Строительство здания акимата с. Мойылды		
							Стадия	Лист	Листов
							РП	36	
ГИП		Каббышева				Плита ПМ-1 (армирование). 1-1. Узел 1	ТОО "ES-проект"		
Норм.контр.									
Проверил									
Разработал		Каиргельдинова							

Раскладка фундаментных блоков по оси А

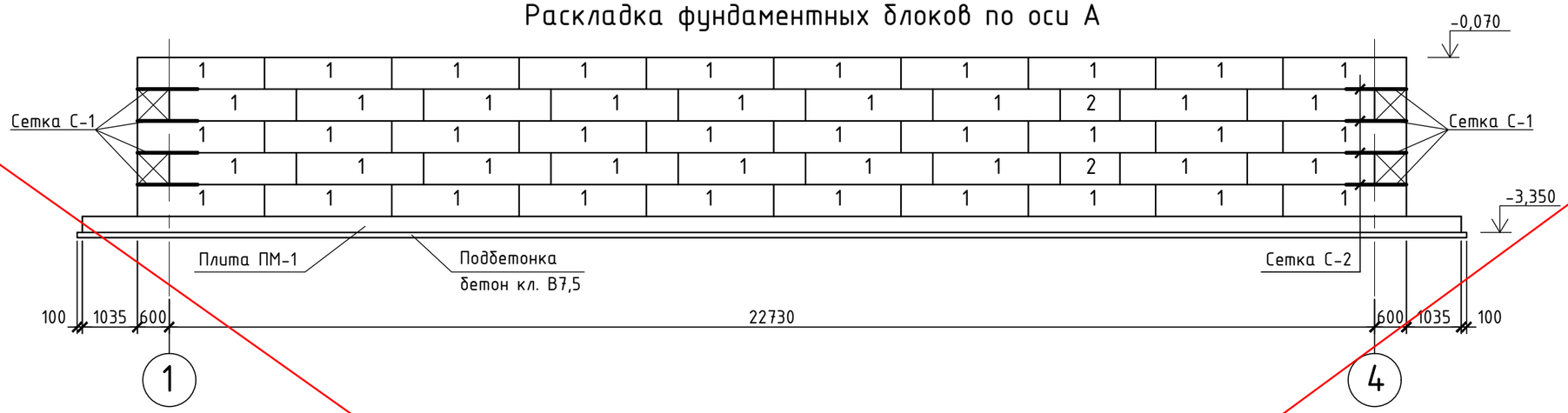

Раскладка фундаментных блоков по оси Б

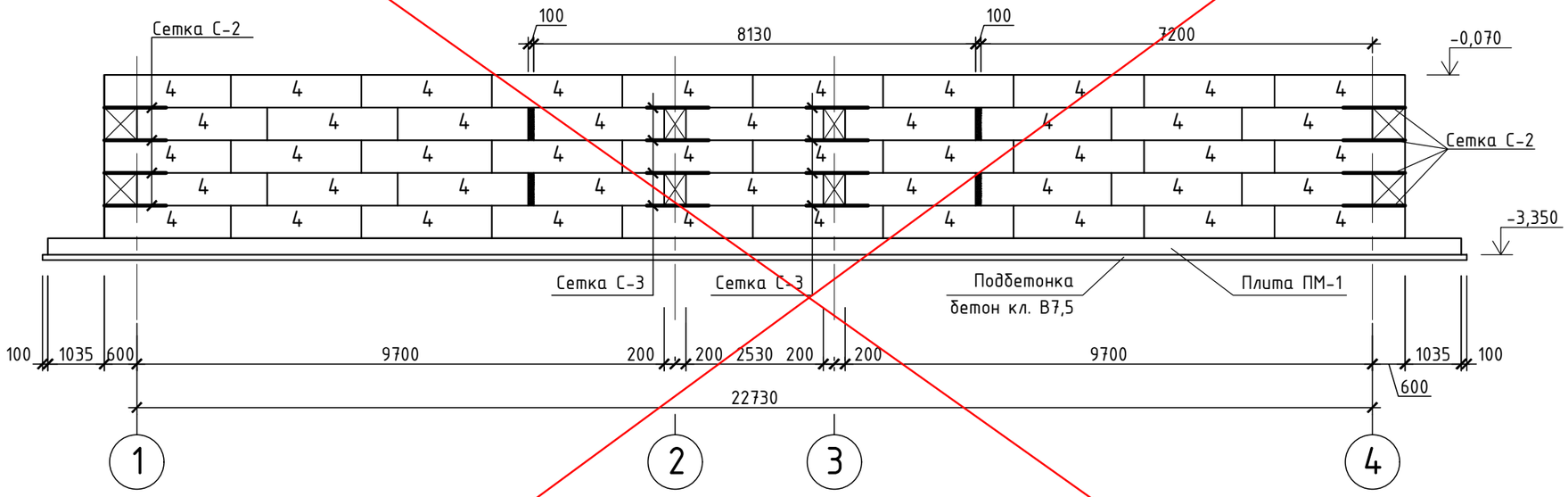

Раскладка фундаментных блоков по оси 1 и 4

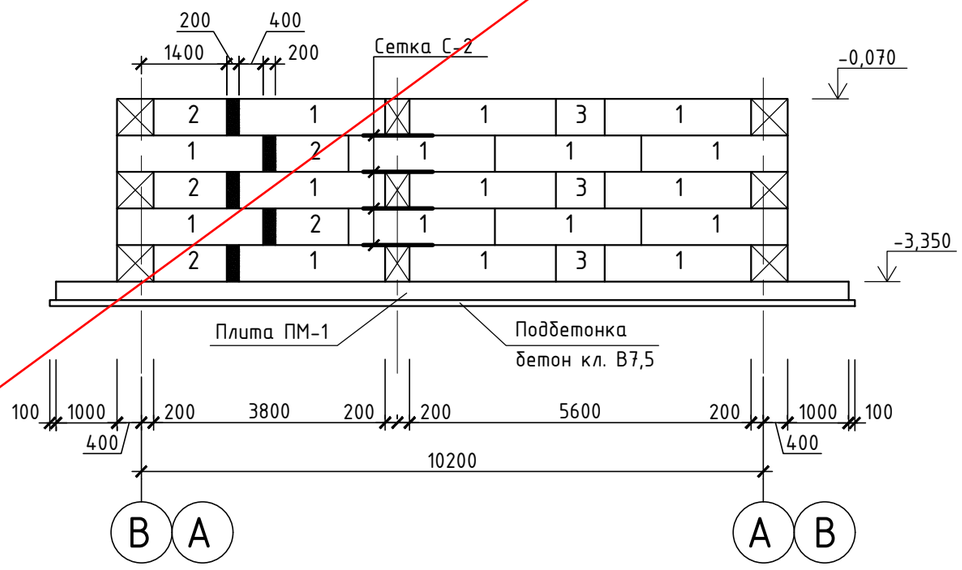

~~Привязан~~ *Аннулирован*

Выполнил	Нургали		
Инв №			

						АС-1
Изм.	Кол.уч.	Лист	№Док.	Подпись	Дата	Строительство здания акимата с. Мойылды
ГИП		Каббышева				Стадия: РП; Лист: 37; Листов:
Норм.контр.						Раскладка фундаментных блоков по оси А. Раскладка фундаментных блоков по оси Б. Раскладка фундаментных блоков по оси 1 и 4
Проверил						ТОО "ES-проект"
Разработал		Каиргельдинова				

Раскладка фундаментных блоков по оси В

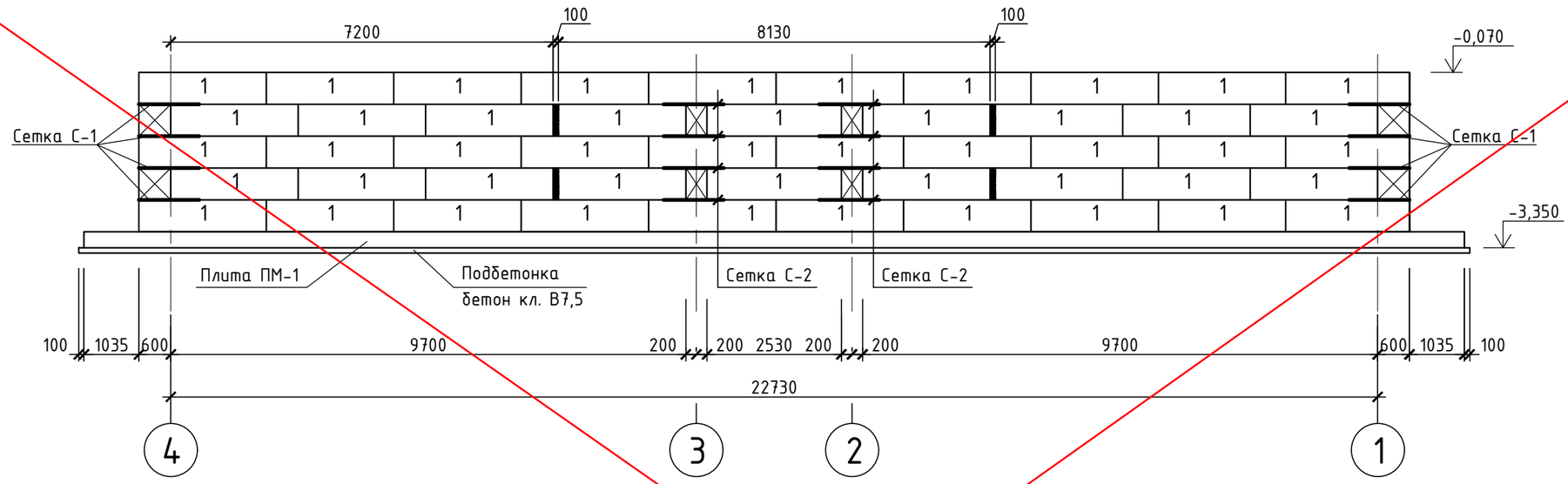

Поз.	Обозначение	Наименование			
		Плита монолитная ПМ-1	1		
		Бетонные блоки			
1	ГОСТ 13579-78	ФБС 24.6.6-Т	132	1960	0,815
2	то же	ФБС 12.6.6-Т	12	960	0,398
3	"	ФБС 9.6.6-Т	6	700	0,293
4	"	ФБС 24.4.6-Т	60	1300	0,543
5	"	ФБС 12.4.6-Т	10	640	0,265
		Бетон кл. В-7,5, F75,W6 м3	1,8		На монолит. участки
		Бетон кл. В-7,5, F75, W6 м3	43,0		На подбетонку
		Плита монолитная ПМ-1			
С-1	ГОСТ 23279-85	Сетка $\frac{\phi\ 12AIII\text{-}200}{\phi\ 12AIII\text{-}200}$ 1297х2597	2	3518,1	
1	ГОСТ 5781-82*	ф8 AI L=280	2178	0,111	
		Бетон кл. В-15, F75,W6 м3	127,0		
		Стальные изделия			
С-1		Сварная сетка С-1	16	16,32	
С-2		Сварная сетка С-2	16	12,62	
С-3		Сварная сетка С-3	8	9,78	

Раскладка фундаментных блоков по оси 2 и 3

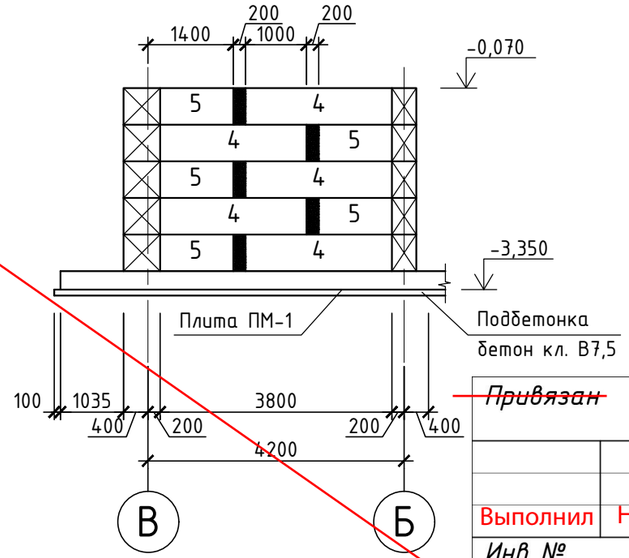

Привязан Аннулирован

Выполнил Нургали

Инв №

Изм.	Кол.уч.	Лист	№Док.	Подпись	Дата	АС-1		
						Строительство здания акимата с. Мойылды		
							Стадия	Лист	Листов
ГИП		Каббышева					РП	38	
Норм.контр.						Раскладка фундаментных блоков по оси В. Раскладка фундаментных блоков по оси 2 и 3.	ТОО "ES-проект"		
Проверил									
Разработал		Каиргельдинова							

1-1

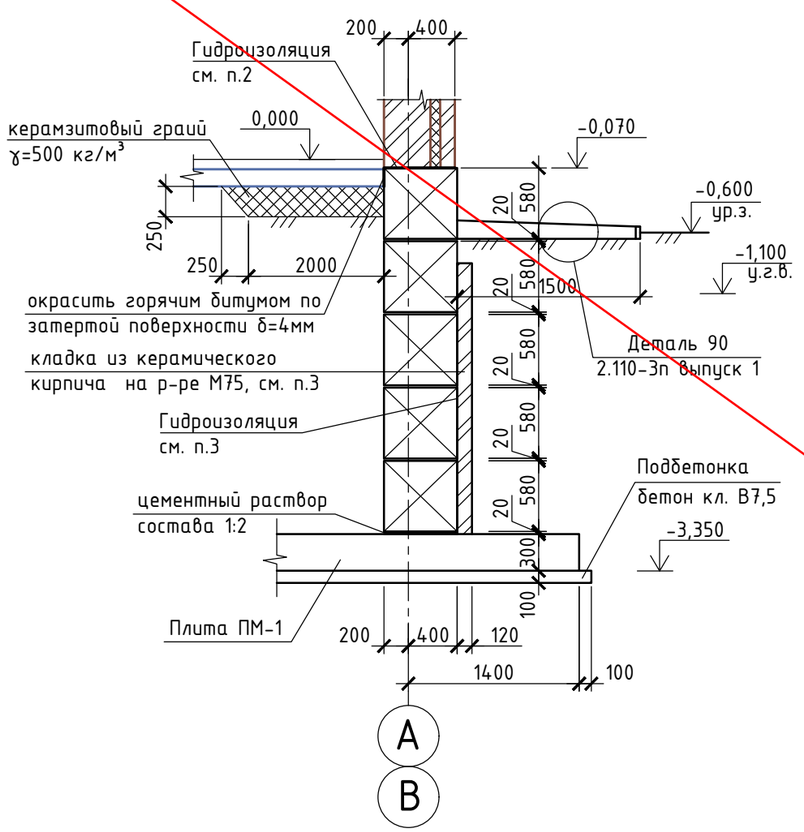

2-2

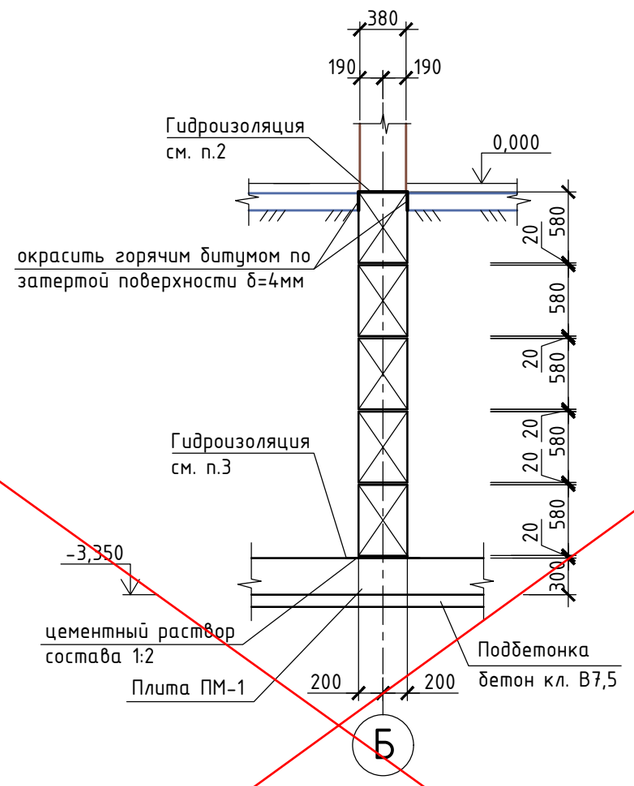

2-2

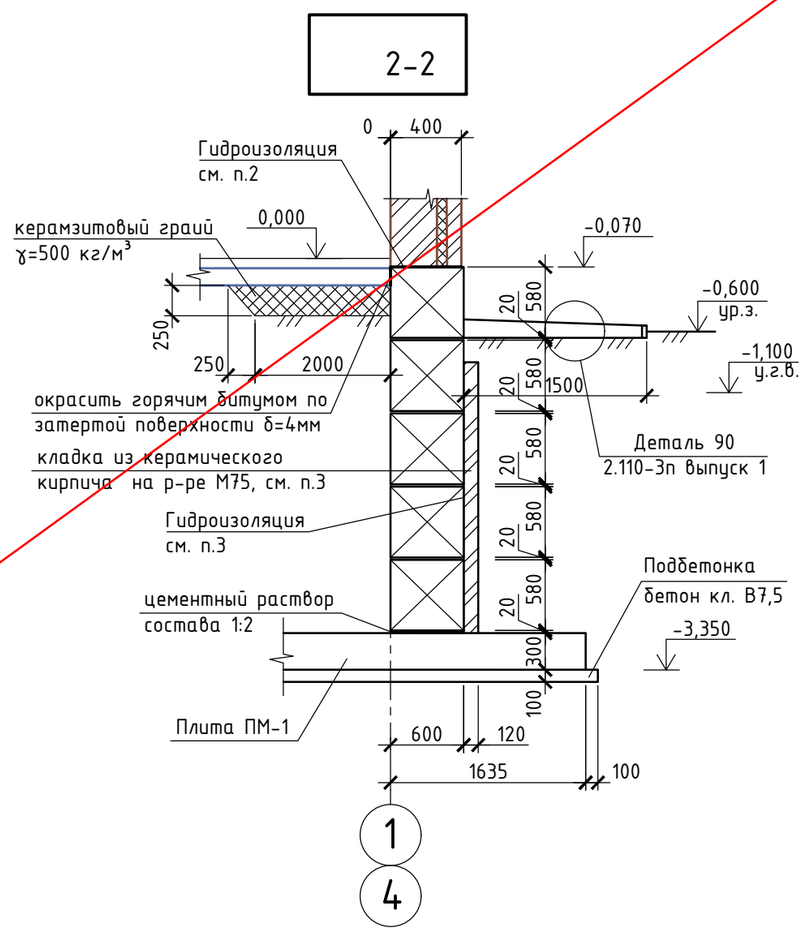

Деталь устройства фундамента под перегородки

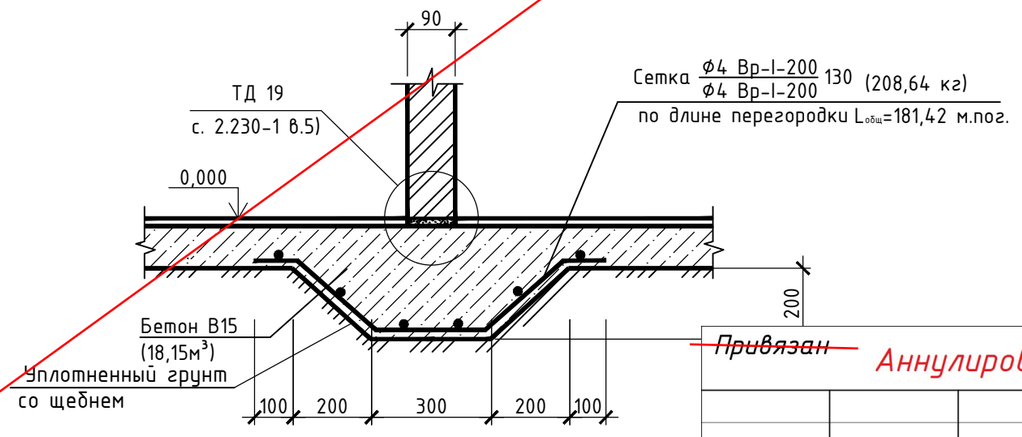

Примечания

1. Общие примечания смотреть лист 35.
2. Горизонтальную гидроизоляцию выполнить из 2-х слоев гидроизола на битумной мастике.
3. Гидроизоляцию плиты и боковых поверхностей фундаментов выполнить из оклеечной гидроизоляции из 2-х слоев рубероида на битуиной мастике. Выше оклеечной гидроизоляции выполнить обмазочную гидроизоляцию битумной мастикой за два раза.
4. По периметру наружных стен выполнить прижимную стенку из керамического кирпича КОРПо 1НФ/100/2,0/75 по ГОСТ 530-~~2007~~ 2012 на растворе М75.

Привязан

Аннулирован

Выполнил	Нургали		
Инв №			

Изм.	Кол.уч.	Лист	№Док.	Подпись	Дата			
ГИП		Каббышева				АС-1		
Норм.контр.						Строительство здания акимата с. Мойылды		
Проверил							Стадия	Лист	Листов
Разработал		Жаргельдинова					РП	39	
						1-1, 2-2. Деталь устройства фундамента под перегородки.	ТОО "ES-проект"		

Лестница наружная эвакуационная

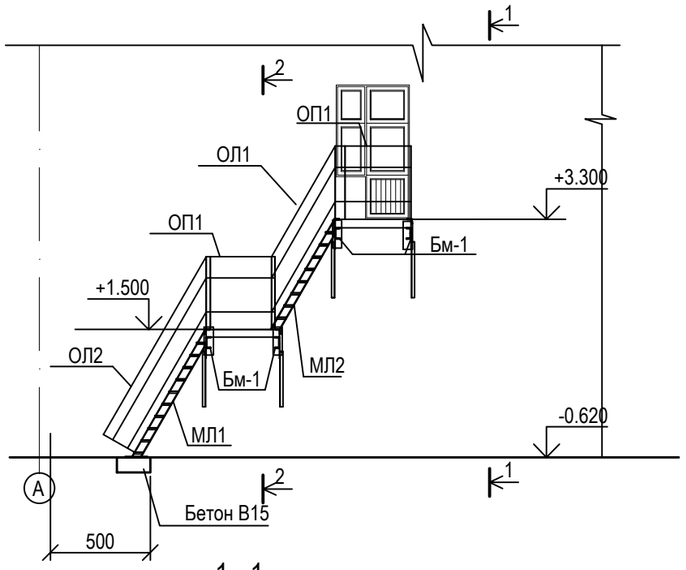

1 - 1

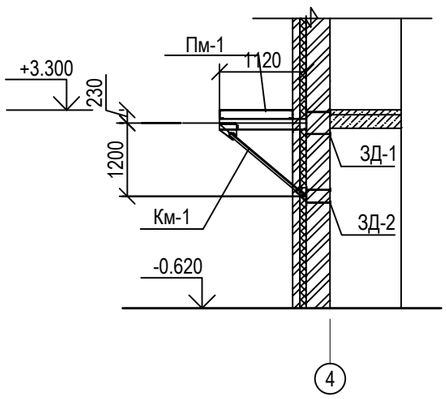

2 - 2

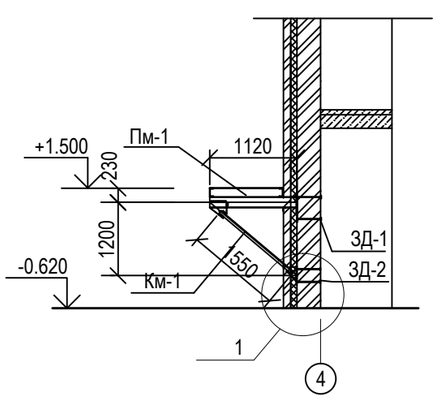

Схема расположения закладных деталей в стене

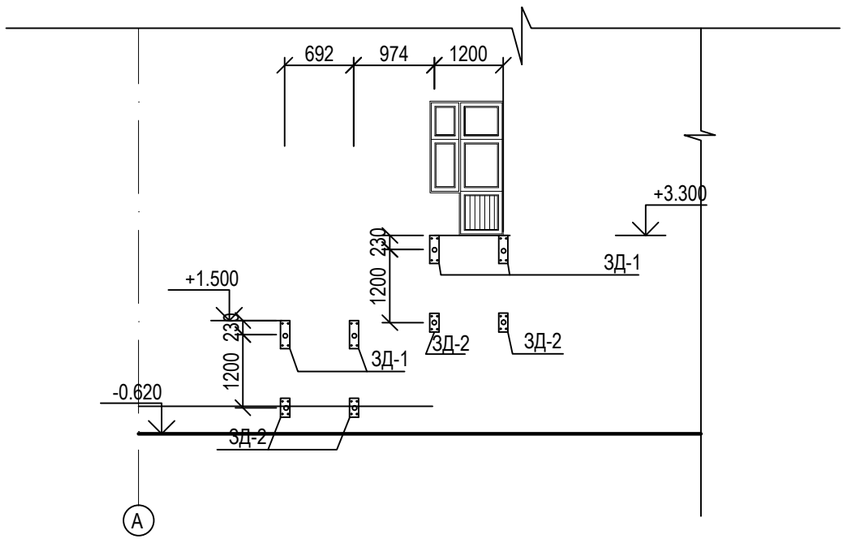

Спецификация конструкций

Поз	Обозначение	Наименование	Кол	Масса ед ., кг	Приме чание
		Лестница эвакуационная			
ЗД-1	Данный лист	Закладная деталь ЗД-1	6	7.55	
ЗД-2	Данный лист	Закладная деталь ЗД-2	4	5.78	
Бм-1	Данный лист	Балки опорные Бм-1	6	25.11	
Км-1	Данный лист	Консоль опорная Км-1	4	14.36	
Д-1	ГОСТ 8509-93	Доборный элемент Д-1(L40x3,L =240мм)	4	0.4	
		Лестничные марши			
МЛ1	Сер. 1.450.3-7.94	Лестница ЛГФ60-24.7*	1	113.8	L=2.1м
МЛ2	Сер. 1.450.3-7.94	Лестница ЛГФ60-18.7	1	85.6	
		Лестничные площадки			
ПМ1	Сер. 1.450.3-7.94	Площадка ПГФ-12.7	2	56.4	
		Ограждения			
ОЛ1	Сер. 1.450.3-7.94	Ограждение лестничных маршей ОЛГ60-10.18	2	14.0	
ОЛ2	Сер. 1.450.3-7.94	Ограждение лестничных маршей ОЛГ60-10.24	2	19.6	
ОП1	Сер. 1.450.3-7.94	Ограждение площадок ОПБГ-10.12	2	19.6	
ОП2	Сер. 1.450.3-7.94	Ограждение площадок ОПТГ-10.9	1	17.0	
		Бетон В15, м3	-	-	0.1м3

Согласовано

Взам. инв. №

Подп. и дата

Инв. № подл.

Изм.	Кол. уч.	Лист	№ док.	Подп.	Дата
Исполнил		Бурумбаев А.			06.20.
Проверил		Ширяева Л.Н.			06.20.
ГИП		Ерменов Г.К.			06.20.

23/26-05/2020-АС

Строительство административного здания и снос существующего здания в селе Сагиз Кызылкогинского района

Стадия	Лист	Листов
РП	39	

Административное здание

Эвакуационная лестница ЛМ-1

ТОО "СпецСтрой Согласование" г.Актобе

Закладная деталь ЗД-1

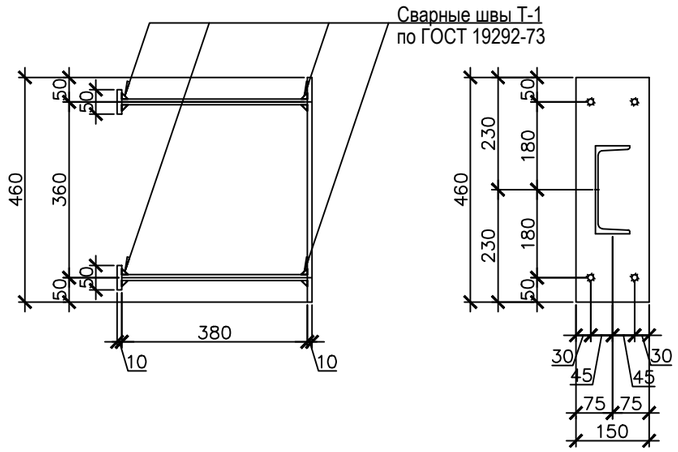

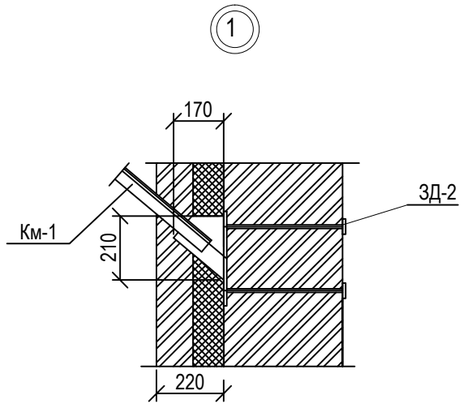

Закладная деталь ЗД-2

Спецификация на изделие

Поз	Обозначение	Наименование	Кол	Масса ед.кг	Примечание
		Балка опорная Бм-1		25.11	
1	ГОСТ 8240-89	[18 L=1420	1	23.15	
2	ГОСТ 8509-93	L 50x5 L=260	2	0.98	
		Закладная деталь ЗД-1		7.55	
1	ГОСТ 19903-2015	- 10x 150 L=460	1	5.42	
2	ГОСТ 34028-2016	Ø12AIII (A400) L =380 мм	4	0.34	
3	ГОСТ 19903-2015	- 10x 50 L=50	4	0.20	
		Закладная деталь ЗД-2		5.78	
1	ГОСТ 19903-2015	- 10x 150 L=310мм	1	3.65	
2	ГОСТ 34028-2016	Ø12AIII (A400) L =380 мм	4	0.34	
3	ГОСТ 19903-2015	- 10x 50 L=50мм	4	0.20	
		Консоль опорная Км-1		14.36	
1	ГОСТ 8509-93	L 50x5 L=1550	1	5.84	
2	ГОСТ 19903-2015	- 10x 260 L=280	1	5.71	
3	ГОСТ 19903-2015	- 10x 170 L=210	1	2.80	

1. Монтаж комплекта конструкций должен производиться в соответствии с требованиями ГОСТ 23118-2012 ,обеспечивая проектное положение конструкций, исключающее образование обратного уклона ступеней более 1град.
2. Сварку на монтаже осуществлять по ГОСТ 5264-80 с последующим восстановлением защитно-декоративного покрытия
3. Монтажные соединения лестничных маршей с площадками и ограждений с лестничными маршами и площадками производить с помощью болтов М12 по ГОСТ 7798-70. Количество крепежных изделий определяется компановочными схемами комплекта конструкций.
4. Комплект конструкций должен иметь защитное покрытие: огрунтован в один слой грунтовкой ГФ-021 по ТУ 6-10-1642-77 и ГОСТ 25129-82. Окончательная окраска комплекта конструкций должна производиться на монтажной площадке по пятому классу покрытийпо ГОСТ 9.032-74.
5. Перед нанесением защитного покрытия поверхности конструкций должны быть очищены в соответствии с требованиями ГОСТ 9. 402-.2004
6. Наружная эвакуационная лестница разработана по серии 1.450.3-7.94 " Лестницы, площадки,стремянки и ограждения стальные."
7.Лестничный марш ЛГФ60-24.7* укоротить на 300мм.

Изм.	Кол. уч.	Лист	№ док	Подп.	Дата
Исполнил		Бурумбаев А.			06.20.
Проверил		Ширяева Л.Н.			06.20.
ГИП		Ерменов Г.К.			06.20.

23/26-05/2020-АС

Строительство административного здания и снос существующего здания в селе Сагиз Кызылкогинского района

Стадия	Лист	Листов
РП	40	

Административное здание

Эвакуационная лестница ЛМ-1. ЗД-1, ЗД-2. Спецификация.

ТОО "СпецСтрой Согласование" г.Актобе

Согласовано

Взам. инв. №

Подп. и дата

Инв. № подл.

СТРЕМЯНКА См-1

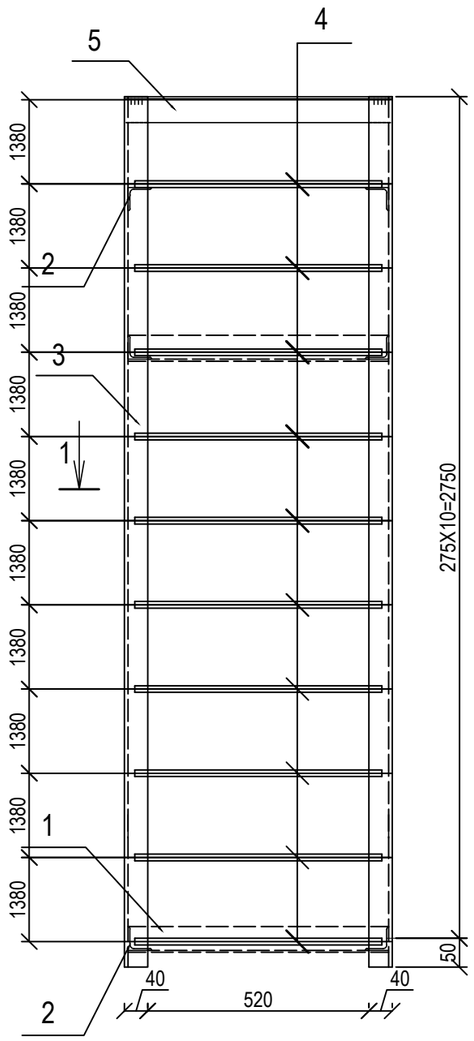

1 - 1

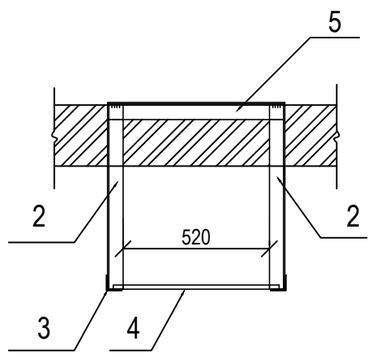

Люк выхода на чердак

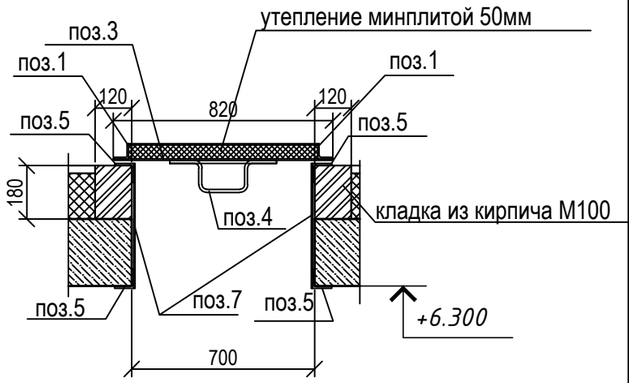

СПЕЦИФИКАЦИЯ ЭЛЕМЕНТОВ СТРЕМЯНКИ См-1

Марка поз.	Обозначение	Наименование	Кол.	Масса ед.,кг	Приме-чание
		Стремянка См-1			34.03
1	ГОСТ 8509-93	Уголок 40х5 L=590мм	3	1.76	5.28
2	ГОСТ 8509-93	Уголок 40х5 L=390 мм	4	1.16	4.64
3	ГОСТ 8509-93	Уголок 40х5 L=2800 мм	2	8.3	16.6
4	ГОСТ 34028-2016	Ø=12A I L = 590	11	0.52	5.72
5	ГОСТ 8509-93	Уголок 40х5 L=600 мм	1	1.79	1.79
		Люк выхода на чердак			
		Сборочные единицы		21.15	
1	ГОСТ 8509-93	Уголок 50х3 L=820	2	1.9	3.8
2	ГОСТ 8509-93	Уголок 50х3 L=820	2	1.9	3.8
3	ГОСТ 19903-2015	-2.5х820х820	1	13.2	13.2
4	ГОСТ 34028-2016	Ø10 AI L=560	1	0.35	0.35
		Материалы			
		Минплита 720х720мм, толщ.50мм,м3			
		ДВП 720х720мм, м2	0.79		
		Обрамление проема	1	39.4	
		Сборочные единицы			
5	ГОСТ 8509-93	Уголок 63х5 L=820	4	3.94	15.78
6	ГОСТ 8509-93	Уголок 63х5 L=820	4	3.94	15.78
7	ГОСТ 19903-2015	-4х50х410	8	0.64	5.15
		Материалы			
		Кладка из кирпича М100 на р-ре М25	-	-	0.07м3

1.Антикоррозийную защиту всех металлических элементов производить эмалью ПФ-115 ГОСТ6465-76 за 2 раза по грунтовке ГФ -021 ГОСТ25129-82.
2. Сварные швы - 5мм. Материал конструкций Вст.3

Согласовано

Взам.инв.№

Подп. и дата

Инв. № подл

Изм.	Кол. уч.	Лист	№ док.	Подп.	Дата
Исполнил		Бурумбаев А.			06.20.
Проверил		Ширяева Л.Н.			06.20.
ГИП		Ерменов Г.К.			06.20.

23/26-05/2020-АС

Строительство административного здания и снос существующего здания в селе Сагиз Кызылкогинского района

Стадия	Лист	Листов
РП	41	

Административное здание

Стремянка С-1. Люк выхода на чердак. Спецификация.

ТОО "СпецСтрой Согласование" г.Актобе

Крыльцо №1

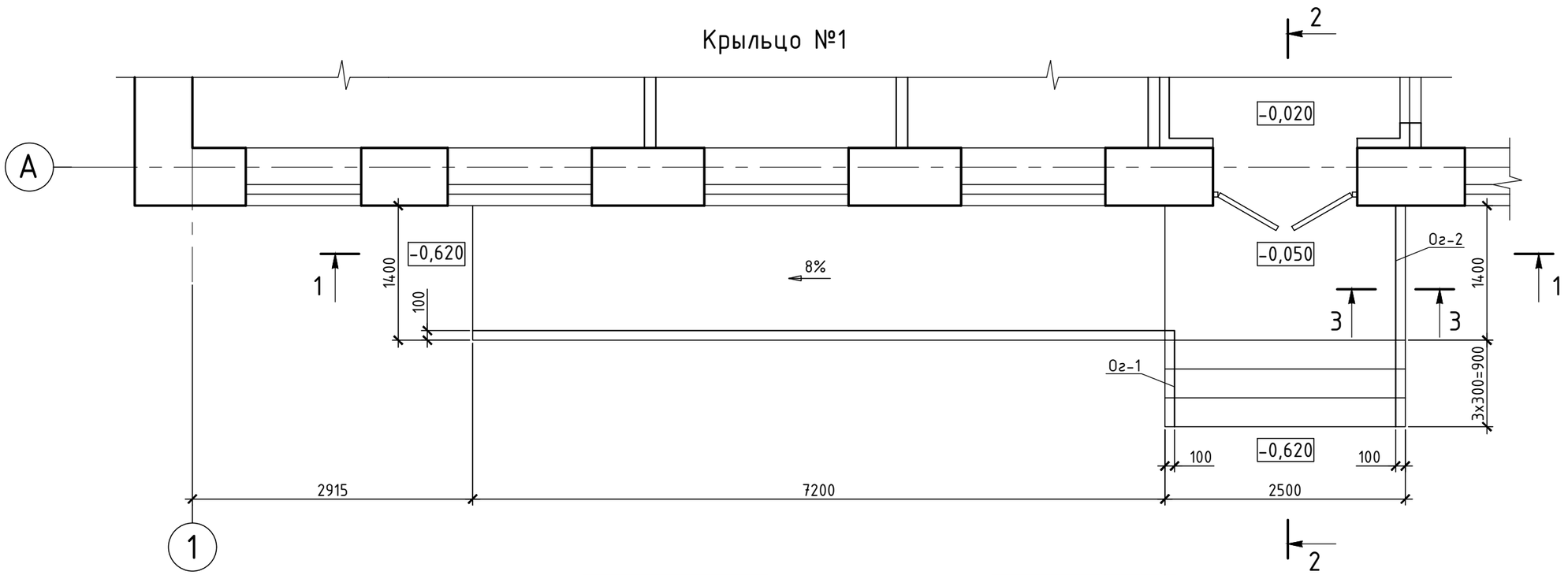

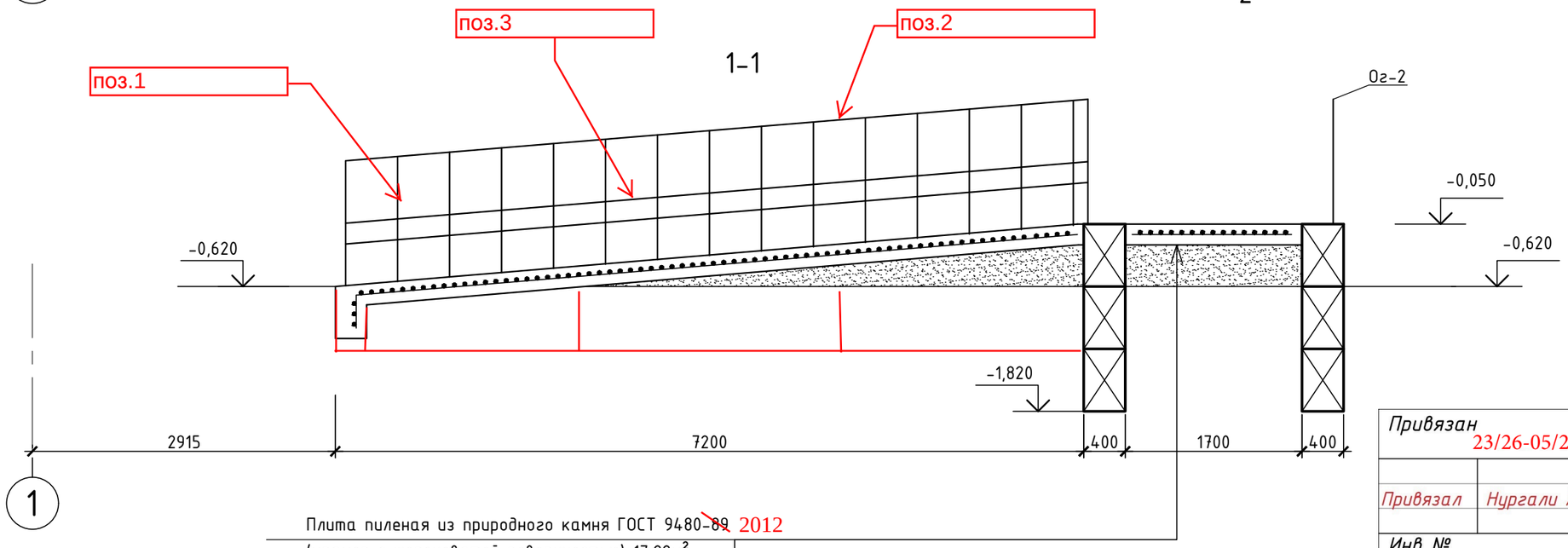

Плита пиленая из природного камня ГОСТ 9480-89 2012	
(мрамор с шероховатой поверхностью) 17,22м².	
Прослойка и заполнение швов из цементно-	
песчаного раствора М150, F75	-15мм
Бетон кл. В15, F50 армированный сеткой	
ф5 Вр-I шаг 100 ф5 Вр-I шаг 100	-150мм
Уплотненный песчаный грунт со щебнем (50х50%)	

Спецификацию элементов крыльца и пандуса см. лист 44.

Привязан 23/26-05/2020-АС

Привязал Нургали А.

Инв №

Изм.	Кол.	Лист	№Док.	Подпись	Дата	АС-1		
						Строительство здания акимата с. Мойылды		
							Стадия	Лист	Листов
							РП	42	
ГИП		Каббышева				Крыльцо №1. Сечение 1-1.	ТОО "ES-проект"		
Норм.контр.									
Проверил									
Разработал		Каиргельдинова							

Взам. инв. №

Подпись и дата

Инв. № подл.

2-2

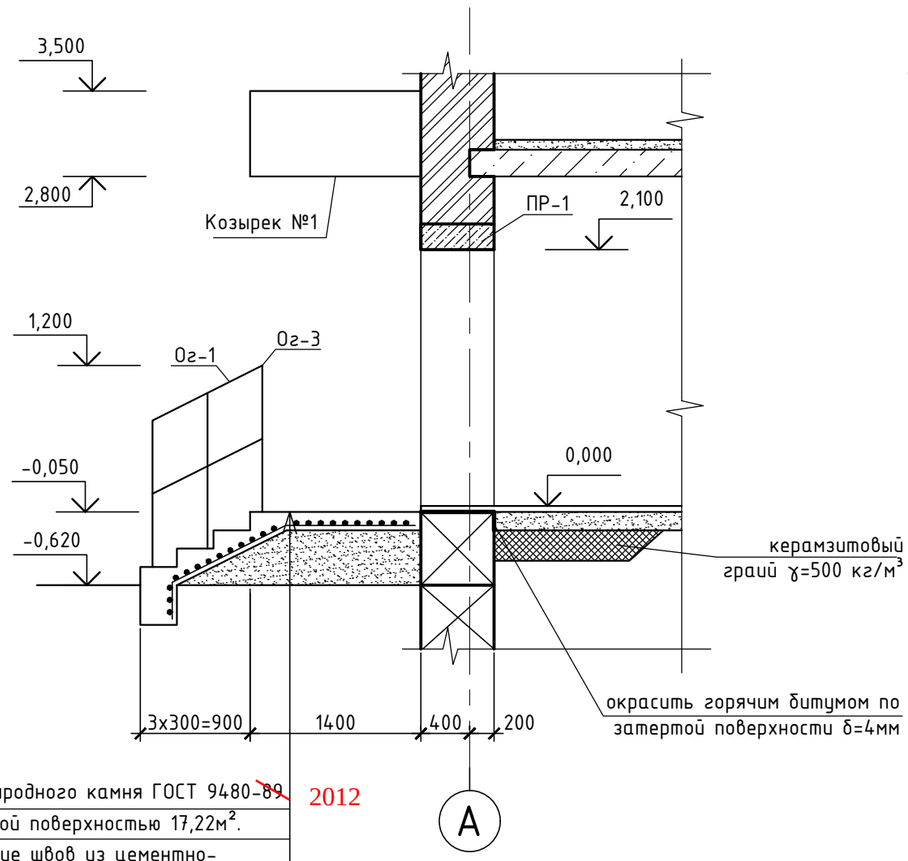

Плита пиленая из природного камня ГОСТ 9480-~~89~~ 2012
(мрамор) с шероховатой поверхностью 17,22м².
Прослойка и заполнение швов из цементно-
песчаного раствора М150, F75 -15мм
Бетон кл. В15, F50 армированный сеткой
⌀5 Вр-I шаг 100 ⌀5 Вр-I шаг 100 -150мм
Уплотненный песчаный грунт со щебнем (50х50%)

3-3

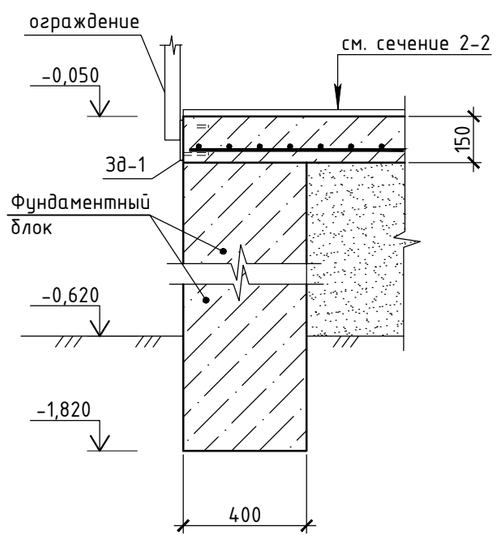

Деталь крепления ограждения к площадке

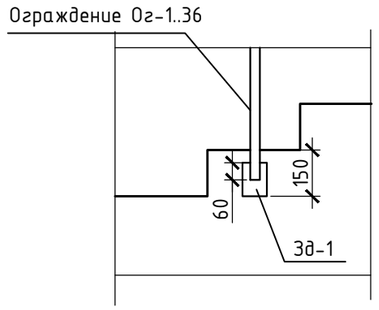

Примечания:

1. Схему расположения крыльца см. лист 41.
2. Низ фундаментов на отм. -1,820.
3. Фундаменты укладывать ~~по слою цем. песч. раствора М100 δ=20мм~~ на щебеночную подготовку толщиной ~~0,5 м~~ 100мм
4. Монолитные заделки между фундаментами выполнить из бетона кл. В10.
5. Обратную засыпку пазух фундаментов производить сухим непучинистым грунтом с послойным трамбованием до плотности не менее 1,6 т/м³.
6. На первой и последней ступени предусмотреть полосу наклейку для слабовидящих людей

Привязан
23/26-05/2020-АС

Привязал Нургали А.

Инв №

Изм.	Кол.	Лист	№Док.	Подпись	Дата	АС-1		
						Строительство здания акимата с. Мойылды		
ГИП		Каббышева					Стадия	Лист	Листов
Норм.контр.							РП	43	
Проверил						Сечение 2-2. Сечение 3-3.	ТОО "ES-проект"		
Разработал		Каиргельдинова							

Взам. инв. №
Подпись и дата
Инв. № подл.

Козырек Кр-1

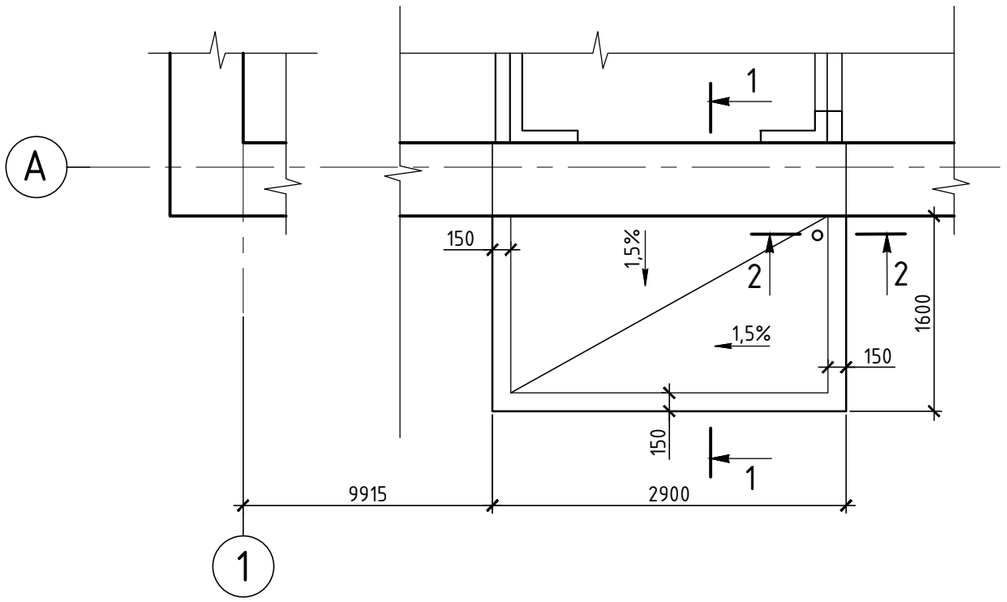

Сехма расположения верхней арматуры плиты козырка Кр-1

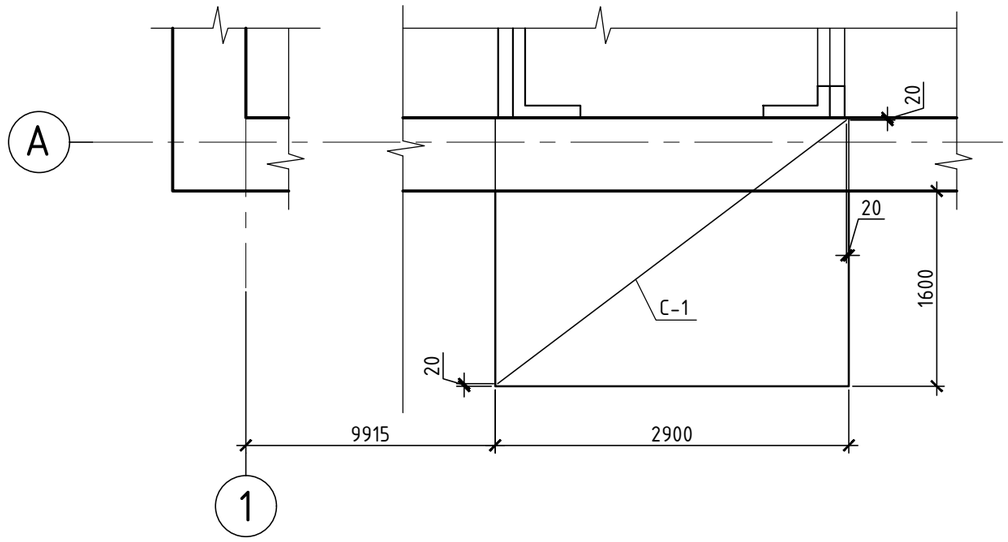

Схема расположения нижней арматуры плиты козырка Кр-1

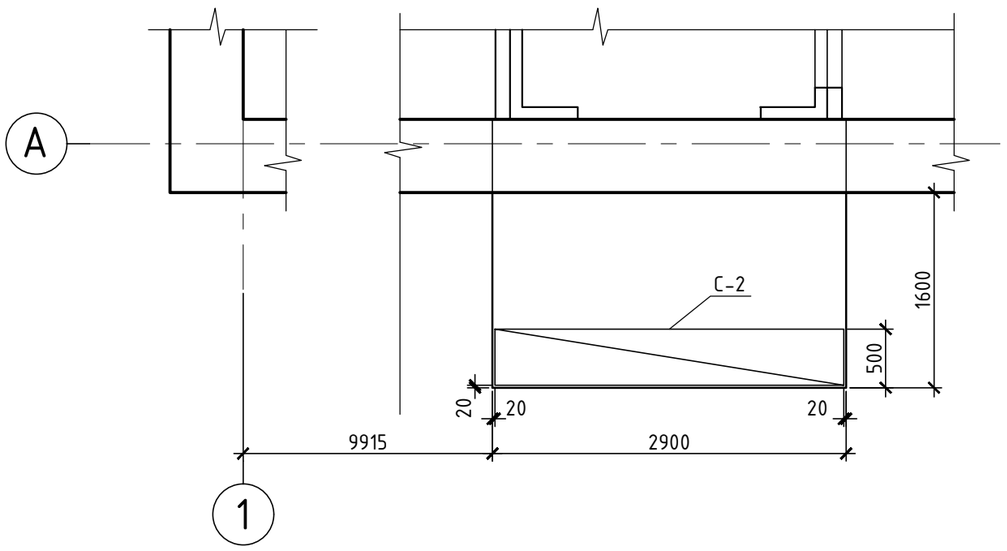

1-1

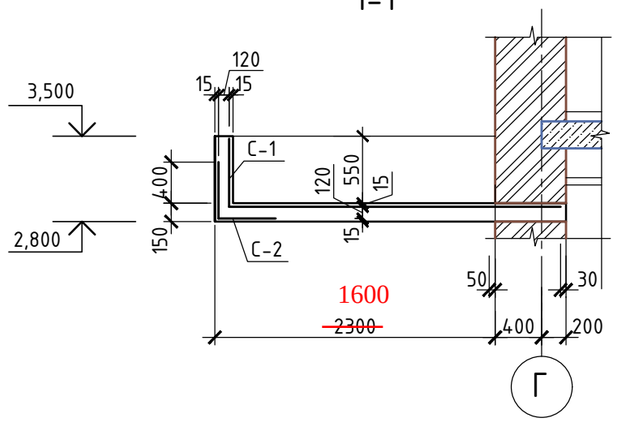

2-2

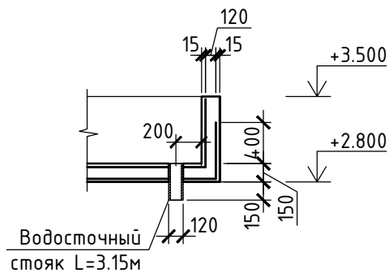

Ведомость деталей

Поз.	Эскиз
1	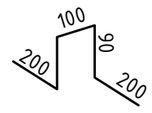

Привязан
23/26-05/2020-АС

Привязал Нургали А.

Инв №

Примечания:

1. Толщина защитного слоя арматуры плиты козырька - 15 мм.
2. Перед началом устройства плиты козырька опалубку очистить от строительного мусора.
3. В качестве фиксаторов для нижней сетки применять фиксаторы из раствора марки М200 размером 50х50х15(h), устанавливаемые с шагом 500 мм в шахматном порядке.
4. Для фиксации верхней сетки служат стержни поз.1, устанавливаемые с шагом 500 мм в шахматном порядке.
5. Наружную поверхность козырька отделать фасадной штукатуркой по сетке 1-Р-20-1,8 ГОСТ 5336-80 с дальнейшим покраской коллером цвета "Персик".
6. Водосточный стояк длиной 3,15 м (для Кр-1).

Изм.	Кол.	Лист	№Док.	Подпись	Дата	АС-1		
						Строительство здания акимата с. Мойылды		
ГИП		Каббышева					Стадия	Лист	Листов
Норм.контр.							РП	44	
Проверил						Козырек Кр-1	ТОО "ES-проект"		
Разработал		Каиргельдинова							

Взам. инв. №

Подпись и дата

Инв. № подл.

Крыльцо №2

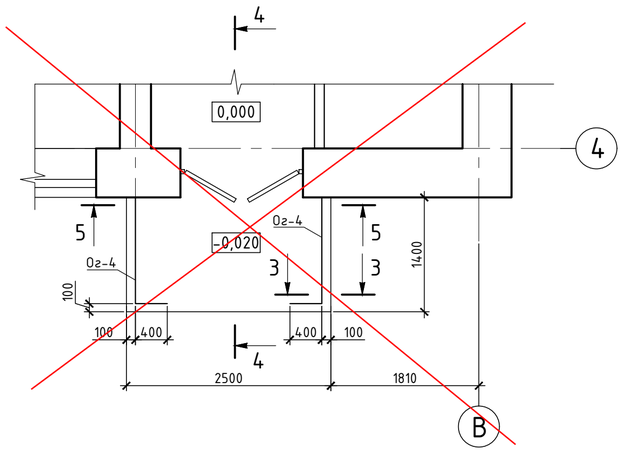

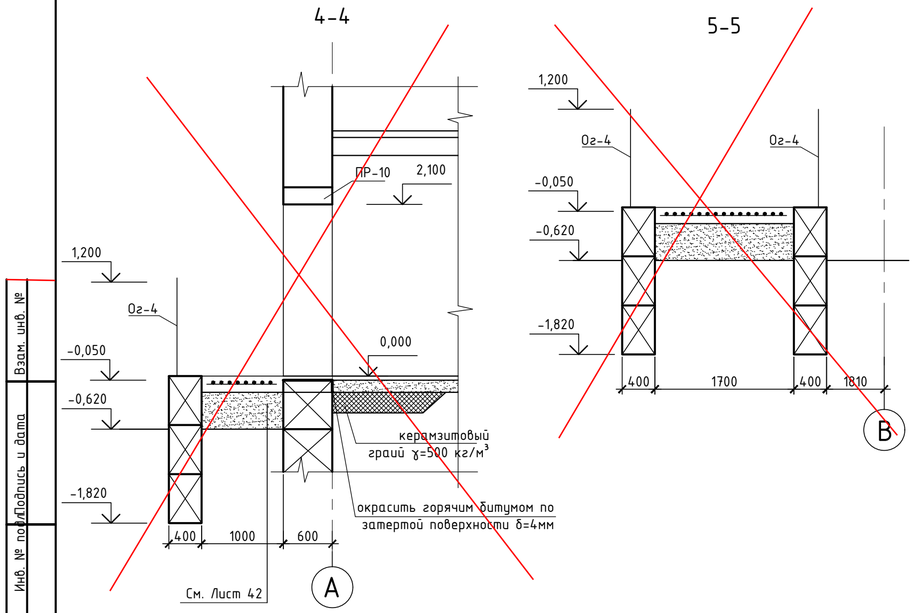

Деталь покрытия козырька

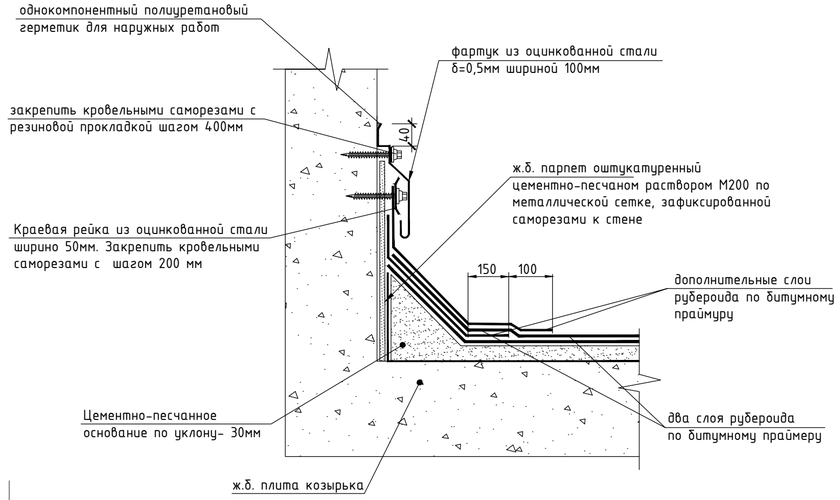

Расход материалов на крыльцо №1 (с пандусом)
-бетон кл. В15-5.04м3
-сетка 5Вр-1с ячейкой 100х100мм - 52.4кг

Спецификация элементов крыльца №1 и пандуса

Поз.	Обозначение	Наименование	Кол.	Масса ед. кг	Примеч.
		Крыльцо Кр-1 и пандус			
1	ГОСТ 13579-78	ФБС 24.4.6-Т	6	1300	0,543
2	то же	ФБС 12.4.6-Т	10	640	0,265
		Козырек Кр-1	1		
		Сетка 5Вр-1 с яч. 100х100	—	—	52.4кг
		Материалы			
		Бетон кл. В15,F100.W4	—	—	4.0м3
		Ограждение крыльца и пандуса	-		
1	ГОСТ 10704-91	Труба. ∅32х2 мм, Lобщ.=28.0мп	—	—	41.44кг
2	ГОСТ 1074-91	Труба. ∅57х2 мм, Lобщ.=17.6мп	—	—	47.7кг
3	ГОСТ 10704-91	Труба. ∅15х (2.5) мм, Lобщ.=35.2мп		—	42.9 кг
		Козырек Кр-1			
С-1	ГОСТ 23279-~~85~~ 2012	4С $\frac{\text{Ø10 AIII-100}}{\text{Ø10 AIII-100}}$ 890х260	1	285,55	285,55
С-2	то же	4С $\frac{\text{Ø10 AIII-100}}{\text{Ø10 AIII-100}}$ 1090х110	1	147,96	147,96
1	ГОСТ ~~5781-82~~ 34028-2016	Ø6 A-I L=680	32	0,15	4,80
		Бетон В15	—	—	1.5м3

Примечание - Сечение 3-3 см. лист 43.

Привязан 23/26-05/2020-АС

Привязал Нургали А.

Инв №

Изм.	Кол.	Лист	№Док.	Подпись	Дата
ГИП		Каббышева			
Норм.контр.					
Проверил					
Разработал		Каиргельдинова			

АС-1

Строительство здания акимата с. Мойылды

Стадия	Лист	Листов
РП	45	

Спецификация элементов крыльца №1 и пандуса

ТОО "ES-проект"

Взам. инв. №

Подпись и дата

Инв. № подл.

План чердака

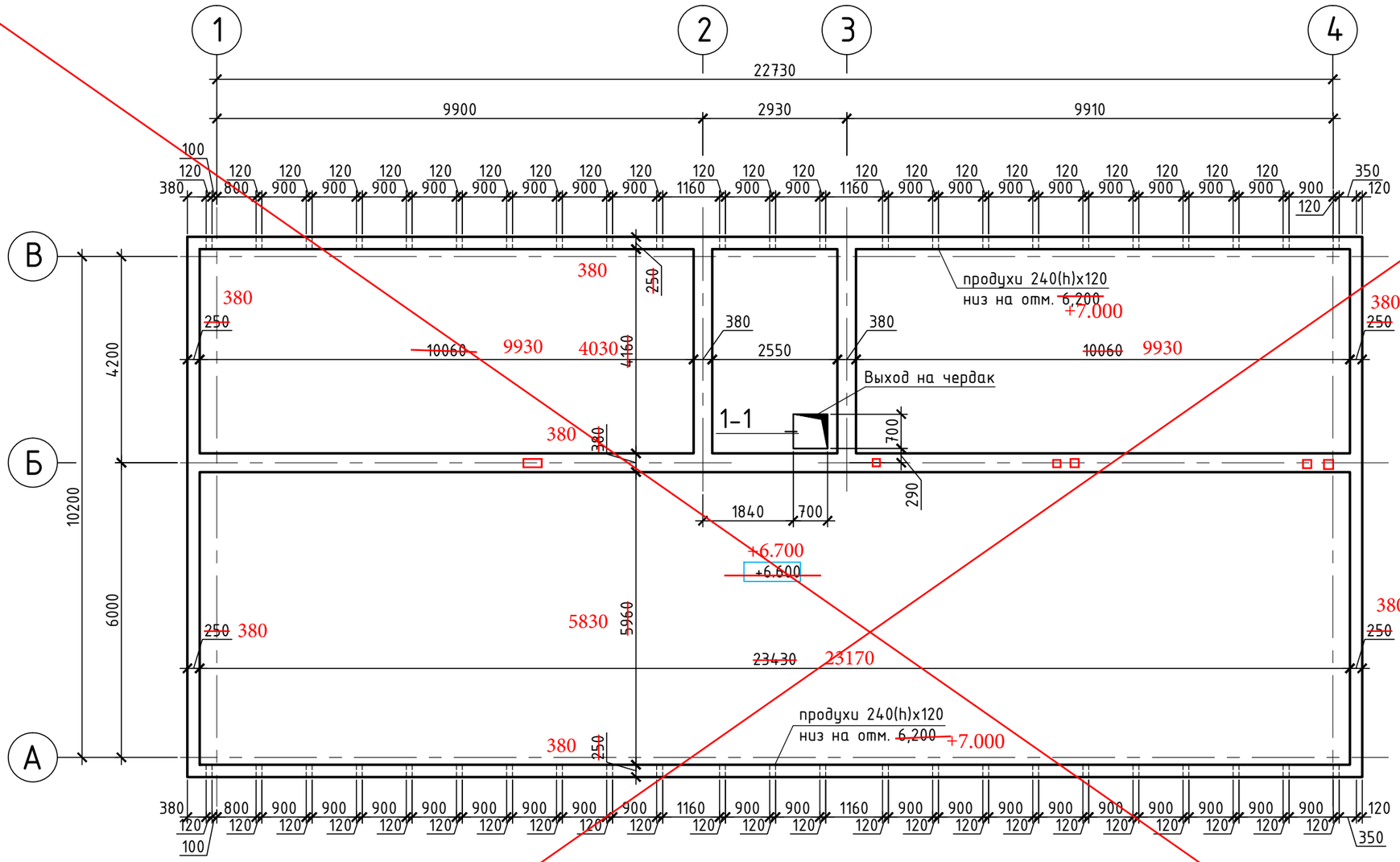

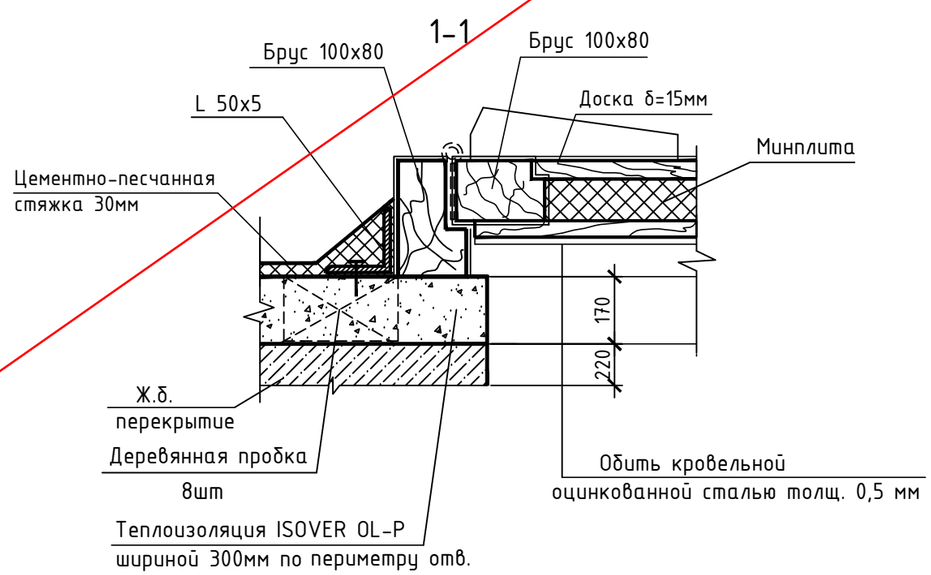

Примечания:

1. Люк выполнить по месту, расход материалов составляет:
- брус 100х80- 7.2 м.п.
- деревянная доска толщиной 15 мм- 1,2 м².
- кровельная оцинкованная сталь толщиной 0,5 ГОСТ14918-80* - 2.0 м².
- L50х5 ГОСТ 8509-86 - 3,5 м.п (13,2 кг).
- мин.плита ɣ=75 кг/м³ толщиной 60 мм - 0,6 м².

АННУЛИРОВАН

Привязан 23/26-05/2020-АЄ

Привязал	Нургали А.		
Инв №			

Взам. инв. №

Подпись и дата

Инв. № подл.

						АС-1	
						Строительство здания акимата с. Мойылды	
Изм.	Кол.	Лист	№Док.	Подпись	Дата		
						Стадия	Лист	Листов
ГИП		Каббышева				РП	45	
Норм.контр.								
Проверил						План чердака.	ТОО "ES-проект"	
Разработал		Каиргельдинова						

Инв. № подл. | Подпись и дата | Взам. инв. №

План ~~на отм. +3,000~~

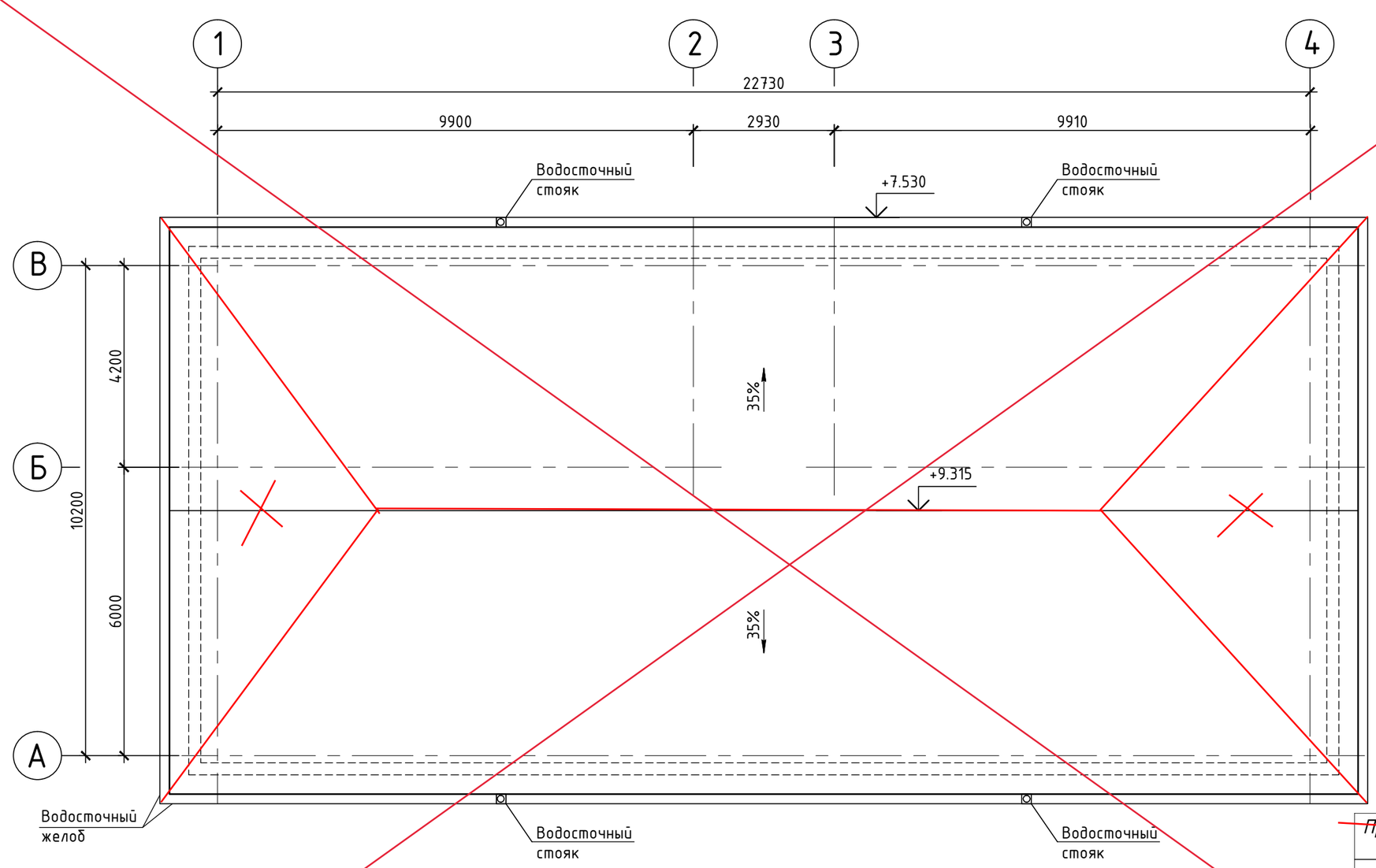

Примечания:

1. Для эксплуатации кровли по верх металлочерепицы предусматривается устройство ходовых досок от слуховых окон до конька и вдоль конька. Ходовые доски сечением 40х40 L=400 мм, укладывать с шагом 300 мм, расход материала 0,13 м^3. Общая длина ходовых досок 27п.м.
2. Общие указания по устройству кровли см. лист 34.
3. Все размеры двускатной кровли в случае изменения конструкций откорректировать по фактическим размерам.
4. Карниз и лобовую доску окрасить масляной краской по цвету металлочерепицы за 2 раза.
5. Разрез 1-1 см.л. 32 данного комплекта чертежей.

~~Привязан~~ Аннулирован

Выполнил Нургали

Инв №

Изм.	Кол.	Лист	№Док.	Подпись	Дата
ГИП		Каббышева			
Норм.контр.					
Проверил					
Разработал		Каиргельдинова			

АС-1

Строительство здания акимата с. Мойылды

Стадия	Лист	Листов
РП	46	

План кровли.

ТОО "ES-проект"

Крыльцо №2

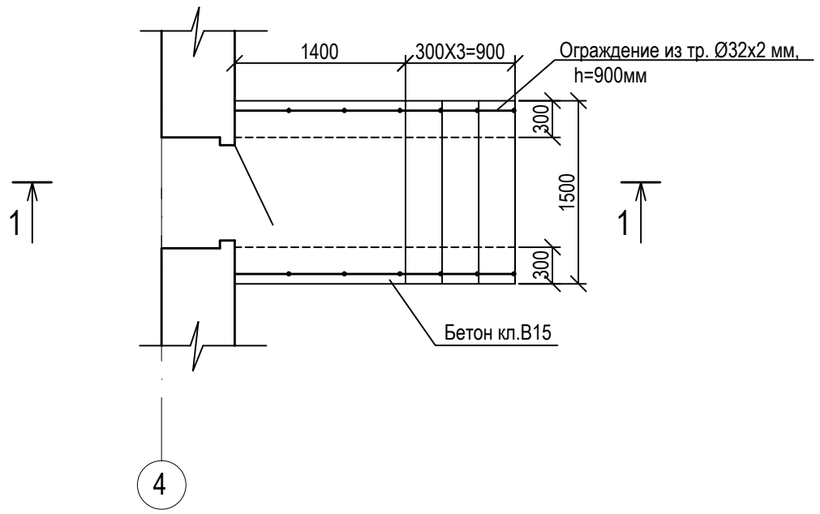

1 - 1

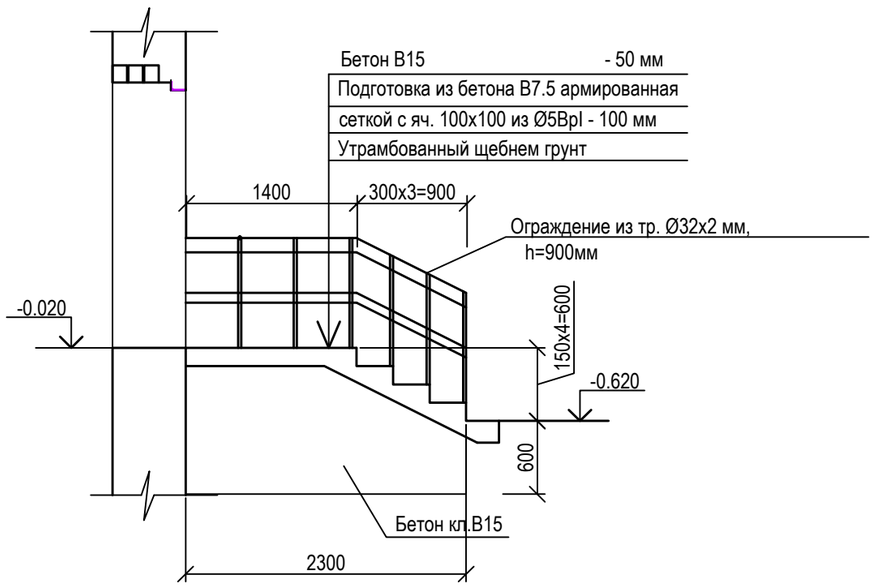

СПЕЦИФИКАЦИЯ ЭЛЕМЕНТОВ СТРЕМЯНКИ См-1

Марка поз.	Обозначение	Наименование	Кол.	Масса ед.,кг	Приме-чание
		Крыльцо №2			
	ГОСТ 6727-80	Сетка Ø 5 ВрI-100 / Ø 5 ВрI-100 , кг	-	-	10.6
		Материалы			
		Бетон В15, м3	-	-	1.7м3
		Бетон В7.5, м3	-	-	0.35м3
		Ограждение крыльца			
	ГОСТ 10704-91	Ограждение из тр. Ø32х2 мм, h=900мм	-	-	29.6кг

1. Боковые стенки крыльца выполнить из бетона класса В15 толщиной 300мм с последующей штукатуркой цементно-песчаным раствором.
2. Боковые поверхности фундаментов крыльца, соприкасающиеся с грунтом , обмазать горячим битумом за 2 раза.
3. Антикоррозийную защиту всех металлических элементов производить эмалью ПФ 115 ГОСТ 6465-76 за 2 раза по грунтовке ГФ 021 ГОСТ 25129-82.

Согласовано

Взам.инв.№

Подп. и дата

Инв. № подл

Изм.	Кол. уч.	Лист	№ док.	Подп.	Дата
Исполнил		Бурумбаев А.			06.20.
Проверил		Ширяева Л.Н.			06.20.
ГИП		Ерменов Г.К.			06.20.

23/26-05/2020-АС

Строительство административного здания и снос существующего здания в селе Сагиз Кызылкогинского района

Стадия	Лист	Листов
РП	46	

Административное здание

Крыльцо №2. Спецификация.

ТОО "СпецСтрой Согласование" г.Актобе

РАЗВЕРТКА ВЕНТКАНАЛОВ ПО ОСИ Б

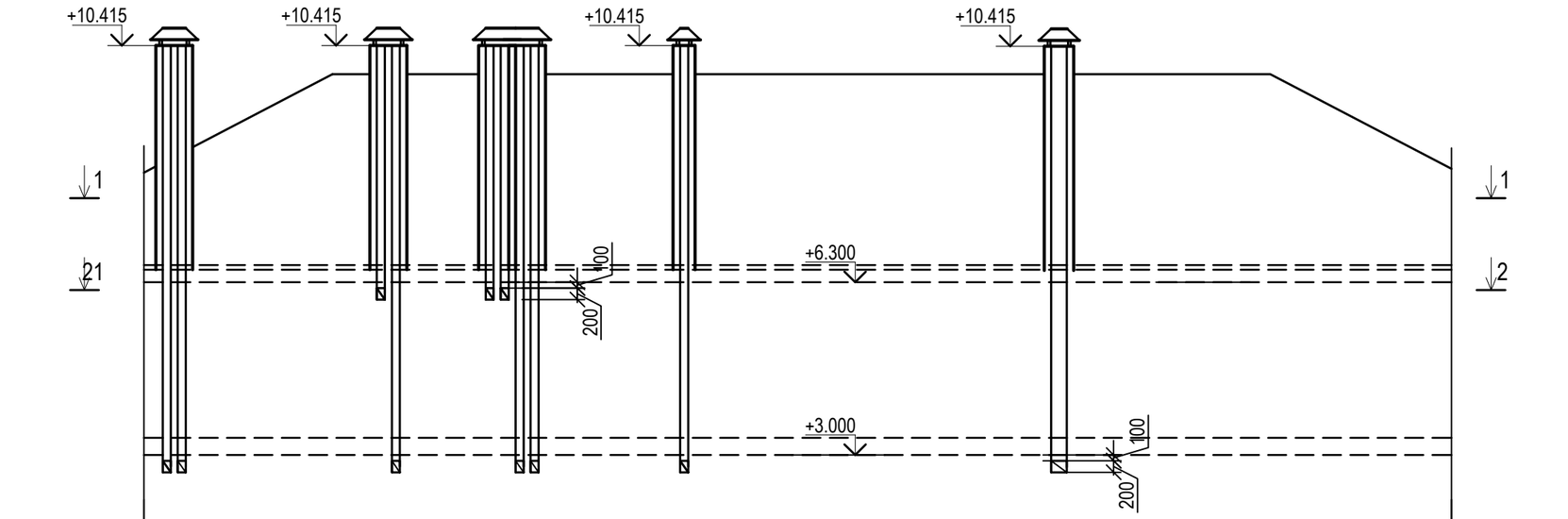

1 - 1

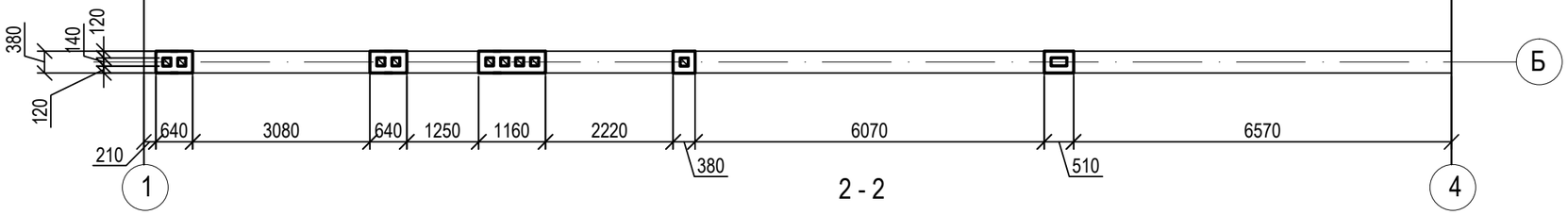

2 - 2

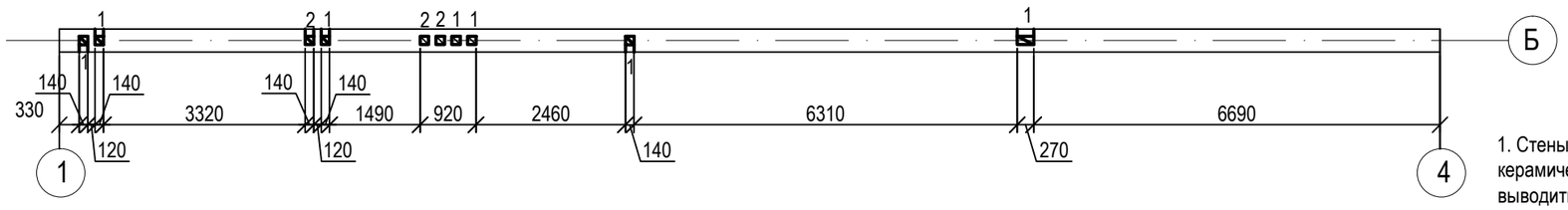

План зонта вентшахты

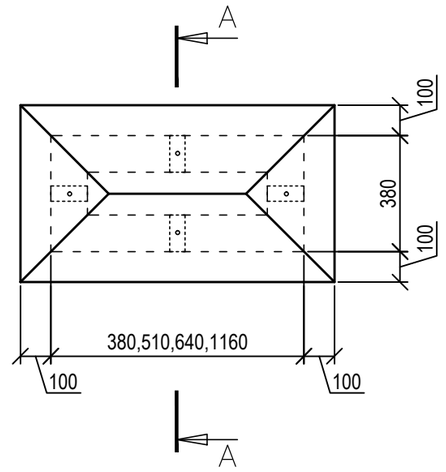

А–А

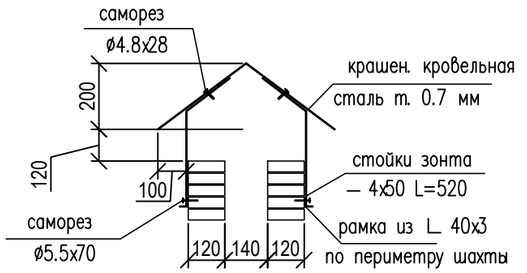

СПЕЦИФИКАЦИЯ

Поз	Обозначение	Наименование	Кол.	Масса ед., кг	Приме чание
		Зонты вентшахт			
1	ГОСТ 8509-93	∟ 40х3, Lобщ.=10.5мп	-	-	13.7кг
2	ГОСТ 103-2006	-4х50, Lобщ.=10.4мп	-	-	16.3кг
3	ГОСТ 14918-80	крашен. кровельн. сталь т. 0.7 мм, м2	-	-	3.0м2
4	ГОСТ 10618-80	саморез Ø5.5х70	40	-	
5	ГОСТ 10618-80	саморез Ø4.8х28	40	-	

1. Стены в местах прохождения вентиляционных каналов выполнить из полнотелого керамического кирпича КР-р-по 1НФ/100/2.0/50/ГОСТ 530-2012. Каналы должны выводиться вертикально с перегородками между ними 120 мм.
Околотые поверхности не допускается обращать внутрь канала. Горизонтальные и вертикальные швы необходимо тщательно заполнять раствором. Внутренние поверхности каналов должны быть прошваброваны глиняно - песчаным раствором.
2. Зонты перекрытия вентканалов смотреть на данном листе
3. Стены вентканалов в чердачном пространстве утеплить с наружной стороны минераловатными плитами толщиной 50 мм с последующей штукатуркой цементно-песчаным раствором М150.

Изм.	Кол. уч.	Лист	№ док.	Подп.	Дата
Исполнил		Бурумбаев А.			06.20.
Проверил		Ширяева Л.Н.			06.20.
ГИП		Ерменов Г.К.			06.20.

23/26-05/2020-АС

Строительство административного здания и снос существующего здания в селе Сагиз Кызылкогинского района

Административное здание	Стадия	Лист	Листов
	РП	47	

Развертка вентканалов по оси Б. Спецификация.

ТОО "СпецСтрой Согласование" г.Актобе

Согласовано

Взам. инв. №

Подп. и дата

Инв. № подл.

ПЛАН КОТЛОВАНА

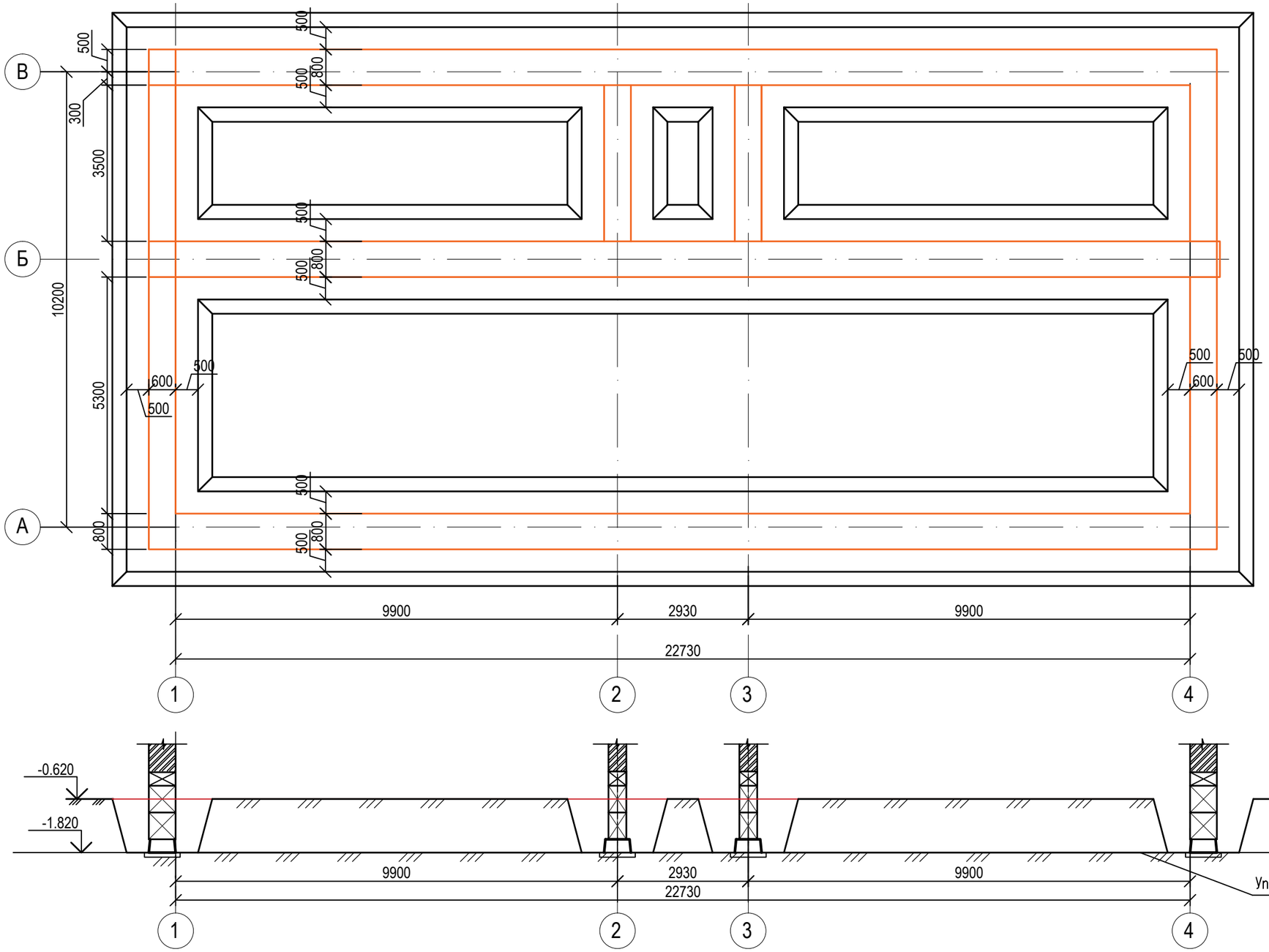

1. После отрывки котлована произвести уплотнение грунта основания фундаментов катками с вдавливанием слоя щебня толщиной 200мм. Фракция щебня 40-20 мм.
2. Устранение просадочных свойств грунтов основания выполнить путем уплотнение тяжелыми трамбовками в соответствии со СН РК 5.01-01-2013 «Земляные сооружения» в котором должны быть даны: недобор грунта, вес трамбовки, оптимальная влажность грунта, объемный вес скелета грунта после трамбования, схема и технологическая карта производства работ по поверхностному уплотнению грунта тяжелыми трамбовками.
3. В проекте предусмотрены следующие водозащитные мероприятия
- вокруг здания выполнена вертикальная планировка территории , обеспечивающая сток атмосферных вод.
- обратную засыпку пазух котлована производить грунтом с послойным уплотнением до плотности сухого грунта 1.6т/м3 при оптимальной влажности
- по периметру здания выполнить отмостку шириной 1500мм с уклоном не менее 3%

Изм.	Кол. уч.	Лист	№ док.	Подп.	Дата	23/26-05/2020-АС			
						"Строительство административного здания" Местоположение: с. Сагиз Кызылкогинского района			
Исполнил		Бурумбаев А.			06.20.	Административное здание	Стадия	Лист	Листов
Проверил		Ширяева Л.Н.			06.20.		РП	48	
ГИП		Ерменов Г.К.			06.20.	План котлована.	ТОО "СпецСтрой Согласование" г.Актобе		

Согласовано

Взам. инв. №

Подп. и дата

Инв. № подл.

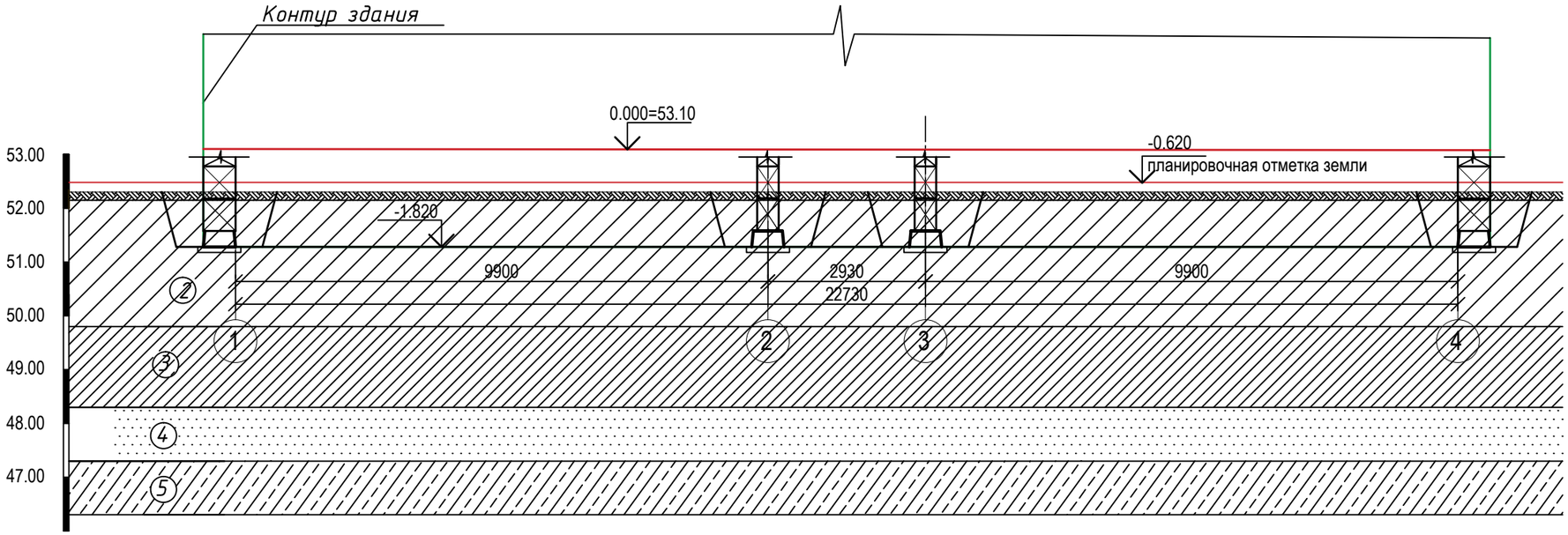

Геолого-литологическая колонка слоя	КРАТКОЕ ОПИСАНИЕ ГРУНТОВ
①	Почвенно-растительный слой - супесь гумусированная
②	Суглинок светло-бурого цвета, маловлажный, твердо-полутвердой консистенции, с комками глины и гнездами карбонатных солей, просадочный
③	Суглинок тяжелый песчанистый, светло-бурый, влажный, тугопластичный
④	Песок мелко- и среднезернистый светло-бурого цвета, влажный, рыхлый
⑤	Супесь песчанистая маловлажная, твердая, светло-коричневого цвета

Согласовано

Взам. инв. №

Подп. и дата

Инв. № подл.

Изм.	Кол. уч.	Лист	№ док	Подп.	Дата	23/26-05/2020-АС			
						"Строительство административного здания" Местоположение: с. Сагиз Кызылкогинского района			
Исполнил		Бурумбаев А.			06.20.	Административное здание	Стадия	Лист	Листов
Проверил		Ширяева Л.Н.			06.20.		РП	49	
ГИП		Ерменов Г.К.			06.20.	Геологический разрез с посадкой здания.	ТОО "СпецСтрой Согласование" г.Актобе		