РЕСПУБЛИКА КАЗАХСТАН

Лицензия № 17021519

Заказчик: ГУ "Отдел строительства Кызылкогинского района"

Инв. №23/26-05/2020-АС

ТОО "СПЕЦСТРОЙ СОГЛАСОВАНИЕ"

РАБОЧИЙ ПРОЕКТ

Строительство административного здания и снос существующего здания в селе Сагиз Кзылкогинского района

Выгреб на 3м³

АС-Архитектурно-строительные чертежи.

Директор ТОО "СпецСтрой Согласование" Биманов А.А.

г. Актобе, 2020 г.

ВЕДОМОСТЬ РАБОЧИХ ЧЕРТЕЖЕЙ ОСНОВНОГО КОМПЛЕКТА

Лист	Наименование	Приме-чание
1	Общие данные	
2	Схема расположения элементов стен.Спецификация	
3	Кольца стеновые КС15 - 9, КС15 - 9а	
4	Плиты перекрытия 1ПП15 - 1. Плита днища ПН15.	
5	Вентиляционная колонка. Опорное кольцо	

ВЕДОМОСТЬ ОСНОВНЫХ КОМПЛЕКТОВ РАБОЧИХ ЧЕРТЕЖЕЙ

Обозначение	Наименование	Примечание
АС	Архитектурно-строительные решения	

ОБЩИЕ УКАЗАНИЯ

Выгреб закрытый заглубленный колодезного типа емкостью 3 м³ предназначен для приема сточных вод.
Стены выгреба запроектированы из сборных колец по серии 3.900.1-14 выпуск 1
Днище из плит серии 3.900.1-14 выпуск 1
Для повышения водонепроницаемости гермитичности выгреба стыки заделываются раствором на напрягающем цементе НЦ 20 (по ТУ 21-20-18-80) состава 1:15 (НЦ;песок) по массе при В/ц = 0,45 дополнительно в стыки укладывается прокладки диаметром 40 мм.
Соединение колец между собой производится стяжными болтами. Все сборные и железобетонные элементы и стыки между ними выполняются из бетона В15, W6, F100 на сульфатостойком цементе.
Закладные детали выполнять оцинкованными с толщиной покрытия 120 мм.
В выгребе предусмотрена естественная вентиляция.
Штукатурка стен цементно-церезитовая.

Согласовано:

Взамен инв.№

Подпись и дата

Инв.№ подл.

Настоящий проект разработан в соответствии с нормами и правилами, действующими на территории республики Казахстан и предусматривает мероприятия, обеспечивающие пожарную, взрывопожарную, экологическую и санитарно-гигиеническую безопасность для жизни и здоровья людей при правильной эксплуатации зданий и сооружений.

Главный инженер проекта Ерменов Г.К.

Изм.	Кол.уч.	Лист	№ док	Подпись	Дата
ГИП		Ерменов Г.К.			06.20
Исполнил		Бурумбаев А.Е.			06.20
Проверил		Ширяева Л.Н.			06.20

23/26-05/2020-АС

"Строительство административного здания"
Местоположение: с. Сагиз Кызылкогинского района

Выгреб, V=3 м³

Стадия	Лист	Листов
РП	1	5

Общие данные

ТОО "СпецСтрой Согласование" г.Актобе

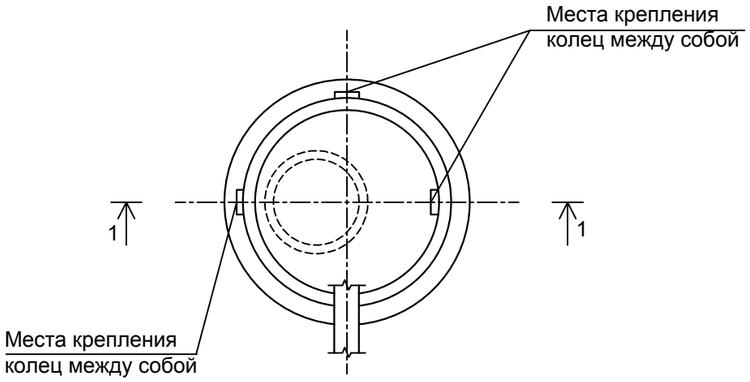

1 - 1

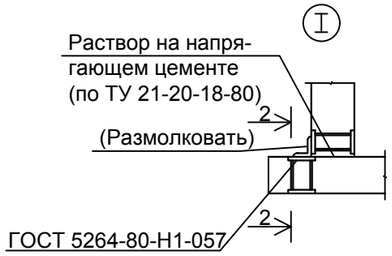

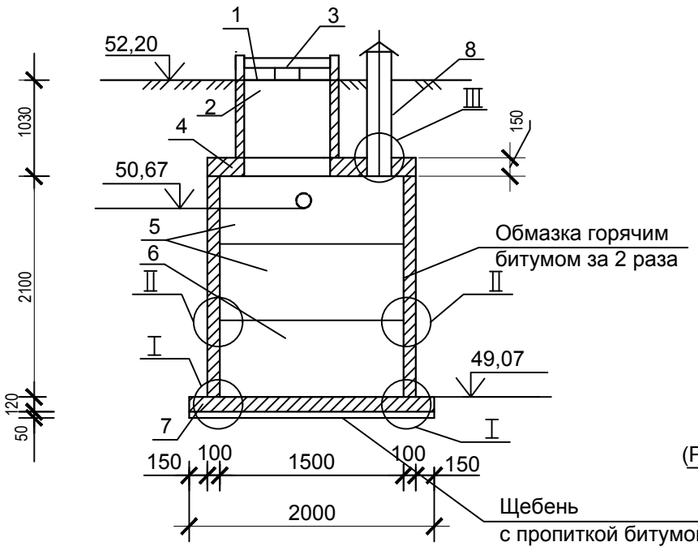

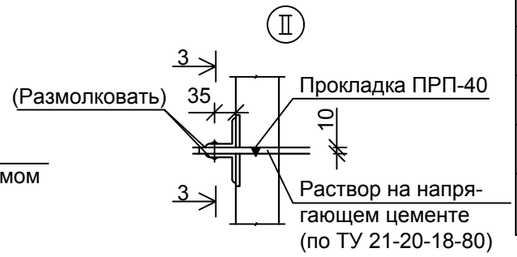

СПЕЦИФИКАЦИЯ

Марка	Обозначение	Наименование	Кол.	Масса ед. кг	Приме-чание
		Сборнные железобетонные конструкции			
1	Серия 3.900.1-14 в.1(ГОСТ 8020-90)	Кольцо опорное КО-6	1	50.0	
2	Серия 3.900.1-14 в.1	Кольцо стеновое КС7-9	1	380.0	
3	ГОСТ 3634 - 99	Люк полимерный композитный Д 700	1	80	
4	АС-4	Плита перекрытия 1ПП15-1	1	680.0	
5	АС-3	Кольцо стеновое КС15-9	2	1000	
6	АС-3	Кольцо стеновое КС15-9а	1	880.0	
7	АС-4	Плита днища ПН15	1	950.0	
8	ГОСТ 31416-2009	Труба асбестоцементная Д 200	-	-	1,6м
		Металлические изделия			
10	АС-3	МН - 3	8	0.52	4.16
11	ГОСТ 8509 - 93	Уголок 63 х 63 х 5, L=50мм	12	0.24	2,9
		Стандартные изделия			
12	ГОСТ 7798-70	Болт М 6х25 58	4	0.02	
13	ГОСТ ISO 8673-2014	Гайка М 65	4	0.01	
14	ГОСТ 11371-78	Шайба 26х201	4	0.01	
		Материалы			
	ГОСТ 19177-81	Прокладка ПРП-40	-	-	6.6м.п.

2 - 2

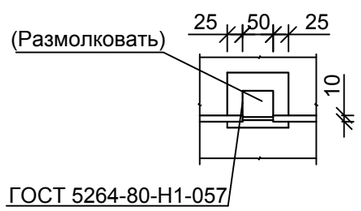

3 - 3

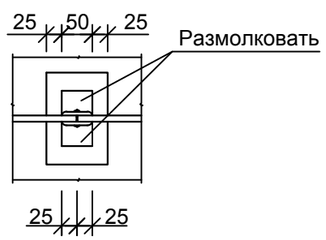

Согласовано:

Взамен инв.№

Подпись и дата

Инв.№ подл.

Изм.	Кол.уч.	Лист	№ док.	Подпись	Дата
ГИП		Ерменов Г.К.			06.20
Исполнил		Бурумбаев А.Е.			06.20
Проверил		Ширяева Л.Н.			06.20

23/26-05/2020-АС

"Строительство административного здания"
Местоположение: с. Сагиз Кызылкогинского района

Выгреб, V=3 м³

Стадия	Лист	Листов
РП	2	5

Схема расположения элементов стен
Спецификация

ТОО "СпецСтрой Согласование" г.Актобе

Кольца стеновые КС15-9, КС15-9а

1 - 1

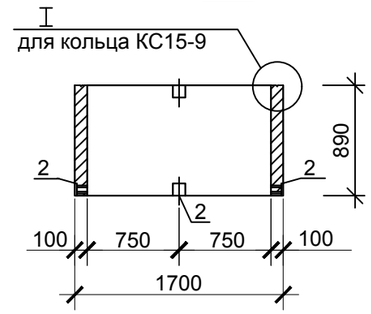

2 - 2

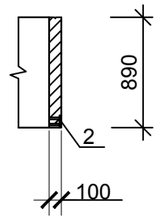

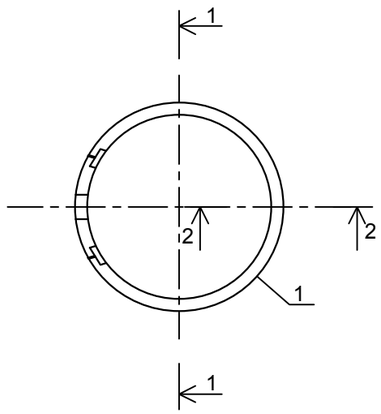

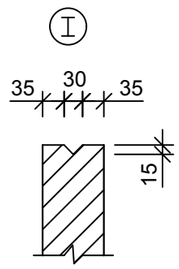

МН - 3

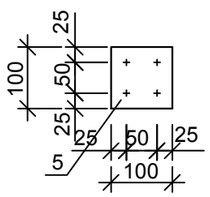

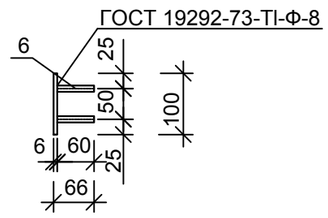

Ведомость расхода стали на дополнительные закладные изделия на элемент, кг

Марка элемента	Изделия, закладные					Всего
	Арматура кл.		Прокат марки			
	A III	A I	В Ст кп 2			
	ГОСТ34028-2016		ГОСТ19903-2015		ГОСТ 10704-91	
	Ø 8	Ø 12	толщ.6		Труба Ø 168х5	
КС15-9	0,32	-	2,0	-	-	2,32
КС15-9а	0,64	-	4,0	-	-	9.28
ПН15	1,02		4,0			5,02

СПЕЦИФИКАЦИЯ

Марка	Обозначение	Наименование	Кол.	Масса ед. кг	Примечание
		Документация			
	Серия 3.900.1-14 в.1	Изделия для круглых колодцев			
		Сборочные единицы			
1	Серия 3.900.1-14 в.1	Кольцо стеновое КС15-9	1	1000	
2	Данный лист	Изделие закладное МН 3	4	0.52	2.08
3	Серия 3.900.1-14 в.1	Кольцо стеновое КС15-9а	1	880.0	
4	Данный лист	Изделие закладное МН 3	4	0.52	2.08
		Детали			
		МН - 3	1	0.52 кг	
5		Полоса Б 6х100 ГОСТ 19903-2015 / В Ст 3 КП 2-1 ГОСТ380-2005 L=100	1	0.5 кг	
6		Ø 8 AIII ГОСТ 34028-2016,L=60	4	0.02 кг	

Согласовано:

Взамен инв.№

Подпись и дата

Инв.№ подл.

Изм.	Кол.уч.	Лист	№док	Подпись	Дата
ГИП		Ерменов Г.К.			06.20
Исполнил		Бурумбаев А.Е.			06.20
Проверил		Ширяева Л.Н.			06.20

23/26-05/2020-АС

"Строительство административного здания"
Местоположение: с. Сагиз Кызылкогинского района

Выгреб, V=3 м³

Стадия	Лист	Листов
РП	3	5

Кольца стеновые КС15-9, КС15-9а

ТОО "СпецСтрой Согласование" г.Актобе

ПЛИТА ПЕРЕКРЫТИЯ 1ПП 15-1

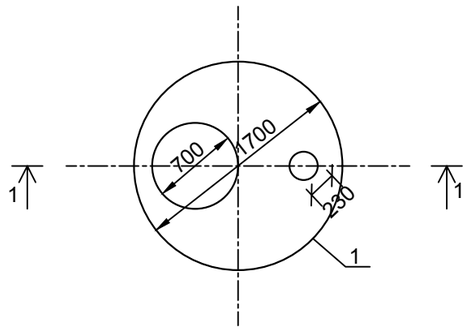

МН - 5

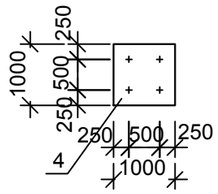

1 - 1

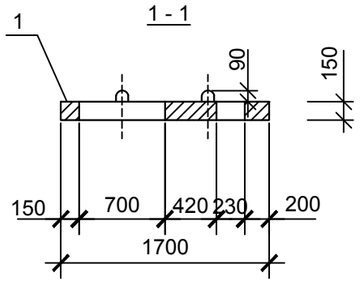

ПЛИТА ДНИЩА ПН15

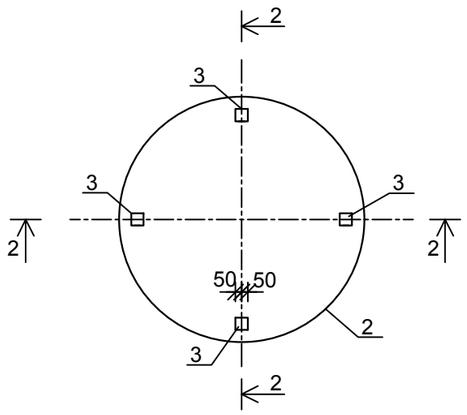

2 - 2

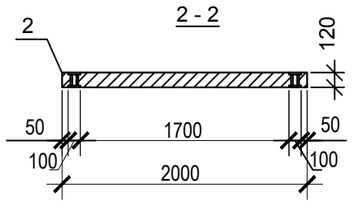

СПЕЦИФИКАЦИЯ ЭЛЕМЕНТОВ

Поз.	Обозначение	Наименование	Колич.	Приме-чание
		Документация		
	Серия 3.900.1-14 в.1	Изделия для круглых колодцев		
		Сборочные единицы		
1	Серия 3.900.1-14 в.1	Плита перекрытия 1ПП-15-1	1	
2	Серия 3.900.1-14 в.1	Плита днища ПН15	1	
3	Данный лист	Изделие закладное МН-5	4	
		Детали		
		МН - 5		5,12кг
4		Полоса $\frac{\text{Б 26х100 ГОСТ 19903-2015}}{\text{В Ст 3 КП2-1 ГОСТ380-2005}}$ L=100	2	1
5		Ø 8 AIII ГОСТ 34028-2016,L=120	4	0.28

1. Штыри поз. 3 приварить к поз. 2 после установки закладной детали. Расстояние между пластинами поз 2 определяется по месту.

Согласовано:

Взамен инв.№

Подпись и дата

Инв.№ подл.

Изм.	Кол.уч.	Лист	№ док.	Подпись	Дата
ГИП		Ерменов Г.К.			06.20
Исполнил		Бурумбаев А.Е.			06.20
Проверил		Ширяева Л.Н.			06.20

23/26-05/2020-АС

"Строительство административного здания"
Местоположение: с. Сагиз Кызылкогинского района

Выгреб, V=3 м³

Стадия	Лист	Листов
РП	4	5

Плита перекрытия 1ПП15-1.
Плита днища ПН15.

ТОО "СпецСтрой Согласование" г.Актобе

ВЕНТИЛЯЦИОННАЯ КОЛОНКА

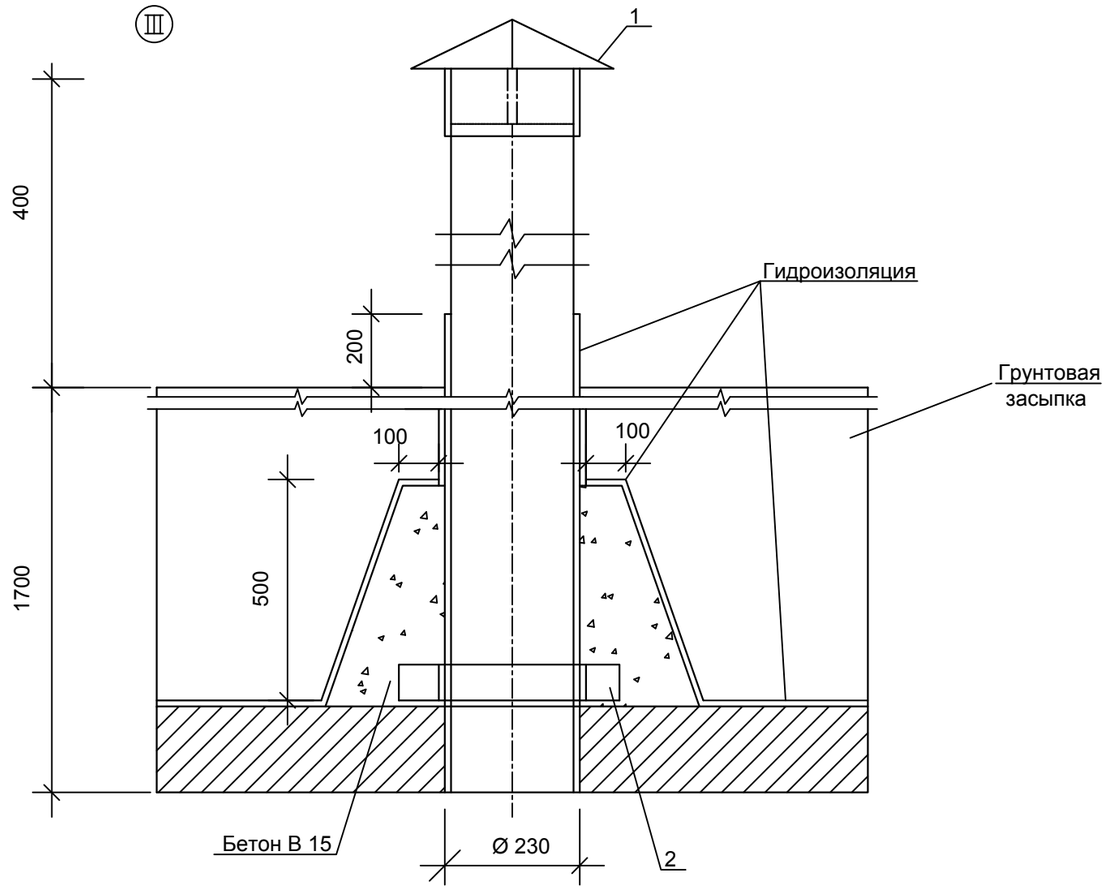

ОПОРНОЕ КОЛЬЦО

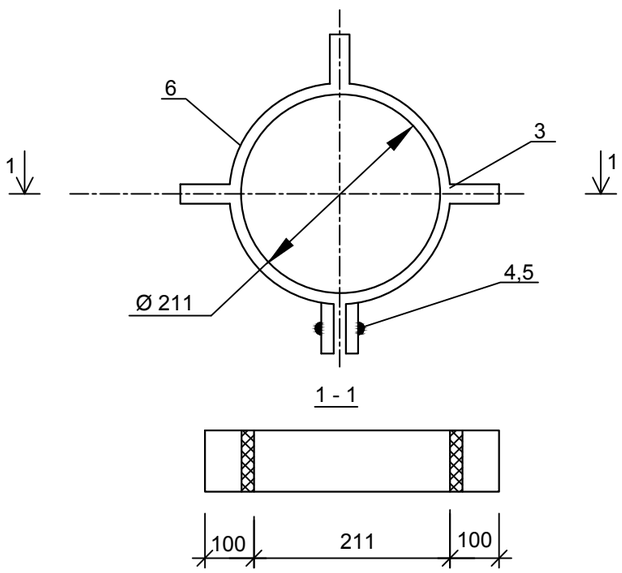

СПЕЦИФИКАЦИЯ ЭЛЕМЕНТОВ

Поз.	Обозначение	Наименование	Колич.	Масса ед. кг	Приме-чание
		Вентиляционная колонка			
1	ГОСТ 14918-80	Зонт круглый из. оц. стали,d = 315	1	0.55	
2	Данный лист	Опорное кольцо	1	1.44	
		Труба асбестоцементная d_y = 200 L = 1600 мм ГОСТ 31416-2009	1	0.096	
		Опорное кольцо			1,44кг
3		Полоса 4х50 ГОСТ 19903-2015 / В Ст3 ГОСТ380 -2005 L=100	3	0.13	0.39
4		Болт М 16х100 ГОСТ 7798-70*	1		
5	ГОСТ ISO 8673-2014	Гайка М 16.5.01	1		
6		Полоса 4х50 ГОСТ 19903-2015 / В Ст3 ГОСТ380-2005 L=803	1	1.04	1.04
		Материалы			
		Бетон В 15		0.03 м³	

Согласовано:

Взамен инв.№

Подпись и дата

Инв.№ подл.

Изм.	Кол.уч.	Лист	№ док.	Подпись	Дата
ГИП		Ерменов Г.К.			06.20
Исполнил		Бурумбаев А.Е.			06.20
Проверил		Ширяева Л.Н.			06.20

23/26-05/2020-АС

"Строительство административного здания"
Местоположение: с. Сагиз Кызылкогинского района

Выгреб, V=3 м³

Стадия	Лист	Листов
РП	5	5

Вентиляционная колонка. Опорное кольцо

ТОО "СпецСтрой Согласование" г.Актобе