РЕСПУБЛИКА КАЗАХСТАН

Лицензия № 17021519

Заказчик: ГУ "Отдел строительства Кызылкогинского района"

Инв. №23/26-05/2020

ТОО "СПЕЦСТРОЙ СОГЛАСОВАНИЕ"

РАБОЧИЙ ПРОЕКТ

"Строительство административного здания и снос существующего здания в селе Сагиз Кызылкогинского района"

Раздел СС - Системы связи

Директор ТОО "СпецСтрой Согласование" Биманов А.А.

г. Актобе, 2020 г.

Ведомость рабочих чертежей основного комплекта

Лист	Наименование	Примечание
1	Общие данные	
2	Структурная схема сетей телефонизации и информационной сети	
3	План телефонизации и информационной сети 1-го этажа.	
4	План телефонизации и информационной сети 2-го этажа.	

ВЕДОМОСТЬ ССЫЛОЧНЫХ И ПРИЛАГАЕМЫХ ДОКУМЕНТОВ

Обозначение	Наименование	Примечание
	Ссылочные документы	
СП РК 3.02-10-2010	*Устройства связи, сигнализации и диспечеризации инженерного оборудования жилых и общественных зданий*	
ВСН 116-87 ВСН 600-81	*Инструкция по проектированию линейно - кабельных сооружений связи*	
СТ РК 21.603-2002	*СПДС. Связь и сигнализация*	
	Прилагаемые документы	
23/26-05/2020-СС.СО	Спецификация оборудования	

Исходные данные для проектирования:
Телефонизация предусматривается от районной телефонной сети.
Подключение к АТС осуществляется согласно технических условий выданных АО "Казактелеком" №66 от 06.10.2020г.
Телефонный ввод в здание выполнен кабелем марки ТППэп10х1х0,4мм в трубе ПНДØ63мм через отверстие диам.100мм.
По первому этажу трасса ТППэп10х1х0,4мм прокладывается в полиэтиленовой трубе диам.32мм, в полу, до телекоммуникационного шкафа в помещение охраны. Прокладка кабеля по стояку осуществляется в полиэтиленовых трубах диам.32мм.
Точкой подклчения сети абонентского доступа служит проектируемая мини АТС установленная в помещении охраны на 1-ом этаже.
Распределение телефонной сети происходит от АТС до абонентов. Интернет сеть и локальная сеть выполнена установкой 4G роутера и 8-ми портового коммутатора в помещении охраны.
Установленное оборудование устанавливается в телекоммуникационный шкаф.
Абонентская разводка выполняется кабелем UTP4x2 в кабель-канале.
В данном проекте предусмотрено оборудование 6-й категории.
Кабельная разводка локальной вычислительной сети и сети телефонизации выполняется кабелем UTP cat6. Абонентская разводка по помещениям администрации проложена в кабель каналах открыто по стенам. Каждое рабочее место оборудуется информационной розеткой устанавливаемой в кабельной канале, для подключения оконечного оборудования (сетевого компьютера или телефона).
Информационные модульные розетки монтируются непосредственно в кабель канал 20х20 на высоте 0,3м от пола, согласно инструкции по монтажу розеток в кабель-канал. Кабель канал прокладывается вдоль стены.

Настоящий проект разработан в соответствии с нормами и правилами, действующими на территории республики Казахстан и предусматривает мероприятия, обеспечивающие пожарную, взрывопожарную, экологическую и санитарно-гигиеническую безопасность для жизни и здоровья людей при нормальной эксплуатации зданий и сооружений.

Главный инженер проекта Ерменов Г.К.

Изм.	Кол. уч.	Лист	№ док	Подп.	Дата	23/26-05/2020-СС		
						"Строительство административного здания и снос существующего здания в селе Сагиз Кзылкогинского района"		
Исполнил		Бурумбаев		А.	06.20.	Административное здание	Стадия	Лист	Листов
Проверил		Ширяева		Л.Н.	06.20.		РП		
ГИП		Ерменов		Г.К.	06.20.	Общие данные	ТОО "СпецСтрой Согласование" г.Актобе		

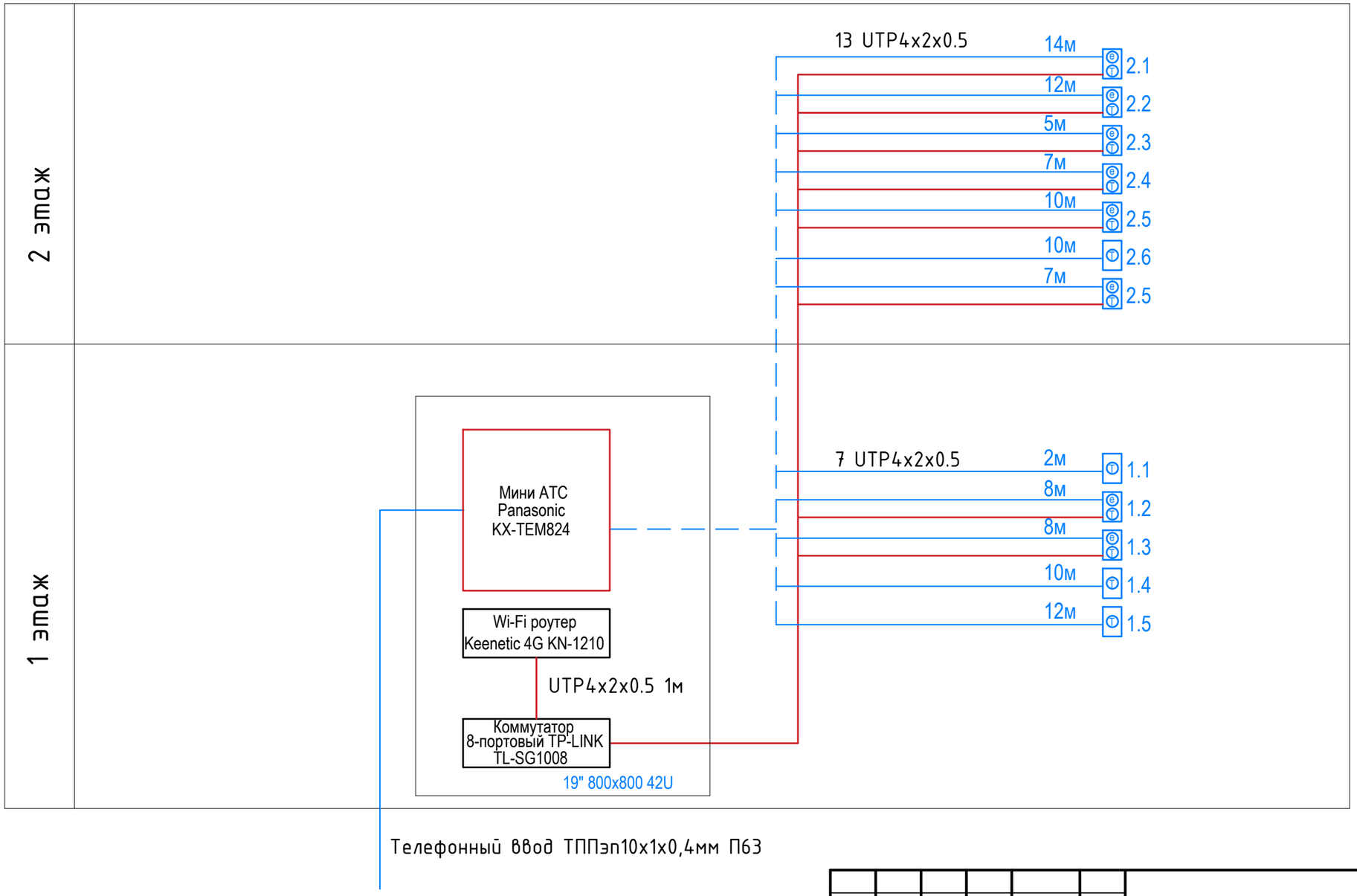

						23/26-05/2020-СС
						"Строительство административного здания и снос существующего здания в селе Сагиз Кзылкогинского района"
Изм.	Кол. уч.	Лист	№ док	Подп.	Дата	
Исполнил		Бурумбаев	А.		06.20.	Административное здание
Проверил		Ширяева	Л.Н.		06.20.	Стадия: РП; Лист: 2; Листов:
ГИП		Ерменов	П.К.		06.20.	Структурная схема сетей телефонизации и информационной сети
						ТОО "СпецСтрой Согласование" г.Актобе

Взам. инв. №

Подп. и дата

Инв. № подл.

ПЛАН НА ОТМ. 0.000

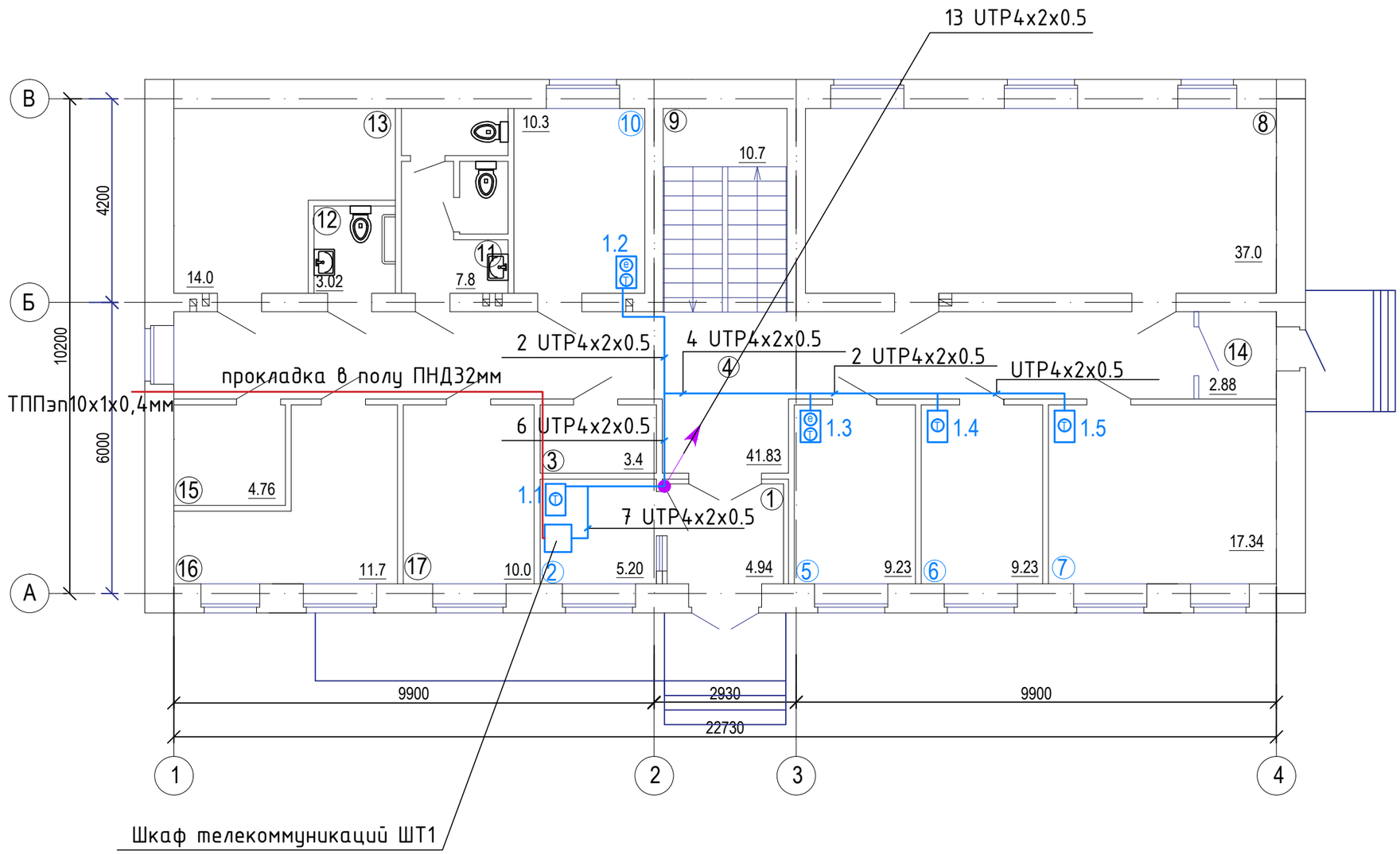

Экспликация помещений

Номер помещения	Наименование	Площадь м²	Кат. помещ
1	Тамбур	4.94	
2	Помещение для охраны	5.20	
3	Гардеробная	3.40	
4	Коридор	41.83	
5	Кабинет для сотрудников досугового центра	9.23	
6	Кабинет для сотрудников досугового центра	9.23	
7	Кабинет совета ветеранов	17.34	
8	Зал для совещаний	37.0	
9	Лестничная клетка	10.7	
10	Кабинет участкового инспектора	10.3	
11	Санузел	7.8	
12	Санузел для ММГН	3.02	
13	Тепловой пункт	14.0	
14	Тамбур	2.88	
15	Электрощитовая	4.76	
16	Кладовая	11.7	
17	Кабинет для сотрудников досугового центра	10.0	
		203.33	

Изм.	Кол. уч.	Лист	№ док	Подп.	Дата
Исполнил		Бурумбаев А.			06.20.
Проверил		Ширяева Л.Н.			06.20.
ГИП		Ерменов Г.К.			06.20.

23/26-05/2020-СС

"Строительство административного здания и снос существующего здания в селе Сагиз Кзылкогинского района"

Административное здание

Стадия	Лист	Листов
РП	3	

План телефонизации и информационной сети 1-го этажа. Масштаб 1:100

ТОО "СпецСтрой Согласование" г.Актобе

ПЛАН НА ОТМ. +3.300

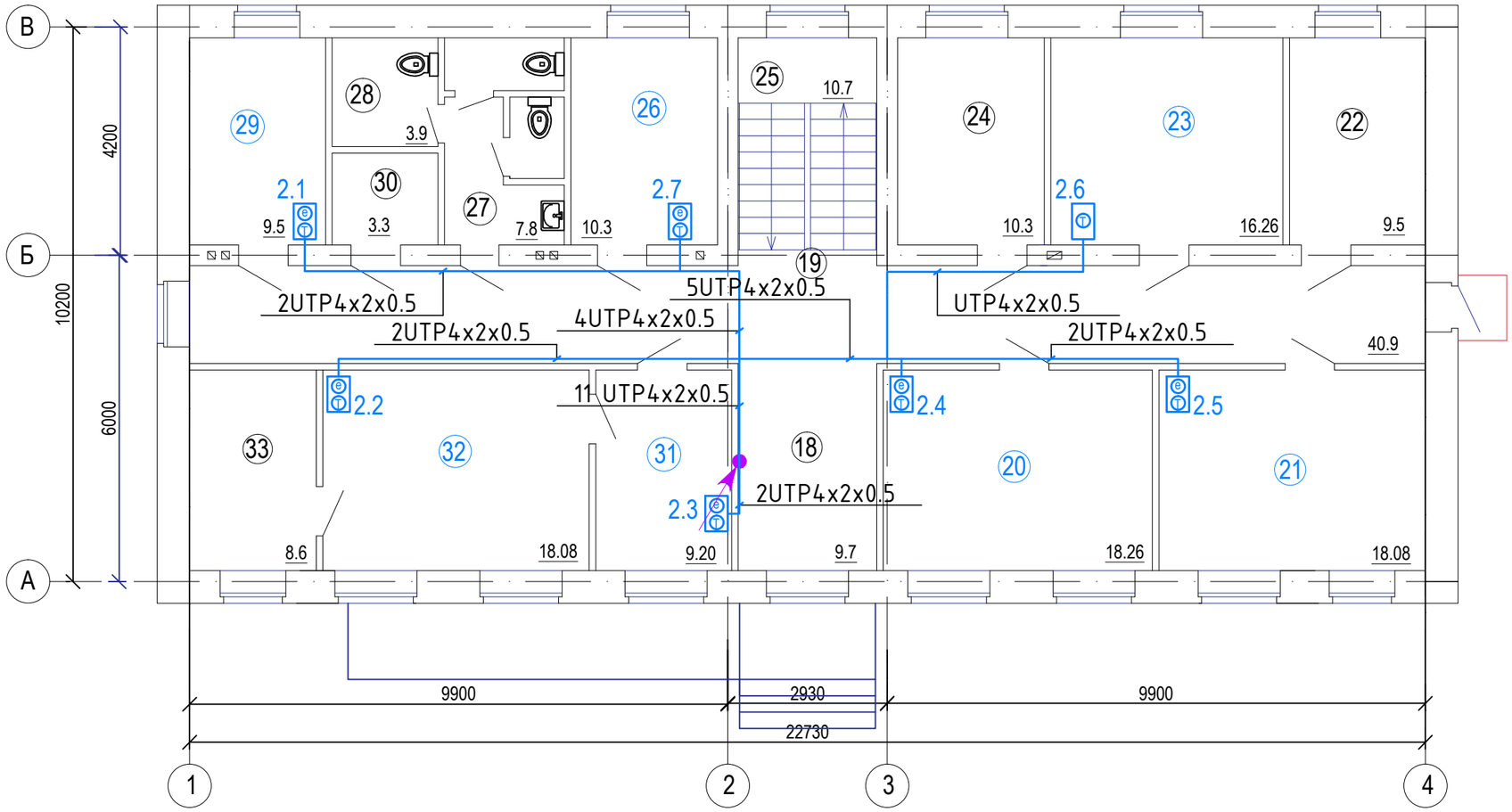

Экспликация помещений

Номер помещения	Наименование	Площадь м²	Кат. помещ
18	Холл	9.7	
19	Коридор	40.9	
20	Кабинет главного специалиста и инспектора	18.26	
21	Кабинет главного специалиста и статиста	18.08	
22	Бытовое помещение	9.5	
23	Архив	16.26	
24	Кабинет архивариуса	10.3	
25	Лестничная клетка	10.7	
26	Кабинет главного специалиста	10.3	
27	Санузел	7.8	
28	Помещение уборочного инвентаря	3.9	
29	Кабинет бухгалтера	9.5	
30	Техпомещение	3.3	
31	Приемная	9.2	
32	Кабинет акима	18.08	
33	Вспомогательное помещение	8.6	
		204.38	

Изм.	Кол. уч.	Лист	№ док	Подп.	Дата
Исполнил		Бурумбаев А.			06.20.
Проверил		Ширяева Л.Н.			06.20.
ГИП		Ерменов Г.К.			06.20.

23/26-05/2020-СС

"Строительство административного здания и снос существующего здания в селе Сагиз Кзылкогинского района"

Административное здание

Стадия	Лист	Листов
РП	4	

План телефонизации и информационной сети 2-го этажа. Масштаб 1:100

ТОО "СпецСтрой Согласование" г.Актобе

Позиция	Наименование и техническая характеристика оборудования и материалов . Завод - изготовитель (для импортного оборудо - вания -- страна , фирма)	Тип, марка оборудо - вания , обозначения документа и № опросного листа	Ед . измерения		Код завода изготовителя	Код оборудования , материала	Цена единицы оборудования тыс . тенге	Количество	Масса единицы оборудо - ния , кг
			наиме - нование	код					
1	2	3	4	5	6	7	8	9	10
	Шкаф телекоммуникационный настенный 19" 12U,600*450*635		шт	796				1	
	Wi-Fi роутер Keenetic 4G KN-1210		шт	796				1	
	Коммутатор 8-портовый TP-LINK TL-SG1008		шт	796				1	
	Панель электропитания (8 розеток, 220В) шнур питания 1,5м		шт	796				1	
	Провод с медной жилой UTP4x2x0.5 cat6	UTP4x2x0.5	м	006				210	
	Кабельный канал ПВХ 20х10мм ГОСТ Р МЭК 61084-2-1-2007		м	006				120	
	Кабельный канал ПВХ 12х10мм ГОСТ Р МЭК 61084-2-1-2007		м	006				150	
	Ируба ПНД диам.32мм		м	006				9	
	Ируба ПНД диам.63мм		м	006				1	

Согласовано

Взам. инв. №

Подп. и дата

Инв. № подл.

Изм.	Кол. уч.	Лист	№ док	Подп.	Дата
Исполнил		Бурумбаев	А.		06.20.
Проверил		Ширяева	Л.Н.		06.20.
ГИП		Ерменов	Г.К.		06.20.

23/26-05/2020-СС.СО

"Строительство административного здания и снос существующего здания в селе Сагиз Кзылкогинского района"

Административное здание

Стадия	Лист	Листов
РП	1	

Спецификация оборудования, изделий и материалов

ТОО "СпецСтрой Согласование" г.Актобе