Жауапкершілігі шектеулі серіктестігі

SALA

Товарищество с ограниченной ответственностью

Мемлекеттік лицензия №17010994 от 16.06.2017г. Государственная лицензия
БИН 060840005001, р/с № KZ 218560000007008641, БИК KCJBKZKX, в АО «Банк Центр Кредит»

Атырау қаласы, Б. Құлманова көшесі, 147 н.п.1 Тел.факс +7 (7122) 504668 , раб.тел: +77122504676 г.Атырау, ул. Б. Кулманова, 147 н.п.1
Проектирование, Инжиниринг, Строительство

Рабочий проект

«Разработка проектно-сметной документации на строительство центрального парка отдыха в с. Миялы Кызылкогинского района»

Том II
Генеральный план (ГП)

г. Атырау 2020 г.

Жауапкершілігі шектеулі серіктестігі

SALA

Товарищество с ограниченной ответственностью

Мемлекеттік лицензия №17010994 от 16.06.2017г. Государственная лицензия
БИН 060840005001, р/с № KZ 218560000007008641, БИК KCJBKZKX, в АО «Банк Центр Кредит»

Атырау қаласы, Б. Құлманова көшесі, 147 н.п.1 Тел.факс +7 (7122) 504668 , раб.тел: +77122504676 г.Атырау, ул. Б. Кулманова, 147 н.п.1
Проектирование, Инжиниринг, Строительство

Рабочий проект

«Разработка проектно-сметной документации на строительство центрального парка отдыха в с. Миялы Кызылкогинского района»

Том II
Генеральный план (ГП)

Директор ЖШС «САЛА»_____Амантурлы Ж. А.

Главный инженер проекта Кадыров Д.Ж.

г. Атырау -2020 г.

ВЕДОМОСТЬ РАБОЧИХ ЧЕРТЕЖЕЙ ОСНОВНОГО КОМПЛЕКТА ГП

ЛИСТ	НАИМЕНОВАНИЕ	НОМЕР ДОКУМЕНТА	ПРИМЕЧАНИЕ
1	ОБЩИЕ ДАННЫЕ		
2	РАЗБИВОЧНЫЙ ПЛАН		
3	ПЛАН БЛАГОУСТРОЙСТВА И ОЗЕЛЕНЕНИЯ		
	КОНСТРУКЦИЯ ДОРОГ. РАСХОД МАТЕРИАЛОВ		
4	ПЛАН РАСПОЛОЖЕНИЯ МАЛЫХ АРХИТЕКТУРНЫХ ФОРМ		
	ВЕДОМОСТЬ МАЛЫХ АРХИТЕКТУРНЫХ ФОРМ		
5	ПЛАН ОГРАЖДЕНИЯ		
6	КОНСТРУКЦИЯ ОГРАЖДЕНИЯ ТИП-1. СПЕЦИФИКАЦИЯ		
7	КОНСТРУКЦИЯ ОГРАЖДЕНИЯ ТИП-2. СПЕЦИФИКАЦИЯ		
8	ПРОЕКТИРУЕМАЯ ПЛОЩАДКА ДЛЯ ТЕННИСА		
9	ПРОЕКТИРУЕМАЯ МИНИ-ФУТБОЛЬНАЯ ПЛОЩАДКА		
10	РЕЗЕРВУАР ДЛЯ ВОДЫ 200м3. ПЛАН. РАЗРЕЗЫ. СПЕЦ-Я.		

ТЕХНИКО-ЭКОНОМИЧЕСКИЕ ПОКАЗАТЕЛИ

	НАИМЕНОВАНИЕ	ЕД. ИЗМ	КОЛИЧЕСТВО
1	ПЛОЩАДЬ УЧАСТКА	М2	50000
2	ПЛОЩАДЬ ОЗЕЛЕНЕНИЯ	М2	16304
3	ПЛОЩАДЬ АСФАЛЬТОВОГО ПОКРЫТИЯ	М2	1522
4	ПЛОЩАДЬ БРУСЧАТКИ	М2	14596
5	ПЛОЩАДЬ ДЕТСКОЙ ИГРОВОЙ ПЛОЩАДКИ	М2	1604
6	ОГРАЖДЕНИЕ	М	881

ВЕДОМОСТЬ ССЫЛОЧНЫХ И ПРИЛАГАЕМЫХ ДОКУМЕНТОВ

ОБОЗНАЧЕНИЕ	НАИМЕНОВАНИЕ	ПРИМЕЧАНИЕ
	ССЫЛОЧНЫЕ ДОКУМЕНТЫ	
МСТ ГОСТ 21.508-93	ПРАВИЛА ВЫПОЛНЕНИЯ РАБОЧЕЙ ДОКУМЕНТАЦИИ ГЕНЕРАЛЬНЫХ	
	ПЛАНОВ ПРЕДПРИЯТИЙ, СООРУЖЕНИЙ И ЖИЛИЩНО-ГРАЖДАНСКИХ	
	ОБЪЕКТОВ	
СП 42.13330.2016	ГРАДОСТРОИТЕЛЬСТВО. ПЛАНИРОВКА И ЗАСТРОЙКА ГОРОДСКИХ И	
	СЕЛЬСКИХ ПОСЕЛЕНИЙ	
СП РК 2.01-101-2013	ЗАЩИТА СТРОИТЕЛЬНЫХ КОНСТРУКЦИЙ ОТ КОРРОЗИИ	

ПРОЕКТ ВЫПОЛНЕН С СОБЛЮДЕНИЕМ ДЕЙСТВУЮЩИХ НОРМ И ПРАВИЛ, СООТВЕТСТВУЕТ НОРМАМ И ПРАВИЛАМ ВЗРЫВО- И ПОЖАРОБЕЗОПАСНОСТИ И ОБЕСПЕЧИВАЕТ БЕЗОПАСНУЮ ЭКСПЛУАТАЦИЮ ЗАПРОЕКТИРОВАННЫХ ОБЪЕКТОВ.

ГЛАВНЫЙ ИНЖЕНЕР ПРОЕКТА _____ КАДЫРОВ Д.

СОГЛАСОВАНО:

ВЗАМ. ИНВ. N

ПОДПИСЬ И ДАТА

ИНВ. N ПОДЛ.

ОБЩИЕ УКАЗАНИЯ.

1 ИСХОДНЫЕ ДАННЫЕ:

РАЗДЕЛ ПРОЕКТА "ГЕНЕРАЛЬНЫЙ ПЛАН" РАЗРАБОТАН НА ОСНОВАНИИ ТЕХНИЧЕСКОГО ЗАДАНИЯ, ВЫДАННОГО ЗАКАЗЧИКОМ И ИНЖЕНЕРНО-ГЕОЛОГИЧЕСКИХ МАТЕРИАЛОВ. ПРОЕКТ ВЫПОЛНЕН В СООТВЕТСТВИИ С ТРЕБОВАНИЯМИ ДЕЙСТВУЮЩИХ НОРМАТИВНО-ТЕХНИЧЕСКИХ ДОКУМЕНТОВ РЕСПУБЛИКИ КАЗАХСТАН, ОБЕСПЕЧИВАЮЩИХ БЕЗОПАСНУЮ ЭКСПЛУАТАЦИЮ ЗАПРОЕКТИРОВАННЫХ ОБЪЕКТОВ.

2 ХАРАКТЕРИСТИКА РАЙОНА СТРОИТЕЛЬСТВА:

ПРОЕКТИРУЕМАЯ ПЛОЩАДКА ВХОДИТ В СОСТАВ АТЫРАУСКОЙ ОБЛАСТИ РЕСПУБЛИКИ КАЗАХСТАН. РАСПОЛОЖЕНА В В СЕЛЕ МИЯЛЫ КЫЗЫЛКОГИНСКОГО РАЙОНА.

КЛИМАТ РАЙОНА ОТЛИЧАЕТСЯ РЕЗКОЙ КОНТИНЕНТАЛЬНОСТЬЮ, АРИДНОСТЬЮ.
ДЛЯ РАЙОНА ХАРАКТЕНЫМ ЯВЛЯЕТСЯ ИЗОБИЛИЕ ТЕПЛА И ПЕРЕОБЛАДАНИЕ ЯСНОЙ СУХОЙ ПОГОДЫ.
РАЙОН ТЕРРИТОРИИ ПО СРЕДНЕМЕСЯЧНОЙ ТЕМПЕРАТУРЕ ВОЗДУХА В ЯНВАРЕ – МИНУС 10°С,
В ИЮЛЕ – ПЛЮС 32°С

НОРМАТИВНАЯ ГЛУБИНА ПРОМЕРЗАНИЯ ГРУНТОВ РАССЧИТАНА В СООТВЕТСТВИИ С ТРЕБОВАНИЯМИ СНиП 2.02.01-83*, ПУНКТ 2.27 И СОСТАВЛЯЕТ 1.22 М.

3 ПЛАНИРОВОЧНЫЕ РЕШЕНИЯ:

ВЕРТИКАЛЬНАЯ ПЛАНИРОВКА ТЕРРИТОРИИ РЕШЕНА МЕТОДОМ ПРОЕКТНЫХ ОТМЕТОК С УЧЕТОМ СУЩЕСТВУЮЩЕГО РЕЛЬЕФА, ОТВОДА ПОВЕРХНОСТНЫХ ВОД. ВОДООТВОД С ТЕРРИТОРИИ РЕШЕН НА СВОБОДНЫЕ УЧАСТКИ И ГАЗОНЫ. ОЗЕЛЕНЕНИЕ УЧАСТКА ПРОИЗВОДИТСЯ ПОСАДКОЙ ДЕРЕВЬЕВ, ГАЗОНОВ И КУСТАРНИКОВ. ПРОЦЕНТ ОЗЕЛЕНЕНИЯ УЧАСТКА ПРИНЯТ СОГЛАСНО ДЕЙСТВУЮЩИХ НОРМ. ПРОЕКТОМ ПРЕДУСМОТРЕНЫ ЭЛЕМЕНТЫ БЛАГОУСТРОЙСТВА, МАЛЫЕ АРХИТЕКТУРНЫЕ ФОРМЫ И Т.Д., ДОРОГИ БРУСЧАТКА.

ПОЛИВ ЗЕЛЕНЫХ НАСАЖДЕНИЙ ПРЕДУСМАТРИВАЕТСЯ ОТ ПОЛИВОЧНОГО ВОДОПРОВОДА

ИЗМ.	КОЛ.УЧ.	ЛИСТ	N°ДОК.	ПОДПИСЬ	ДАТА
РАЗРАБОТАЛ		МАЛИК Ж.			
ПРОВЕРИЛ		ТУЛЕГЕНОВ А.			
ГИП		КАДЫРОВ Д.			

ГП

РАЗРАБОТКА ПРОЕКТНО-СМЕТНОЙ ДОКУМЕНТАЦИИ НА СТРОИТЕЛЬСТВО ЦЕНТРАЛЬНОГО ПАРКА ОТДЫХА В СЕЛЕ МИЯЛЫ КЫЗЫЛКОГИНСКОГО РАЙОНА

ГЕНЕРАЛЬНЫЙ ПЛАН

СТАДИЯ	ЛИСТ	ЛИСТОВ
РП	1	10

ОБЩИЕ ДАННЫЕ

ТОО SALA ГСЛ №17010994

ФОРМАТ А3 (420x297мм)

РАЗБИВОЧНЫЙ ПЛАН

МАСШТАБ 1:1000

5420290

705810

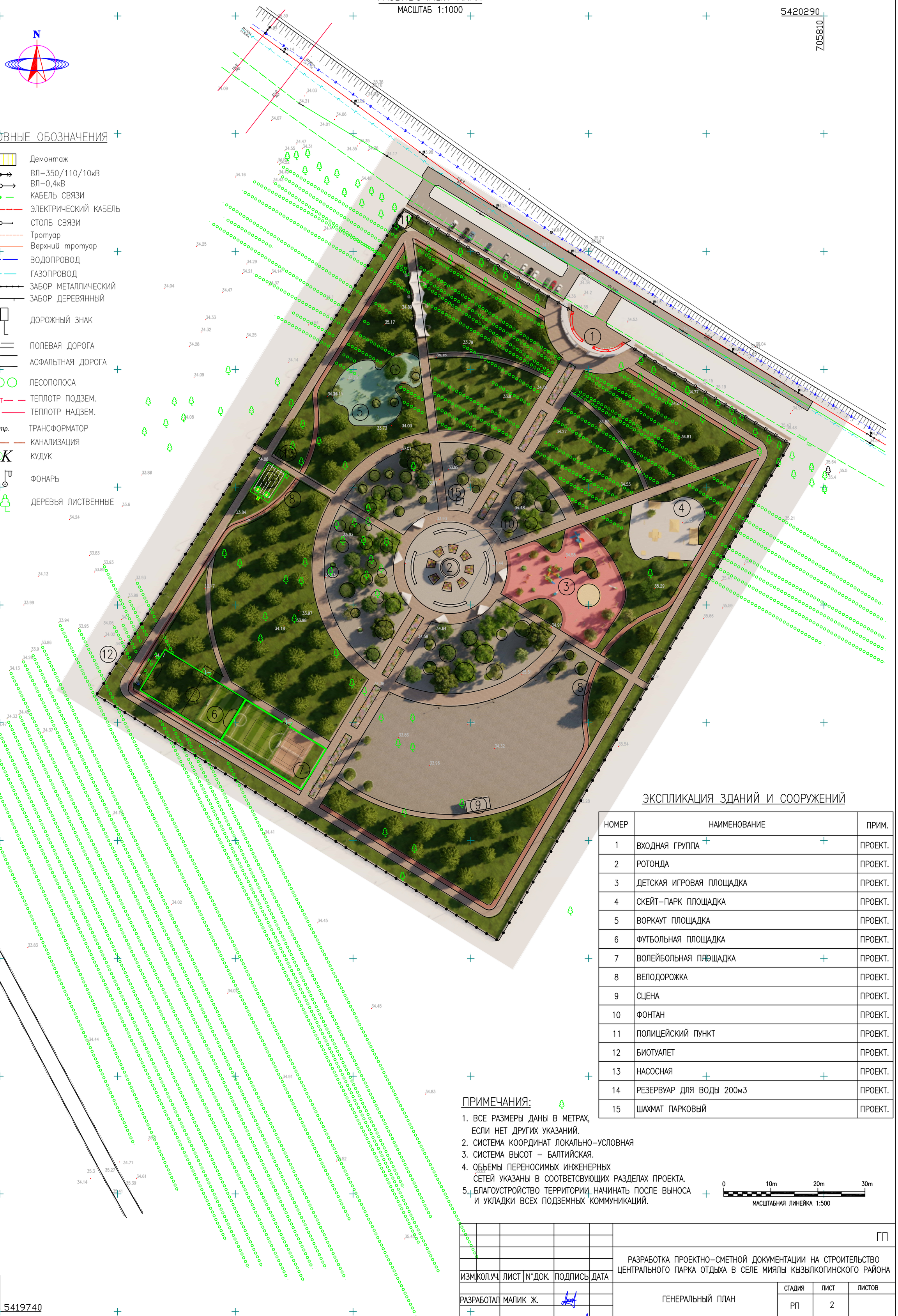

УСЛОВНЫЕ ОБОЗНАЧЕНИЯ

- Демонтаж
- ВЛ–350/110/10кВ
- ВЛ–0,4кВ
- КАБЕЛЬ СВЯЗИ
- ЭЛЕКТРИЧЕСКИЙ КАБЕЛЬ
- СТОЛБ СВЯЗИ
- Тротуар
- Верхний тротуар
- ВОДОПРОВОД
- ГАЗОПРОВОД
- ЗАБОР МЕТАЛЛИЧЕСКИЙ
- ЗАБОР ДЕРЕВЯННЫЙ
- ДОРОЖНЫЙ ЗНАК
- ПОЛЕВАЯ ДОРОГА
- АСФАЛЬТНАЯ ДОРОГА
- ЛЕСОПОЛОСА
- ТЕПЛОТР ПОДЗЕМ.
- ТЕПЛОТР НАДЗЕМ.
- ТРАНСФОРМАТОР
- КАНАЛИЗАЦИЯ
- КУДУК
- ФОНАРЬ
- ДЕРЕВЬЯ ЛИСТВЕННЫЕ

ЭКСПЛИКАЦИЯ ЗДАНИЙ И СООРУЖЕНИЙ

НОМЕР	НАИМЕНОВАНИЕ	ПРИМ.
1	ВХОДНАЯ ГРУППА	ПРОЕКТ.
2	РОТОНДА	ПРОЕКТ.
3	ДЕТСКАЯ ИГРОВАЯ ПЛОЩАДКА	ПРОЕКТ.
4	СКЕЙТ–ПАРК ПЛОЩАДКА	ПРОЕКТ.
5	ВОРКАУТ ПЛОЩАДКА	ПРОЕКТ.
6	ФУТБОЛЬНАЯ ПЛОЩАДКА	ПРОЕКТ.
7	ВОЛЕЙБОЛЬНАЯ ПЛОЩАДКА	ПРОЕКТ.
8	ВЕЛОДОРОЖКА	ПРОЕКТ.
9	СЦЕНА	ПРОЕКТ.
10	ФОНТАН	ПРОЕКТ.
11	ПОЛИЦЕЙСКИЙ ПУНКТ	ПРОЕКТ.
12	БИОТУАЛЕТ	ПРОЕКТ.
13	НАСОСНАЯ	ПРОЕКТ.
14	РЕЗЕРВУАР ДЛЯ ВОДЫ 200м3	ПРОЕКТ.
15	ШАХМАТ ПАРКОВЫЙ	ПРОЕКТ.

ПРИМЕЧАНИЯ:

1. ВСЕ РАЗМЕРЫ ДАНЫ В МЕТРАХ, ЕСЛИ НЕТ ДРУГИХ УКАЗАНИЙ.
2. СИСТЕМА КООРДИНАТ ЛОКАЛЬНО–УСЛОВНАЯ
3. СИСТЕМА ВЫСОТ – БАЛТИЙСКАЯ.
4. ОБЬЕМЫ ПЕРЕНОСИМЫХ ИНЖЕНЕРНЫХ СЕТЕЙ УКАЗАНЫ В СООТВЕТСВУЮЩИХ РАЗДЕЛАХ ПРОЕКТА.
5. БЛАГОУСТРОЙСТВО ТЕРРИТОРИИ НАЧИНАТЬ ПОСЛЕ ВЫНОСА И УКЛАДКИ ВСЕХ ПОДЗЕМНЫХ КОММУНИКАЦИЙ.

0 10m 20m 30m

МАСШТАБНАЯ ЛИНЕЙКА 1:500

705460

5419740

СОГЛАСОВАНО:

ИНВ. N ПОДЛ. | ПОДПИСЬ И ДАТА | ВЗАМ. ИНВ. N

ИЗМ.	КОЛ.УЧ.	ЛИСТ	N*ДОК.	ПОДПИСЬ	ДАТА
РАЗРАБОТАЛ		МАЛИК Ж.			
ПРОВЕРИЛ		ТУЛЕГЕНОВ А.			
ГИП		КАДЫРОВ Д.			

ГП

РАЗРАБОТКА ПРОЕКТНО–СМЕТНОЙ ДОКУМЕНТАЦИИ НА СТРОИТЕЛЬСТВО ЦЕНТРАЛЬНОГО ПАРКА ОТДЫХА В СЕЛЕ МИЯЛЫ КЫЗЫЛКОГИНСКОГО РАЙОНА

ГЕНЕРАЛЬНЫЙ ПЛАН

СТАДИЯ	ЛИСТ	ЛИСТОВ
РП	2	

РАЗБИВОЧНЫЙ ПЛАН М1:1000

ТОО SALA ГСЛ №17010994

ФОРМАТ А2 (594x420мм)

ПЛАН БЛАГОУСТРОЙСТВА И ОЗЕЛЕНЕНИЯ

МАСШТАБ 1:1000

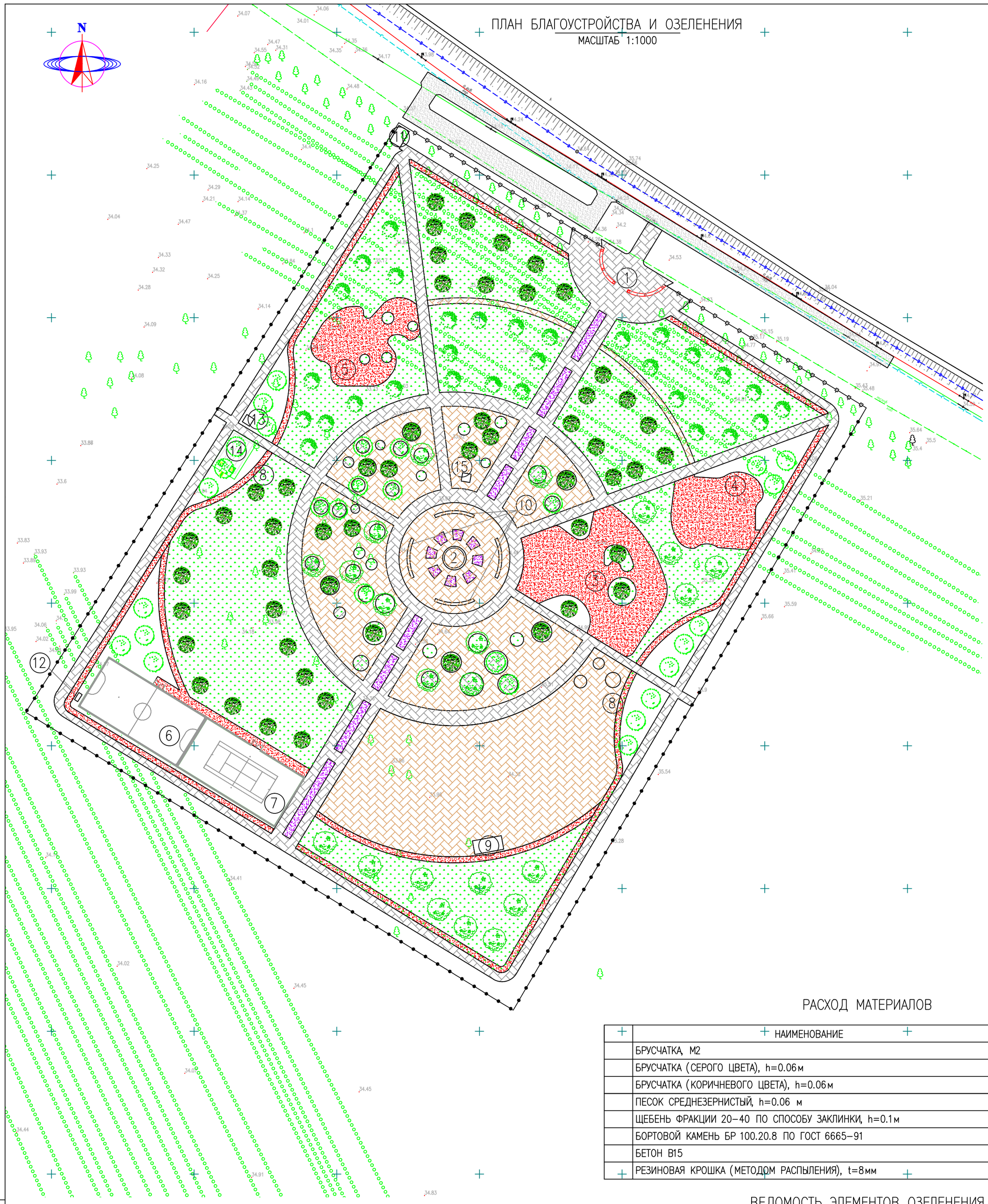

КОНСТРУКЦИЯ УКЛАДКИ БРУСЧАТКИ

МАСШТАБ 1:20

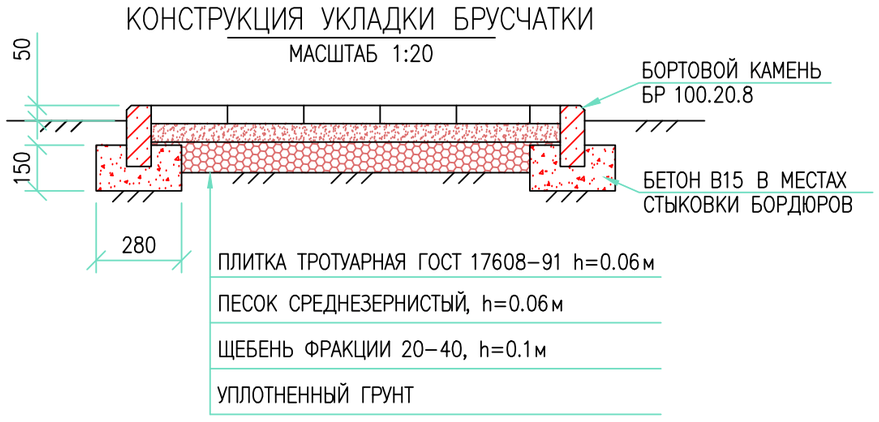

УСЛОВНЫЕ ОБОЗНАЧЕНИЯ:

- БРУСЧАТКА
- ДЕРЕВЬЯ
- ГАЗОН
- ВОРОТА С КАЛИТКОЙ
- ОГРАЖДЕНИЕ ТЕРРИТОРИЙ

РАСХОД МАТЕРИАЛОВ

НАИМЕНОВАНИЕ	ЕД. ИЗМ.	КОЛ-ВО	ПРИМ.
БРУСЧАТКА, М2			14596
БРУСЧАТКА (СЕРОГО ЦВЕТА), h=0.06м	М2	9200	
БРУСЧАТКА (КОРИЧНЕВОГО ЦВЕТА), h=0.06м	М2	5396	
ПЕСОК СРЕДНЕЗЕРНИСТЫЙ, h=0.06 м	М3	759.632	
ЩЕБЕНЬ ФРАКЦИИ 20-40 ПО СПОСОБУ ЗАКЛИНКИ, h=0.1м	М3	14596	
БОРТОВОЙ КАМЕНЬ БР 100.20.8 ПО ГОСТ 6665-91	ШТ.	7538	
БЕТОН В15	М3	293.98	
РЕЗИНОВАЯ КРОШКА (МЕТОДОМ РАСПЫЛЕНИЯ), t=8мм	М2	3708	

ВЕДОМОСТЬ ЭЛЕМЕНТОВ ОЗЕЛЕНЕНИЯ

ПОЗ	ОБОЗНАЧЕНИЕ	НАИМЕНОВАНИЕ ПОРОДЫ ИЛИ ВИДА НАСАЖДЕНИЯ	ВОЗРАСТ, ЛЕТ	КОЛ.	ПРИМЕЧАНИЕ
1		КАРАГАЧ	ШТ.	29	САЖЕНЕЦ
2		ТУЯ	ШТ.	53	САЖЕНЕЦ
3		ЕЛЬ	ШТ.	22	САЖЕНЕЦ
4		СОСНА	ШТ.	30	САЖЕНЕЦ
5		ГАЗОН	М2	6304	РУЛОННЫЙ
6		ЦВЕТНИК	М2	524	
7		ДЕМОНТАЖ ЛЕСОПОЛОСЫ	П. М.	200	

0 10m 20m 30m

МАСШТАБНАЯ ЛИНЕЙКА 1:500

СОГЛАСОВАНО:

ВЗАМ. ИНВ. N | ПОДПИСЬ И ДАТА | ИНВ. N ПОДЛ.

ИЗМ.	КОЛ.УЧ.	ЛИСТ	N°ДОК.	ПОДПИСЬ	ДАТА
РАЗРАБОТАЛ		МАЛИК Ж.			
ПРОВЕРИЛ		ТУЛЕГЕНОВ А.			
ГИП		КАДЫРОВ Д.			

ГП

РАЗРАБОТКА ПРОЕКТНО-СМЕТНОЙ ДОКУМЕНТАЦИИ НА СТРОИТЕЛЬСТВО ЦЕНТРАЛЬНОГО ПАРКА ОТДЫХА В СЕЛЕ МИЯЛЫ КЫЗЫЛКОГИНСКОГО РАЙОНА

ГЕНЕРАЛЬНЫЙ ПЛАН

СТАДИЯ	ЛИСТ	ЛИСТОВ
РП	3	

ПЛАН БЛАГОУСТРОЙСТВА И ОЗЕЛЕНЕНИЯ М1:1000

ТОО SALA ГСЛ №17010994

ФОРМАТ А2 (594x420мм)

ПЛАН РАСПОЛОЖЕНИЯ МАЛЫХ АРХИТЕКТУРНЫХ ФОРМ.

МАСШТАБ 1:1000

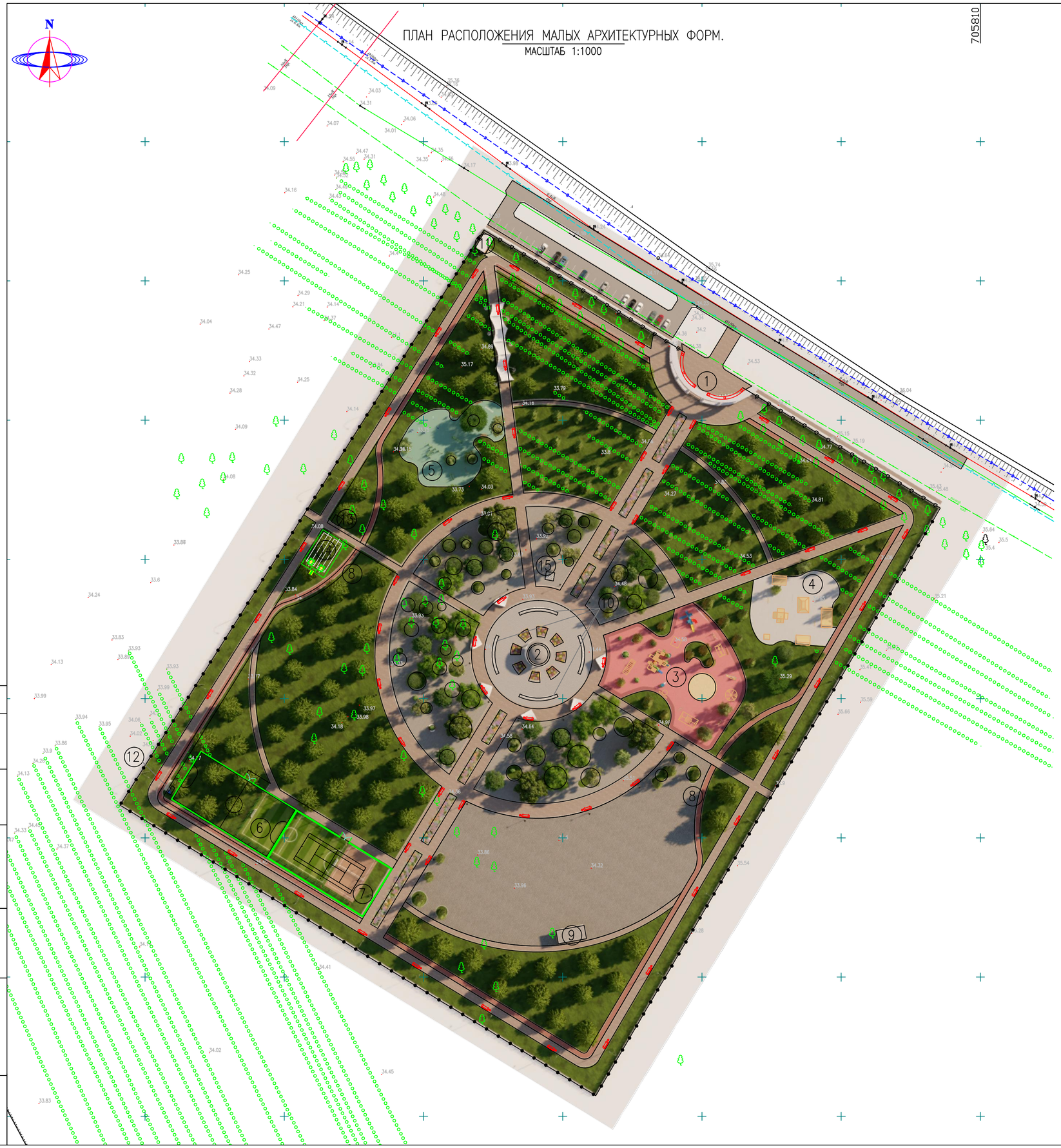

Ведомость малых архитектурных форм

Поз	Обозначение	Код	Наименование	Кол.	Примечание
1			Детская игровая площадка		
1.1		8601-0302-0306	Скамья антивандальная	30	
1.2		8601-0303-0207	Урна	30	
1.3		8601-0106-0307	Песочница "Аквариум"	1	
1.4		8601-0113-0106	Детский игровой комплекс	1	
		8601-0113-0103		1	
1.5		8601-0104-0210	Качели "Кораблик"	1	
1.6		8601-0104-0208	Качели двойные	1	
1.7		8601-0104-0111	Качели-балансир	1	
1.8		8601-0203-0106	Рукоход	1	
1.9		8601-0101-0106	Карусель	1	
1.10		8601-0209-0101	Стойка баскетбольная с щитом и кольцом	1	
2			Фонтан	1	
3			Ротонда	1	ø 8м
4			Навес (со скамейкой)	3	
5			Навес	1	115 м2
6			Скейт-парк площадка	1	в комплекте с различными элементами
7			Сцена	1	10м х 4м
8			Воркаут площадка	1	в комплекте с различными элементами
9			Входная группа	1	
10			Полицейский пункт	1	6м х 3м
11			Биотуалет	3	
12			Шахмат парковый	1	

СОГЛАСОВАНО:

ИНВ. N ПОДЛ. | ПОДПИСЬ И ДАТА | ВЗАМ. ИНВ. N

ИЗМ.	КОЛ.УЧ.	ЛИСТ	N*ДОК.	ПОДПИСЬ	ДАТА
РАЗРАБОТАЛ		МАЛИК Ж.			
ПРОВЕРИЛ		ТУЛЕГЕНОВ А.			
ГИП		КАДЫРОВ Д.			

ГП

РАЗРАБОТКА ПРОЕКТНО-СМЕТНОЙ ДОКУМЕНТАЦИИ НА СТРОИТЕЛЬСТВО ЦЕНТРАЛЬНОГО ПАРКА ОТДЫХА В СЕЛЕ МИЯЛЫ КЫЗЫЛКОГИНСКОГО РАЙОНА

ГЕНЕРАЛЬНЫЙ ПЛАН

СТАДИЯ	ЛИСТ	ЛИСТОВ
РП	4	

ПЛАН РАСПОЛОЖЕНИЯ МАЛЫХ АРХИТЕКТУРНЫХ ФОРМ. ВЕДОМОСТЬ МАЛЫХ АРХИТЕКТУРНЫХ ФОРМ

ТОО SALA ГСЛ №17010994

ФОРМАТ А2 (594х420мм)

ПЛАН ОГРАЖДЕНИЯ

МАСШТАБ 1:1000

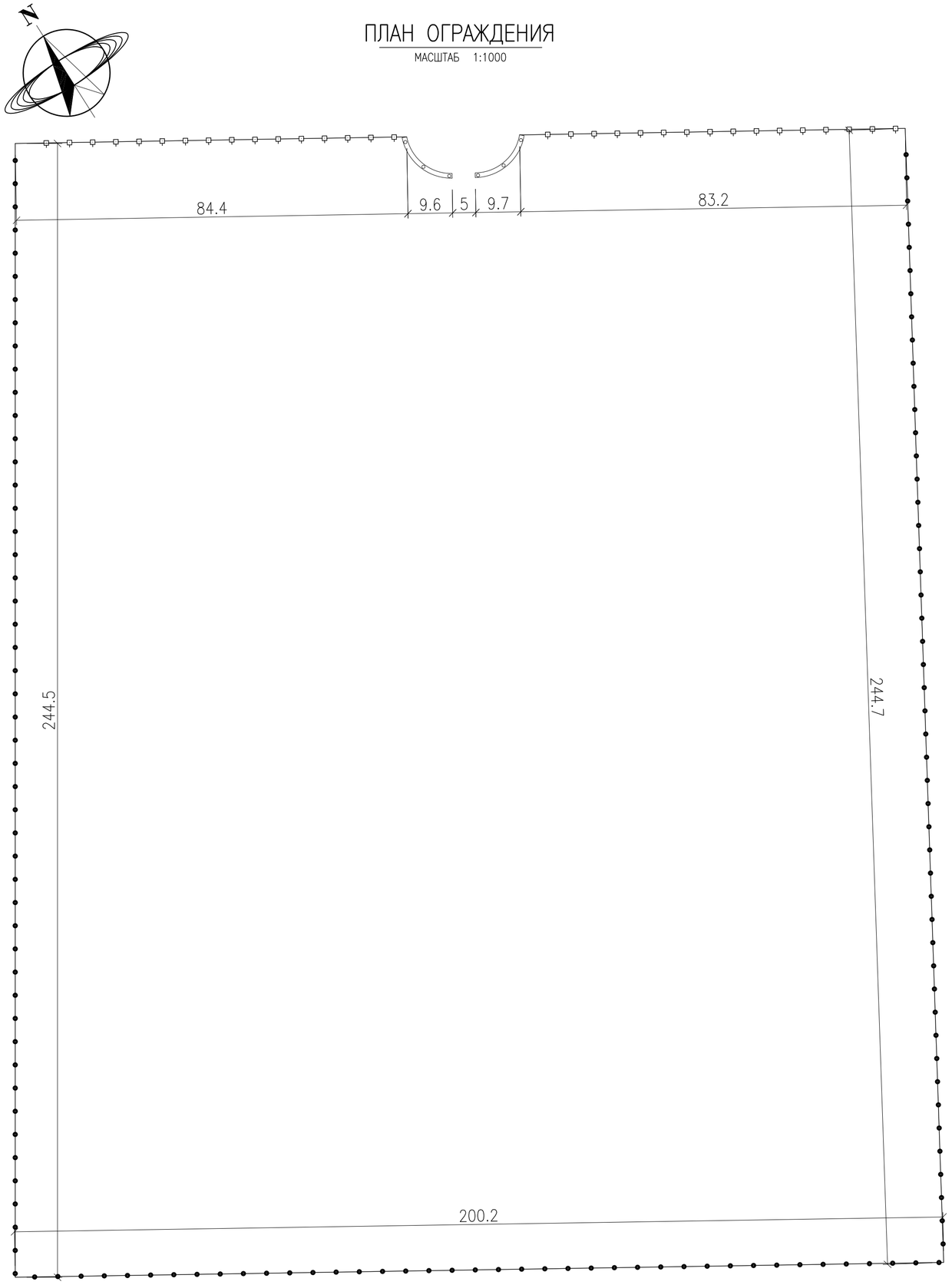

УСЛОВНЫЕ ОБОЗНАЧЕНИЯ:

- ВОРОТА С КАЛИТКОЙ
- ОГРАЖДЕНИЕ ТИП–1 (ОБЩАЯ – 168 М)
- ОГРАЖДЕНИЕ ТИП–2 (ОБЩАЯ – 689М)

ПРИМЕЧАНИЯ:

1. ВСЕ РАЗМЕРЫ ДАНЫ В МЕТРАХ, ЕСЛИ НЕТ ДРУГИХ УКАЗАНИЙ.
2. ОГРАЖДЕНИЯ ПРИНЯТЫ 2–Х ТИПОВ: МЕТАЛЛИЧЕСКИЕ ПО КИРПИЧНЫМ СТОЛБИКАМ И ИЗ СЕТКИ "РАБИЦА" С ЯЧЕЙКОЙ 50Х50 МЕЖДУ МЕТАЛЛИЧЕСКИХ СТОЕК.
3. ПОД Ж/Б ПОДОШВЫ ФУНДАМЕНТА УКЛАДЫВАЕТСЯ ЩЕБЕНОЧНАЯ ПОДГОТОВКА, ТОЛЩИНОЙ 100ММ С ПРОПИТКОЙ БИТУМОМ ДО ПОЛНОГО НАСЫЩЕНИЯ. БОКОВЫЕ ПОВЕРХНОСТИ Ж/Б ФУНДАМЕНТОВ ПОДВЕРГАЮТСЯ ГИДРОИЗОЛЯЦИИ БИТУМНОЙ МАСТИКОЙ ЗА 2 РАЗА.

СОГЛАСОВАНО:

ВЗАМ. ИНВ. N | ПОДПИСЬ И ДАТА | ИНВ. N ПОДЛ.

ИЗМ.	КОЛ.УЧ.	ЛИСТ	N°ДОК.	ПОДПИСЬ	ДАТА	ГП		
						РАЗРАБОТКА ПРОЕКТНО–СМЕТНОЙ ДОКУМЕНТАЦИИ НА СТРОИТЕЛЬСТВО ЦЕНТРАЛЬНОГО ПАРКА ОТДЫХА В СЕЛЕ МИЯЛЫ КЫЗЫЛКОГИНСКОГО РАЙОНА		
РАЗРАБОТАЛ		АЙТБАЕВ Е.				ГЕНЕРАЛЬНЫЙ ПЛАН	СТАДИЯ	ЛИСТ	ЛИСТОВ
							РП	5	
ПРОВЕРИЛ		ТУЛЕГЕНОВ А.				ПЛАН ОГРАЖДЕНИЯ	ТОО SALA ГСЛ №17010994		
ГИП		КАДЫРОВ Д.							

ФОРМАТ А3 (420х297мм)

РАЗВЕРТКА ОГРАЖДЕНИЯ ТИП-1
МАСШТАБ 1:20

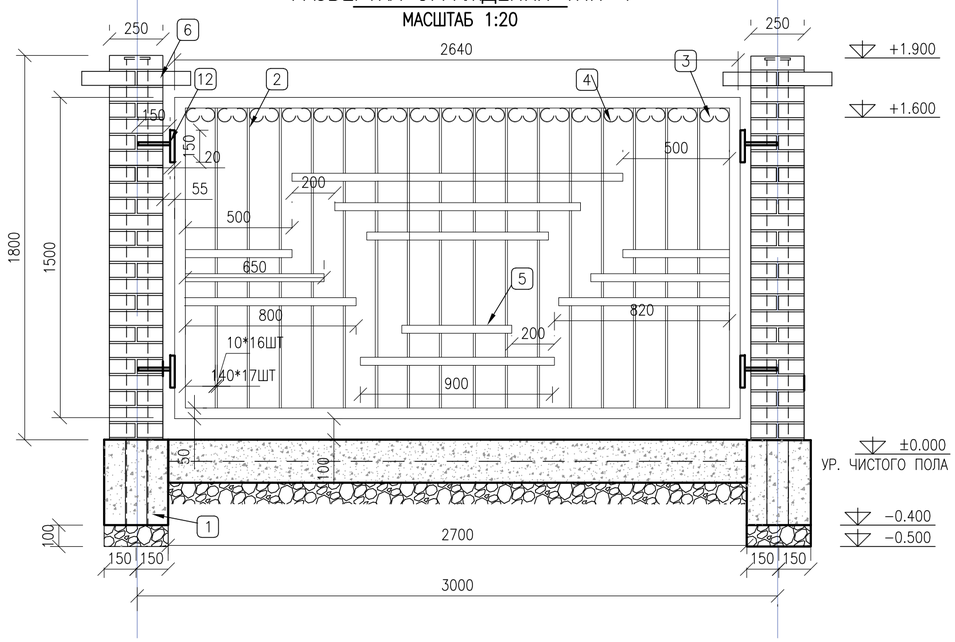

ВЪЕЗДНЫЕ ВОРОТА
МАСШТАБ 1:20

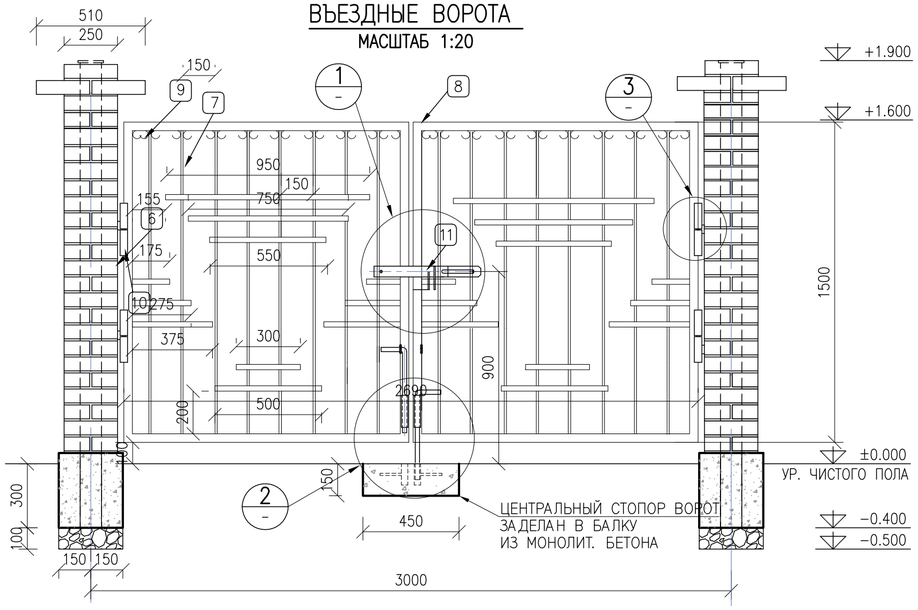

DETAIL
ДЕТАЛЬ 1
SCALE 1:5

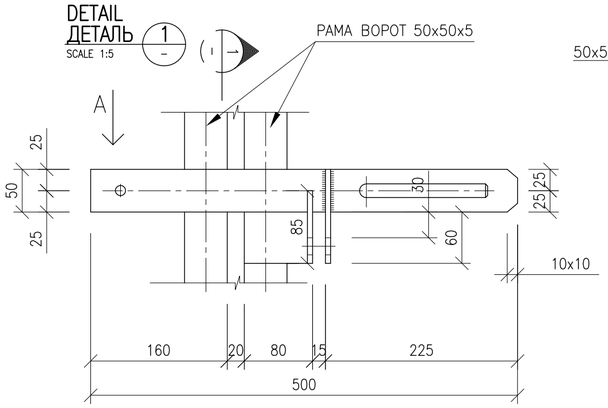

SECTION
РАЗРЕЗ 1
SCALE 1:5

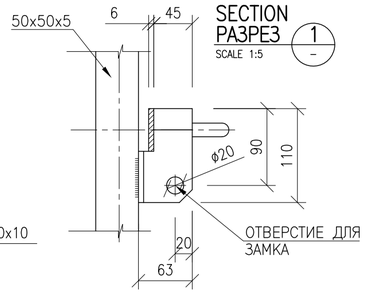

DETAIL
ДЕТАЛЬ 3
SCALE 1:5

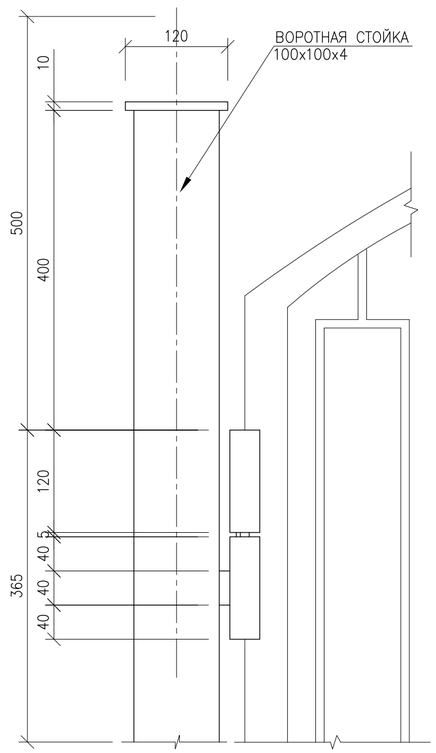

VIEW
ВИД A
SCALE 1:5

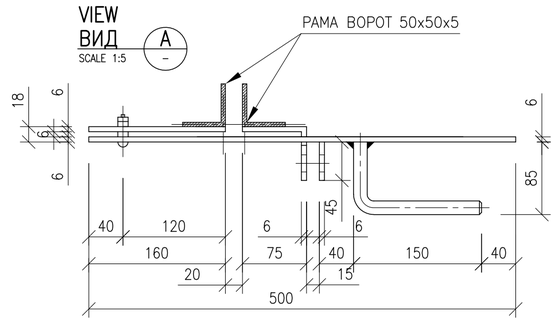

DETAIL
ДЕТАЛЬ 2
SCALE 1:10

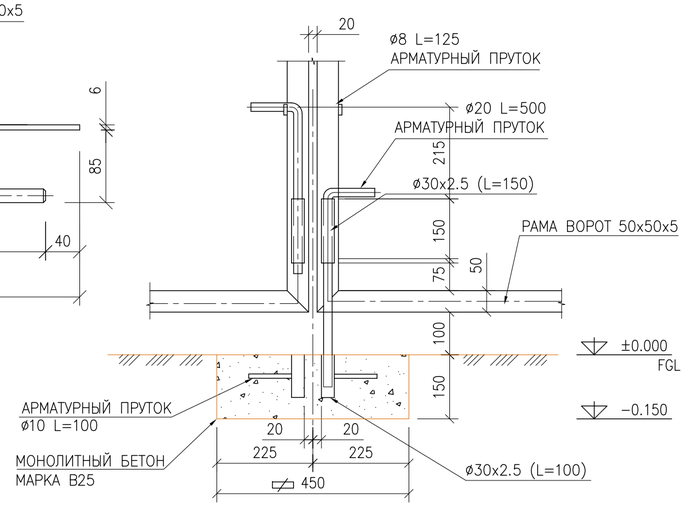

СПЕЦИФИКАЦИЯ

ОБОЗНАЧЕНИЕ	ПОЗ.	НАИМЕНОВАНИЕ	ед.изм.	кол-во	масса ед.,кг		приме-чание
					ед.изм.	общая	
		ОТСЕК ОГРАЖДЕНИЯ ТИП-1	ПМ	168			
ГОСТ 7473-94	1.	БЕТОН B25(300*300*400)	М3	0,04			1ФУНДАМ ОБЩ-56
ГОСТ 8267-93		ЩЕБЕНЬ ФРАКЦИЙ 20-40 ТОЛЩ 100ММ	М3	0,165			1ПРОЛЕТ ОБЩ-56
ГОСТ 5781-82	2.	АРМАТУРА ПО ВЕРТИКАЛИ Д.10 AI	ПМ	1243	0,617	767	
ГОСТ 8509-93	3.	РАМА ИЗ УГОЛКОВ L50*50	ПМ	230.3	3,05	703	
ГОСТ 5781-82	4.	ДЕКОРАТИВНЫЙ ЭЛЕМЕНТ ИЗ АРМАТУРЫ Д.10 AI	ПМ	283	0,617	175	
ГОСТ 103-76*	5.	СТАЛЬ ПОЛОСОВАЯ ПРОКАТНАЯ ШИР.30ММ	ПМ	500	0,94	470	
ГОСТ379-95	6.	КИРПИЧНЫЙ СТОЛБИК 250*250*1800ММ	М3	0,113			1СТОЛБИК ОБЩ-56
ГОСТ 8639-82		СТОЙКА □100x100x4ММ L=2300ММ	ШТ	56	25.58	1433	
ГОСТ 7473-94	7.	ФУНДАМЕНТ ЛЕНТОЧНЫЙ-300X200(h), БЕТОН B25	М3	0,162			1ПРОЛЕТ ОБЩ-56
		ВОРОТА	2				
ГОСТ 5781-82	7	АРМАТУРА ПО ВЕРТИКАЛИ Д.10 AI	ПМ	23	0,617	14,19	
ГОСТ 8509-93	8	РАМА ИЗ УГОЛКОВ L50*50	ПМ	11	3,05	33,55	
ГОСТ 5781-82	9	ДЕКОРАТИВНЫЙ ЭЛЕМЕНТ ИЗ АРМАТУРЫ Д.10 AI	ПМ	2.24	0,617	1.38	
СЕРИЯ 3.017-3	10	НАВЕСЫ ВОРОТНЫЕ	ШТ	4	1,00	4,00	
СЕРИЯ 3.017-3	11	РУЧКИ С ЗАСЛОНАМИ	ШТ	1	0,50	0,50	
ГОСТ 8509-93	12	ЗАКЛАДНЫЕ ДЕТАЛИ(УГОЛОК 50*50, ШТЫРЬ АРМАТУРА Д.20)	ШТ	4	0,83	3,31	1ОТСЕК

СОГЛАСОВАНО:

ВЗАМ. ИНВ. N | ПОДПИСЬ И ДАТА | ИНВ. N ПОДЛ.

ИЗМ.	КОЛ.УЧ.	ЛИСТ	N°ДОК.	ПОДПИСЬ	ДАТА
РАЗРАБОТАЛ		МАЛИК Ж.			
ПРОВЕРИЛ		ТУЛЕГЕНОВ А.			
ГИП		КАДЫРОВ Д.			

ГП

РАЗРАБОТКА ПРОЕКТНО-СМЕТНОЙ ДОКУМЕНТАЦИИ НА СТРОИТЕЛЬСТВО ЦЕНТРАЛЬНОГО ПАРКА ОТДЫХА В СЕЛЕ МИЯЛЫ КЫЗЫЛКОГИНСКОГО РАЙОНА

ГЕНЕРАЛЬНЫЙ ПЛАН

КОНСТРУКЦИЯ ОГРАЖДЕНИЯ ТИП-1. СПЕЦИФИКАЦИЯ

СТАДИЯ	ЛИСТ	ЛИСТОВ
РП	6	

ТОО SALA
ГСЛ №17010994

ФОРМАТ А2 (597x420мм)

ФРАГМЕНТ ОГРАЖДЕНИЯ ТИП-2

МАСШТАБ 1:20

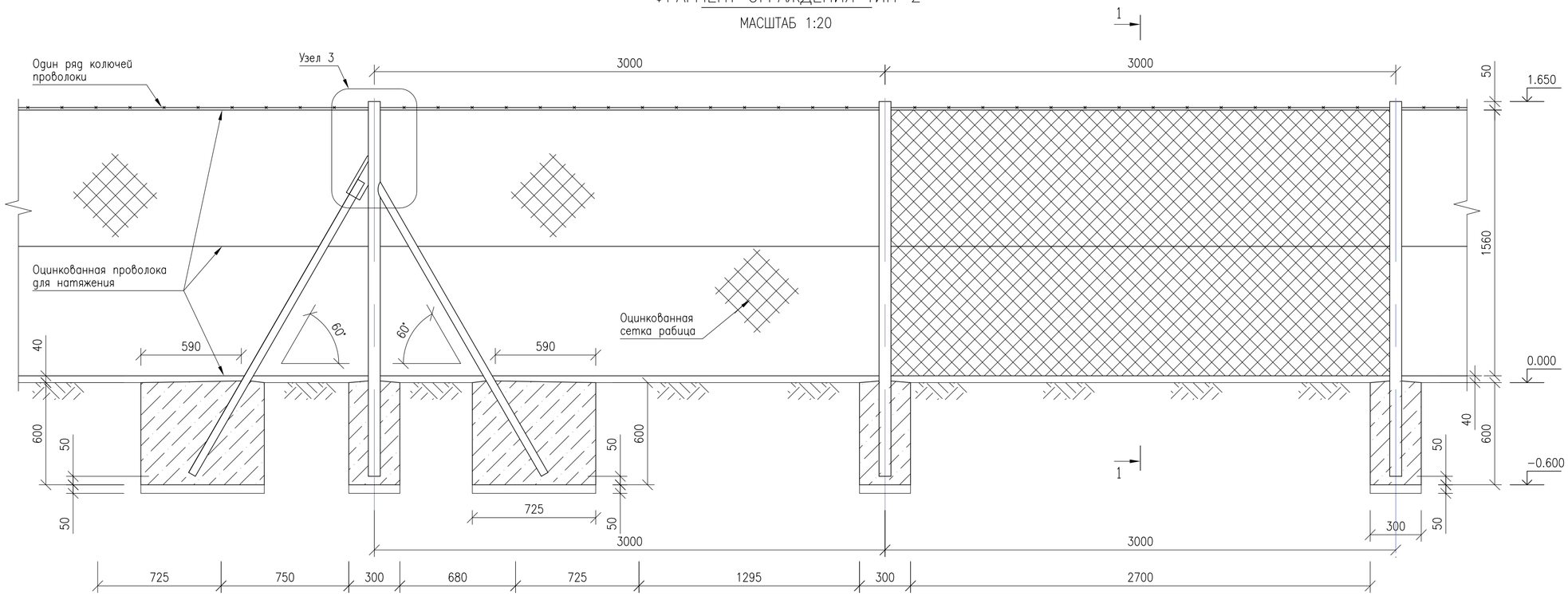

РАЗРЕЗ 1-1

МАСШТАБ 1:20

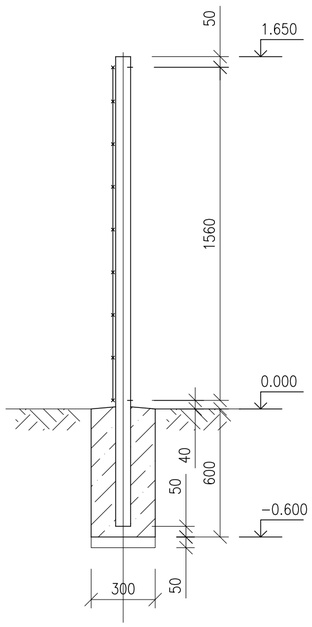

УЗЕЛ 3

МАСШТАБ 1:5

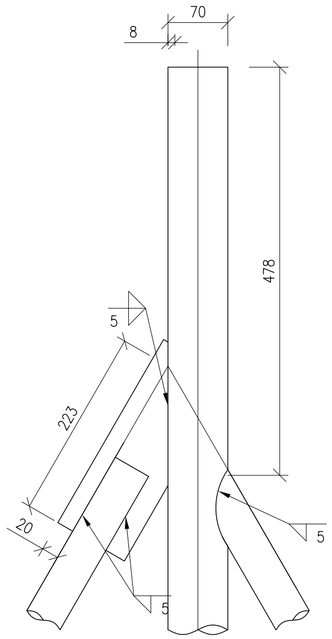

СПЕЦИФИКАЦИЯ

ПОЗ.	ОБОЗНАЧЕНИЕ	НАИМЕНОВАНИЕ	ед.изм.	кол-во	масса ед.,кг		приме-чание
					ед.изм.	общая	
		ОТСЕК ОГРАЖДЕНИЯ ТИП-2	ПМ	689			
1	ГОСТ 10704-91	СТОЙКА РЯДОВАЯ ø70Х4, L=2200ММ	ШТ	222	10.912	2422.5	
2	ГОСТ 10704-91	СТОЙКА С РАСКОСАМИ ø70Х4, L=2200ММ	ШТ	8	10.912	87.3	ШАГ 30М
3	ГОСТ 10704-91	РАСКОС ø57Х3.5, L=1980ММ	ШТ	16	9,147	146.35	
4	ГОСТ 19903-74	ПЛАСТИНА ДЛЯ РАСКОСА -8Х250Х90	ШТ	16	1.4	22.4	
5	ГОСТ 5336-80	ОЦИНКОВАННАЯ СЕТКА "РАБИЦА" С ЯЧЕЙКОЙ 50Х50, ø3ММ	М2	1035			
6		ПРОВОЛОКА ДЛЯ НАТЯЖЕНИЯ, КАТАНКА ø4ММ (ОЦИНКОВАННАЯ)	ПМ	2070		621	
7		КОЛЮЧАЯ ПРОВОЛОКА	ПМ	700			
8	ГОСТ 10704-91	ПЛАНКА ДЛЯ НАТЯЖЕНИЯ СЕТКИ ø23Х3	ПМ	345		498.17	
9	ГОСТ 7473-94	БЕТОН В25 (300*300*600)	М3	14.6			
	ГОСТ 8267-93	ЩЕБЕНЬ ФРАКЦИЙ 20-40 ТОЛЩ 100ММ	М3	2.0			

СОГЛАСОВАНО:

ВЗАМ. ИНВ. N

ПОДПИСЬ И ДАТА

ИНВ. N ПОДЛ.

ИЗМ.	КОЛ.УЧ.	ЛИСТ	N*ДОК.	ПОДПИСЬ	ДАТА
РАЗРАБОТАЛ		МАЛИК Ж.			
ПРОВЕРИЛ		ТУЛЕГЕНОВ А.			
ГИП		КАДЫРОВ Д.			

ГП

РАЗРАБОТКА ПРОЕКТНО-СМЕТНОЙ ДОКУМЕНТАЦИИ НА СТРОИТЕЛЬСТВО ЦЕНТРАЛЬНОГО ПАРКА ОТДЫХА В СЕЛЕ МИЯЛЫ КЫЗЫЛКОГИНСКОГО РАЙОНА

ГЕНЕРАЛЬНЫЙ ПЛАН

СТАДИЯ	ЛИСТ	ЛИСТОВ
РП	7	

КОНСТРУКЦИЯ ОГРАЖДЕНИЯ ТИП-2. СПЕЦИФИКАЦИЯ

ТОО SALA ГСЛ №17010994

ФОРМАТ А2 (597х420мм)

ФАСАД 1–16
МАСШТАБ 1:100

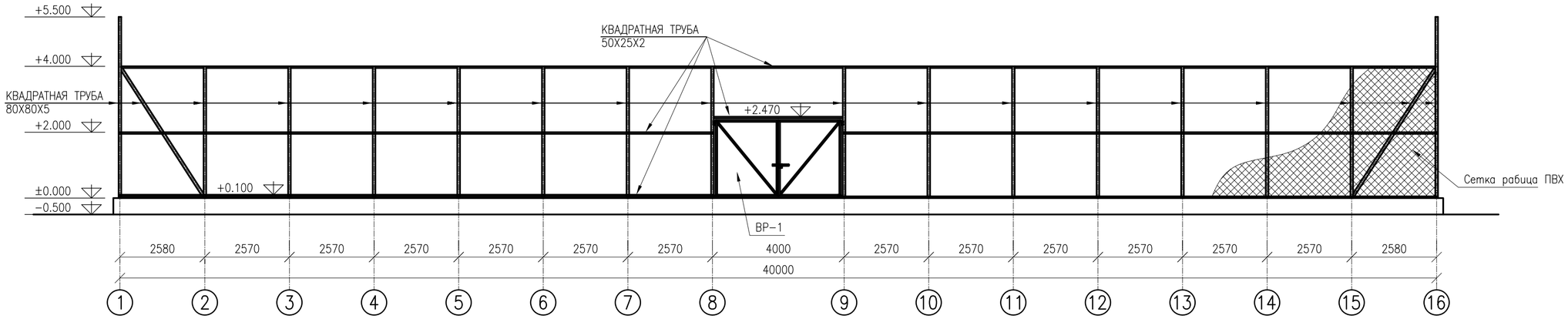

ФАСАД 16–1
МАСШТАБ 1:100

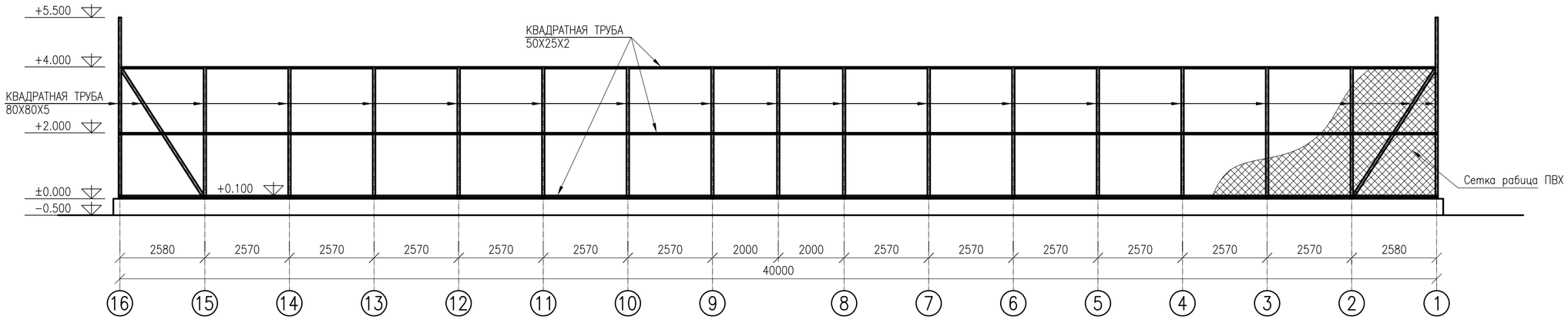

ФАСАД К–А
МАСШТАБ 1:100

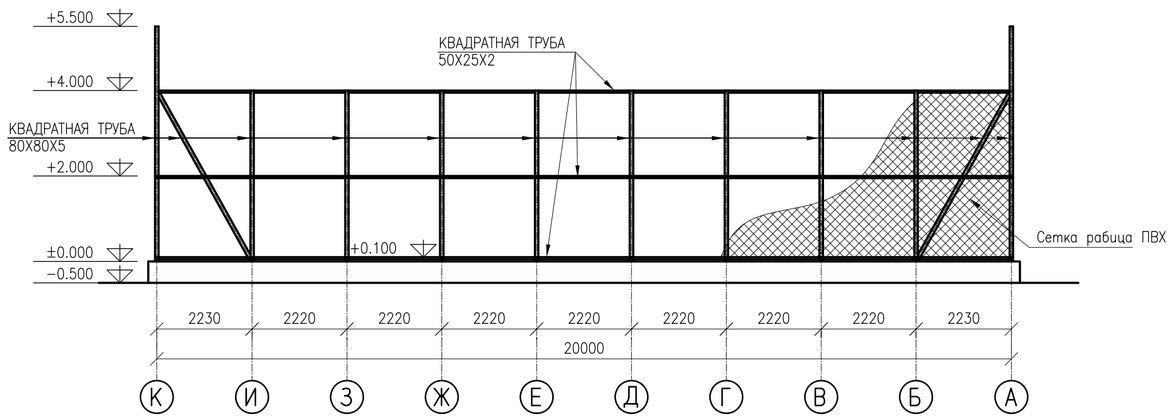

ФАСАД А–К
МАСШТАБ 1:100

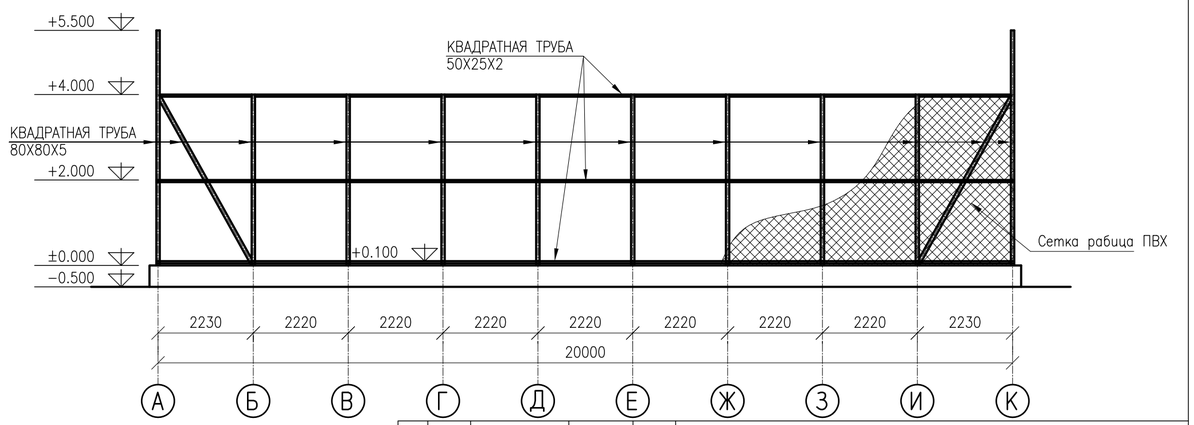

СОГЛАСОВАНО:

ВЗАМ. ИНВ. N

ПОДПИСЬ И ДАТА

ИНВ. N ПОДЛ.

						ГП
ИЗМ.	КОЛ.УЧ.	ЛИСТ	N*ДОК.	ПОДПИСЬ	ДАТА	РАЗРАБОТКА ПРОЕКТНО–СМЕТНОЙ ДОКУМЕНТАЦИИ НА СТРОИТЕЛЬСТВО ЦЕНТРАЛЬНОГО ПАРКА ОТДЫХА В СЕЛЕ МИЯЛЫ КЫЗЫЛКОГИНСКОГО РАЙОНА
РАЗРАБОТАЛ		МАЛИК Ж.				ГЕНЕРАЛЬНЫЙ ПЛАН — СТАДИЯ: РП; ЛИСТ: 8.1; ЛИСТОВ:
ПРОВЕРИЛ		ТУЛЕГЕНОВ А.				ПЛОЩАДКА ДЛЯ ТЕННИСА ФАСАДЫ
ГИП		КАДЫРОВ Д.				ТОО SALA ГСЛ №17010994

ФОРМАТ А2 (594x420мм)

ПЛАН

МАСШТАБ 1:100

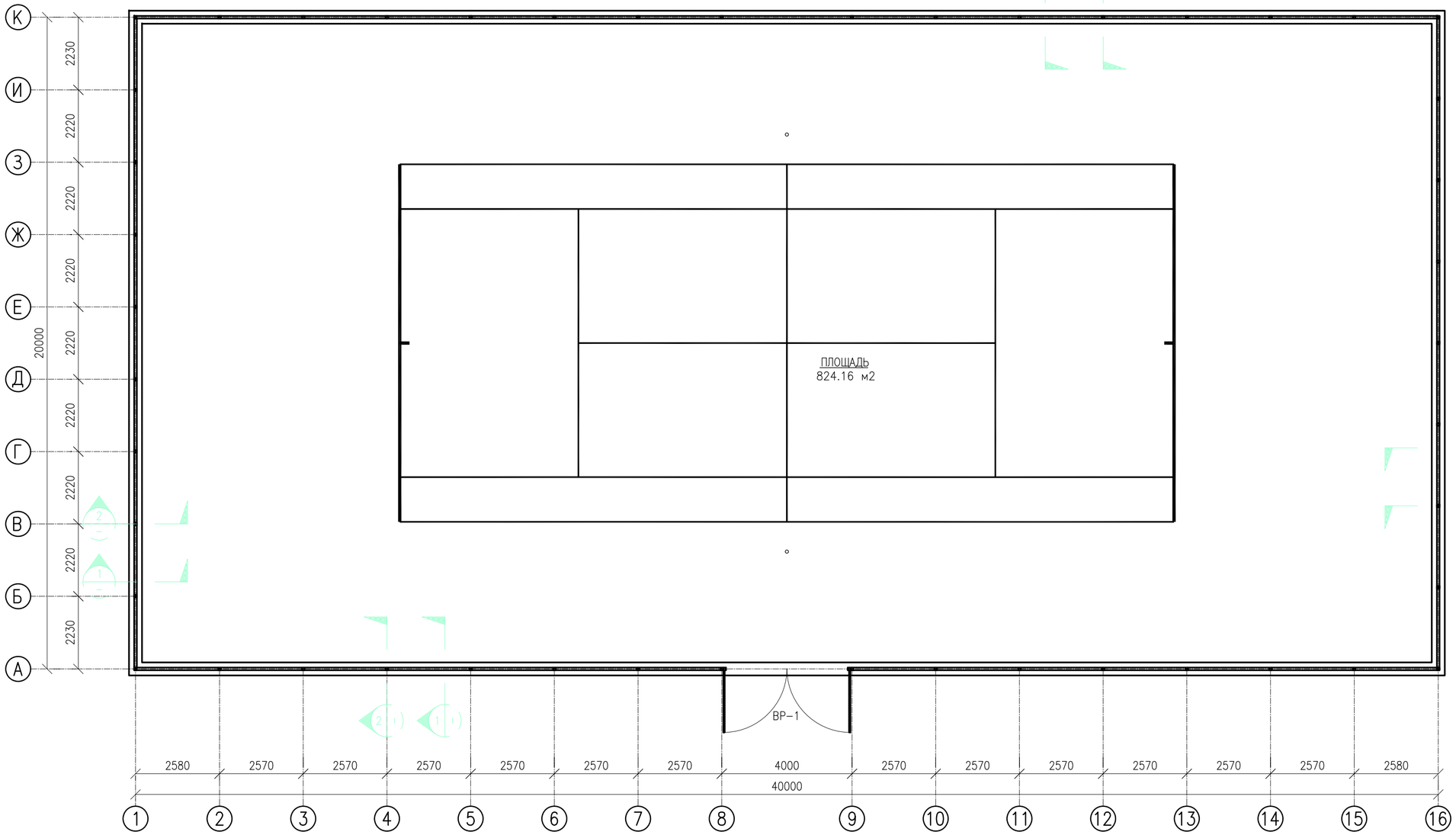

ПРИМЕЧАНИЯ

1. ВСЕ РАЗМЕРЫ ДАНЫ В МИЛЛИМЕТРАХ, ЕСЛИ НЕТ ДРУГИХ УКАЗАНИЙ.
2. АНТИКОРРОЗИЙНУЮ ЗАЩИТУ ОГРАЖДЕНИЯ СМ. СНИП РК 2.01.19–2004
3. ОГРАЖДЕНИЕ СВАРНОЕ. СВАРКА МЕТАЛЛИЧЕСКИХ ЭЛЕМЕНТОВ ДОЛЖНА ВЫПОЛНЯТЬСЯ ЭЛЕКТРОДАМИ ТИПА Э–42 СОГЛАСНО ГОСТ 9467–75*.
4. ТОЛЩИНА ШВА БЕРЕТСЯ ПО НАИМЕНЬШЕЙ ТОЛЩИНЕ СВАРИВАЕМЫХ ЭЛЕМЕНТОВ, ЕСЛИ НЕ УКАЗАНО ИНАЧЕ.
5. ФУНДАМЕНТ ПОД СТОЙКИ ПРИНЯТ ИЗ БЕТОНА В20 НА СУЛЬФАТОСТОЙКОМ ЦЕМЕНТЕ.
6. ПОД ОСНОВАНИЕ ФУНДАМЕНТОВ УКЛАДЫВАЕТСЯ ЩЕБЕНОЧНАЯ ПОДГОТОВКА ТОЛЩИНОЙ 100ММ С ПРОПИТКОЙ БИТУМОМ ДО ПОЛНОГО НАСЫЩЕНИЯ. СНиП 2.03.11–85
7. ГИДРОИЗОЛЯЦИЮ БЕТОННЫХ ПОВЕРХНОСТЕЙ НИЖЕ УРОВНЯ ПЛАНИРОВКИ ПРОИЗВЕСТИ БИТУМНОЙ МАСТИКОЙ ЗА 2 РАЗА. СНиП 2.03.11–85

ИЗМ	КОЛ.УЧ.	ЛИСТ	N°ДОК.	ПОДПИСЬ	ДАТА	ГП
						РАЗРАБОТКА ПРОЕКТНО–СМЕТНОЙ ДОКУМЕНТАЦИИ НА СТРОИТЕЛЬСТВО ЦЕНТРАЛЬНОГО ПАРКА ОТДЫХА В СЕЛЕ МИЯЛЫ КЫЗЫЛКОГИНСКОГО РАЙОНА
РАЗРАБОТАЛ		МАЛИК Ж.				ГЕНЕРАЛЬНЫЙ ПЛАН
ПРОВЕРИЛ		ТУЛЕГЕНОВ А.				ПЛОЩАДКА ДЛЯ ТЕННИСА ПЛАН
ГИП		КАДЫРОВ Д.				

СТАДИЯ	ЛИСТ	ЛИСТОВ
РП	8.2	

ТОО SALA ГСЛ №17010994

ФОРМАТ А2 (594x420мм)

РАЗРЕЗ 1–1

МАСШТАБ 1:20

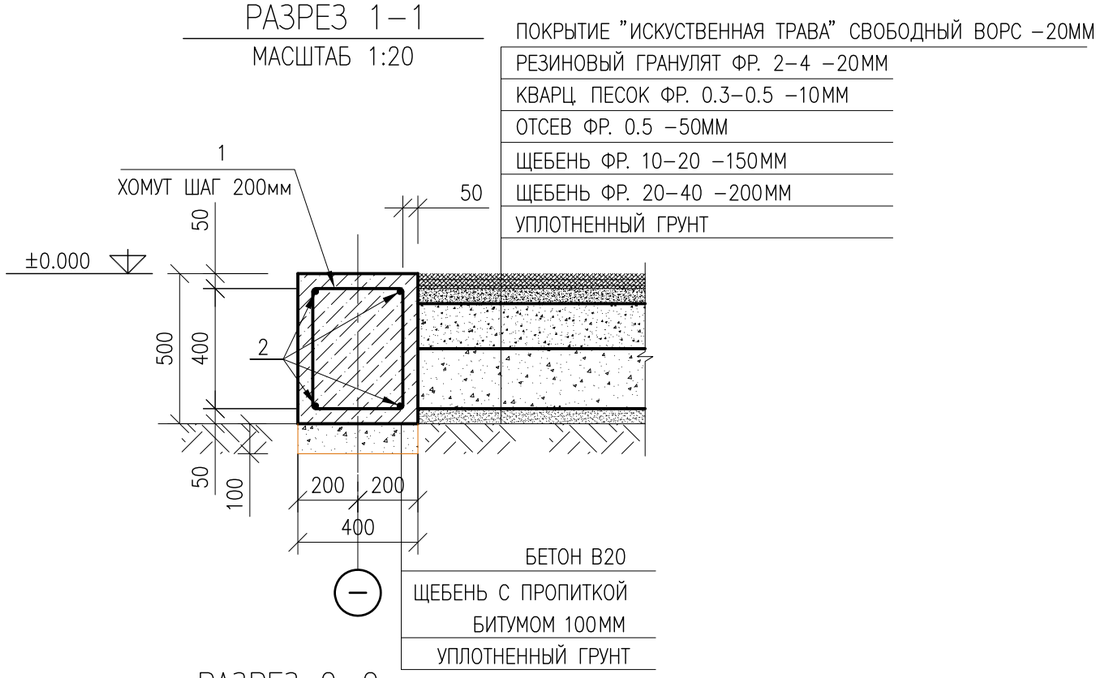

РАЗРЕЗ 2–2

МАСШТАБ 1:20

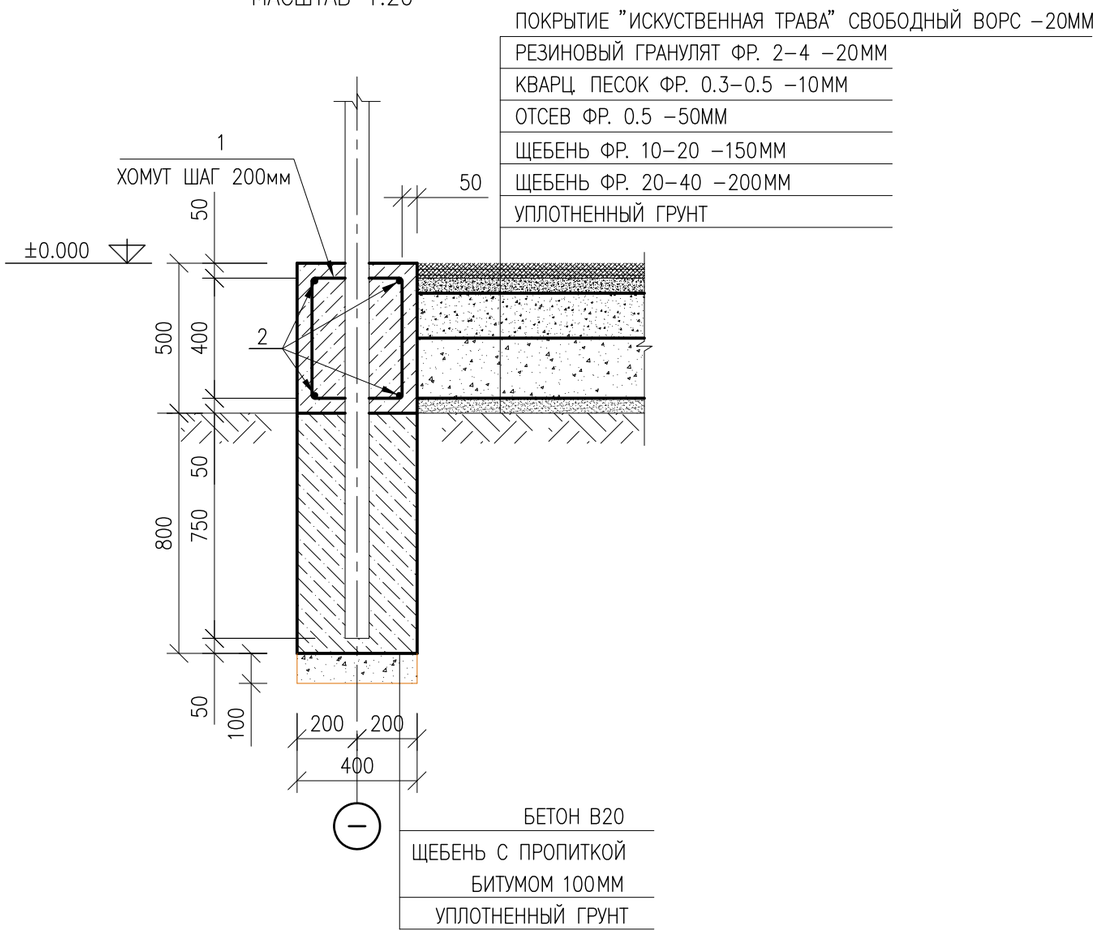

РАСХОД МАТЕРИАЛОВ НА ДЕТАЛИ

ПОЗ.	НАИМЕНОВАНИЕ, ОПИСАНИЕ	ЕД. ИЗМ.	КОЛ–ВО	ПРИМЕЧАНИЕ
	ПЛОЩАДКА			
1	КВАДРАТНАЯ ТРУБА 80Х80Х5	М	252.1	
2	КВАДРАТНАЯ ТРУБА 50Х25Х2	М	356	
3	ОЦИНКОВАННАЯ СЕТКА РАБИЦА	М2	472	
4	ОЦИНКОВАННАЯ ПРОВОЛОКА ДЛЯ КРЕПЛЕНИЯ СЕТКИ	М	610	
5	ПОКРЫТИЕ "ИСКУСТВЕННАЯ ТРАВА" СВОБОДНЫЙ ВОРС	М2	776.2	
6	РЕЗИНОВЫЙ ГРАНУЛЯТ ФР. 2–4 –20ММ	М3	15.5	
7	КВАРЦ. ПЕСОК ФР. 0.3–0.5 –10ММ	М3	7.8	
8	ОТСЕВ ФР. 0.5 –50ММ	М3	38.8	
9	ЩЕБЕНЬ ФР. 10–20 –150ММ	М3	116.4	
10	ЩЕБЕНЬ ФР. 20–40 –200ММ	М3	155.2	
	ФУНДАМЕНТ			
1	АРМАТУРА А–I ø8 L=1560	ШТ.	600	
2	АРМАТУРА ø12 А–III	М	468	
3	МОНОЛИТНЫЙ БЕТОН В20	М3	30.2	
4	ЩЕБЕНЬ С ПРОПИТКОЙ БИТУМОМ 100ММ	М3	7.2	

1. ВСЕ РАЗМЕРЫ ДАНЫ В МИЛЛИМЕТРАХ, ЕСЛИ НЕТ ДРУГИХ УКАЗАНИЙ.
2. АНТИКОРРОЗИЙНУЮ ЗАЩИТУ ОГРАЖДЕНИЯ СМ. СНИП РК 2.01.19–2004
3. ОГРАЖДЕНИЕ СВАРНОЕ. СВАРКА МЕТАЛЛИЧЕСКИХ ЭЛЕМЕНТОВ ДОЛЖНА ВЫПОЛНЯТЬСЯ ЭЛЕКТРОДАМИ ТИПА Э–42 СОГЛАСНО ГОСТ 9467–75*.
4. ТОЛЩИНА ШВА БЕРЕТСЯ ПО НАИМЕНЬШЕЙ ТОЛЩИНЕ СВАРИВАЕМЫХ ЭЛЕМЕНТОВ, ЕСЛИ НЕ УКАЗАНО ИНАЧЕ.
5. ФУНДАМЕНТ ПОД СТОЙКИ ПРИНЯТ ИЗ БЕТОНА В20 НА СУЛЬФАТОСТОЙКОМ ЦЕМЕНТЕ.
6. ПОД ОСНОВАНИЕ ФУНДАМЕНТОВ УКЛАДЫВАЕТСЯ ЩЕБЕНОЧНАЯ ПОДГОТОВКА ТОЛЩИНОЙ 100ММ С ПРОПИТКОЙ БИТУМОМ ДО ПОЛНОГО НАСЫЩЕНИЯ. СНиП 2.03.11–85
7. ГИДРОИЗОЛЯЦИЮ БЕТОННЫХ ПОВЕРХНОСТЕЙ НИЖЕ УРОВНЯ ПЛАНИРОВКИ ПРОИЗВЕСТИ БИТУМНОЙ МАСТИКОЙ ЗА 2 РАЗА. СНиП 2.03.11–85

СОГЛАСОВАНО:

ВЗАМ. ИНВ. N

ПОДПИСЬ И ДАТА

ИНВ. N ПОДЛ.

ИЗМ.	КОЛ.УЧ.	ЛИСТ	N°ДОК.	ПОДПИСЬ	ДАТА
РАЗРАБОТАЛ		МАЛИК Ж.			
ПРОВЕРИЛ		ТУЛЕГЕНОВ А.			
ГИП		КАДЫРОВ Д.			

ГП

РАЗРАБОТКА ПРОЕКТНО–СМЕТНОЙ ДОКУМЕНТАЦИИ НА СТРОИТЕЛЬСТВО ЦЕНТРАЛЬНОГО ПАРКА ОТДЫХА В СЕЛЕ МИЯЛЫ КЫЗЫЛКОГИНСКОГО РАЙОНА

ГЕНЕРАЛЬНЫЙ ПЛАН

СТАДИЯ	ЛИСТ	ЛИСТОВ
РП	8.3	

ПЛОЩАДКА ДЛЯ ТЕННИСА
РАЗРЕЗЫ. СПЕЦИФИКАЦИЯ

ТОО SALA
ГСЛ №17010994

ФОРМАТ А3 (420х297мм)

ВОРОТА ВР-1

МАСШТАБ 1:50

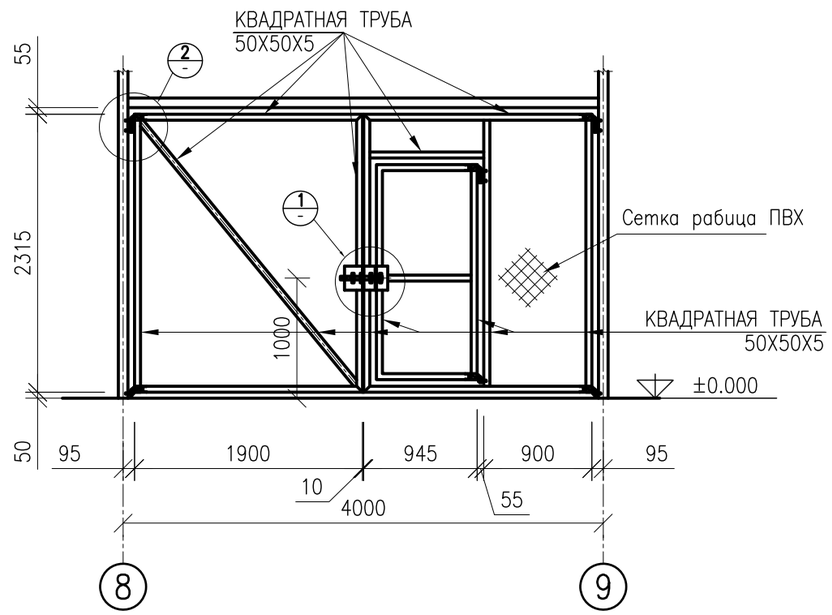

ДЕТАЛЬ 2

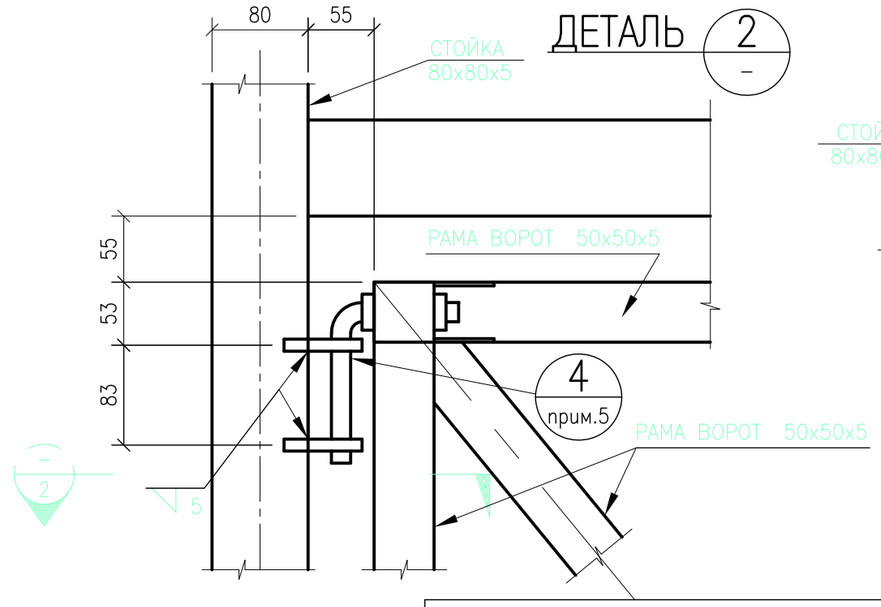

РАЗРЕЗ 2

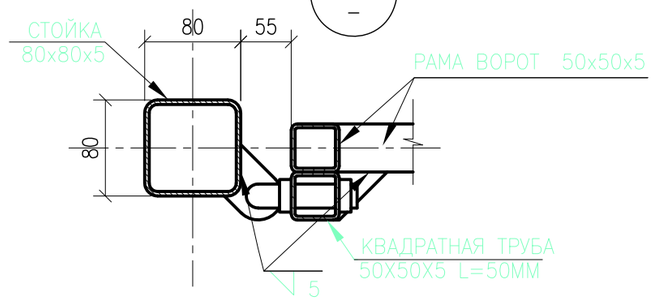

РАЗРЕЗ 1

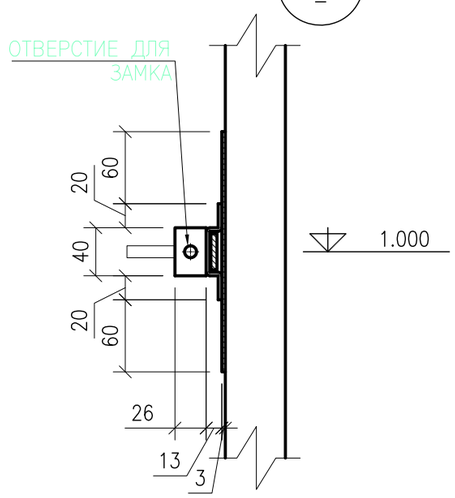

ДЕТАЛЬ 1

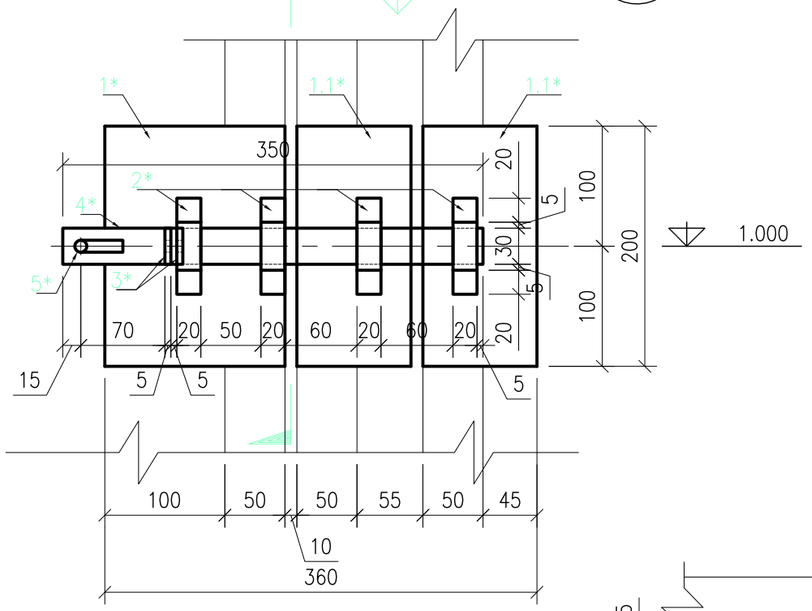

ВИД А

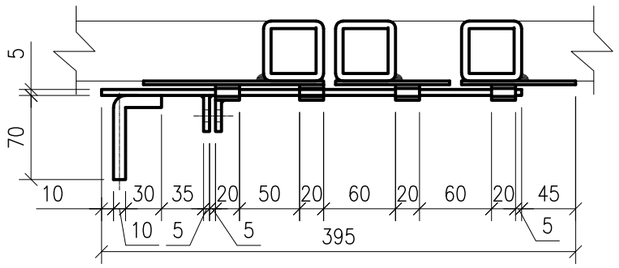

РАСХОД МАТЕРИАЛОВ НА ДЕТАЛИ

ПОЗ.	НАИМЕНОВАНИЕ, ОПИСАНИЕ	ЕД. ИЗМ.	КОЛ-ВО	ПРИМЕЧАНИЕ
	ВОРОТА ВР-1	ШТ.	1	
	КВАДРАТНАЯ ТРУБА 50X50X5	М	25.5	
	СЕТКА РАБИЦА ПВХ	М2	8	
	ЗАМОК	ШТ.	1	
1*	ПЛАСТИНА -150X200X3	ШТ.	2	
1.1*	ПЛАСТИНА -150X95X3	ШТ.	2	
2*	ПЛАСТИНА -110X20X3	ШТ.	4	
3*	ПЛАСТИНА -30X40X5	ШТ.	2	
4*	ПЛАСТИНА -350X30X5	ШТ.	1	
5*	РУЧКА - А-I ø10	ШТ.	1	

ИЗМ.	КОЛ.УЧ.	ЛИСТ	N°ДОК.	ПОДПИСЬ	ДАТА	ГП		
						РАЗРАБОТКА ПРОЕКТНО-СМЕТНОЙ ДОКУМЕНТАЦИИ НА СТРОИТЕЛЬСТВО ЦЕНТРАЛЬНОГО ПАРКА ОТДЫХА В СЕЛЕ МИЯЛЫ КЫЗЫЛКОГИНСКОГО РАЙОНА		
РАЗРАБОТАЛ		МАЛИК Ж.				ГЕНЕРАЛЬНЫЙ ПЛАН	СТАДИЯ: РП	ЛИСТ: 8.4 / ЛИСТОВ
ПРОВЕРИЛ		ТУЛЕГЕНОВ А.				ПЛОЩАДКА ДЛЯ ТЕННИСА. ВОРОТА ВР-1. УЗЛЫ	ТОО SALA ГСЛ №17010994	
ГИП		КАДЫРОВ Д.						

ФОРМАТ А3 (420x297мм)

ФАСАД 1–16
МАСШТАБ 1:100

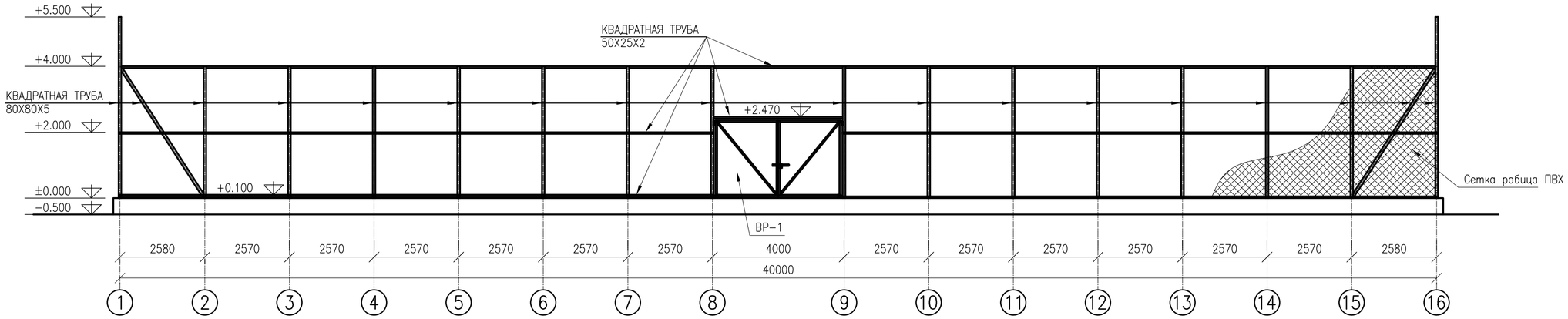

ФАСАД 16–1
МАСШТАБ 1:100

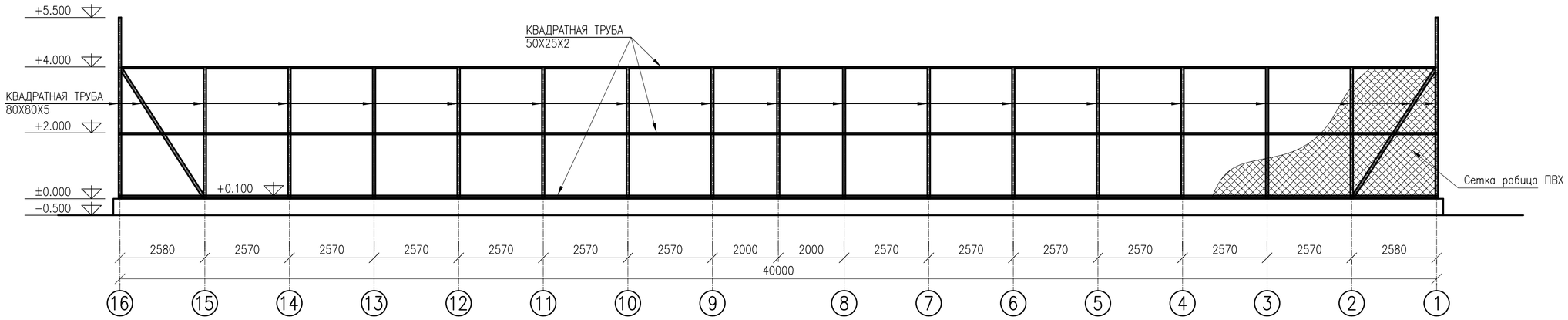

ФАСАД К–А
МАСШТАБ 1:100

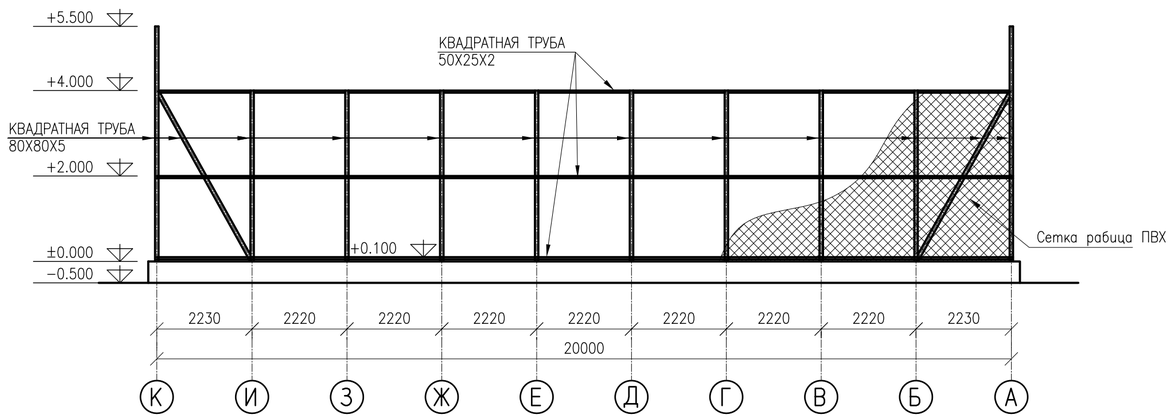

ФАСАД А–К
МАСШТАБ 1:100

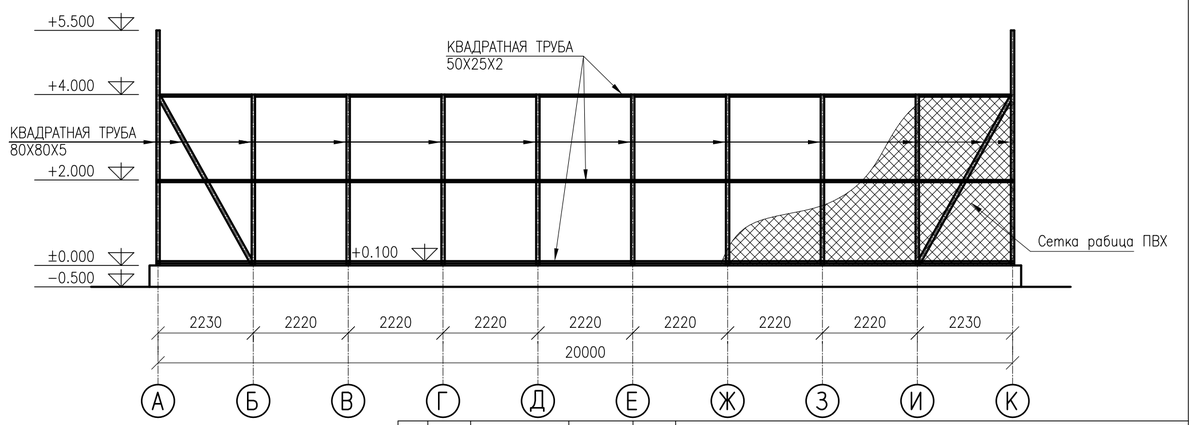

						ГП		
ИЗМ.	КОЛ.УЧ.	ЛИСТ	N°ДОК.	ПОДПИСЬ	ДАТА	РАЗРАБОТКА ПРОЕКТНО–СМЕТНОЙ ДОКУМЕНТАЦИИ НА СТРОИТЕЛЬСТВО ЦЕНТРАЛЬНОГО ПАРКА ОТДЫХА В СЕЛЕ МИЯЛЫ КЫЗЫЛКОГИНСКОГО РАЙОНА		
РАЗРАБОТАЛ		МАЛИК Ж.				ГЕНЕРАЛЬНЫЙ ПЛАН	СТАДИЯ: РП	ЛИСТ: 9.1 / ЛИСТОВ:
ПРОВЕРИЛ		ТУЛЕГЕНОВ А.				МИНИ–ФУТБОЛЬНАЯ ПЛОЩАДКА. ФАСАДЫ	ТОО SALA ГСЛ №17010994	
ГИП		КАДЫРОВ Д.						

ФОРМАТ А2 (594x420мм)

ПЛАН

МАСШТАБ 1:100

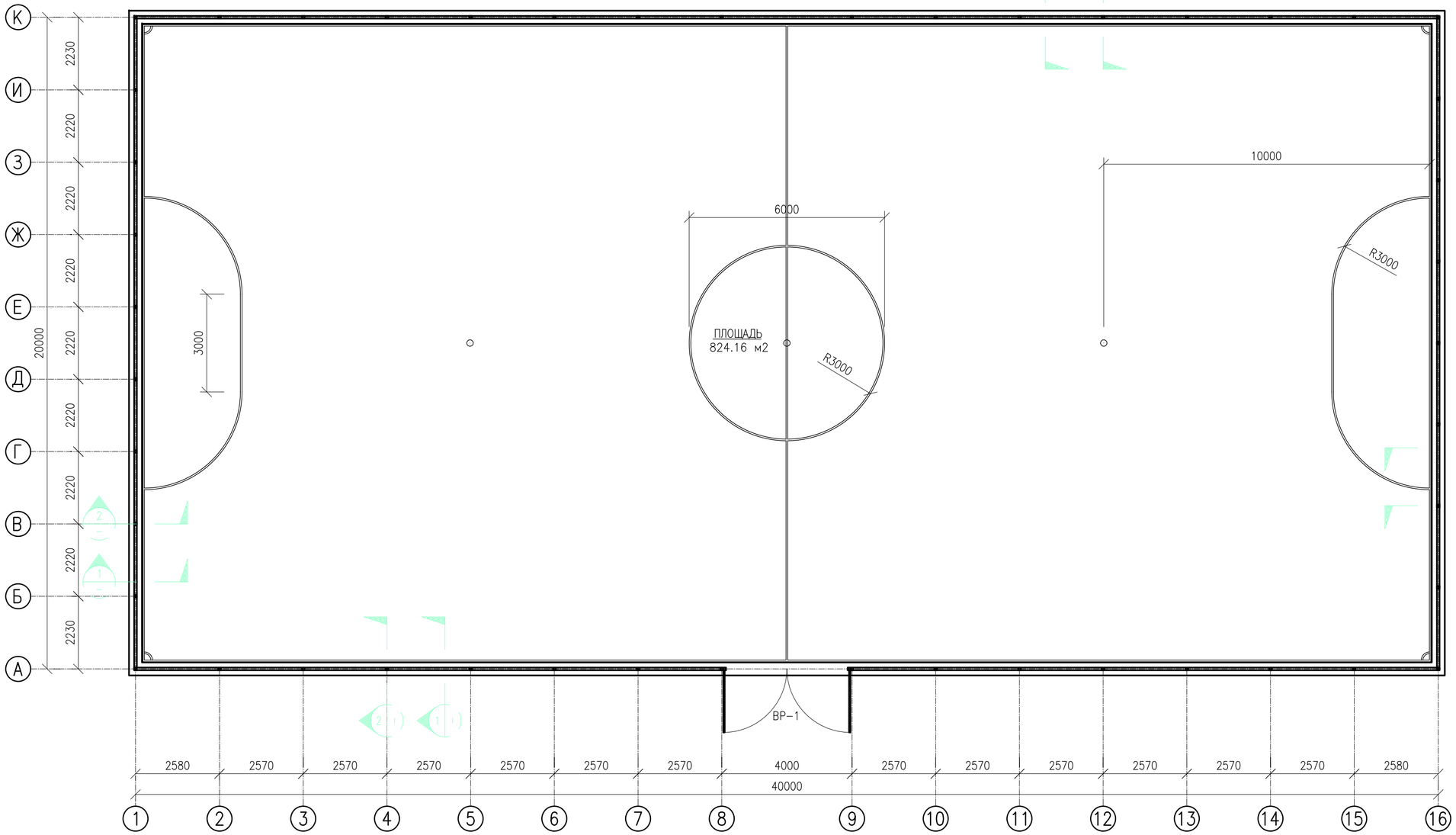

ПРИМЕЧАНИЯ

1. ВСЕ РАЗМЕРЫ ДАНЫ В МИЛЛИМЕТРАХ, ЕСЛИ НЕТ ДРУГИХ УКАЗАНИЙ.
2. АНТИКОРРОЗИЙНУЮ ЗАЩИТУ ОГРАЖДЕНИЯ СМ. СНИП РК 2.01.19–2004
3. ОГРАЖДЕНИЕ СВАРНОЕ. СВАРКА МЕТАЛЛИЧЕСКИХ ЭЛЕМЕНТОВ ДОЛЖНА ВЫПОЛНЯТЬСЯ ЭЛЕКТРОДАМИ ТИПА Э–42 СОГЛАСНО ГОСТ 9467–75*.
4. ТОЛЩИНА ШВА БЕРЕТСЯ ПО НАИМЕНЬШЕЙ ТОЛЩИНЕ СВАРИВАЕМЫХ ЭЛЕМЕНТОВ, ЕСЛИ НЕ УКАЗАНО ИНАЧЕ.
5. ФУНДАМЕНТ ПОД СТОЙКИ ПРИНЯТ ИЗ БЕТОНА В20 НА СУЛЬФАТОСТОЙКОМ ЦЕМЕНТЕ.
6. ПОД ОСНОВАНИЕ ФУНДАМЕНТОВ УКЛАДЫВАЕТСЯ ЩЕБЕНОЧНАЯ ПОДГОТОВКА ТОЛЩИНОЙ 100ММ С ПРОПИТКОЙ БИТУМОМ ДО ПОЛНОГО НАСЫЩЕНИЯ. СНиП 2.03.11–85
7. ГИДРОИЗОЛЯЦИЮ БЕТОННЫХ ПОВЕРХНОСТЕЙ НИЖЕ УРОВНЯ ПЛАНИРОВКИ ПРОИЗВЕСТИ БИТУМНОЙ МАСТИКОЙ ЗА 2 РАЗА. СНиП 2.03.11–85

ИЗМ	КОЛ.УЧ.	ЛИСТ	N°ДОК.	ПОДПИСЬ	ДАТА	ГП		
						РАЗРАБОТКА ПРОЕКТНО–СМЕТНОЙ ДОКУМЕНТАЦИИ НА СТРОИТЕЛЬСТВО ЦЕНТРАЛЬНОГО ПАРКА ОТДЫХА В СЕЛЕ МИЯЛЫ КЫЗЫЛКОГИНСКОГО РАЙОНА		
РАЗРАБОТАЛ		МАЛИК Ж.				ГЕНЕРАЛЬНЫЙ ПЛАН	СТАДИЯ	ЛИСТ	ЛИСТОВ
							РП	9.2	
ПРОВЕРИЛ		ТУЛЕГЕНОВ А.				МИНИ–ФУТБОЛЬНАЯ ПЛОЩАДКА ПЛАН	ТОО SALA ГСЛ №17010994		
ГИП		КАДЫРОВ Д.							

ФОРМАТ А2 (594x420мм)

РАЗРЕЗ 1–1

МАСШТАБ 1:20

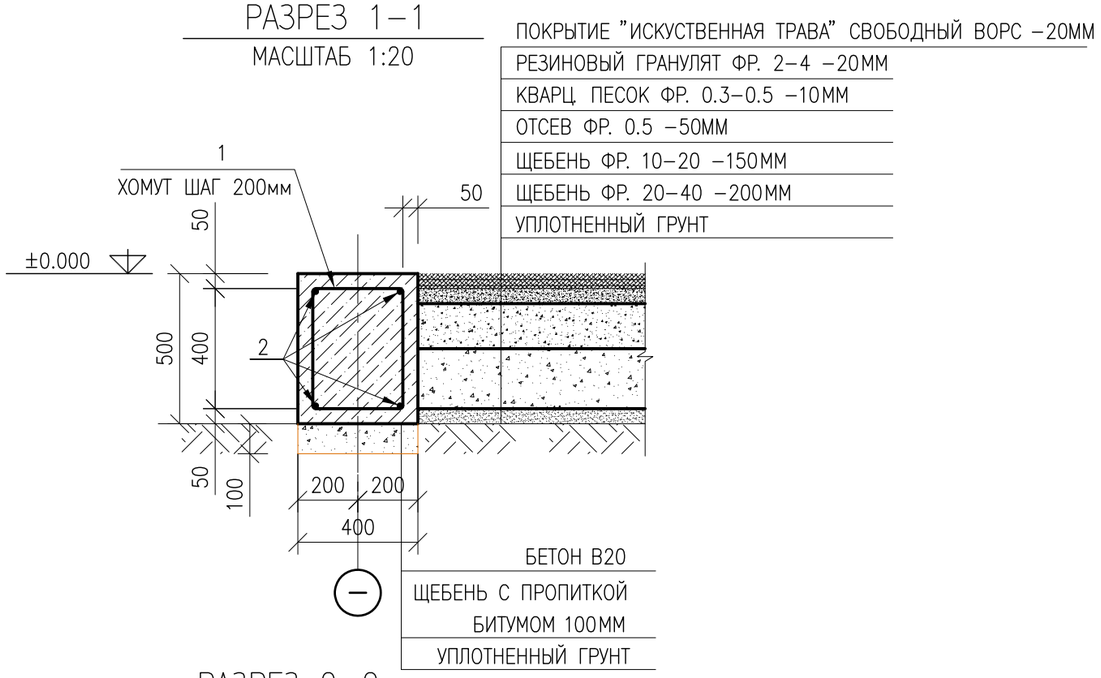

РАЗРЕЗ 2–2

МАСШТАБ 1:20

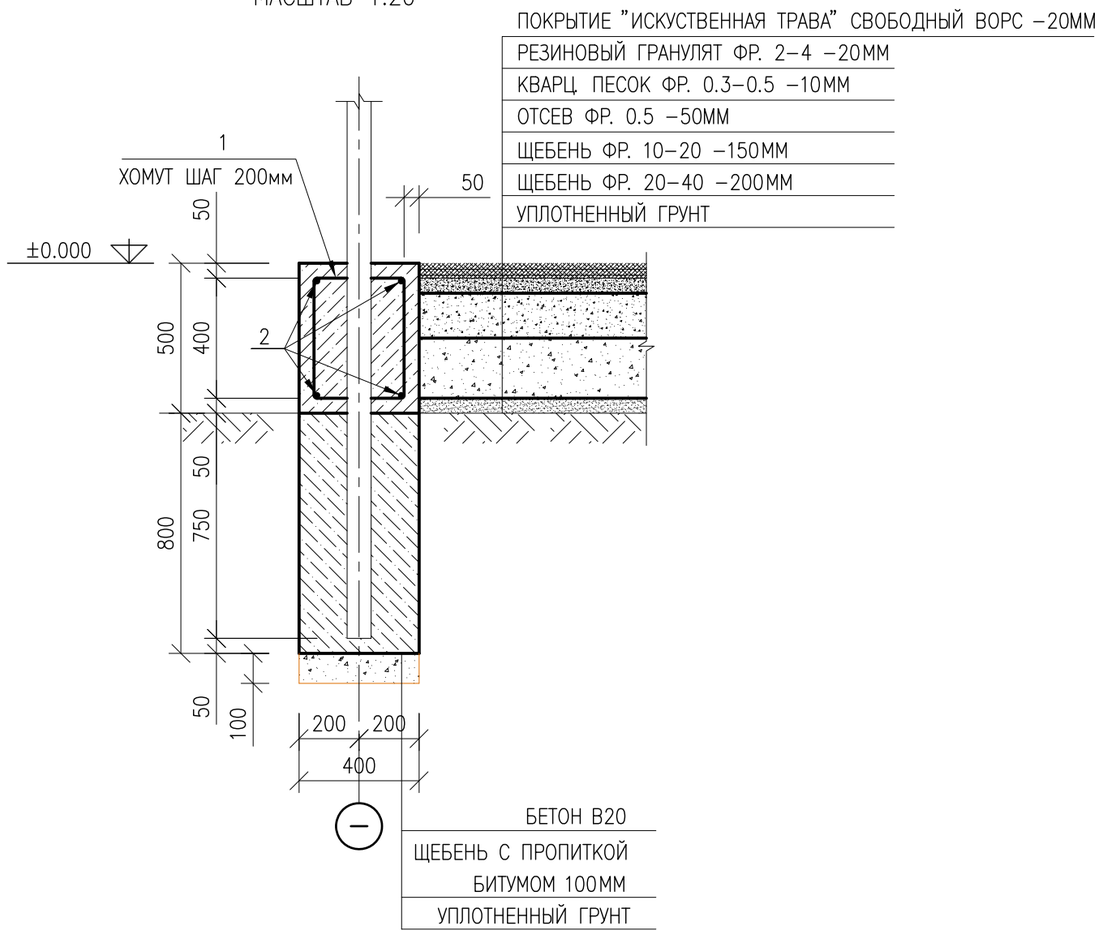

РАСХОД МАТЕРИАЛОВ НА ДЕТАЛИ

ПОЗ.	НАИМЕНОВАНИЕ, ОПИСАНИЕ	ЕД. ИЗМ.	КОЛ–ВО	ПРИМЕЧАНИЕ
	ПЛОЩАДКА			
1	КВАДРАТНАЯ ТРУБА 80Х80Х5	М	252.1	
2	КВАДРАТНАЯ ТРУБА 50Х25Х2	М	356	
3	ОЦИНКОВАННАЯ СЕТКА РАБИЦА	М2	472	
4	ОЦИНКОВАННАЯ ПРОВОЛОКА ДЛЯ КРЕПЛЕНИЯ СЕТКИ	М	610	
5	ПОКРЫТИЕ "ИСКУСТВЕННАЯ ТРАВА" СВОБОДНЫЙ ВОРС	М2	776.2	
6	РЕЗИНОВЫЙ ГРАНУЛЯТ ФР. 2–4 –20ММ	М3	15.5	
7	КВАРЦ. ПЕСОК ФР. 0.3–0.5 –10ММ	М3	7.8	
8	ОТСЕВ ФР. 0.5 –50ММ	М3	38.8	
9	ЩЕБЕНЬ ФР. 10–20 –150ММ	М3	116.4	
10	ЩЕБЕНЬ ФР. 20–40 –200ММ	М3	155.2	
	ФУНДАМЕНТ			
1	АРМАТУРА А–I ø8 L=1560	ШТ.	600	
2	АРМАТУРА ø12 А–III	М	468	
3	МОНОЛИТНЫЙ БЕТОН В20	М3	30.2	
4	ЩЕБЕНЬ С ПРОПИТКОЙ БИТУМОМ 100ММ	М3	7.2	

1. ВСЕ РАЗМЕРЫ ДАНЫ В МИЛЛИМЕТРАХ, ЕСЛИ НЕТ ДРУГИХ УКАЗАНИЙ.
2. АНТИКОРРОЗИЙНУЮ ЗАЩИТУ ОГРАЖДЕНИЯ СМ. СНИП РК 2.01.19–2004
3. ОГРАЖДЕНИЕ СВАРНОЕ. СВАРКА МЕТАЛЛИЧЕСКИХ ЭЛЕМЕНТОВ ДОЛЖНА ВЫПОЛНЯТЬСЯ ЭЛЕКТРОДАМИ ТИПА Э–42 СОГЛАСНО ГОСТ 9467–75*.
4. ТОЛЩИНА ШВА БЕРЕТСЯ ПО НАИМЕНЬШЕЙ ТОЛЩИНЕ СВАРИВАЕМЫХ ЭЛЕМЕНТОВ, ЕСЛИ НЕ УКАЗАНО ИНАЧЕ.
5. ФУНДАМЕНТ ПОД СТОЙКИ ПРИНЯТ ИЗ БЕТОНА В20 НА СУЛЬФАТОСТОЙКОМ ЦЕМЕНТЕ.
6. ПОД ОСНОВАНИЕ ФУНДАМЕНТОВ УКЛАДЫВАЕТСЯ ЩЕБЕНОЧНАЯ ПОДГОТОВКА ТОЛЩИНОЙ 100ММ С ПРОПИТКОЙ БИТУМОМ ДО ПОЛНОГО НАСЫЩЕНИЯ. СНиП 2.03.11–85
7. ГИДРОИЗОЛЯЦИЮ БЕТОННЫХ ПОВЕРХНОСТЕЙ НИЖЕ УРОВНЯ ПЛАНИРОВКИ ПРОИЗВЕСТИ БИТУМНОЙ МАСТИКОЙ ЗА 2 РАЗА. СНиП 2.03.11–85

ИЗМ.	КОЛ.УЧ.	ЛИСТ	N°ДОК.	ПОДПИСЬ	ДАТА	ГП		
						РАЗРАБОТКА ПРОЕКТНО–СМЕТНОЙ ДОКУМЕНТАЦИИ НА СТРОИТЕЛЬСТВО ЦЕНТРАЛЬНОГО ПАРКА ОТДЫХА В СЕЛЕ МИЯЛЫ КЫЗЫЛКОГИНСКОГО РАЙОНА		
РАЗРАБОТАЛ		МАЛИК Ж.				ГЕНЕРАЛЬНЫЙ ПЛАН	СТАДИЯ: РП	ЛИСТ: 9.3 / ЛИСТОВ:
ПРОВЕРИЛ		ТУЛЕГЕНОВ А.				МИНИ–ФУТБОЛЬНАЯ ПЛОЩАДКА. РАЗРЕЗЫ. СПЕЦИФИКАЦИЯ	ТОО SALA ГСЛ №17010994	
ГИП		КАДЫРОВ Д.						

ФОРМАТ А3 (420х297мм)

ВОРОТА ВР-1

МАСШТАБ 1:50

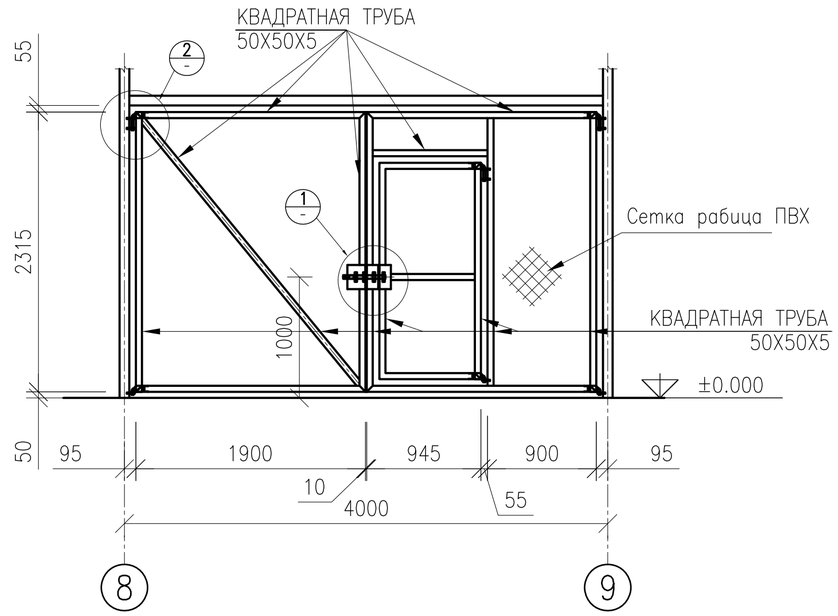

ДЕТАЛЬ 2

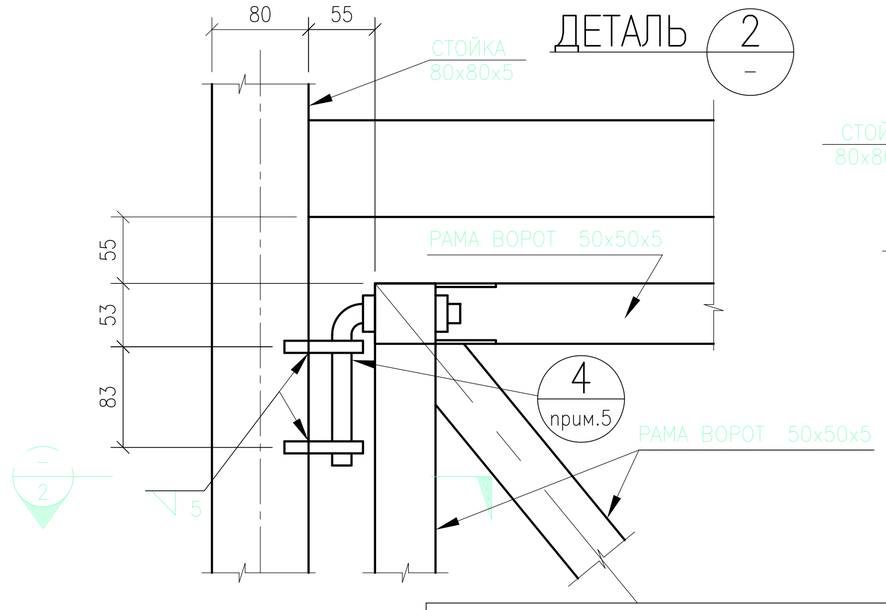

РАЗРЕЗ 2

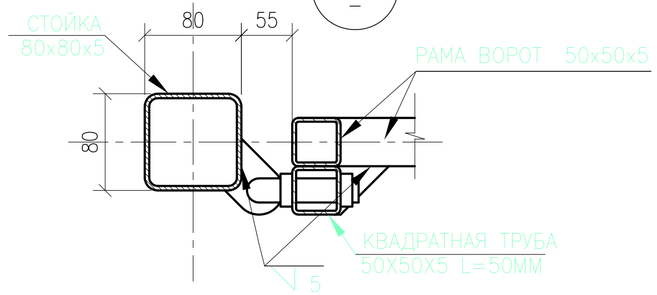

ДЕТАЛЬ 1

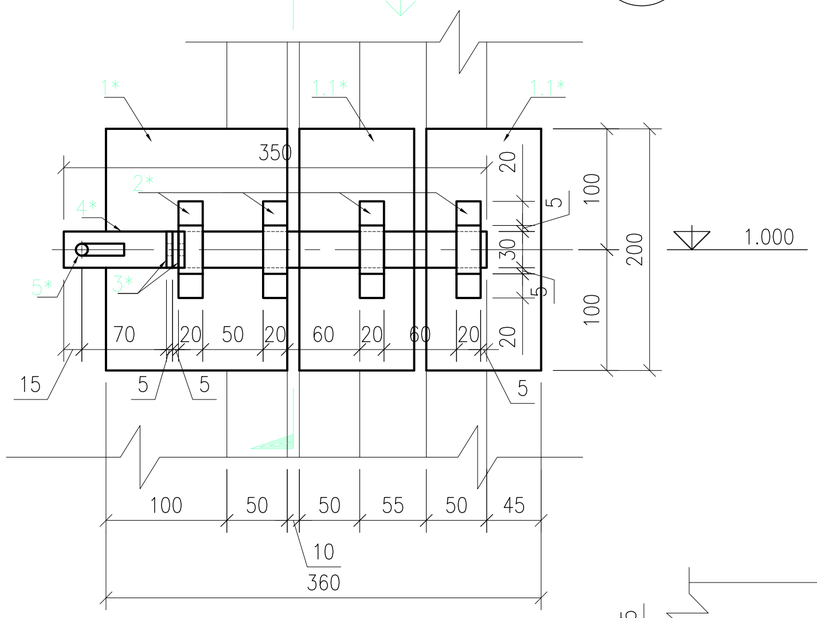

РАЗРЕЗ 1

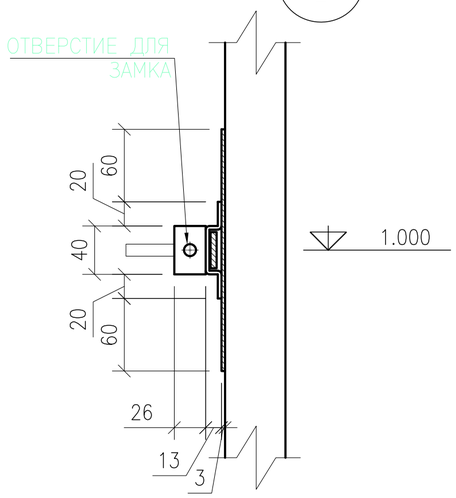

ВИД А

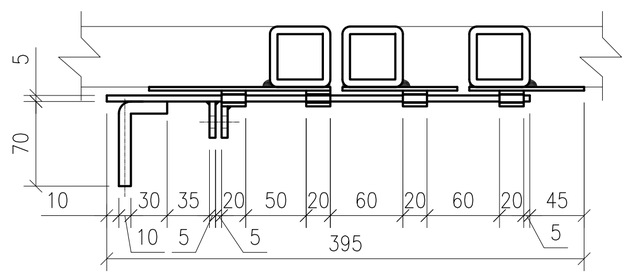

РАСХОД МАТЕРИАЛОВ НА ДЕТАЛИ

ПОЗ.	НАИМЕНОВАНИЕ, ОПИСАНИЕ	ЕД. ИЗМ.	КОЛ-ВО	ПРИМЕЧАНИЕ
	ВОРОТА ВР-1	ШТ.	1	
	КВАДРАТНАЯ ТРУБА 50X50X5	М	25.5	
	СЕТКА РАБИЦА ПВХ	М2	8	
	ЗАМОК	ШТ.	1	
1*	ПЛАСТИНА -150X200X3	ШТ.	2	
1.1*	ПЛАСТИНА -150X95X3	ШТ.	2	
2*	ПЛАСТИНА -110X20X3	ШТ.	4	
3*	ПЛАСТИНА -30X40X5	ШТ.	2	
4*	ПЛАСТИНА -350X30X5	ШТ.	1	
5*	РУЧКА - А-I ø10	ШТ.	1	

ИЗМ.	КОЛ.УЧ.	ЛИСТ	N°ДОК.	ПОДПИСЬ	ДАТА
РАЗРАБОТАЛ		МАЛИК Ж.			
ПРОВЕРИЛ		ТУЛЕГЕНОВ А.			
ГИП		КАДЫРОВ Д.			

ГП

РАЗРАБОТКА ПРОЕКТНО-СМЕТНОЙ ДОКУМЕНТАЦИИ НА СТРОИТЕЛЬСТВО ЦЕНТРАЛЬНОГО ПАРКА ОТДЫХА В СЕЛЕ МИЯЛЫ КЫЗЫЛКОГИНСКОГО РАЙОНА

ГЕНЕРАЛЬНЫЙ ПЛАН

СТАДИЯ	ЛИСТ	ЛИСТОВ
РП	9.4	

МИНИ-ФУТБОЛЬНАЯ ПЛОЩАДКА
ВОРОТА ВР-1. УЗЛЫ

ТОО SALA
ГСЛ №17010994

ФОРМАТ А3 (420x297мм)

ПЛАН
ПЛАН
SCALE 1:100
МАСШТАБ 1:100

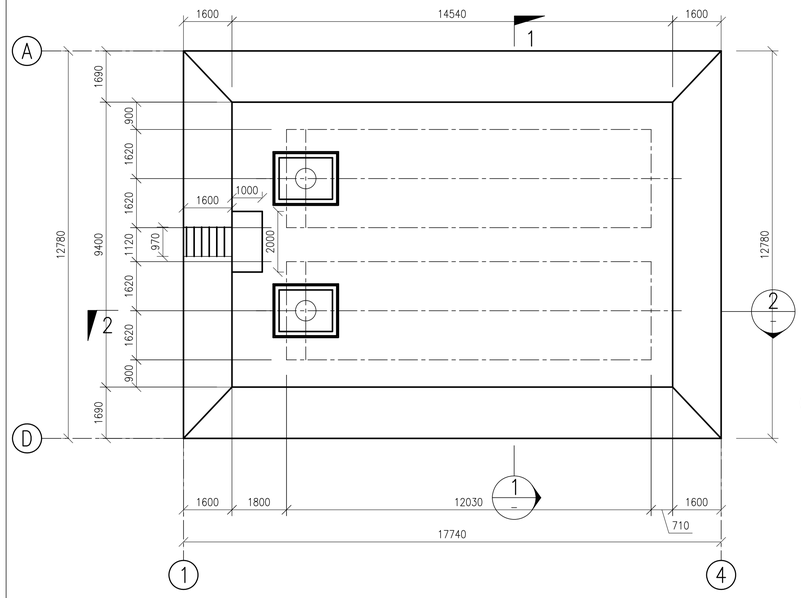

SECTION 1
SCALE 1:100

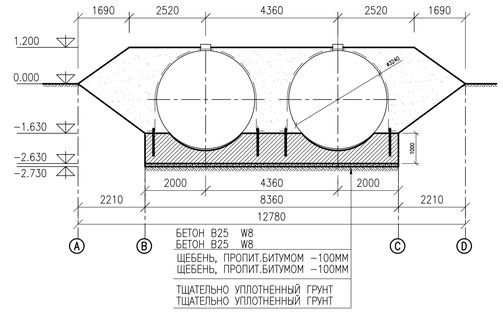

SECTION 2
SCALE 1:100

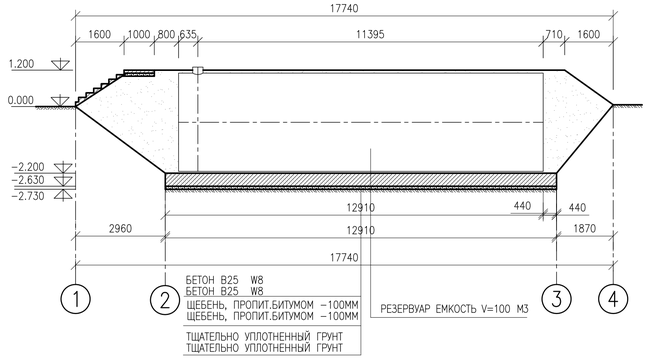

ПЛАН АРМИРОВАНИЯ ФУНДАМЕНТА Ф-1
ПЛАН АРМИРОВАНИЯ ФУНДАМЕНТА Ф-1
SCALE 1:100
МАСШТАБ 1:100

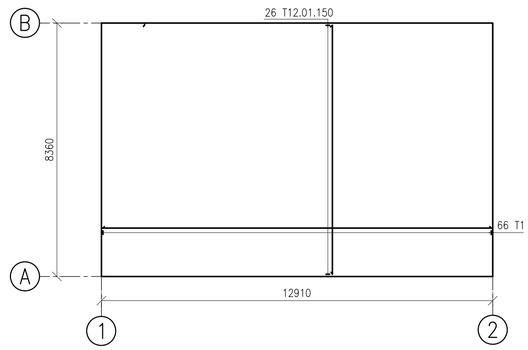

ПЛАН ФУНДАМЕНТОВ
ПЛАН ФУНДАМЕНТОВ
SCALE 1:100
МАСШТАБ 1:100

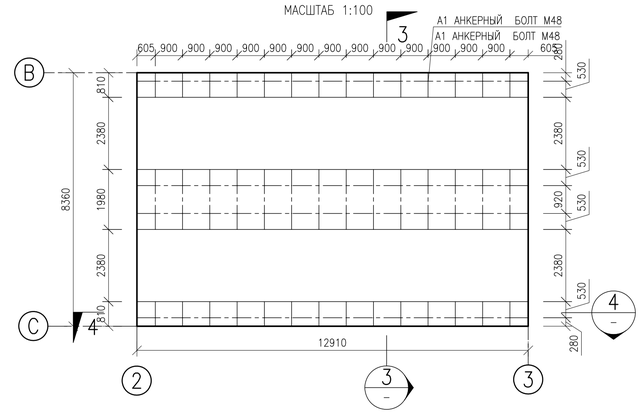

SECTION 4
SCALE 1:50

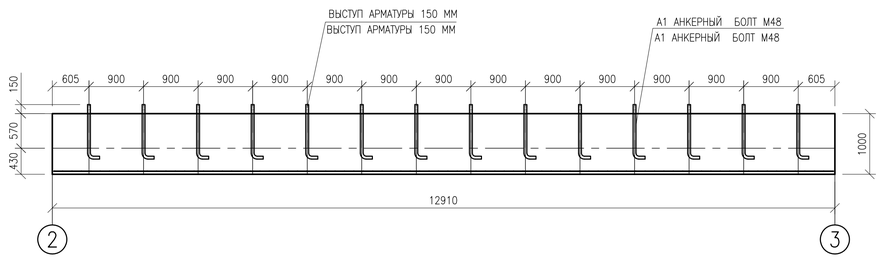

SECTION 3
SCALE 1:50

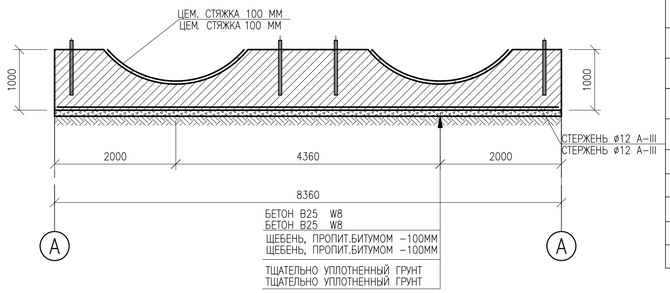

СПЕЦИФИКАЦИЯ

ПОЗ.	ОБОЗНАЧЕНИЕ	НАИМЕНОВАНИЕ	КОЛ.	МАССА ЕД., кг	ПРИМЕ-
1	ГОСТ 24379.1-80	БОЛТ 1.1 М48Х900 09Г2С	28	17.41	487.4
2	ГОСТ 5781-82	ø10AI L=860 ШАГ 50 ММ	15	0.5	7.5
		ХОМУТ ШАГ 900 ММ			
3	ГОСТ 103-76	-10Х80 L=7650 ММ	14	8.79	123.06
	МОНОЛИТНЫЙ УЧАСТОК СЕЧ. 1000х8360; БЕТОН В25 W8				107.9m3
		МОНОЛИТНЫЙ БЕТОН В30			
4	ГОСТ 5781-82	ø10 A-III, L=920 ШАГ 200	26	0,5	13.0 кг
5	ГОСТ 5781-82	ø10 A-III, L=1950 ШАГ 150	7	1,2	8.4 кг
6	ГОСТ 5781-82	ХОМУТ ø8 A-I,L=1200 ШАГ 300	4	0,7	2.8 кг
6	ГОСТ 5781-82	ХОМУТ ø8 A-I,L=1500 ШАГ 300	4	0,92	3.68 кг

REINFORCEMENT OF SLAB
АРМИРОВАНИЕ ПЛИТЫ
SCALE 1:10
МАСШТАБ 1:10

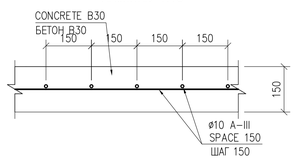

АНКЕР А1
АНКЕР А1
SCALE 1:25
МАСШТАБ 1:25

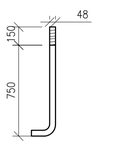

STEP REINFORCEMENT
АРМИРОВАНИЕ СТУПЕНИ
SCALE 1:10
МАСШТАБ 1:10

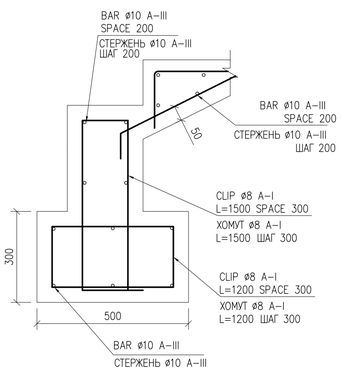

СПЕЦИФИКАЦИЯ АРМАТУРЫ

ЭЛЕМЕНТ MEMBER	ОБОЗНАЧЕНИЕ МАРКИ BAR MARK	ТИП И РАЗМЕР TYPE & SIZE	КОЛИЧЕСТВО ЭЛЕМЕНТОВ No. OF MEMBERS	КОЛИЧЕСТВО В КАЖДОМ No. OF BARS IN EACH	ОБЩЕЕ КОЛИЧЕСТВО TOTAL No.	ДЛИНА ЭЛЕМЕНТА * LENGTH OF EACH BAR *	ФОРМА ** SHAPE **	ДЛИНА НА МЕТР (м.) TOTAL LENGTH PER DIAMETER (m) T10	T12	T14	T16
FOUNDATION F1 ФУНДАМЕНТ F1	01	T12			86	8260	8260		710.3		
	02	T12			54	12810	12810		691.7		

NOTE:

* – LENGTH SPECIFIED IN MULTIPLES OF 25mm.
С ТОЧНОСТЬЮ ДО 25мм

** – DIMENSIONS SPECIFIED IN MULTIPLES OF 5mm.
С ТОЧНОСТЬЮ ДО 5мм

UNIT WEIGHT (Kg/m) УДЕЛЬНАЯ МАССА (кг/м)	
TOTAL LENGTH (m) ОБЩАЯ ДЛИНА (м.)	1402
TOTAL WEIGHT (Kg) ОБЩИЙ ВЕС (кг.)	1244,9

ПРИМЕЧАНИЯ

1. ВСЕ РАЗМЕРЫ ДАНЫ В МИЛЛИМЕТРАХ, ЕСЛИ НЕТ ДРУГИХ УКАЗАНИЙ
2. ВСЕ ОТМЕТКИ ДАНЫ В МЕТРАХ ЕСЛИ НЕТ ДРУГИХ УКАЗАНИЙ
3. МАТЕРИАЛ СТАЛЬНЫХ ИЗДЕЛИЙ – СТАЛЬ КЛАССА С235. СВАРКУ ПРОИЗВОДИТЬ ЭЛЕКТРОДАМИ ТИПА Э42 ПО ГОСТ 9467-75* ПО ВСЕЙ ДЛИНЕ КАСАНИЯ, КАТЕТ СВАРНОГО ШВА К =5ММ
4. ВСЕ СТАЛЬНЫЕ ЭЛЕМЕНТЫ ОКРАСИТЬ ДВУМЯ СЛОЯМИ ПЕНТАФТАЛЕВОЙ ЭМАЛИ ПФ133 (ГОСТ926-82) ПО ОГРУНТОВКЕ ГФ 021 (ГОСТ25129-82).
5. ПО ПЕРИМЕТРУ ЛЮКОВ И БЕТОННОЙ ПЛОЩАДКИ ВЫПОЛНИТЬ ТЕМПЕРАТУРНЫЕ ШВЫ
6. ПОВЕРХНОСТИ ПЛОЩАДКИ И ПРИЯМКА, СОПРИКАСАЮЩИЕСЯ С ГРУНТОМ ОКРАСИТЬ ЛАКОМ ХП-734 (ТУ6-02-1152-82) ПО ГРУНТОВКЕ ЛАКОМ ХП-734 С ТОЛЩИНОЙ ПОКРЫТИЯ 0.2ММ.
7. БОКОВЫЕ ПОВЕРХНОСТИ БЕТОННЫХ КОНСТРУКЦИИ СОПРИКАСАЮЩИЕСЯ С ГРУНТОМ ОБМАЗАТЬ БИТУМОМ В 2 СЛОЯ.

СОГЛАСОВАНО:

ИНВ. N ПОДЛ. | ПОДПИСЬ И ДАТА | ВЗАМ. ИНВ. N

ИЗМ.	КОЛ. УЧ.	ЛИСТ	N°ДОК.	ПОДПИСЬ	ДАТА
РАЗРАБОТАЛ		МАЛИК Ж.			
ПРОВЕРИЛ		ТУЛЕГЕНОВ А.			
ГИП		КАДЫРОВ Д.			

ГП

РАЗРАБОТКА ПРОЕКТНО-СМЕТНОЙ ДОКУМЕНТАЦИИ НА СТРОИТЕЛЬСТВО ЦЕНТРАЛЬНОГО ПАРКА ОТДЫХА В СЕЛЕ МИЯЛЫ КЫЗЫЛКОГИНСКОГО РАЙОНА

ГЕНЕРАЛЬНЫЙ ПЛАН

СТАДИЯ	ЛИСТ	ЛИСТОВ
РП	10	

РЕЗЕРВУАР ДЛЯ ВОДЫ 200м3.
ПЛАН. РАЗРЕЗЫ. УЗЛЫ. СПЕЦ-Я.

ТОО SALA
ГСЛ №17010994

ФОРМАТ А1 (841х594мм)

ПЛАН
ПЛАН
SCALE 1:100
МАСШТАБ 1:100

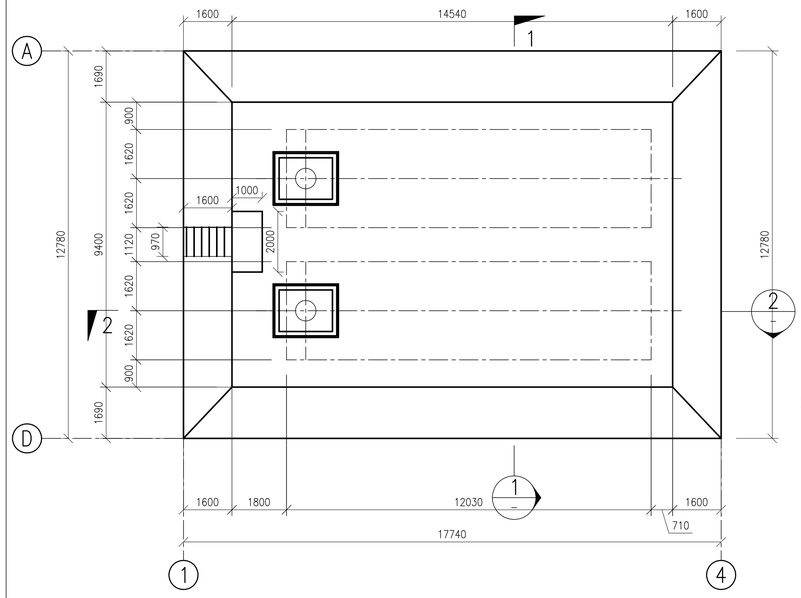

SECTION 1
SCALE 1:100

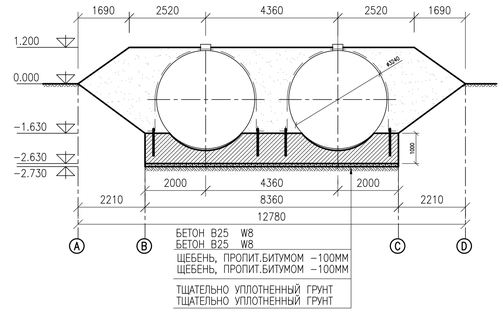

SECTION 2
SCALE 1:100

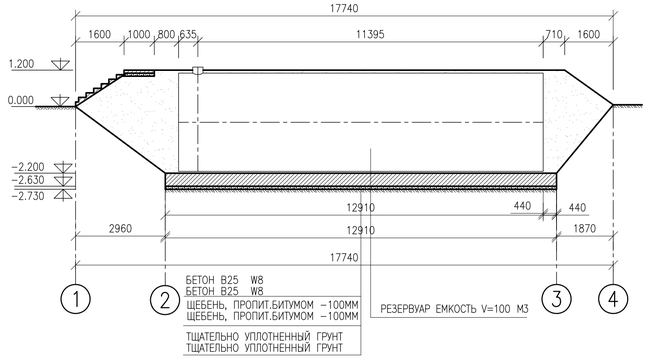

ПЛАН АРМИРОВАНИЯ ФУНДАМЕНТА Ф-1
ПЛАН АРМИРОВАНИЯ ФУНДАМЕНТА Ф-1
SCALE 1:100
МАСШТАБ 1:100

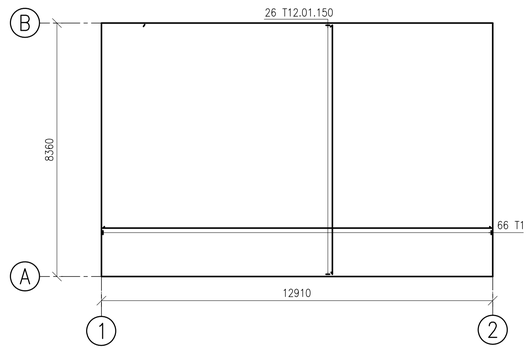

ПЛАН ФУНДАМЕНТОВ
ПЛАН ФУНДАМЕНТОВ
SCALE 1:100
МАСШТАБ 1:100

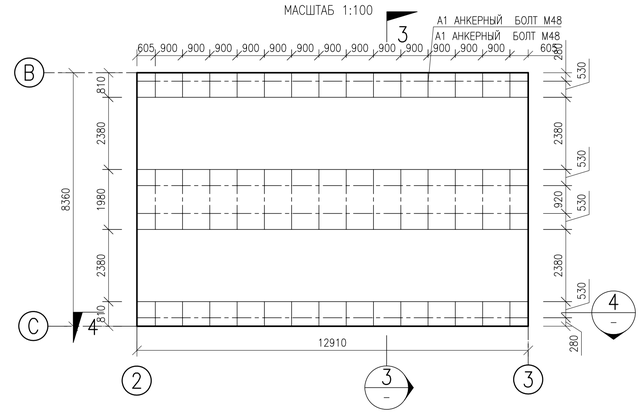

SECTION 4
SCALE 1:50

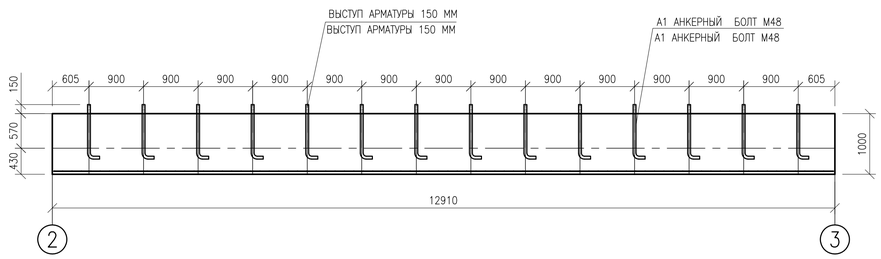

SECTION 3
SCALE 1:50

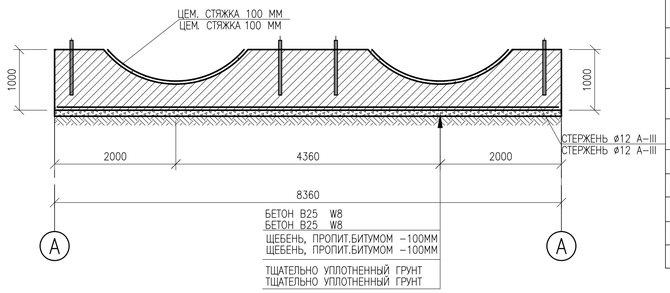

СПЕЦИФИКАЦИЯ

ПОЗ.	ОБОЗНАЧЕНИЕ	НАИМЕНОВАНИЕ	КОЛ.	МАССА ЕД., кг	ПРИМЕ-
1	ГОСТ 24379.1-80	БОЛТ 1.1 М48Х900 09Г2С	28	17.41	487.4
2	ГОСТ 5781-82	ø10AI L=860 ШАГ 50 ММ	15	0.5	7.5
		ХОМУТ ШАГ 900 ММ			
3	ГОСТ 103-76	-10Х80 L=7650 ММ	14	8.79	123.06
	МОНОЛИТНЫЙ УЧАСТОК СЕЧ. 1000х8360; БЕТОН В25 W8				107.9m3
		МОНОЛИТНЫЙ БЕТОН В30			
4	ГОСТ 5781-82	ø10 A-III, L=920 ШАГ 200	26	0,5	13.0 кг
5	ГОСТ 5781-82	ø10 A-III, L=1950 ШАГ 150	7	1,2	8.4 кг
6	ГОСТ 5781-82	ХОМУТ ø8 A-I,L=1200 ШАГ 300	4	0,7	2.8 кг
6	ГОСТ 5781-82	ХОМУТ ø8 A-I,L=1500 ШАГ 300	4	0,92	3.68 кг

REINFORCEMENT OF SLAB
АРМИРОВАНИЕ ПЛИТЫ
SCALE 1:10
МАСШТАБ 1:10

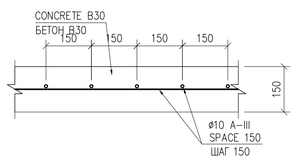

АНКЕР А1
АНКЕР А1
SCALE 1:25
МАСШТАБ 1:25

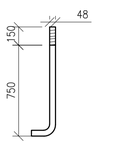

STEP REINFORCEMENT
АРМИРОВАНИЕ СТУПЕНИ
SCALE 1:10
МАСШТАБ 1:10

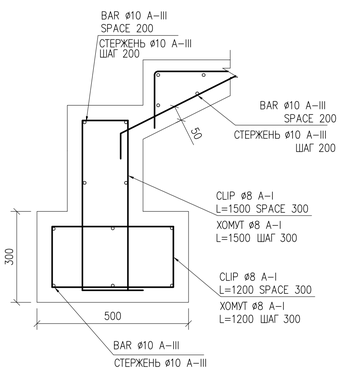

СПЕЦИФИКАЦИЯ АРМАТУРЫ

ЭЛЕМЕНТ MEMBER	ОБОЗНАЧЕНИЕ МАРКИ BAR MARK	ТИП И РАЗМЕР TYPE & SIZE	КОЛИЧЕСТВО ЭЛЕМЕНТОВ No. OF MEMBERS	КОЛИЧЕСТВО В КАЖДОМ No. OF BARS IN EACH	ОБЩЕЕ КОЛИЧЕСТВО TOTAL No.	ДЛИНА ЭЛЕМЕНТА * LENGTH OF EACH BAR *	ФОРМА ** SHAPE **	ДЛИНА НА МЕТР (м.) TOTAL LENGTH PER DIAMETER (m) T10	T12	T14	T16
FOUNDATION F1 ФУНДАМЕНТ F1	01	T12			86	8260	8260		710.3		
	02	T12			54	12810	12810		691.7		

NOTE:

* – LENGTH SPECIFIED IN MULTIPLES OF 25mm.
С ТОЧНОСТЬЮ ДО 25мм

** – DIMENSIONS SPECIFIED IN MULTIPLES OF 5mm.
С ТОЧНОСТЬЮ ДО 5мм

UNIT WEIGHT (Kg/m) УДЕЛЬНАЯ МАССА (кг/м)	
TOTAL LENGTH (m) ОБЩАЯ ДЛИНА (м.)	1402
TOTAL WEIGHT (Kg) ОБЩИЙ ВЕС (кг.)	1244,9

ПРИМЕЧАНИЯ

1. ВСЕ РАЗМЕРЫ ДАНЫ В МИЛЛИМЕТРАХ, ЕСЛИ НЕТ ДРУГИХ УКАЗАНИЙ
2. ВСЕ ОТМЕТКИ ДАНЫ В МЕТРАХ ЕСЛИ НЕТ ДРУГИХ УКАЗАНИЙ
3. МАТЕРИАЛ СТАЛЬНЫХ ИЗДЕЛИЙ – СТАЛЬ КЛАССА С235. СВАРКУ ПРОИЗВОДИТЬ ЭЛЕКТРОДАМИ ТИПА Э42 ПО ГОСТ 9467-75* ПО ВСЕЙ ДЛИНЕ КАСАНИЯ, КАТЕТ СВАРНОГО ШВА К =5ММ
4. ВСЕ СТАЛЬНЫЕ ЭЛЕМЕНТЫ ОКРАСИТЬ ДВУМЯ СЛОЯМИ ПЕНТАФТАЛЕВОЙ ЭМАЛИ ПФ133 (ГОСТ926-82) ПО ОГРУНТОВКЕ ГФ 021 (ГОСТ25129-82).
5. ПО ПЕРИМЕТРУ ЛЮКОВ И БЕТОННОЙ ПЛОЩАДКИ ВЫПОЛНИТЬ ТЕМПЕРАТУРНЫЕ ШВЫ
6. ПОВЕРХНОСТИ ПЛОЩАДКИ И ПРИЯМКА, СОПРИКАСАЮЩИЕСЯ С ГРУНТОМ ОКРАСИТЬ ЛАКОМ ХП-734 (ТУ6-02-1152-82) ПО ГРУНТОВКЕ ЛАКОМ ХП-734 С ТОЛЩИНОЙ ПОКРЫТИЯ 0.2ММ.
7. БОКОВЫЕ ПОВЕРХНОСТИ БЕТОННЫХ КОНСТРУКЦИИ СОПРИКАСАЮЩИЕСЯ С ГРУНТОМ ОБМАЗАТЬ БИТУМОМ В 2 СЛОЯ.

СОГЛАСОВАНО:

ИНВ. N ПОДЛ. | ПОДПИСЬ И ДАТА | ВЗАМ. ИНВ. N

ИЗМ.	КОЛ. УЧ.	ЛИСТ	N°ДОК.	ПОДПИСЬ	ДАТА
РАЗРАБОТАЛ		МАЛИК Ж.			
ПРОВЕРИЛ		ТУЛЕГЕНОВ А.			
ГИП		КАДЫРОВ Д.			

ГП

РАЗРАБОТКА ПРОЕКТНО-СМЕТНОЙ ДОКУМЕНТАЦИИ НА СТРОИТЕЛЬСТВО ЦЕНТРАЛЬНОГО ПАРКА ОТДЫХА В СЕЛЕ МИЯЛЫ КЫЗЫЛКОГИНСКОГО РАЙОНА

ГЕНЕРАЛЬНЫЙ ПЛАН

СТАДИЯ	ЛИСТ	ЛИСТОВ
РП	10	

РЕЗЕРВУАР ДЛЯ ВОДЫ 200м3.
ПЛАН. РАЗРЕЗЫ. УЗЛЫ. СПЕЦ-Я.

ТОО SALA
ГСЛ №17010994

ФОРМАТ А1 (841х594мм)