ТОО "СТРИМЛАЙН"
РК, город Атырау
мрк. Алмагуль, д5, кв24
тел: +7 /7122/ 32 13 97
E-mail: streamlinellp@gmail.com

"СТРИМЛАЙН" ЖШС
ҚР, Атырау қаласы
Алмагуль мөлтек ауд., д5, кв24
тел: +7 /7122/ 32 13 97
E-mail: streamlinellp@gmail.com

"STREAMLINE" LLP
RK, Atyrau city
24/5 Almagul microdistrict
Tel: +7 /7122/ 32 13 97
E-mail:
streamlinellp@gmail.comstreamlinellp@gmail.com

РАБОЧИЙ ПРОЕКТ

Разработка проектно-сметной документации на реконструкцию группового водопровода "Кереген-Сагыз-Жамансор" Кызылкогинского района

Том 3
13-20-3-НВК

г. Атырау 2022г.

Товарищество с ограниченной ответственностью
«СТРИМЛАЙН»
Государственная Лицензия № 003387 от 22 июля 2011г.

РАБОЧИЙ ПРОЕКТ

Разработка проектно-сметной документации на реконструкцию группового водопровода "Кереген-Сагыз-Жамансор" Кызылкогинского района

Том 3
13-20-3-НВК

Объект № 15-19-НВК

Экз._____

ГИП **Инсенбаев А.**

Директор **Айтимова А.А.**

г. Атырау 2022г.

ОСНОВНЫЕ ПОКАЗАТЕЛИ ПО СИСТЕМАМ ВОДОСНАБЖЕНИЯ

Наименование системы	Расчетный расход			Примечание
	м3/сут	м3/ч	л/с	
Хозяйственно-питьевой водопровод	3035,24	335,45	93,18	

ВЕДОМОСТЬ РАБОЧИХ ЧЕРТЕЖЕЙ ОСНОВНОГО КОМПЛЕКТА

Лист	Наименование	Примечание
1-2	Общие данные	
3	План М. 1:1000	
4	Продольный профиль В1	
5	Продольный профиль К1	
6	Деталировка колодцев	
7	Таблица колодцев.	
8	План схема сетей В1	
9	Выгреб емк.6м3. План. Разрезы 1-1, 2-2.	

Ведомость ссылочных и прилагаемых документов

Обозначение	Наименование	Примечание
	Ссылочные документы	
тип. пр. р. 901-09-11.84.	Колодцы круглые из сборного железобетона	
Альбом II	для труб Ду=50-600мм.	
	Изделия для круглых колодцев.	
тип. пр. р. 902-09-22.84.	Колодцы канализационные	
	Колодцы круглые из сборного железобетона	
	для труб Ду=150-1200мм.	
	Прилагаемые документы	
13-20-3-НВК.СО	Спецификация оборудования, изделий и	4 лист
	материалов	

Проект выполнен с соблюдением действующих норм и правил, соответствует нормам и правилам взрыва и пожаробезопасности и обеспечивает безопасную эксплуатацию запроектированных объектов

Главный инженер проекта Инсенбаев А.Р.

ПЕРЕЧЕНЬ АКТОВ НА СКРЫТЫЕ РАБОТЫ

Наименование актов	Основание
Акт на разбивку трассы	СНиП 3.01.03-84
Акт на подготовку основания под трубопроводы	СН РК 1.03-00-2011 прил.6
Акт на величину зазоров и выполнения уплотнений стыковых соединений	СН РК 1.03-00-2011 прил.6
Акт на устройство колодцев и камер	СН РК 1.03-00-2011 прил.6
Акт на противокоррозийную защиту трубопроводов и фасонных частей	СН РК 1.03-00-2011 прил.6
Акт на выполнение герметизации мест прохода трубопроводов через через стенки колодцев	СН РК 1.03-00-2011 прил.6
Акт на укладку трубопроводов	СНиП 3.05.04-85 п.3.6
Акт на засыпку трубопроводов с уплотнением	СН РК 1.03-00-2011 прил.6
Акт (протокол) по проверке сплошности сварных стыков трубопроводов	СП РК 4.01-103-2013 п.4.2.57
Акт на выполнение противокоррозийного покрытия труб и сварных стыков	СП РК 4.01-103-2013
Акт на устройство изоляции труб в местах сварных соединений	СП РК 4.01-103-2013
Акт на ревизию и испытание арматуры	СП РК 3.05-103-2014
Акт проведения гидравлического или пневматического испытания напорного трубопровода на прочность и герметичность	СП РК 4.01-103-2013 приложение А,Б,В
Акт проведения гидравлического испытания безнапорного трубопровода на герметичность	СП РК 4.01-103-2013 приложение Д, Е
Акт на устройство упоров	СП РК 4.01-102-2013
Акт проведения промывки и дезинфекции трубопроводов хозяйственно - питьевого водоснабжения	СП РК 4.01-103-2013 приложение Д, Е
Акт проведения входного контроля партии труб (соединительных деталей)	СП РК 4.01-103-2013 приложение Ж
Заключение санитарно-эпидемиологической службы	СП РК 4.01-103-2013 п.7.4.3
Исполнительные чертежи для подземных сетей	СП РК 1.03-103-2013

Согласовано

Взам. инв. N

Подп. и дата

Инв. N подл.

Изм.	Кол.	Лист	N док.	Подпись	Дата
РАЗРАБ.		Инсенбаев			
ГИП		Инсенбаев			
Н. КОНТР.		Токтамисов			

13-20-3-НВК

Реконструкция группового водопровода "Кереген-Сагыз-Жамансор" Кызылкогинского района

Наружный водопровод и канализация

Стадия	Лист	Листов
РП	1	9

Общие данный

ТОО "Стримлайн"

Формат А3

ОБЩИЕ УКАЗАНИЯ

Проект внутриплощадочных сетей комплекса водопроводных сооружений (КВС) рабочего проекта «Реконструкция группового водопровода "Кереген-Сагыз-Жамансор" Кызылкогинского района» выполнен на основании:

- Архитектурно - планировочного задания,
- задания на проектирование;
- технических условий №01-, выданных 29.09.2020г.;
- технического отчета по инженерно-геологическим изысканиям.

Проект выполнен в соответствии с требованиями СНиП РК 4.01-02-2009 "Водоснабжение. Наружные сети и сооружения"; СН РК 4.01-05-2002 "Инструкция по проектированию и монтажу сетей водоснабжения и канализации из пластмассовых труб", СТ РК 21.508-2002 "Правила выполнения рабочей документации генеральных планов предприятий, сооружений и жилищно -гражданских объектов СТ РК", Санитарные правила №209 от 16 марта 2015 года "Санитарно -эпидимиологические требования к водоисточникам, местам водозабора для хозяйственно-питьевых целей, хозяйственно-питьевому водоснабжению и местам культурно-бытового водопользования и безопасности водных объектов".

Производство работ по укладке, испытанию и приемке сетей водопровода и канализации вести в соответствии со СП РК 4.01-103-2013 "Наружные сети и сооружения водоснабжения и канализации".

После испытания трубопроводы подвергнуть промывке и дезинфекции.

Земляные работы и работы по устройству оснований, выполнять в соответствии с требованиями СП 45.13330-2012 "Земляные сооружения, основания и фундаменты" и согласовывать их производство с организациями, имеющими подземные коммуникации в данном районе.

При засыпке стальных трубопроводов, над верхом труб, обязательно устройство защитного слоя из песка, толщиной слоя не менее 30см, не содержащего твердых включений (щебня, камней, кирпичей и т.п.). Для равномерного распределения грунта трубы смачивать водой.

Монтажные работы осуществлять, соблюдая правила СН РК 1.03-05-2011 "Охрана труда и техника безопасности в строительстве".

ВОДОСНАБЖЕНИЕ

В данном разделе рабочего проекта «Реконструкция группового водопровода "Кереген-Сагыз-Жамансор" Кызылкогинского района» запроектированы внутриплощадочные сети на площадке проектируемого комплекса водопроводных сооружений. В комплекс водопроводных сооружений (КВС) входят:

- Комплекс резервуаров для хранения воды питьевого качества в объеме 2400м3 (2шт по 1200м3), распределительные колодцы с запорной арматурой, обвязкой трубопроводами;
- Насосная комплектная станция 2 подъема;
- Водонапорная стальная башня, заводского изготовления (системы Рожновского) емкостью 50м3, высотой опоры 18м.

Граница первого пояса ЗСО водопроводных сооружений принято на расстоянии не менее:

1. от стен запасных и регулирующих емкостей - 30,0 метров;
2. от водонапорной башни - 10 метров;
3. от насосной станции - 15,0 метров.

Водопроводная внутриплощадочная проектируемая сеть предусматривается из электросварных стальных труб по ГОСТ 10704-91.

Водопроводные колодцы приняты из сборных железобетонных элементов по ГОСТ 8020-2016 "Конструкции бетонные и железобетонные для колодцев канализационных, водопроводных и газопроводных сетей".

КАНАЛИЗАЦИЯ

В проекте принято отведение сточных вод из насосной 2 подъема в проектируемые внутриплощадочные сети канализации, с последующим сбросом в проектируемый накопитель стоков, объемом 6м3, с последующей откачкой и вывозом стоков в места, установленные местными санитарными службами. Система канализации хозбытовая, самотечная.

Канализационные колодцы приняты из сборных железобетонных элементов по ГОСТ 8020-2016.

Наружные сети канализации выполнены из труб полиэтиленовых с двухслойной профилированной стенкой "Корсис" по ТУ 2248-001-73011750-250.

ГЕОЛОГИЧЕСКИЕ УСЛОВИЯ Инженерно-геологические изыскания выполнены ТОО "Шындау". По инженерно-геологическим условиям строительства на исследуемой территории выделяются разделение грунтов, слагающих участок изысканий:

Техническое заключение об инженерно-геологических условиях по данному объекту выполнено ТОО «Шындау».

В соответствии с ГОСТ РК 25100-2011 в инженерно-геологическом разрезе выделены 2 инженерно-геологических элемента:

Классификация грунтов проведена по ГОСТ 25100-2011 "Грунты. Классификация".

ИГЭ-1 - Суглинок легкий пылеватый.

ИГЭ -2 Супесь песчанистая, твердой консистенции, коричневая, известковистая, с линзами суглинков и песков средней крупности, с пятнами ожелезнения.

Просадочность, сжимаемость:

Просадочность: ИГЭ-1, ИГЭ-2. непросадочные.

Ведомость основных комплектов рабочих чертежей

Обозначение	Наименование	Примечание
ГП	Генеральный план	
НВК	Наружный водопровод и канализация	
АС	Архитектурно-строительные решения	

Согласовано

Взам. инв. N

Подп. и дата

Инв. N подл.

Изм.	Кол.	Лист	N док.	Подпись	Дата	13-20-3-НВК			
						Реконструкция группового водопровода "Кереген-Сагыз-Жамансор" Кызылкогинского района			
РАЗРАБ.		Инсенбаев				Наружный водопровод и канализация	Стадия	Лист	Листов
ГИП		Инсенбаев					РП	2	8
Проверил		Нурланкызы							
Н.котроль		Токтамисов				Общие данные (окончание)	ТОО "Стримлайн"		

Формат А3

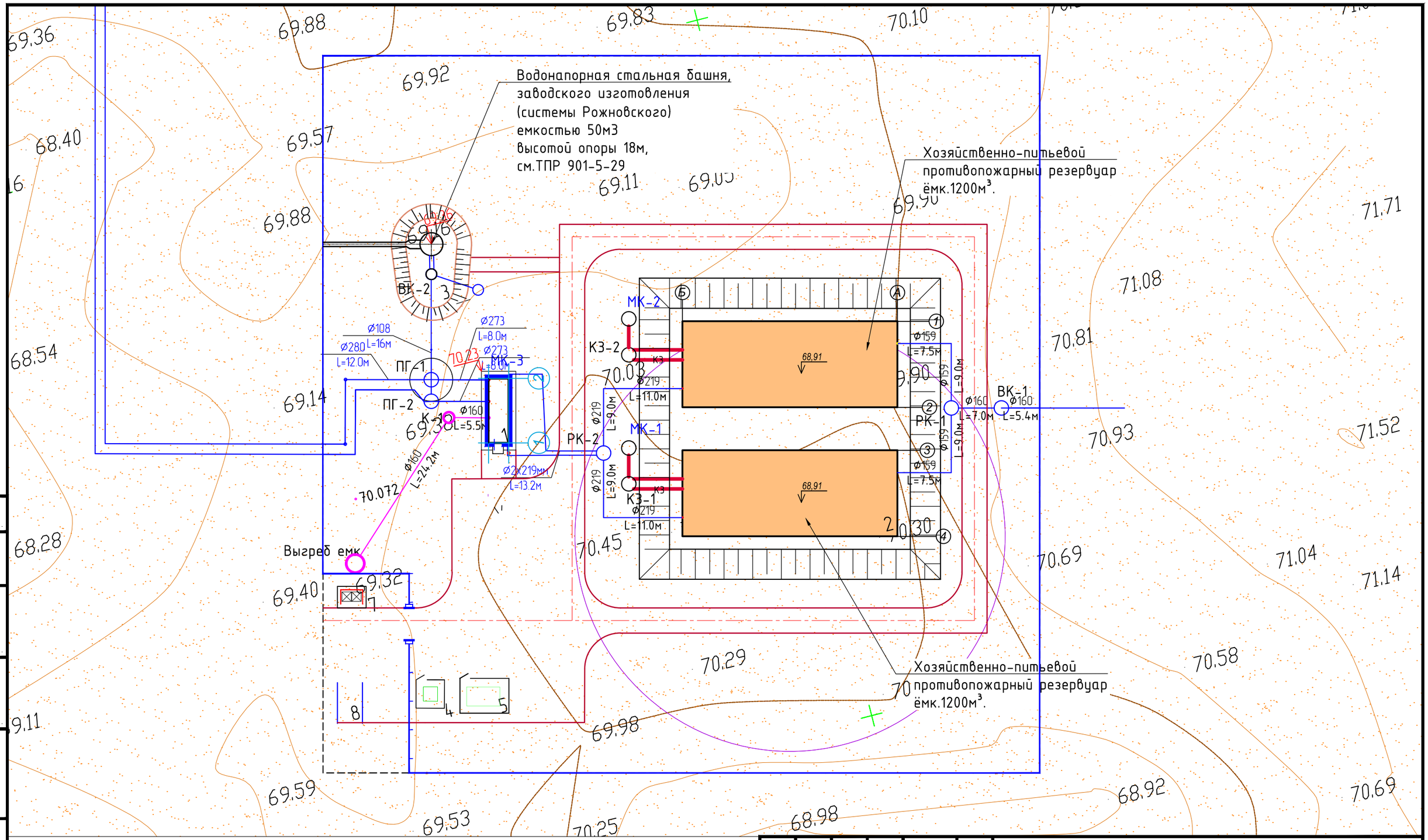

Изм.	Кол.	Лист	N док.	Подпись	Дата	13-20-3-НВК
						Разработка проектно-сметной документации на реконструкцию группового водопровода "Керегеи-Сагыз-Жамансор" Кызылкогинского района
РАЗРАБ.		Инсенбаев				Наружный водопровод и канализация
ГИП		Инсенбаев				Стадия: РП · Лист: 3 · Листов: 9
ПРОВЕРИЛ		Нурланкызы				План сетей
Н.контроль		Токтамисов				ТОО "Стримлайн"

Согласовано

Взам. инв. N

Подп. и дата

Инв. N подл.

Формат А3

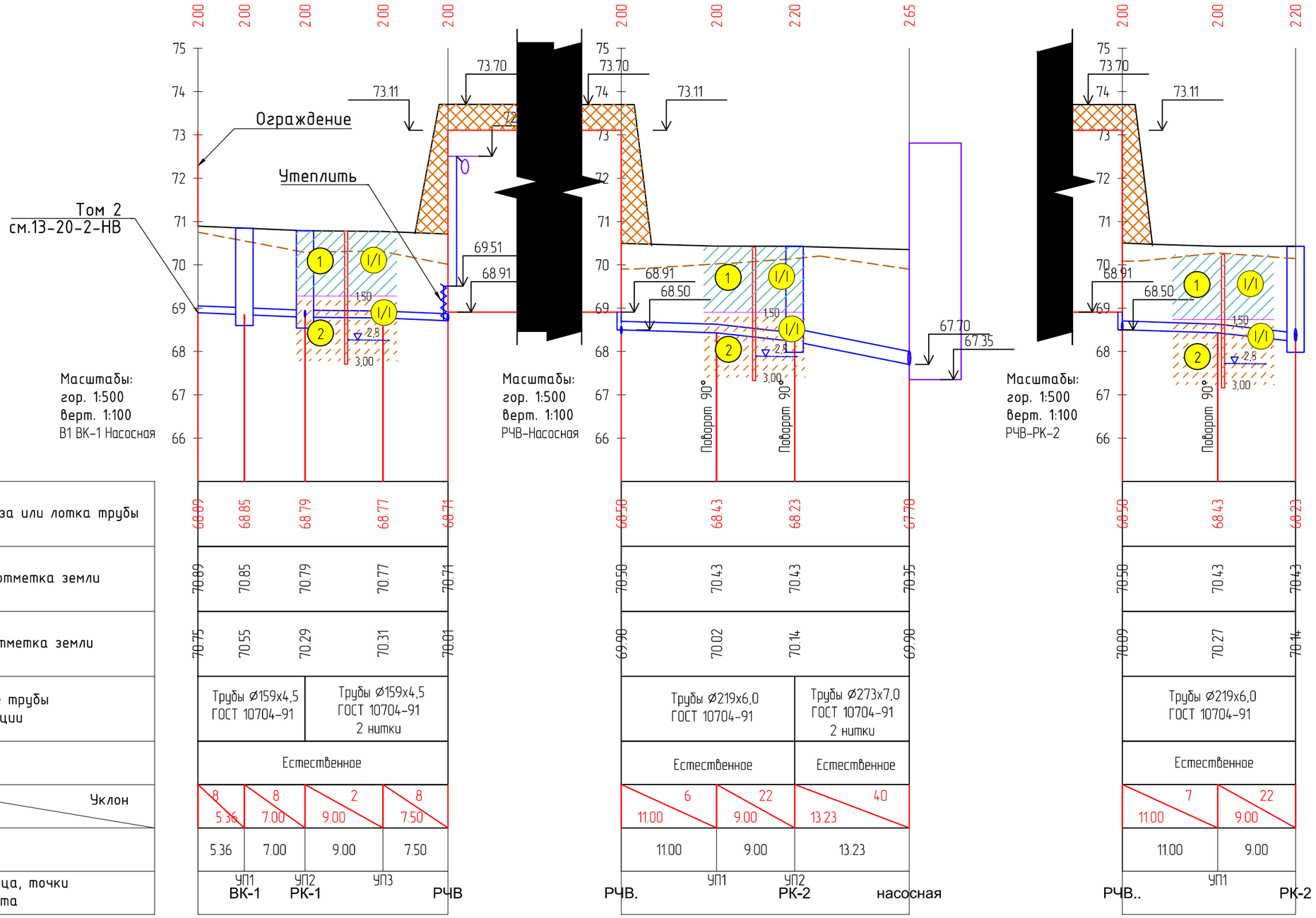

Типовое сечение траншеи

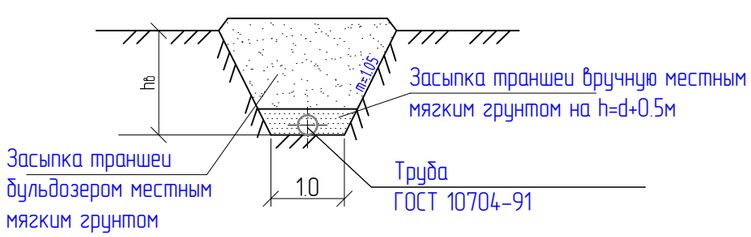

Изм.	Кол.	Лист	N док.	Подпись	Дата
РАЗРАБ.		Инсенбаев			
ГИП		Инсенбаев			
Проверил		Нурланкызы			
Н.Контроль		Токтамисов			

13-20-3-НВК

Реконструкция группового водопровода "Керегеи-Сагыз-Жамансор" Кызылкогинского района

Наружный водопровод и канализация

Стадия	Лист	Листов
РП	4	9

Продольный профиль В1

ТОО "Стримлайн"

Согласовано

Взам. инв. N

Подп. и дата

Инв. N подл.

Формат А3

Продольный профиль В1

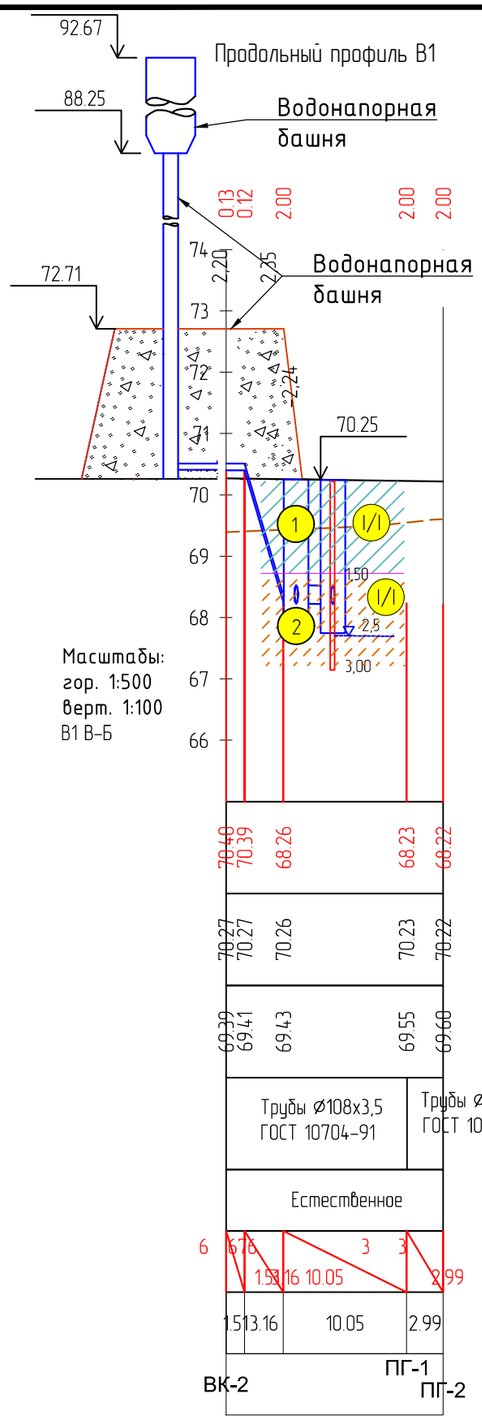

Масштабы:
гор. 1:500
верт. 1:100
В1 В-Б

Продольный профиль В1

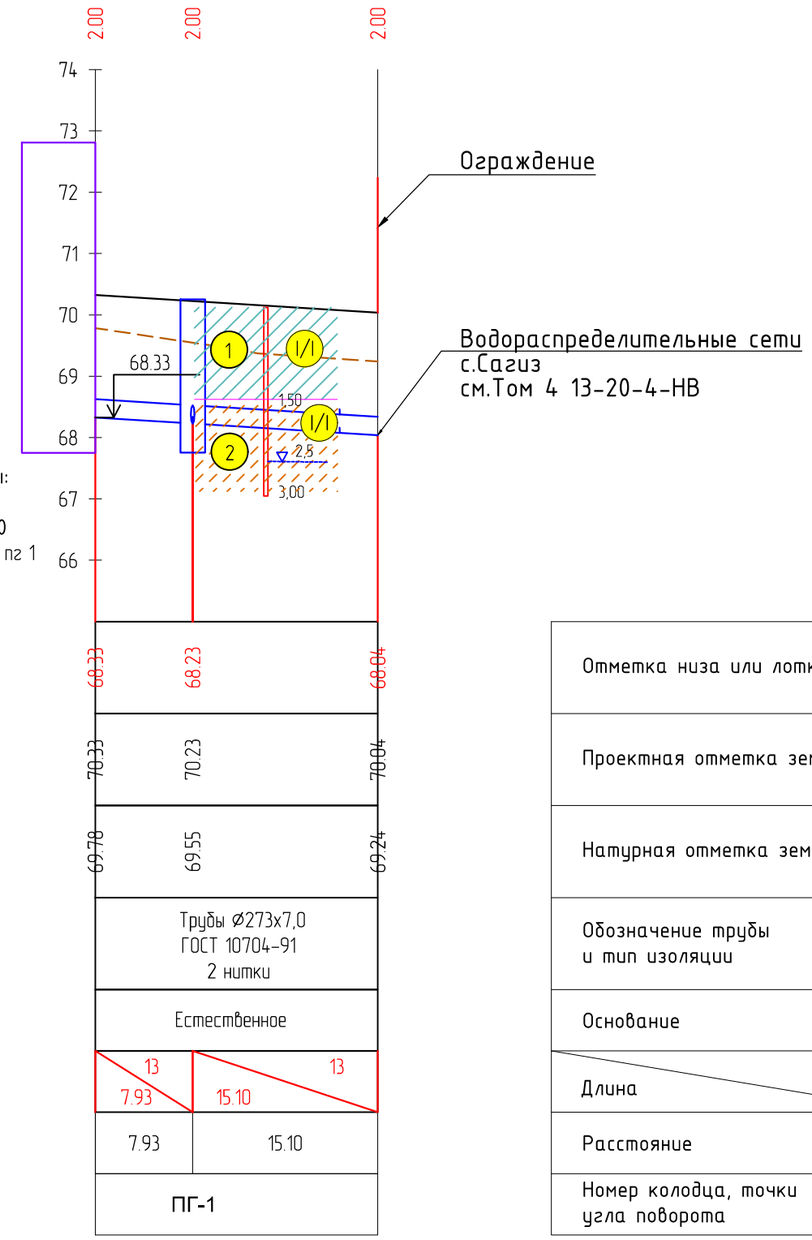

Масштабы:
гор. 1:500
верт. 1:100
В1 насосная пг 1

Продольный профиль К1

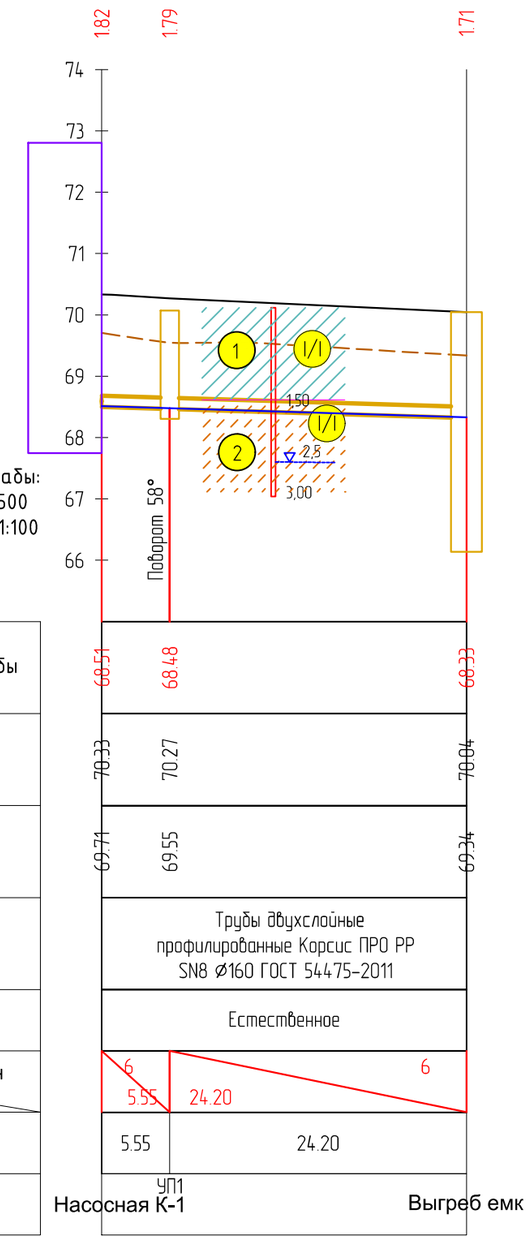

Масштабы:
гор. 1:500
верт. 1:100
К1

Отметка низа или лотка трубы	
Проектная отметка земли	
Натурная отметка земли	
Обозначение трубы и тип изоляции	
Основание	
Длина / Уклон	
Расстояние	
Номер колодца, точки угла поворота	

Типовое сечение траншеи

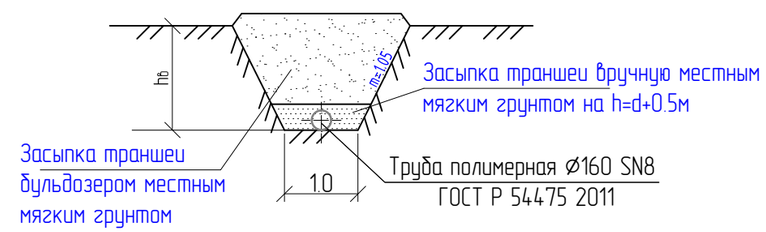

Изм.	Кол.	Лист	N док.	Подпись	Дата
РАЗРАБ.		Инсенбаев			
ГИП		Инсенбаев			
Проверил		Нурланкызы			
Н.контроль		Токтамисов			

13-20-3-НВК

Реконструкция группового водопровода "Кереген-Сагыз-Жамансор" Кызылкогинского района

Наружный водопровод и канализация

Стадия	Лист	Листов
РП	5	8

Продольный профиль В1, К1

ТОО "Стримлайн"

Согласовано

Взам. инв. N

Подп. и дата

Инв. N подл.

Формат А3

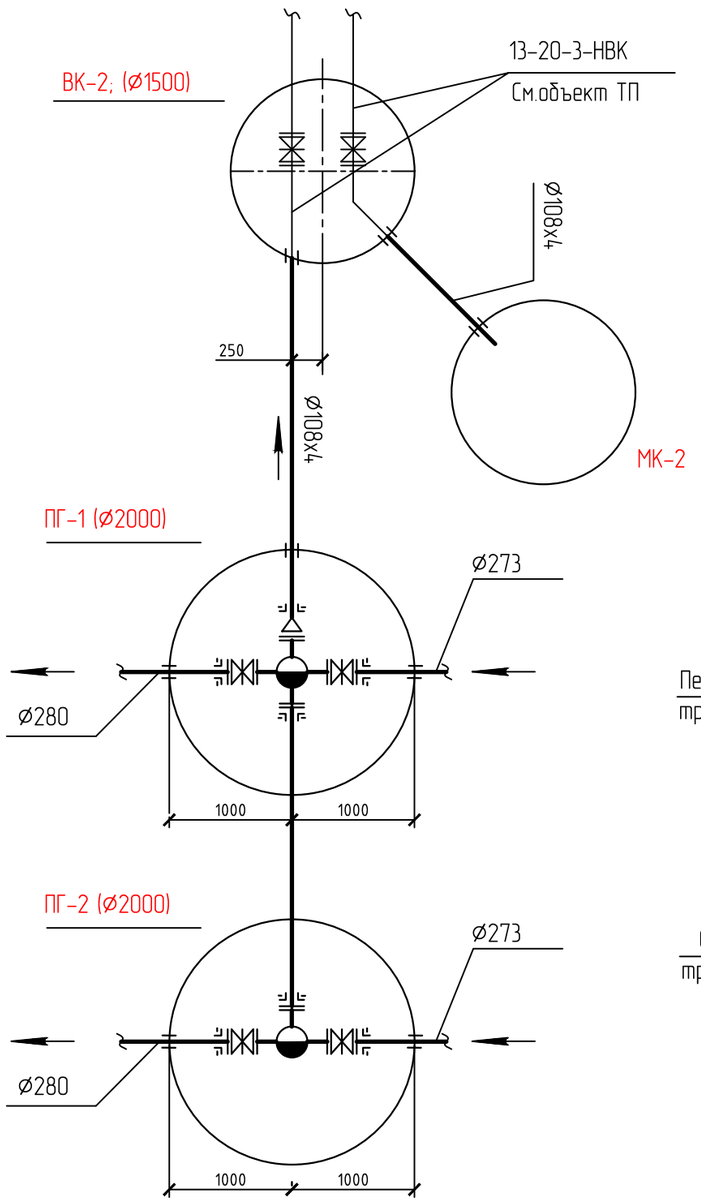

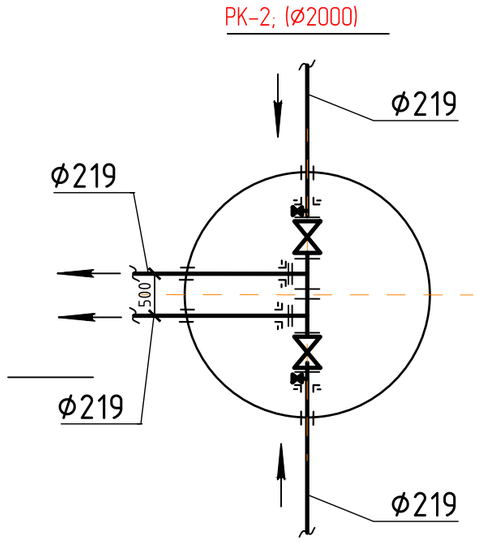

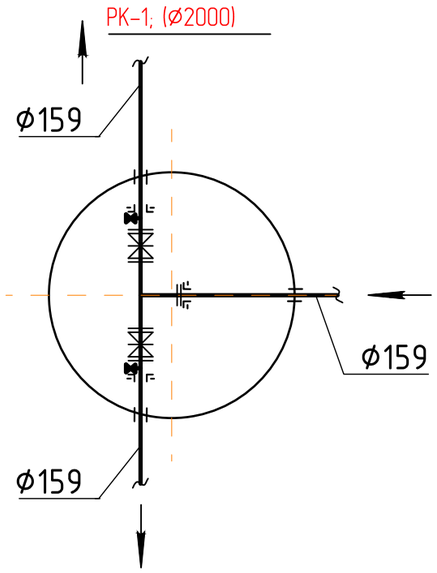

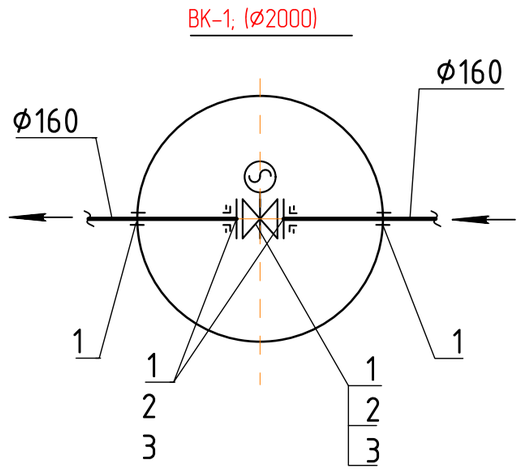

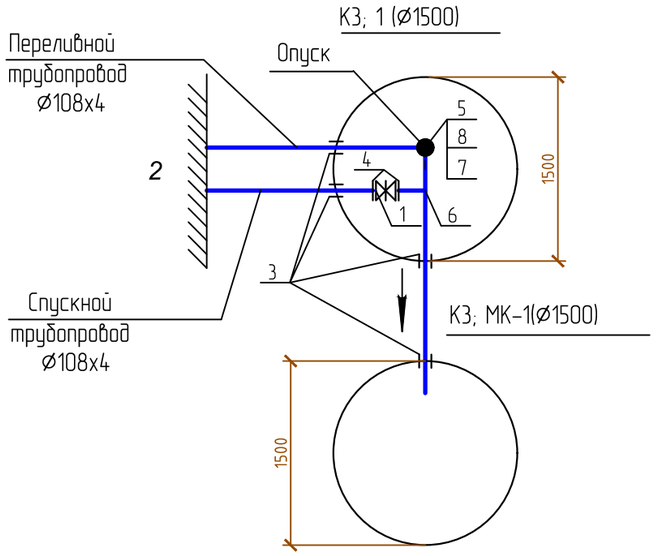

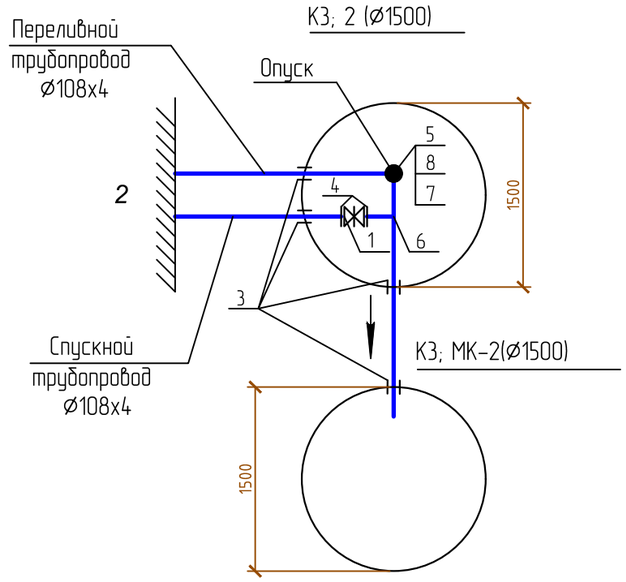

Согласовано

Взам. инв. N

Подп. и дата

Инв. N подл.

Изм.	Кол.	Лист	N док.	Подпись	Дата	13-20-3-НВК
						Реконструкция группового водопровода "Кереген-Сагыз-Жамансор" Кызылкогинского района
РАЗРАБ.		Инсенбаев				Наружный водопровод и канализация — Стадия: РП; Лист: 6; Листов: 9
ГИП		Инсенбаев				
Проверил		Нурланкызы				
Н.контроль		Токтамисов				Деталировка колодцев — ТОО "Стримлайн"

Формат А3

Таблица водопроводных колодцев

Номер колодца по плану	Марка колодца по грунтовым условиям	Диаметр трубопроводов Ду мм	Диаметр трубопроводов dy мм	№ схемы узла	Диаметр колодца Дк, мм	Полная глубина колодца по профилю Н, мм	Высота рабочей части Н, мм	№ строительно-монтажной схемы	Высота горловины с перекрытием hг, мм	Объем бетона на упоры, м3	Расход материалов: Днище: ПН 15	Днище: ПН 20 / Д25-20	Рабочая часть: КС 20.6	КС 15.6	КС 15.9а	КС 15.9	КС 20.9а	БетонВ7,5 / БетонВ2,5	КС 20.9б	КС20.9	Плита перекрытия: 1ПП15-1	1ПП15-2	1ПП20-1	1ПП20-2	2ПП15-2	2ПП20-1	2ПП20-2	ПД6	Горловина:	КС7,3	КС7,9	КО6	Кирпичная кладка, ряды	Тип люка	Скобы, шт	Гидроизоляция
											Сборные железобетонные элементы серия 3.900.1-14 выпуск 1																									
1	2	3	4	5	6	7	8	9	10	11	12	13	14	15	16	17	18	19	20	21	22	23	24	25	26	27	28	29	30	31	32	33	34	35	36	37
ВК-1	В1	160	-	У-1	2000	2450	1800	СМ-12	650	0,09	0	1		0		0				2	0		1							1	0	1		Л	9	+
ВК-2	В1	108	-	У-1	1500	2700	1800	СМ-8	900	0,04	1	0		0		2				0	1		0							2	0	1		Л	9	+
РК-1	В1	159	-	У-9	2000	2450	1800	СМ-12	650	0,10	0	1		0		0				2	0		1							1	0	1		Л	9	+
РК-2	В1	219	-	У-1	2000	2650	1800	СМ-12	850	0,11	0	1		0		0				2	0		1							1	0	1		Л	9	+
ПГ-1	В1	280	273	У-12г	2000	2700	1800	СМ-12	900	0,20	0	1		0		0				2	0		1							2	0	1		Л	9	+
ПГ-2	В1	280	273	У-10г	2000	2700	1800	СМ-12	900	0,20	0	1		0		0				2	0		1							2	0	1		Л	9	+
МК-1	В1	-	-		2000	3610	2700		910		0	1		0		0				3	0		1							0	1	2		Л	12	+
МК-2	В1	-	-		2000	3610	2700		910		0	1		0		0				3	0		1							0	1	2		Л	12	+
МК-3	В1	-	-		2000	3610	2700		910		0	1		0		0				3	0		1							0	1	2		Л	12	+
КЗ-1	В1	108	-		1500	3310	2400	СМ-8	910	0,05	1	0		1		2				0	1		0							0	1	2		Л	11	+
КЗ-2	В1	108	-		1500	3310	2400	СМ-8	910	0,05	1	0		1		2				0	1		0							0	1	2		Л	11	+
									Всего:		3	8		2		6				19	3		8							9	5	16			112	

Таблица канализационных колодцев

№ колодца по плану	Марка колодца по грунтовым условиям	Марка колодца	Глубина заложения до низа трубы, мм	Полная глубина заложения колодца, мм	Диаметр колодца, мм	Глубина лотка hл, мм	Высота рабочей части Нр мм	Высотка горловины hг, мм	Объем бетона на лоток, м³	Сборные железобетонные элементы. Серия 3.900.1-14: Днище: ПН 10	Днище: ПН 15	Днище: ПН 20	Рабочая часть: КС 10.3	КС 10.6	КС 10.9	КС 15.6	КС 15.9	КС 15.18	КС 20.6	КС 20.9	Плита перекрытия: ПП10-1	ПП10-2	1ПП15-1	1ПП15-2	3ПП15-1	3ПП15-2	Горловина: КО 6	КС 10.3	КС 10.6	Кирпичная кладка	Тип люка	Стремянка	Вес стремянки, кг	Гидроизоляция	Стальные соединительные детали, кг
К-1	мок	КСП-7		1800	1500	300	900	600	0,48	1					1						1						1				Л	С1-01	9,7	+	25,44

Изм.	Кол.	Лист	N док.	Подпись	Дата
РАЗРАБ.		Инсенбаев			
ГИП		Инсенбаев			
Проверил		Нурланкызы			
Н.контроль		Токтамисов			

13-20-3-НВК

Реконструкция группового водопровода "Керегген-Сагыз-Жамансор" Кызылкогинского района

Наружный водопровод и канализация

Стадия	Лист	Листов
РП	7	9

Таблица колодцев

ТОО "Стримлайн"

Согласовано

Взам. инв. N

Подп. и дата

Инв. N подл.

Формат А3

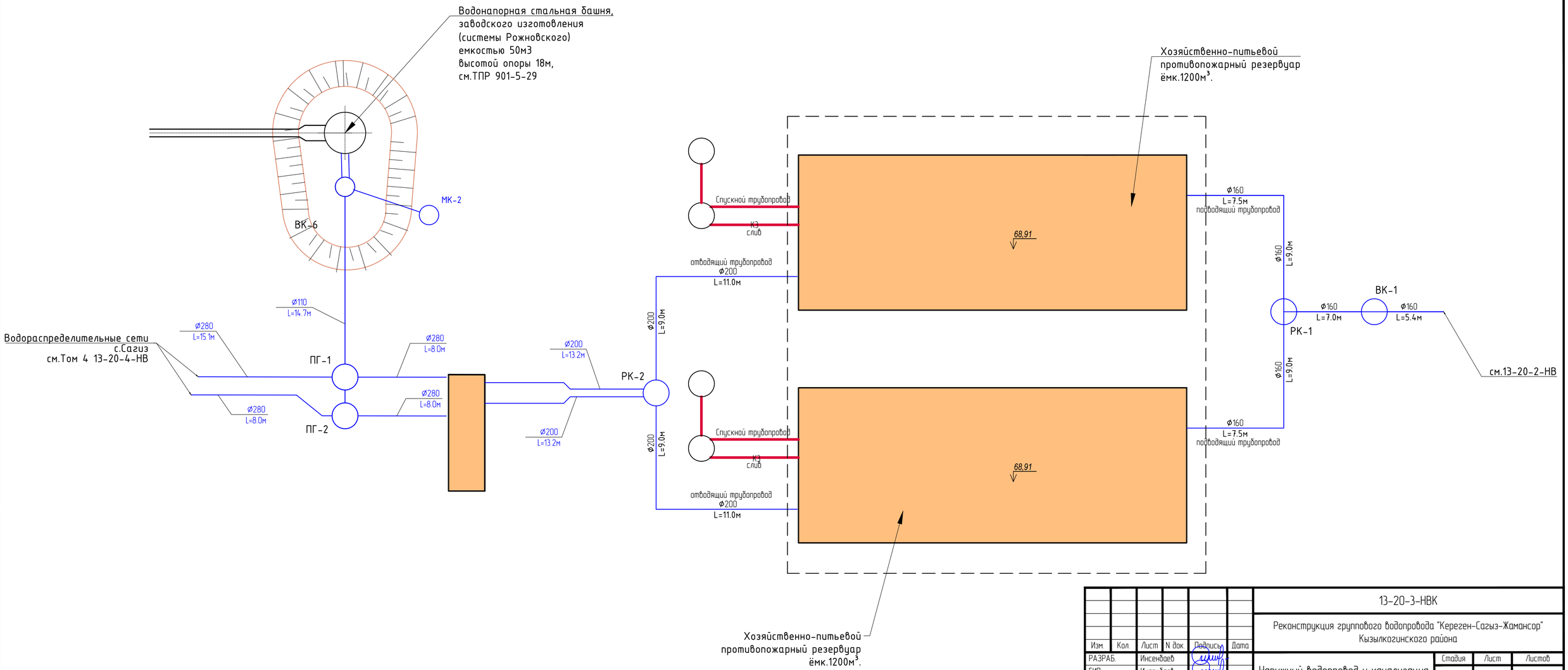

Согласовано

Взам. инв. N

Подп. и дата

Инв. N подл.

Изм.	Кол.	Лист	N док.	Подпись	Дата
РАЗРАБ.		Инсенбаев			
ГИП		Инсенбаев			
Проверил		Нурланкызы			
Н.контроль		Токтамисов			

13-20-3-НВК

Реконструкция группового водопровода "Кереген-Сагыз-Жамансор" Кызылкогинского района

Наружный водопровод и канализация

Стадия	Лист	Листов
РП	8	9

План схема сетей В1, К3

ТОО "Стримлайн"

Формат А4х3

Разрез 1 - 1

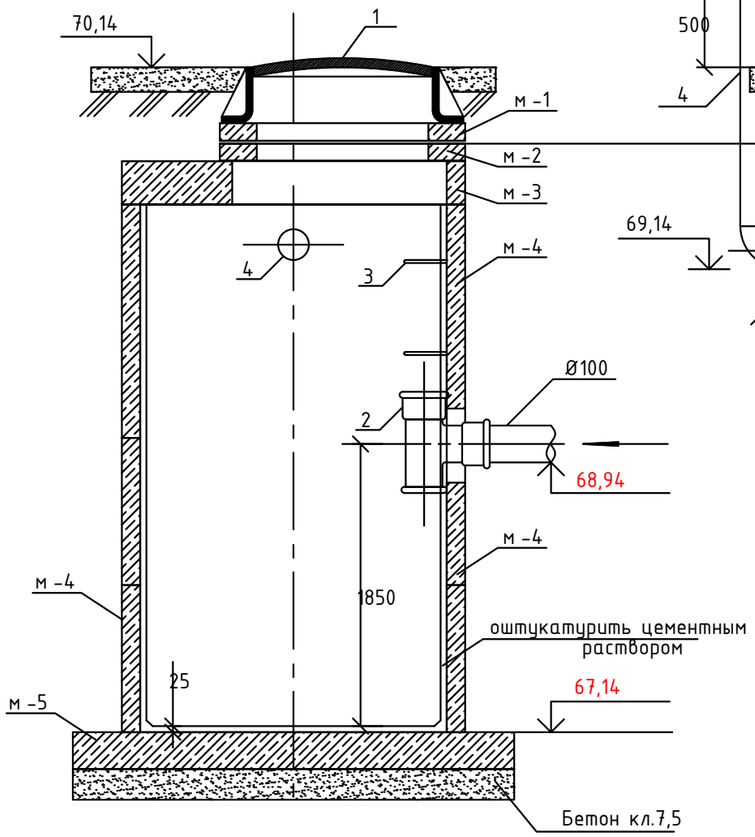

Разрез 2 - 2

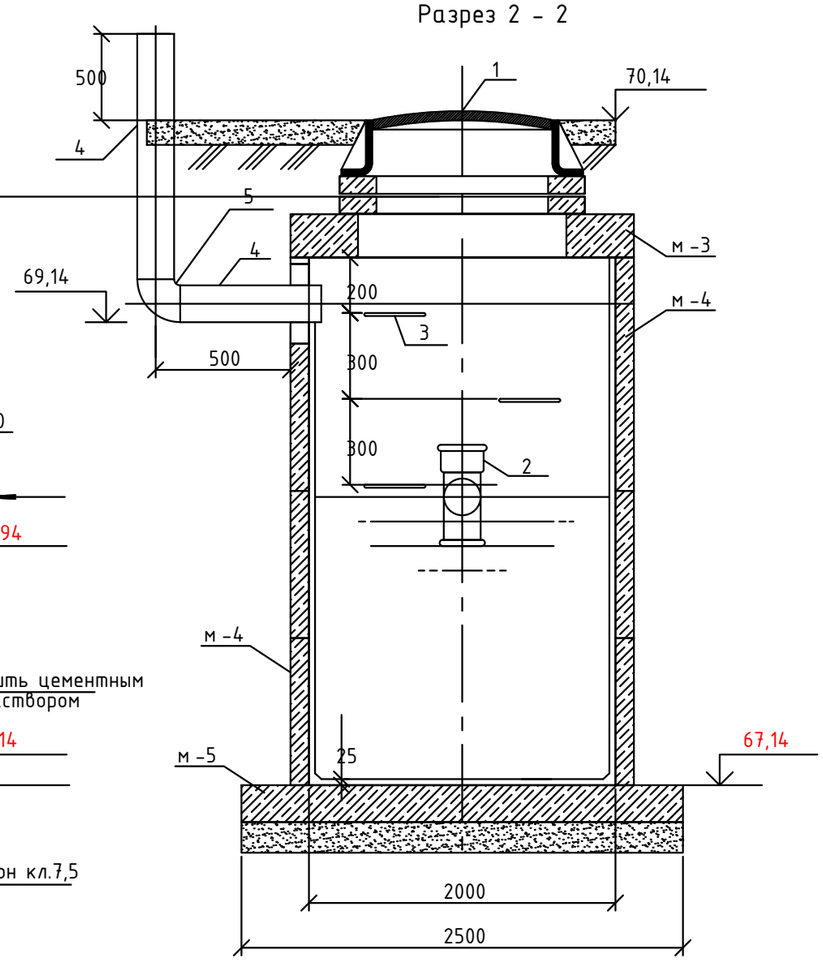

План

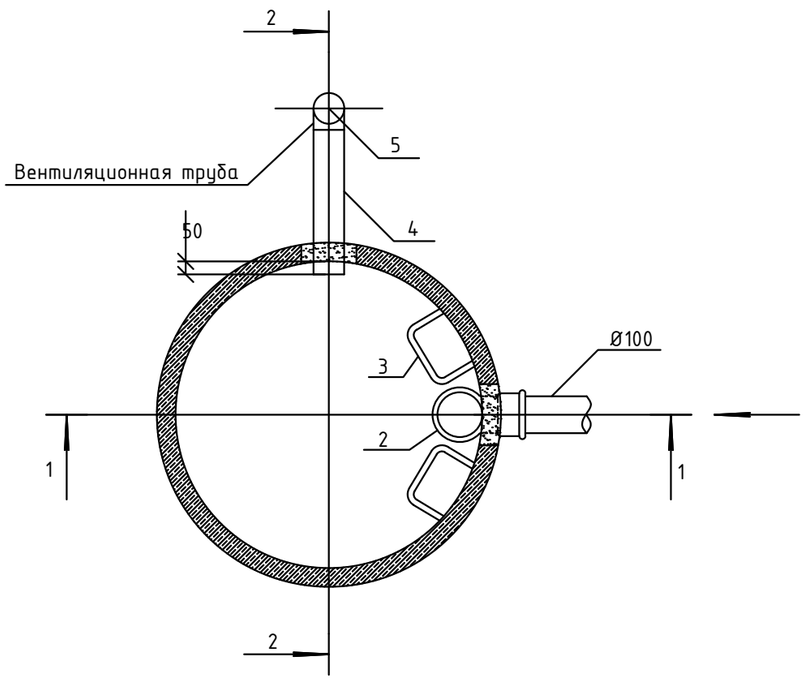

Спецификация оборудования

Поз	Обозначение	Наименование	Ед. изм.	Кол-во
1	ГОСТ 3634-89	Люк чугунный тип ЛК	шт	1
2	ГОСТ 6942.12-80	Тройник чугунный канализационный	шт	1
3	ГОСТ 2590-88	Скобы ходовые Ø16; L=450мм.	шт	3
4	ГОСТ 10704-91	Труба Ø114 х 4; L = 2000мм.	шт	1
5	ГОСТ 17375-2001	Отвод 90-1 - 114,3х3,6	шт	1

Спецификация колодца

Поз	Обозначение	Наименование	Ед. изм.	Кол.	Объем бетона м3	Расход стали на соед. элементы
1	Серия 3.900.1-14	Кольцо опорное КО6	шт	1	0,02	1,1
2	Серия 3.900.1-14	Кольцо стеновое КС7.3	шт	1	0,05	1,64
3	Серия 3.900.1-14	Плита перекрытия 2ПП20-1	шт	1	0,48	63,0
4	Серия 3.900.1-14	Кольцо стеновое КС20.9	шт	2	0,59х2	19,88
5	Серия 3.900.1-14	Кольцо стеновое КС20.6	шт	1	0,39	13,04
6	Серия 3.900.1-14	Плита днища ПН20	шт	1	0,59	79,44
		Итого:			2,71	178,10

Примечания

1. Уплотнить основание под септик.
2. Наружную поверхность септика покрыть. горячим битумом по грунтовке из раствора битума в керосине.
3. Внутреннюю поверхность септика оштукатурить цементным раствором с церезитом.
4. Основание под септик забетонировать (бетон класса В 7,5, h=100mm).
5. Швы между железобетонными конструкциями загерметизировать, наклеив полосы из гнилостостойкой ткани шириной 20-30см.
6. Вокруг септика выполнить бетонную отмостку шириной 1,0м.

Изм.	Кол.	Лист	N док.	Подпись	Дата
РАЗРАБ.		Инсенбаев			
ГИП		Инсенбаев			
Проверил		Нурланкызы			
Н.контроль		Токтамисов			

13-20-3-НВК

Реконструкция группового водопровода "Керегеи-Сагыз-Жамансор" Кызылкогинского района

Наружный водопровод и канализация

Стадия	Лист	Листов
РП	9	9

Выгреб емк.6м3
План. Разрезы 1-1, 2-2.

ТОО "Стримлайн"

Взам. инв. N

Подп. и дата

Инв. N подл.

Формат А3

Позиция	Наименование и техническая характеристика	Тип, марка, обозначение документа, опросного листа	Код оборудования, изделия, материала	Завод-изготовитель	Единица измерения	Количество	Масса единицы кг	Примечания
1	2	3	4	5	6	7	8	9
В1	Водопровод хозяйственно-питьевой противопожарный							
1	Задвижка фланцевая SM-KZ (F4) с обрезиненным клином DN 150 PN=10 с	ГОСТ 5762-2002	242-101-1407		шт	1	40	
2	электроприводом (защита оболочки от воздействия пыли и вод							
3	удлиненным штоком (колонка управления задвижкой), длиной 3,							
	(установка задвижки на проектируемом трубопроводе Ф110мм)							
4	Задвижка фланцевая SM-KZ (F4) с обрезиненным клином DN 100 PN=10	ГОСТ 5762-2002	242-101-0603		шт	1	18	
5	Задвижка фланцевая SM-KZ (F4) с обрезиненным клином DN 150 PN=10	ГОСТ 5762-2002	242-101-1407		шт	2	35	
6	Задвижка фланцевая SM-KZ (F4) с обрезиненным клином DN 200 PN=10	ГОСТ 5762-2002	1122-0901-0106		шт	2	56	
7	Задвижка фланцевая SM-KZ (F4) с обрезиненным клином DN 250 PN=10	ГОСТ 5762-2002	242-101-0605		шт	4	84	
8	Вентиль запорный муфтовый ф32	15ч8п2	242-301-1204		шт.	7	0,96	
9	Тройник приварной бесшовный равнопроходной размерами 159х4,5 мм	ГОСТ 17376-2001	242-301-1204		шт.	1	4.8	
10	Тройник приварной бесшовный равнопроходной размерами 219х6,0 мм	ГОСТ 17376-2001	241-113-0126		шт.	2	5,35	
11	Пожарный гидрант высотой 1750 мм	ГОСТ 8220-62	244-404-0205		шт.	2	88	
12	Пожарная колонка КП	ГОСТ 7499-71	244-203-0101		шт.	2	15	
13	Тройник фланцевый с пожарной подставкой ППТФ 250х250	ГОСТ 5525-88	241-505-0415		шт.	1	142	
14	Крест фланцевый с пожарной подставкой ППКФ 250х250	ГОСТ 5525-88	241-509-0116		шт.	1	162,5	
15	Заглушка фланцевая ф100	АТК 24.200.02.90	241-117-0104		шт.	2	3,6	
16	Рукав пожарный напорный льняной Ф66, L=200м	ГОСТ 7877-7580	261-301-0325		шт.	2	11	Хранится на
17	Головка рукавная ГР-65;	ГОСТ 2217-76	244-401-0101		шт.	4	0,5	насосной
18	Головка муфтовая ГМ-65;	ГОСТ 2217-76			шт.	2	16	у диспетчера.
19	Ствол пожарный ручной РС-65	ГОСТ 9923-80	244-403-0101		шт.	2	18	

Взам. инв. N

Подп. и дата

Инв. N подл.

Изм.	Кол.	Лист	N док.	Подпись	Дата	03-23-4-НВК.СО		
						Перепривязка проектно-сметной документации на строительство 3-х этажного 60 квартирного жилого дома в пос. Макат Макатского района		
РАЗРАБ.		Инсенбаев				Наружные сети водоснабжения и канализации	Стадия	Лист	Листов
ГИП		Хасанов					РП	1	4
Н. КОНТР.		Токтамисов				Спецификация оборудования, изделий и материалов	ТОО "Стримлайн"		

Формат А3

Позиция	Наименование и техническая характеристика	Тип, марка, обозначение документа, опросного листа	Код оборудования, изделия, материала	Завод-изготовитель	Единица измерения	Количество	Масса единицы кг	Примечания
1	2	3	4	5	6	7	8	9
20	Фланец стальной свободный (прижимной) Ду100 PN6,3	ГОСТ 33259-2015	241-116-0110		шт.	2	4,73	
21	Фланец стальной свободный (прижимной) Ду150 PN6,3	ГОСТ 33259-2015	241-116-0112		шт.	5	6,62	
22	Фланец стальной свободный (прижимной) Ду200 PN6,3	ГОСТ 33259-2015	241-116-0113		шт.	6	10,10	
23	Фланец стальной свободный (прижимной) Ду250 PN6,3	ГОСТ 33259-2015	241-116-0114		шт.	8	14,49	
24	Втулка под фланец короткая Ду110 PE100 SDR17	ГОСТ 12822-80	241-214-0306		шт.	2	0,320	
25	Втулка под фланец короткая Ду160 PE100 SDR17	ГОСТ 12822-80	241-214-0309		шт.	4	0,475	
26	Втулка под фланец короткая Ду200 PE100 SDR17	ГОСТ 12822-80	241-214-0311		шт.	6	0,750	
27	Втулка под фланец короткая Ду280 PE100 SDR17	ГОСТ 12822-80	241-214-0314		шт.	8	0,830	
28	Труба-футляр из стальных электросварных труб Ø300х4,5; L=200мм	ГОСТ 10704-91,	241-102-0238		шт.	6	5	
29	Труба-футляр из стальных электросварных труб Ø350х5; L=200мм	ГОСТ 10704-91,	241-102-0245		шт.	10	6	
30	Трубы электросварные стальные Ø108х3,5 с изоляцией противокоррозионной	ГОСТ 10704-91	241-102-0176		м	20,0	9,7	
	усиленного типа лентой ПВХ-БК (липкая), толщина 0,4 мм по ГОСТ 16214-86							
31	Трубы электросварные стальные Ø159х4,5 с изоляцией противокоррозионной	ГОСТ 10704-91	241-102-0219		м	55,0	15,29	
	усиленного типа лентой ПВХ-БК (липкая), толщина 0,4 мм по ГОСТ 16214-86							
32	Трубы электросварные стальные Ø219х6,0 с изоляцией противокоррозионной	ГОСТ 10704-91	241-102-0229		м	100,0	31,6	
	усиленного типа лентой ПВХ-БК (липкая), толщина 0,4 мм по ГОСТ 16214-86							
33	Трубы электросварные стальные Ø273х7,0 с изоляцией противокоррозионной	ГОСТ 10704-91	241-102-0235		м	50,0	45,92	
	усиленного типа лентой ПВХ-БК (липкая), толщина 0,4 мм по ГОСТ 16214-86							
34	Упор в горизонтальной плоскости УГ-1	Серия 3.001.1-3			шт.	4	280	Объем бетона - 0,5м3. Кол-во стали 38,5кг.
35	Указатель пожарного гидранта флуоресцентный	ГОСТ 12.4.009-83*	218-101-0101		шт.	2	0,6	
36	Колодец водопроводный круглый из сборного железобетона Ø1500	Тип. пр. 901,09-11.84			шт.	3		
37	Колодец водопроводный круглый из сборного железобетона Ø2000	Альбом II			шт.	8		
38	Люк чугунный легкий с крышкой ЛВ	ГОСТ 3634-89	244-202-0101		шт.	11	64	
39	Бетонная отмостка шириной 1,0м вокруг колодца	ГОСТ. 3634-89			шт.	60,5		

Взам. инв. N

Подп. и дата

Инв. N подл.

Позиция	Наименование и техническая характеристика	Тип, марка, обозначение документа, опросного листа	Код оборудования, изделия, материала	Завод-изготовитель	Единица измерения	Количество	Масса единицы кг	Примечания
1	2	3	4	5	6	7	8	9
40	Насосная комплектная станция 2 подъема	СП 8.13330.2012			компл	1	5500	
41	Комплект резердуарод для хранения Воды питьедого качества	ГОСТ 58031 – 2017			компл	1	68000	13-20-3-ТХ
	в объеме 2400м3 (2 шт по 1200м3)							
42	Водонапорная стальная башня, задодского изготодления	ТПР 901-5-29		ТОО "Сталепрокат" г. Караганда	компл	1	6800	
	(системы Рожнодского) емкостью 50м3, Высотой опоры 18м							

Взам. инв. N

Подп. и дата

Инв. N подл.

Изм.	Кол.	Лист	N°док.	Подпись	Дата

03-23-4-НВК.СО

Формат А3

Позиция	Наименование и техническая характеристика	Тип, марка, обозначение документа, опросного листа	Код оборудования, изделия, материала	Завод-изготовитель	Единица измерения	Количество	Масса единицы кг	Примечания
1	2	3	4	5	6	7	8	9
К3	Канализация производственная							
1	Задвижка чугунная с выдвижным шпинделем фланцевая Ф100	30ч 6бр	242-101-0303		шт.	2	30,5	
2	Трубы стальные электросварные Ф108х4	ГОСТ 10704-91	241-102-0177		м	21,00	10,26	
3	Труба-футляр из стальных электросварных труб Ф219х5; L=200мм	ГОСТ 10704-91,	241-102-0228		шт.	8	15,29	
4	Фланцы стальные плоские приварные 1-100-10ст.25	ГОСТ 12820-80	241-116-0110		шт.	6	2,85	
5	Заглушка фланцевая Ф100	АТК 24.200.02.90	241-117-0104		шт.	2	3,6	
6	Тройник 114,3х3,6 - 114,3х3,6	ГОСТ 17376-2001	241-113-0120		шт.	4	4,5	
7	Отвод 90-1 - 114,3х3,6	ГОСТ 17375-2001	241-112-0154		шт.	2	3,8	
8	Стальной патрубок Ф108х4; L=1600мм из трубы ГОСТ 10704-91	Собств.изготовления	241-102-0177		шт.	2	16,42	
9	Антикоррозийная изоляция стальных труб типа							
	"Весьма усиленная" Ф108х4	ГОСТ 9.602-2005			м	27,50		
13	Антикоррозийная изоляция стальных патрубков типа							
	"Весьма усиленная" Ф108х4	ГОСТ 9.602-2005			м	3,2		
14	Тепловая изоляция K-FLEX ECO 108х9	ГОСТ Р 51032-97	234-304-0310		м	8,00		
15	Колодец водопроводный круглый из сборного	Тип. пр. 901,09-11.84			шт.	4		
	железобетона Ф1500	Альбом II						
16	Люк чугунный легкий с крышкой ЛВ	ГОСТ 3634-89	244-202-0101		шт.	4	64	
17	Бетонная отмостка шириной 1,0м вокруг колодца	ГОСТ 3634-89			м2	22		
К1	Канализация бытовая							
1	Колодец водопроводный круглый из сборного железобетона Ф1500			Тип. пр. 901,09-11.84	шт	1		лист НВК-7
2	Труба Корсис DN/OD 200/176 P SN8 с уплотнительными кольцами	ТУ 2248-001-73011750-2005		Группа "Полипластик" г.Степногорск	м	25	3,37	
3	Выгреб 6,0м3				шт	1		лист НВК-9

Взам. инв. N

Подп. и дата

Инв. N подл.

Изм.	Кол.	Лист	N°док.	Подпись	Дата