ВЕДОМОСТЬ ССЫЛОЧНЫХ И ПРИЛАГАЕМЫХ ДОКУМЕНТОВ

ОБОЗНАЧЕНИЕ	НАИМЕНОВАНИЕ	ПРИМЕЧАНИЕ
	ССЫЛОЧНЫЕ ДОКУМЕНТЫ	
СНиП РК 2.01–01–07.85	«НАГРУЗКИ И ВОЗДЕЙСТВИЯ»;	
СНиП 2.03.01–84*	«БЕТОННЫЕ И ЖЕЛЕЗОБЕТОННЫЕ КОНСТРУКЦИИ».	
СНИП РК 5.01–01–2002	«ОСНОВАНИЯ ЗДАНИЙ И СООРУЖЕНИЙ»	

ВЕДОМОСТЬ ОСНОВНЫХ КОМЛЕКТОВ

ОБОЗНАЧЕНИЕ	НАИМЕНОВАНИЕ КОМПЛЕКТА	ПРИМЕЧАНИЕ
ГП	ГЕНЕРАЛЬНЫЙ ПЛАН	
КЖ	КОНСТРУКЦИЙ ЖЕЛЕЗОБЕТОННЫЕ	
АР	АРХИТЕКТУРНО–СТРОИТЕЛЬНЫЕ РЕШЕНИЯ	
ОВ	ОТОПЛЕНИЕ, ВЕНТИЛЯЦИЯ И КОНДИЦИОНИРОВАНИЕ	
ВК	ВОДОПРОВОД И КАНАЛИЗАЦИЯ	
ЭС	ЭЛЕКТРОСНАБЖЕНИЕ	

ВЕДОМОСТЬ РАБОЧИХ ЧЕРТЕЖЕЙ ОСНОВНОГО КОМПЛЕКТА КЖ.

ЛИСТ	НАИМЕНОВАНИЕ	НОМЕР	ПРИМЕЧАНИЕ
1	ОБЩИЕ ДАННЫЕ		
2	ПЛАН РАСПОЛОЖЕНИЯ КОЛОНН НА ОТМ. +3.200		
3	ПЛАН РАСПОЛОЖЕНИЯ КОЛОНН НА ОТМ. +7.400		
4	ПЛАН РАСПОЛОЖЕНИЯ БАЛОК НА ОТМ. +3.600		
5	ПЛАН РАСПОЛОЖЕНИЯ БАЛОК НА ОТМ. +7.800		
6	РАЗРЕЗЫ 1–1, 2–2. УЗЛЫ		
7	ОПАЛУБОЧНЫЙ ПЛАН НА ОТМ. +3.600		
8	ПЛАН ПРОСТРАНСТВЕННОГО КАРКАСА НА ОТМ. +3.600		
9	КОЛОННА К–1 И К–2. СПЕЦИФИКАЦИЯ		
10	КАРКАС ПРОСТРАНСТВЕННЫЙ КП–1. СЕТКА С–1. СПЕЦИФИКАЦИЯ		
11	БАЛКА Б–1 И Б–2. СПЕЦИФИКАЦИЯ		
12	ПЛАН ФУНДАМЕНТОВ		
13	РАЗРЕЗ 1–1. ФУНДАМЕНТ ФМ–1. СПЕЦИФИКАЦИЯ		

ОБЩИЕ ДАННЫЕ

КОНСТРУКТИВНАЯ СХЕМА КАРКАСНАЯ, КОНСТРУКЦИЯ СБОРНО–МОНОЛИТНАЯ ИЗ ЖЕЛЕЗОБЕТОНА.
ФУНДАМЕНТЫ МОНОЛИТНЫЕ ЖЕЛЕЗОБЕТОННЫЕ ИЗ БЕТОНА МАРКИ В–25 И АРМАТУРОЙ КЛАССА А–III ПО ГОСТ 5781–82

ГИДРОИЗОЛЯЦИЯ – ГОРИЗОНТАЛЬНАЯ 2 СЛОЯ БИТУМНОЙ МАСТИКИ.

КОЛОННЫ МОНОЛИТНЫЕ ЖЕЛЕЗОБЕТОННЫЕ ИЗ БЕТОНА КЛАССА В25 НА С/СТ ПОРТЛАНДЦЕМЕНТЕ С АРМИРОВАНИЕМ AI, AIII. СЕЧЕНИЕ КОЛОНН – 400Х400 ММ.

БАЛКИ МОНОЛИТНЫЕ ЖЕЛЕЗОБЕТОННЫЕ ИЗ БЕТОНА КЛАССА В25 НА С/СТ ПОРТЛАНДЦЕМЕНТЕ С АРМИРОВАНИЕМ AI, AIII. СЕЧЕНИЕ БАЛОК – 400Х400 ММ.

ОГРАЖДАЮЩИЕ КОНСТРУКЦИИ МОНОЛИТНОЙ ЧАСТИ ЗДАНИЯ – ИЗ ГАЗОБЛОКА ТОЛЩИНОЙ 400 ММ С УТЕПЛЕНИЕМ ПЕНОПОЛИСТРОЛЕМ ТОЛЩИНОЙ 50 ММ .

ПЛИТЫ ПЕРЕКРЫТИЯ – МОНОЛИТНЫЕ ЖЕЛЕЗОБЕТОННЫЕ ИЗ БЕТОНА КЛАССА В25 НА С/СТ ПОРТЛАНДЦЕМЕНТЕ С АРМИРОВАНИЕМ AI, AIII. ТОЛЩИНА – 200 ММ.

ТРЕБОВАНИЯ К СТРОИТЕЛЬНЫМ КОНСТРУКЦИЯМ И МАТЕРИАЛАМ

ВСЕ ПОДЗЕМНЫЕ БЕТОННЫЕ И ЖЕЛЕЗОБЕТОННЫЕ КОНСТРУКЦИИ НЕОБХОДИМО ИЗГОТАВЛИВАТЬ НА СУЛЬФАТОСТОЙКОМ ПОРТЛАНДЦЕМЕНТЕ С МАРКОЙ ПО МОРОЗОСТОЙКОСТИ F75 И ВОДОНЕПРОНИЦАЕМОСТИ W6, КЛАСС БЕТОНА ПО ПРОЧНОСТИ ДОЛЖЕН БЫТЬ НЕ НИЖЕ В25 В СООТВЕТСТВИИ С ТРЕБОВАНИЯМИ СНИП 2.03.01–84 «БЕТОННЫЕ И ЖЕЛЕЗОБЕТОННЫЕ КОНСТРУКЦИИ».

СТАЛЬ ДЛЯ НЕСУЩИХ КОНСТРУКЦИЙ ПРИНЯТЬ МАРКИ С245, С255 ПО ГОСТ 27772–88*; ДЛЯ ПРОЧИХ КОНСТРУКЦИЙ И ЭЛЕМЕНТОВ – СТАЛЬ С235 ПО ГОСТ 27772–88* В СООТВЕТСТВИИ С ТРЕБОВАНИЕМ СНИП II–23–81* «СТАЛЬНЫЕ КОНСТРУКЦИИ».

СВАРКУ СТАЛЬНЫХ КОНСТРУКЦИЙ ВЫПОЛНЯТЬ ЭЛЕКТРОДАМИ ТИПА Э42А ГОСТ 9467–75*.

ПРОЕКТ ВЫПОЛНЕН С СОБЛЮДЕНИЕМ ДЕЙСТВУЮЩИХ НОРМ И ПРАВИЛ, СООТВЕТСТВУЕТ НОРМАМ И ПРАВИЛАМ ВЗРЫВО И ПОЖАРОБЕЗОПАСНОСТИ И ОБЕСПЕЧИВАЕТ БЕЗОПАСНУЮ ЭКСПЛУАТАЦИЮ ЗАПРОЕКТИРОВАННЫХ ОБЪЕКТОВ.

ГЛАВНЫЙ ИНЖЕНЕР ПРОЕКТА ТУЛЕГЕНОВ А.

СОГЛАСОВАНО:

ВЗАМ. ИНВ. N

ПОДПИСЬ И ДАТА

ИНВ. N ПОДЛ.

ИЗМ.	КОЛ.УЧ.	ЛИСТ	N°ДОК.	ПОДПИСЬ	ДАТА
РАЗРАБОТАЛ		КАДЫРОВ Д.			
ПРОВЕРИЛ		АЙТБАЕВ Е.			
ГИП		ТУЛЕГЕНОВ А.			

КЖ

РАЗРАБОТКА ПСД НА СТРОИТЕЛЬСТВО СПОРТЗАЛА В ГОРОДЕ АТЫРАУ

КОНСТРУКЦИЙ ЖЕЛЕЗОБЕТОННЫЕ

СТАДИЯ	ЛИСТ	ЛИСТОВ
РП	1	13

ОБЩИЕ ДАННЫЕ

ТОО SALA ГСЛ №17010994

ФОРМАТ А3 (420х297мм)

ПЛАН РАСПОЛОЖЕНИЯ КОЛОНН НА ОТМ. +3.200

МАСШТАБ 1:100

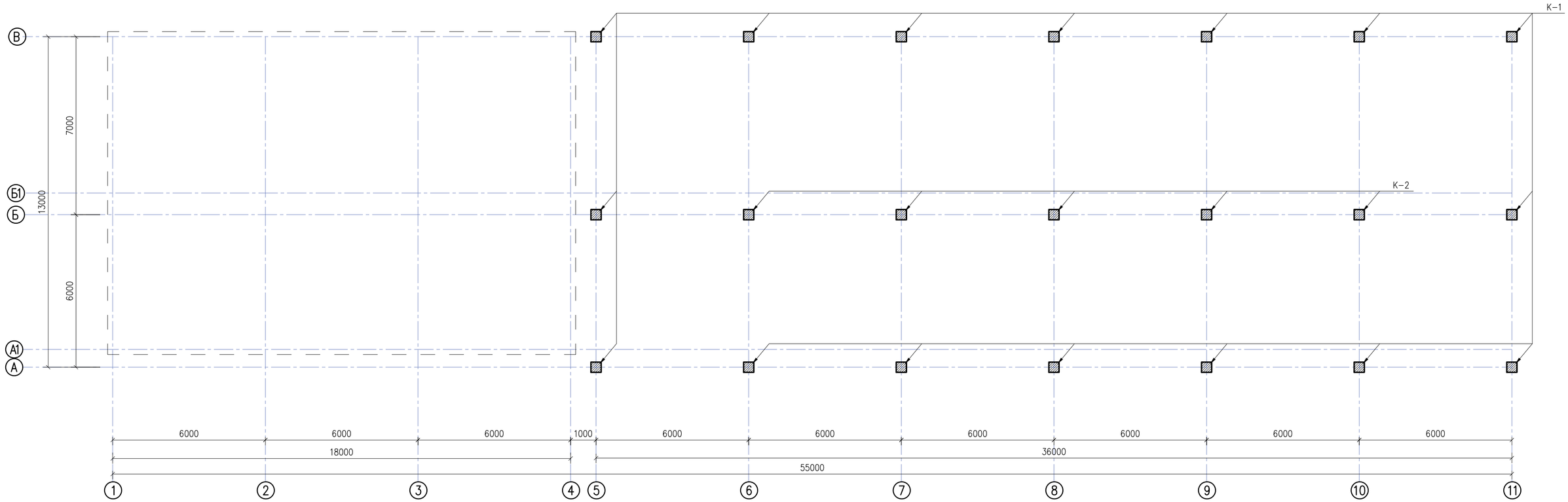

СОГЛАСОВАНО:

ВЗАМ. ИНВ. N

ПОДПИСЬ И ДАТА

ИНВ. N ПОДЛ.

ИЗМ.	КОЛ.УЧ.	ЛИСТ	N°ДОК.	ПОДПИСЬ	ДАТА
РАЗРАБОТАЛ		КАДЫРОВ Д.			
ПРОВЕРИЛ		АЙТБАЕВ Е.			
ГИП		ТУЛЕГЕНОВ А.			

КЖ

РАЗРАБОТКА ПСД НА СТРОИТЕЛЬСТВО СПОРТЗАЛА В ГОРОДЕ АТЫРАУ

КОНСТРУКЦИЙ ЖЕЛЕЗОБЕТОННЫЕ

СТАДИЯ	ЛИСТ	ЛИСТОВ
РП	2	

ПЛАН РАСПОЛОЖЕНИЯ КОЛОНН НА ОТМ. +3.200

ТОО SALA ГСЛ №17010994

ФОРМАТ А2 (594x420мм)

ПЛАН РАСПОЛОЖЕНИЯ КОЛОНН НА ОТМ. +7.400

МАСШТАБ 1:100

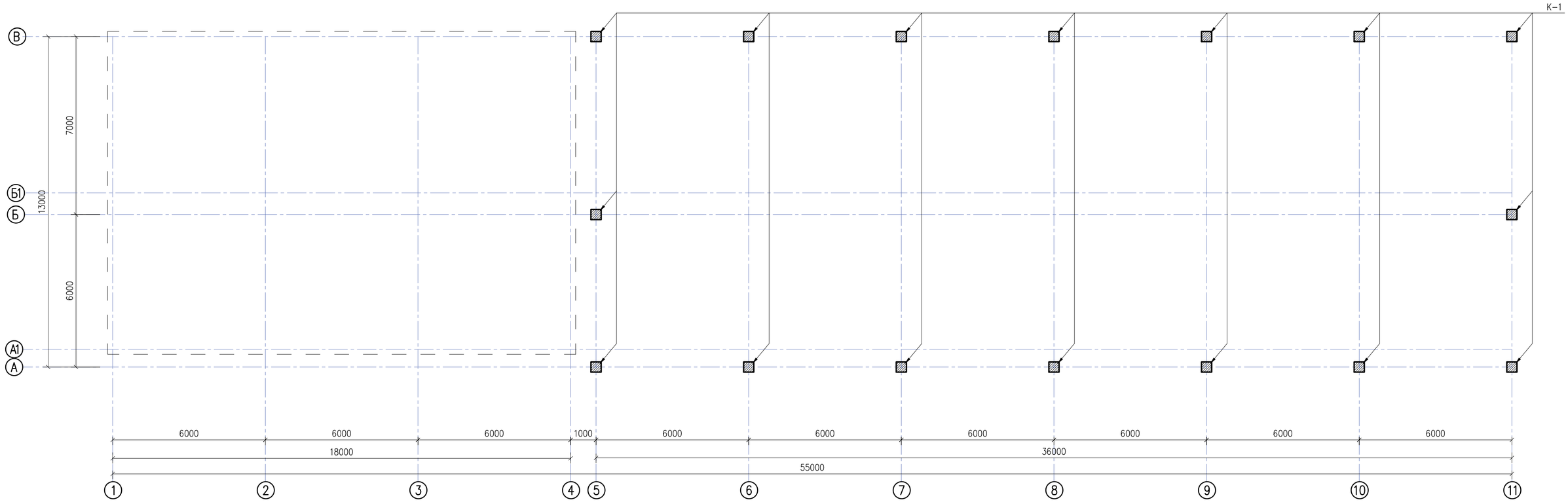

СОГЛАСОВАНО:

ВЗАМ. ИНВ. N

ПОДПИСЬ И ДАТА

ИНВ. N ПОДЛ.

ИЗМ.	КОЛ.УЧ.	ЛИСТ	N°ДОК.	ПОДПИСЬ	ДАТА
РАЗРАБОТАЛ		КАДЫРОВ Д.			
ПРОВЕРИЛ		АЙТБАЕВ Е.			
ГИП		ТУЛЕГЕНОВ А.			

КЖ

РАЗРАБОТКА ПСД НА СТРОИТЕЛЬСТВО СПОРТЗАЛА В ГОРОДЕ АТЫРАУ

КОНСТРУКЦИЙ ЖЕЛЕЗОБЕТОННЫЕ

СТАДИЯ	ЛИСТ	ЛИСТОВ
РП	3	

ПЛАН РАСПОЛОЖЕНИЯ КОЛОНН НА ОТМ. +7.400

ТОО SALA ГСЛ №17010994

ФОРМАТ А2 (594x420мм)

ПЛАН РАСПОЛОЖЕНИЯ КОЛОНН НА ОТМ. +3.600

МАСШТАБ 1:100

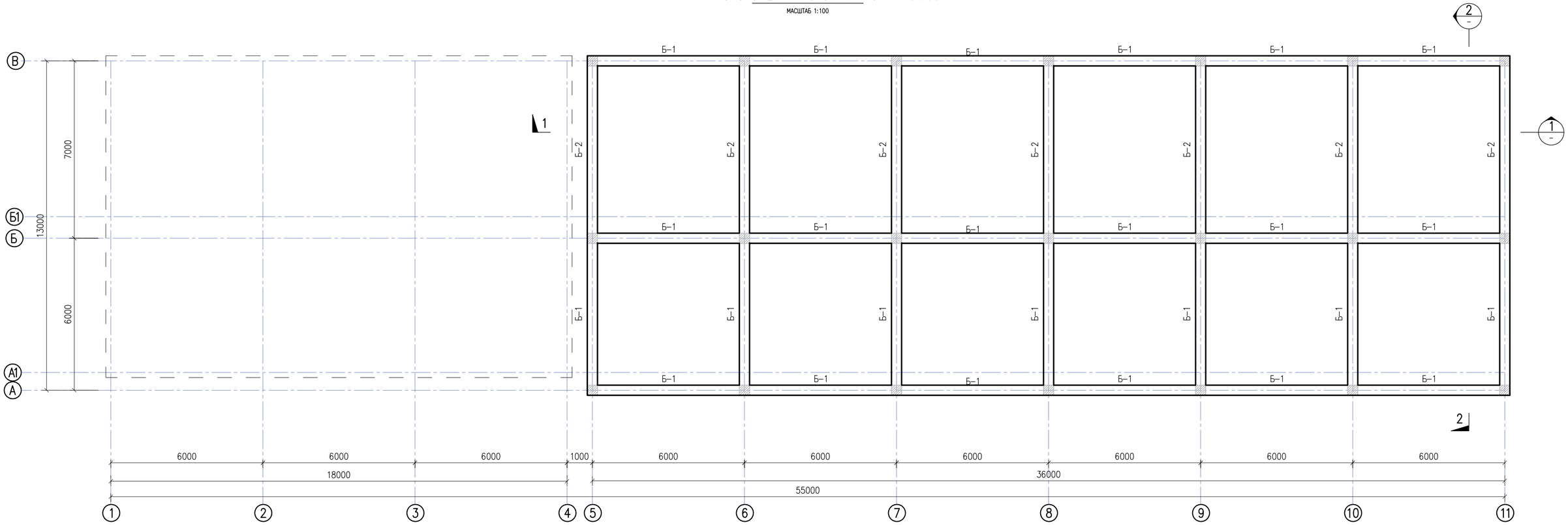

СОГЛАСОВАНО:

ВЗАМ. ИНВ. N

ПОДПИСЬ И ДАТА

ИНВ. N ПОДЛ.

ИЗМ.	КОЛ.УЧ.	ЛИСТ	N°ДОК.	ПОДПИСЬ	ДАТА
РАЗРАБОТАЛ		КАДЫРОВ Д.			
ПРОВЕРИЛ		АЙТБАЕВ Е.			
ГИП		ТУЛЕГЕНОВ А.			

КЖ

РАЗРАБОТКА ПСД НА СТРОИТЕЛЬСТВО СПОРТЗАЛА В ГОРОДЕ АТЫРАУ

КОНСТРУКЦИЙ ЖЕЛЕЗОБЕТОННЫЕ

СТАДИЯ	ЛИСТ	ЛИСТОВ
РП	4	

ПЛАН РАСПОЛОЖЕНИЯ БАЛОК НА ОТМ. +3.600

ТОО SALA ГСЛ №17010994

ФОРМАТ А2 (594x420мм)

ПЛАН РАСПОЛОЖЕНИЯ КОЛОНН НА ОТМ. +7.800

МАСШТАБ 1:100

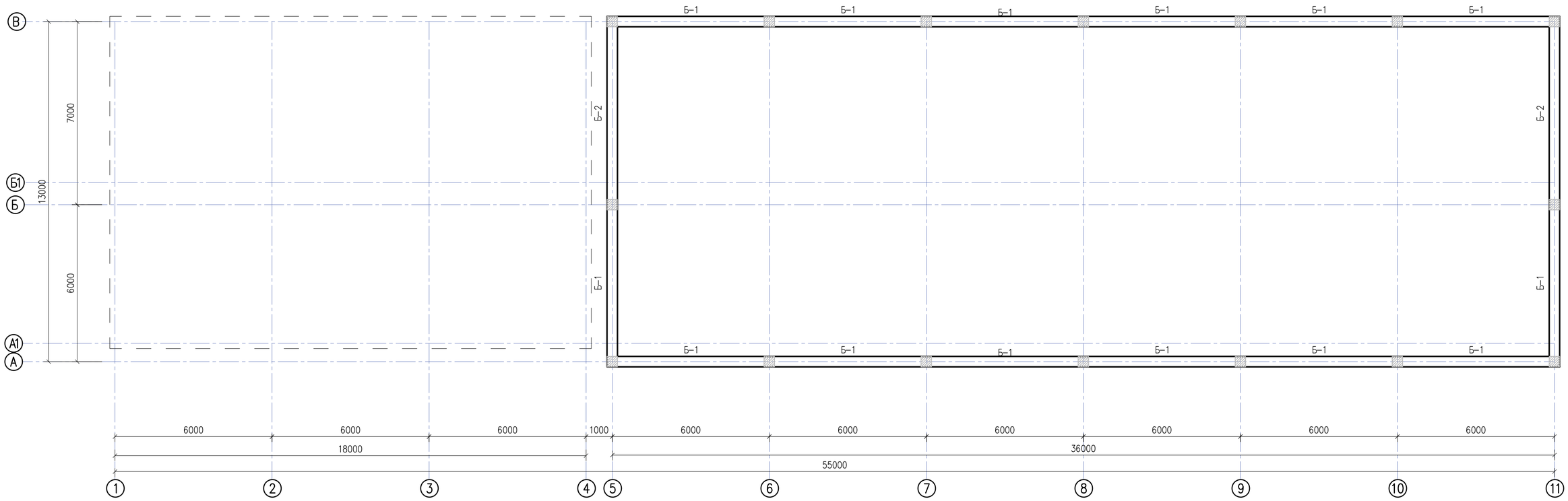

СОГЛАСОВАНО:

ИНВ. N ПОДЛ.	ПОДПИСЬ И ДАТА	ВЗАМ. ИНВ. N

ИЗМ.	КОЛ.УЧ.	ЛИСТ	N*ДОК.	ПОДПИСЬ	ДАТА
РАЗРАБОТАЛ		КАДЫРОВ Д.			
ПРОВЕРИЛ		АЙТБАЕВ Е.			
ГИП		ТУЛЕГЕНОВ А.			

КЖ

РАЗРАБОТКА ПСД НА СТРОИТЕЛЬСТВО СПОРТЗАЛА В ГОРОДЕ АТЫРАУ

КОНСТРУКЦИЙ ЖЕЛЕЗОБЕТОННЫЕ

СТАДИЯ	ЛИСТ	ЛИСТОВ
РП	5	

ПЛАН РАСПОЛОЖЕНИЯ БАЛОК НА ОТМ. +7.800

ТОО SALA ГСЛ №17010994

ФОРМАТ А2 (594x420мм)

РАЗРЕЗ 1–1
МАСШТАБ 1:100

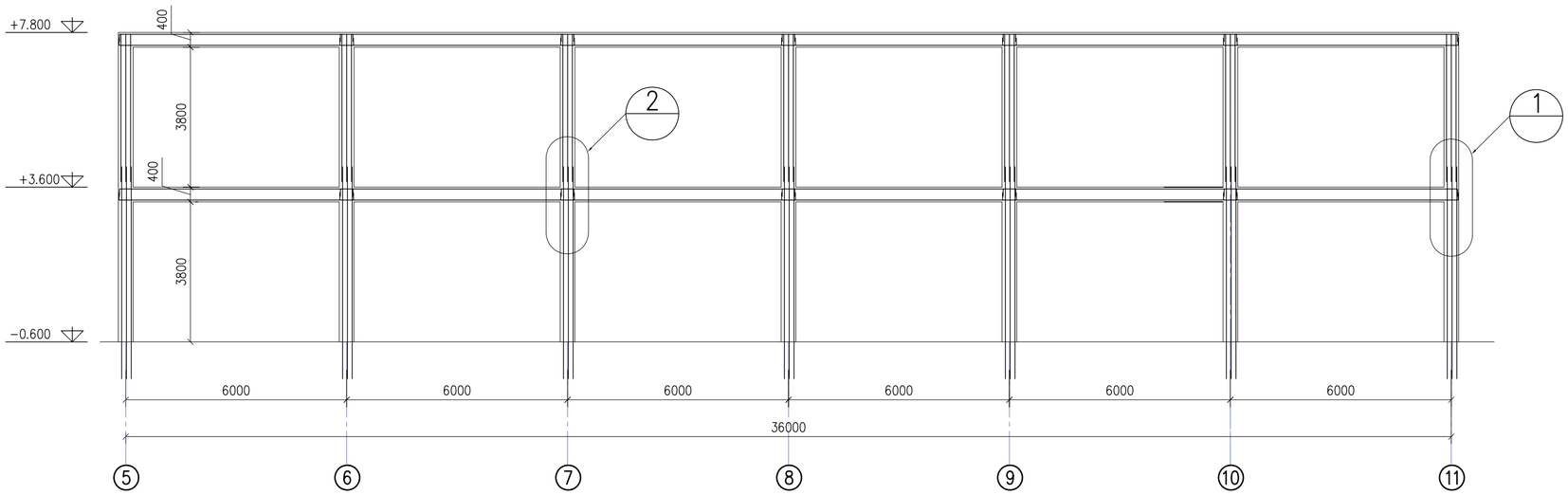

РАЗРЕЗ 2–2
МАСШТАБ 1:100

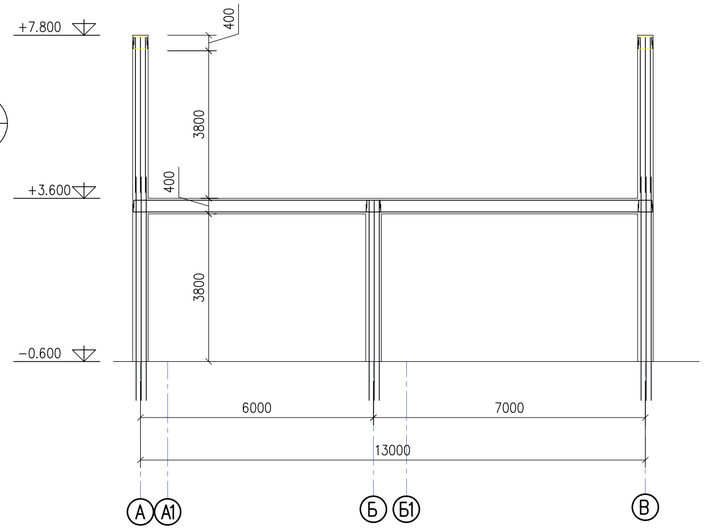

УЗЕЛ "1"
МАСШТАБ 1:20

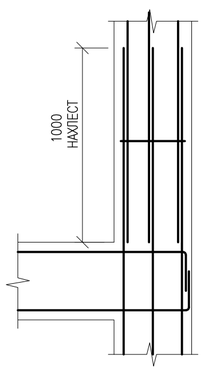

УЗЕЛ "2"
МАСШТАБ 1:20

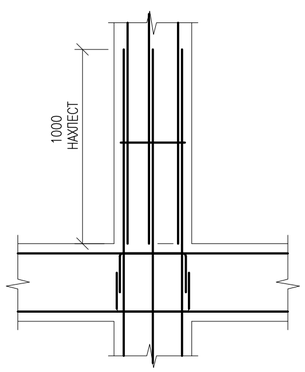

СОГЛАСОВАНО:

ВЗАМ. ИНВ. N

ПОДПИСЬ И ДАТА

ИНВ. N ПОДЛ.

ИЗМ.	КОЛ.УЧ.	ЛИСТ	N*ДОК.	ПОДПИСЬ	ДАТА
РАЗРАБОТАЛ		КАДЫРОВ Д.			
ПРОВЕРИЛ		АЙТБАЕВ Е.			
ГИП		ТУЛЕГЕНОВ А.			

КЖ

РАЗРАБОТКА ПСД НА СТРОИТЕЛЬСТВО СПОРТЗАЛА В ГОРОДЕ АТЫРАУ

КОНСТРУКЦИЙ ЖЕЛЕЗОБЕТОННЫЕ

СТАДИЯ	ЛИСТ	ЛИСТОВ
РП	6	

РАЗРЕЗЫ 1–1, 2–2. УЗЛЫ

ТОО SALA
ГСЛ №17010994

ФОРМАТ А2 (594x420мм)

ОПАЛУБОЧНЫЙ ПЛАН НА ОТМ. +3.600

МАСШТАБ 1:100

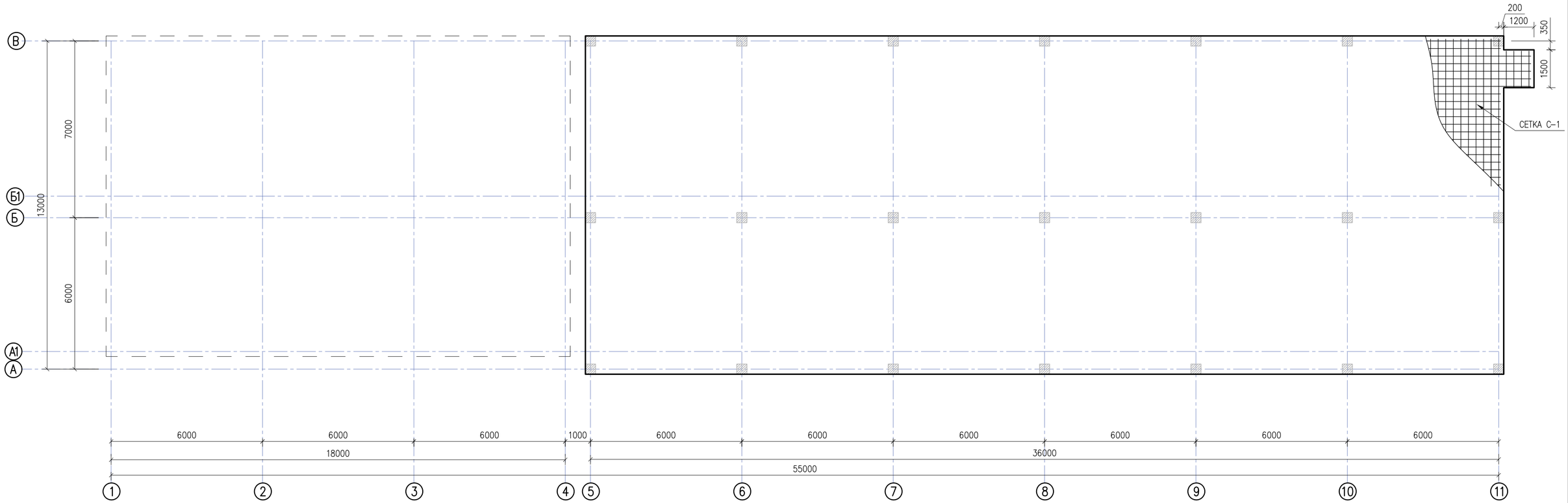

СОГЛАСОВАНО:

ВЗАМ. ИНВ. N

ПОДПИСЬ И ДАТА

ИНВ. N ПОДЛ.

ИЗМ.	КОЛ.УЧ.	ЛИСТ	N°ДОК.	ПОДПИСЬ	ДАТА
РАЗРАБОТАЛ		КАДЫРОВ Д.			
ПРОВЕРИЛ		АЙТБАЕВ Е.			
ГИП		ТУЛЕГЕНОВ А.			

КЖ

РАЗРАБОТКА ПСД НА СТРОИТЕЛЬСТВО СПОРТЗАЛА В ГОРОДЕ АТЫРАУ

КОНСТРУКЦИЙ ЖЕЛЕЗОБЕТОННЫЕ

СТАДИЯ	ЛИСТ	ЛИСТОВ
РП	7	

ОПАЛУБОЧНЫЙ ПЛАН НА ОТМ. +3.600

ТОО SALA ГСЛ №17010994

ФОРМАТ А2 (594x420мм)

ПЛАН ПРОСТРАНСТВЕННОГО КАРКАСА НА ОТМ. +3.600

МАСШТАБ 1:100

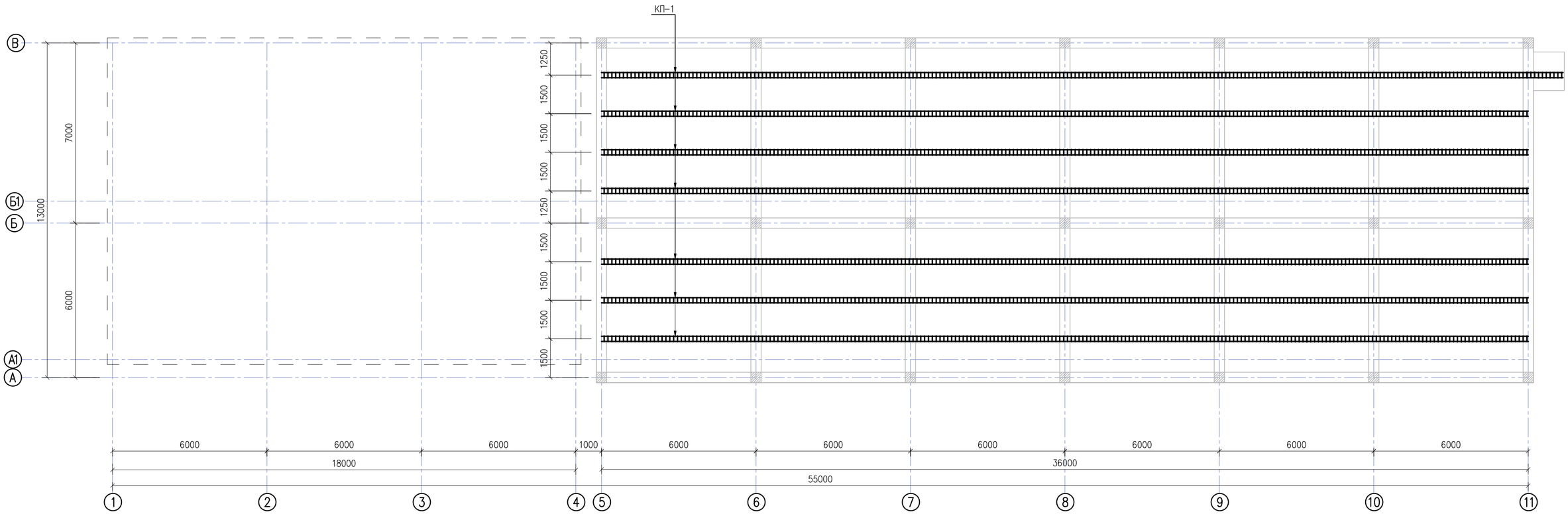

СОГЛАСОВАНО:

ВЗАМ. ИНВ. N

ПОДПИСЬ И ДАТА

ИНВ. N ПОДЛ.

ИЗМ.	КОЛ.УЧ.	ЛИСТ	N°ДОК.	ПОДПИСЬ	ДАТА	КЖ
						РАЗРАБОТКА ПСД НА СТРОИТЕЛЬСТВО СПОРТЗАЛА В ГОРОДЕ АТЫРАУ
РАЗРАБОТАЛ		КАДЫРОВ Д.				КОНСТРУКЦИЙ ЖЕЛЕЗОБЕТОННЫЕ
ПРОВЕРИЛ		АЙТБАЕВ Е.				ПЛАН ПРОСТРАНСТВЕННОГО КАРКАСА НА ОТМ. +3.600
ГИП		ТУЛЕГЕНОВ А.				

СТАДИЯ	ЛИСТ	ЛИСТОВ
РП	8	

ТОО SALA ГСЛ №17010994

ФОРМАТ А2 (594x420мм)

КОЛОННА К–1

МАСШТАБ 1:50

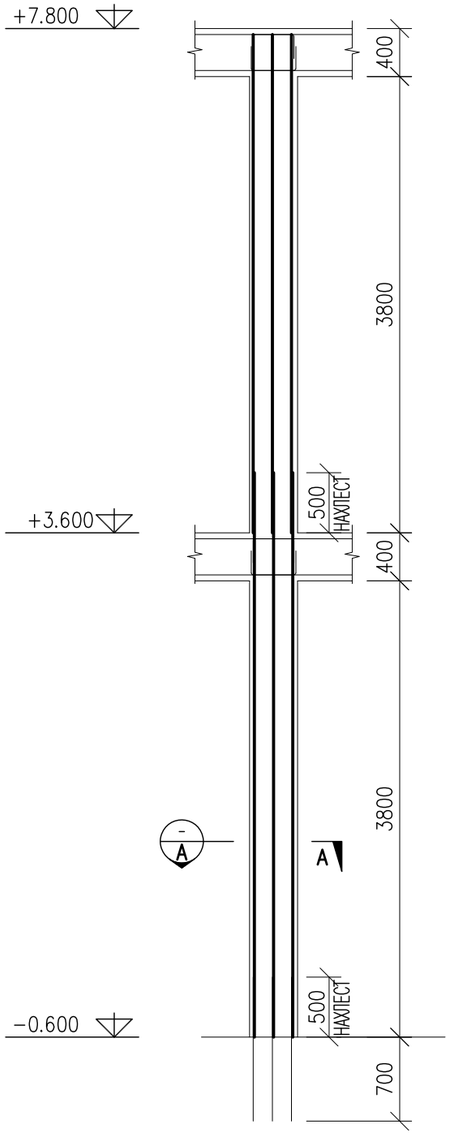

КОЛОННА К–2

МАСШТАБ 1:50

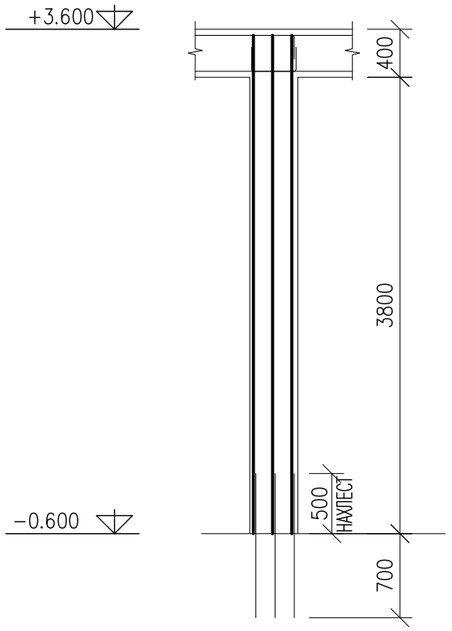

РАЗРЕЗ "А"

МАСШТАБ 1:10

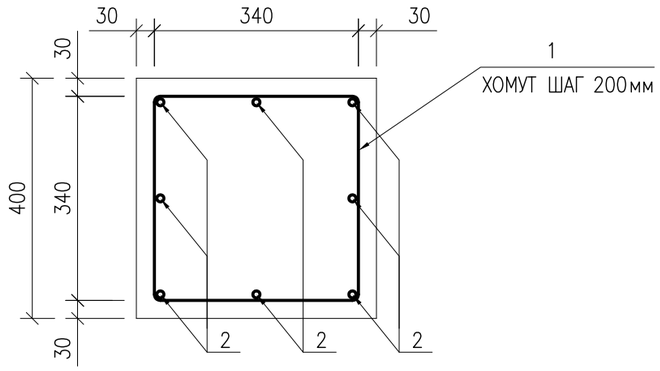

СПЕЦИФИКАЦИЯ КОЛОНН НА 1 ЕД.

ПОЗ.	ОБОЗНАЧЕНИЕ	НАИМЕНОВАНИЕ	КОЛ.	МАССА ЕД., кг	ПРИМЕ–ЧАНИЕ
		КОЛОННА К–1			16 ШТУК
1	ГОСТ 5781–82	АРМАТУРА А–I ø10 L=1560	38	0.962	36.55кг
2	ГОСТ 5781–82	АРМАТУРА ø18 А–III L=8850	8	17.7	141.6кг
		МОНОЛИТНЫЙ БЕТОН В25			1.21М3
		КОЛОННА К–2			5 ШТУК
1	ГОСТ 5781–82	АРМАТУРА А–I ø10 L=1560	19	0.962	18.28кг
2	ГОСТ 5781–82	АРМАТУРА ø18 А–III L=4150	8	8.3	66.4кг
		МОНОЛИТНЫЙ БЕТОН В25			0.61М3

СОГЛАСОВАНО:

ВЗАМ. ИНВ. N

ПОДПИСЬ И ДАТА

ИНВ. N ПОДЛ.

ИЗМ.	КОЛ.УЧ.	ЛИСТ	N°ДОК.	ПОДПИСЬ	ДАТА
РАЗРАБОТАЛ		КАДЫРОВ Д.			
ПРОВЕРИЛ		АЙТБАЕВ Е.			
ГИП		ТУЛЕГЕНОВ А.			

КЖ

РАЗРАБОТКА ПСД НА СТРОИТЕЛЬСТВО СПОРТЗАЛА В ГОРОДЕ АТЫРАУ

КОНСТРУКЦИЙ ЖЕЛЕЗОБЕТОННЫЕ

СТАДИЯ	ЛИСТ	ЛИСТОВ
РП	9	

КОЛОННА К–1 И К–2. СПЕЦИФИКАЦИЯ

ТОО SALA ГСЛ №17010994

ФОРМАТ А3 (420x297мм)

КАРКАС ПРОСТРАНСТВЕННЫЙ КП1

МАСШТАБ 1:20

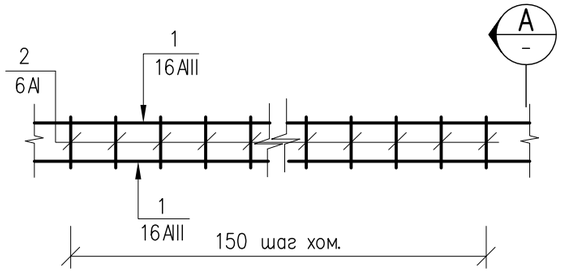

ВЕДОМОСТЬ ДЕТАЛЕЙ

ПОЗ.	ЭСКИЗ
2	110 110
3	310 140 140 310

СПЕЦИФИКАЦИЯ

ПОЗ.	ОБОЗНАЧЕНИЕ	НАИМЕНОВАНИЕ	КОЛ.	МАССА ЕД., кг	ПРИМЕ-ЧАНИЕ
		КАРКАС ПРОСТРАНСТВЕННЫЙ КП1, П.М	253.4	7.72	1.956m
		КАРКАС КП1 НА ОДИН П.М		7.72	
1	ГОСТ 5781-82	ø16AIII ГОСТ 5781-82* L=1000	4	1.58	6.32кг
2	ГОСТ 5781-82	ø6AI ГОСТ 5781-82* L=900	7	0.2	1.4кг

АРМИРОВАНИЕ СЕТКИ С-1 НА 1М2

МАСШТАБ 1:20

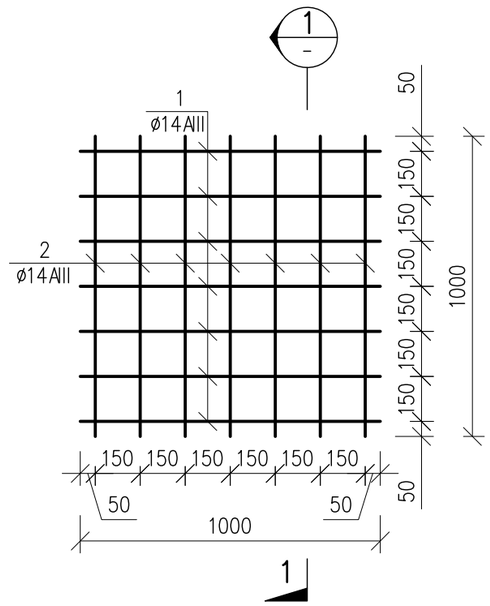

СПЕЦИФИКАЦИЯ ПЛИТ НА 1 М2

ПОЗ.	ОБОЗНАЧЕНИЕ	НАИМЕНОВАНИЕ	КОЛ.	МАССА ЕД., кг	ПРИМЕ-ЧАНИЕ
		МОНОЛИТНАЯ ПЛИТА			489.6 М2
С-1		СЕТКА С-1 НА ОДИН М2	2 ШТ	16.94	33.88кг
1	ГОСТ 5781-82	ø14AIII ГОСТ 5781-82* L=1000	7	1.21	8.47кг
2	ГОСТ 5781-82	ø14AIII ГОСТ 5781-82* L=1000	7	1.21	8.47кг
		МОНОЛИТНЫЙ БЕТОН В25 t=200мм			97.92 М3

РАЗРЕЗ А-А

МАСШТАБ 1:20

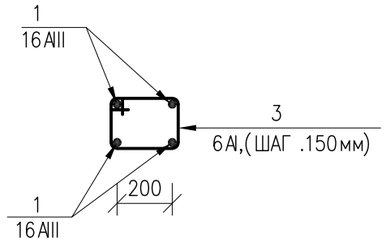

РАСПОЛОЖЕНИЕ КП1

МАСШТАБ 1:20

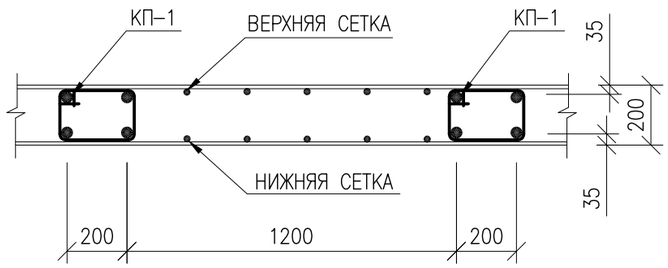

РАЗРЕЗ 1-1

МАСШТАБ 1:20

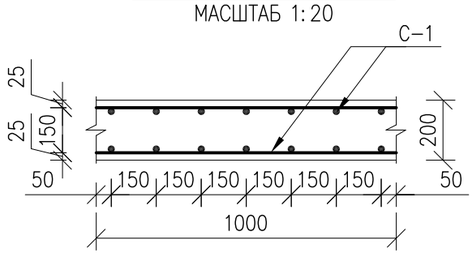

СОГЛАСОВАНО:

ВЗАМ. ИНВ. N

ПОДПИСЬ И ДАТА

ИНВ. N ПОДЛ.

ИЗМ.	КОЛ.УЧ.	ЛИСТ	N°ДОК.	ПОДПИСЬ	ДАТА
РАЗРАБОТАЛ		КАДЫРОВ Д.			
ПРОВЕРИЛ		АЙТБАЕВ Е.			
ГИП		ТУЛЕГЕНОВ А.			

КЖ

РАЗРАБОТКА ПСД НА СТРОИТЕЛЬСТВО СПОРТЗАЛА В ГОРОДЕ АТЫРАУ

КОНСТРУКЦИЙ ЖЕЛЕЗОБЕТОННЫЕ

СТАДИЯ	ЛИСТ	ЛИСТОВ
РП	10	

КАРКАС ПРОСТРАНСТВЕННЫЙ КП-1. СЕТКА С-1. СПЕЦИФИКАЦИЯ

ТОО SALA ГСЛ №17010994

ФОРМАТ А3 (420x297мм)

БАЛКА Б–2

МАСШТАБ 1:25

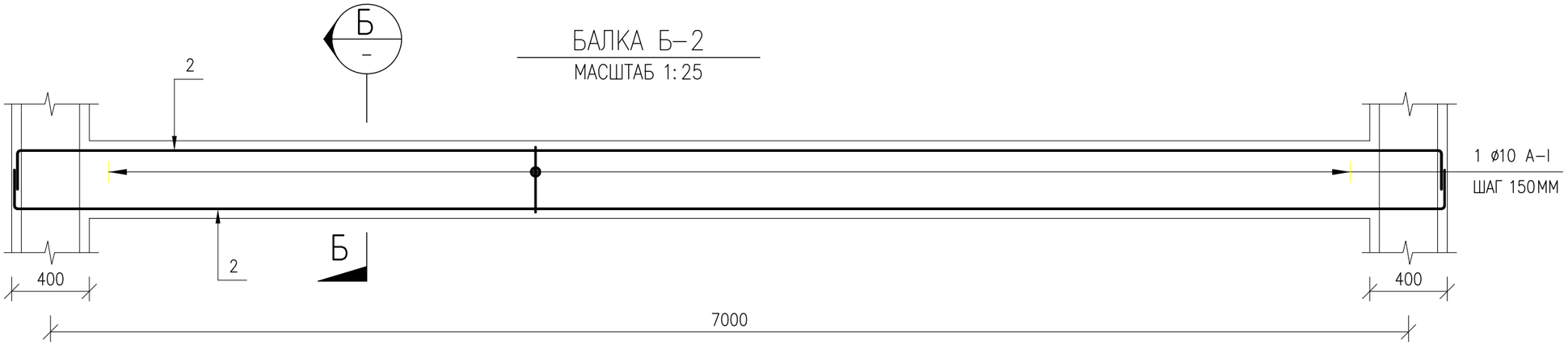

ВЕДОМОСТЬ ДЕТАЛЕЙ

ПОЗ.	ЭСКИЗ
1	340 200 340 340 340
2	7310 200 200

БАЛКА Б–1

МАСШТАБ 1:25

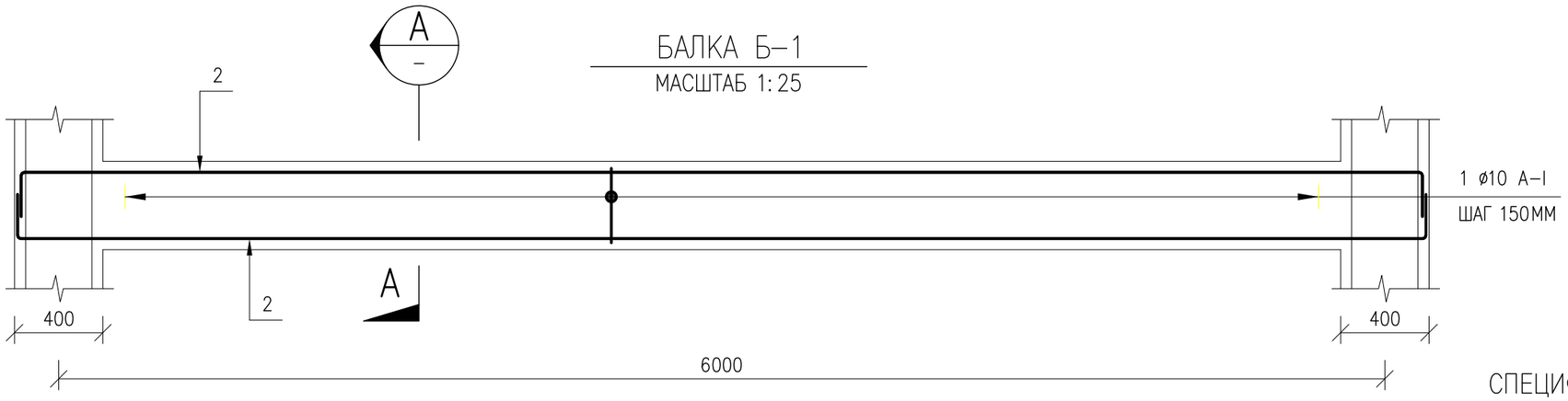

ВЕДОМОСТЬ ДЕТАЛЕЙ

ПОЗ.	ЭСКИЗ
1	340 200 340 340 340
2	6310 200 200

РАЗРЕЗ А–А

МАСШТАБ 1:10

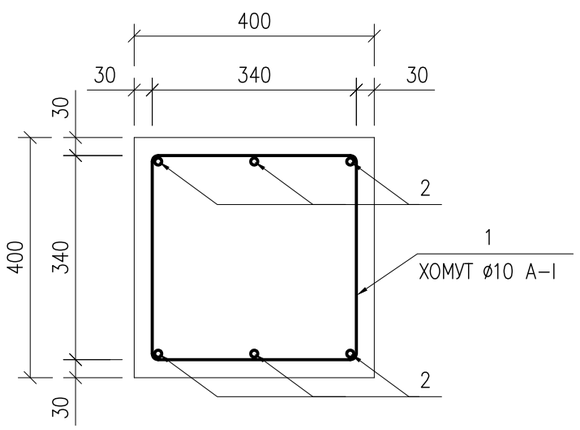

РАЗРЕЗ Б–Б

МАСШТАБ 1:10

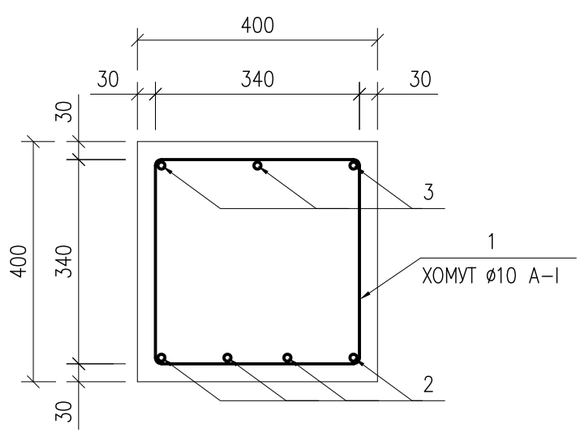

СПЕЦИФИКАЦИЯ БАЛОК НА 1 ЕД.

ПОЗ.	ОБОЗНАЧЕНИЕ	НАИМЕНОВАНИЕ	КОЛ.	МАССА ЕД., кг	ПРИМЕ–ЧАНИЕ
		БАЛКА Б–1			39 ШТУК
1	ГОСТ 5781–82	АРМАТУРА А–I ø10 L=1360	38	0.84	31.92кг
2	ГОСТ 5781–82	АРМАТУРА ø18 А–III L=6710	6	13.42	80.52кг
		МОНОЛИТНЫЙ БЕТОН В25			0.96М3
		БАЛКА Б–2			9 ШТУК
1	ГОСТ 5781–82	АРМАТУРА А–I ø10 L=1360	45	0.84	37.8кг
2	ГОСТ 5781–82	АРМАТУРА ø22 А–III L=7710	4	22.97	91.88кг
3	ГОСТ 5781–82	АРМАТУРА ø18 А–III L=7710	3	15.42	46.26кг
		МОНОЛИТНЫЙ БЕТОН В25			1.12М3

СОГЛАСОВАНО:

ВЗАМ. ИНВ. N

ПОДПИСЬ И ДАТА

ИНВ. N ПОДЛ.

ИЗМ.	КОЛ.УЧ.	ЛИСТ	N*ДОК.	ПОДПИСЬ	ДАТА
РАЗРАБОТАЛ		КАДЫРОВ Д.			
ПРОВЕРИЛ		АЙТБАЕВ Е.			
ГИП		ТУЛЕГЕНОВ А.			

КЖ

РАЗРАБОТКА ПСД НА СТРОИТЕЛЬСТВО СПОРТЗАЛА В ГОРОДЕ АТЫРАУ

КОНСТРУКЦИЙ ЖЕЛЕЗОБЕТОННЫЕ

СТАДИЯ	ЛИСТ	ЛИСТОВ
РП	11	

БАЛКА Б–1 И Б–2. СПЕЦИФИКАЦИЯ

ТОО SALA ГСЛ №17010994

ФОРМАТ А3 (420x297мм)

ПЛАН ФУНДАМЕНТОВ

МАСШТАБ 1:100

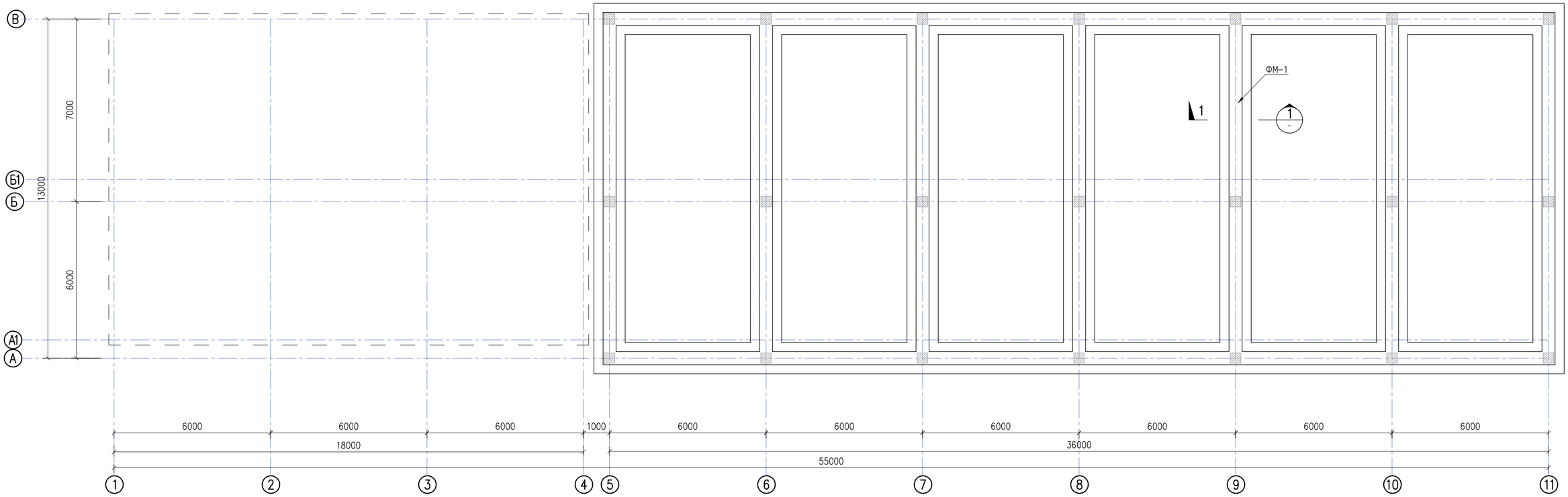

ПРИМЕЧАНИЯ

1. ВСЕ РАЗМЕРЫ ДАНЫ В МИЛЛИМЕТРАХ ЕСЛИ НЕТ ДРУГИХ УКАЗАНИЙ.
2. ВСЕ ОТМЕТКИ ДАНЫ В МЕТРАХ. ЗА ОТМЕТКУ 0.000 ПРИНЯТ УРОВЕНЬ ЧИСТОГО ПОЛА ЗДАНИЯ.
3. ВОКРУГ ЗДАНИЯ ВЫПОЛНИТЬ БЕТОННУЮ ОТМОСТКУ ШИРИНОЙ 1000мм.
4. ВЕРТИКАЛЬНУЮ ГИДРОИЗОЛЯЦИЮ БОКОВЫХ ПОВЕРХНОСТЕЙ ФУНДАМЕНТОВ, СОПРИКАСАЮЩИХСЯ С ГРУНТОМ, ОБМАЗАТЬ ГОРЯЧИМ БИТУМОМ ЗА 2 РАЗА.
5. МАРКА БЕТОНА ПО МОРОЗОСТОЙКОСТИ F75, ПО ВОДОСТОЙКОСТИ W6.
6. ПРОИЗВОДСТВО РАБОТ В ЗИМНИХ УСЛОВИЯХ ВЫПОЛНИТЬ В СООТВЕТСТВИИ СО СНиП 3.02.01-87 "ЗЕМЛЯНЫЕ СООРУЖЕНИЯ ОСНОВАНИЯ И ФУНДАМЕНТЫ" И СНиП РК 5.03-37-2005 "НЕСУЩИЕ И ОГРАЖДАЮЩИЕ КОНСТРУКЦИИ"

СОГЛАСОВАНО:

ВЗАМ. ИНВ. N

ПОДПИСЬ И ДАТА

ИНВ. N ПОДЛ.

ИЗМ.	КОЛ.УЧ.	ЛИСТ	N°ДОК.	ПОДПИСЬ	ДАТА
РАЗРАБОТАЛ		КАДЫРОВ Д.			
ПРОВЕРИЛ		АЙТБАЕВ Е.			
ГИП		ТУЛЕГЕНОВ А.			

КЖ

РАЗРАБОТКА ПСД НА СТРОИТЕЛЬСТВО СПОРТЗАЛА В ГОРОДЕ АТЫРАУ

КОНСТРУКЦИЙ ЖЕЛЕЗОБЕТОННЫЕ

СТАДИЯ	ЛИСТ	ЛИСТОВ
РП	12	

ПЛАН ФУНДАМЕНТОВ

ТОО SALA ГСЛ №17010994

ФОРМАТ А2 (594x420мм)

РАЗРЕЗ 1–1
ЛЕНТОЧНЫЙ ФУНДАМЕНТ ФМ–1
МАСШТАБ 1:25

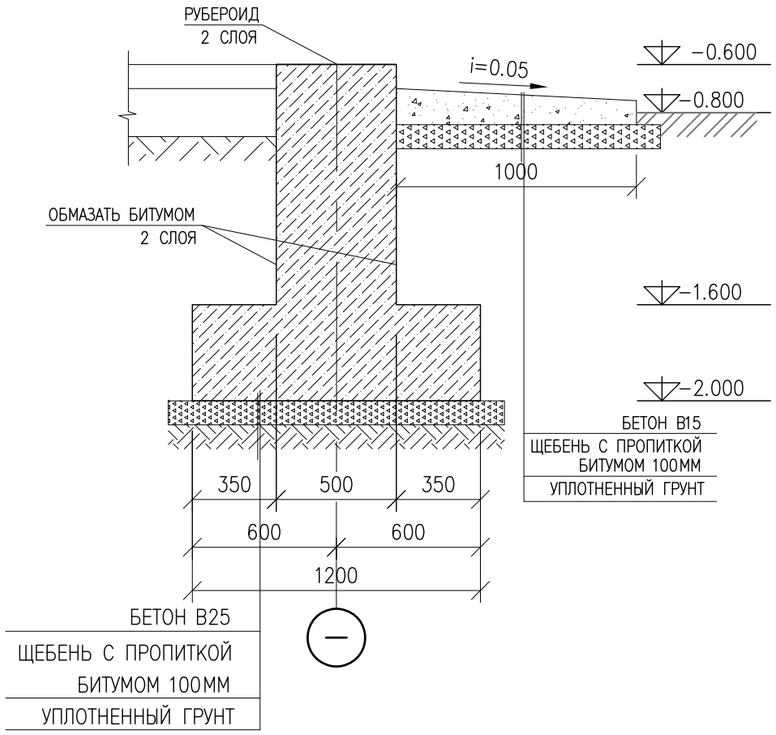

АРМИРОВАНИЕ ЛЕНТОЧНОГО ФУНДАМЕНТА ФМ–1
МАСШТАБ 1:25

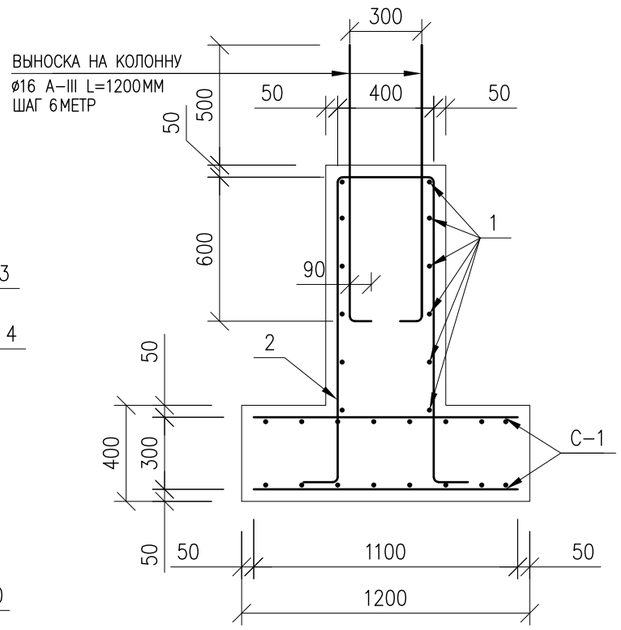

СЕТКА С–1
МАСШТАБ 1:25

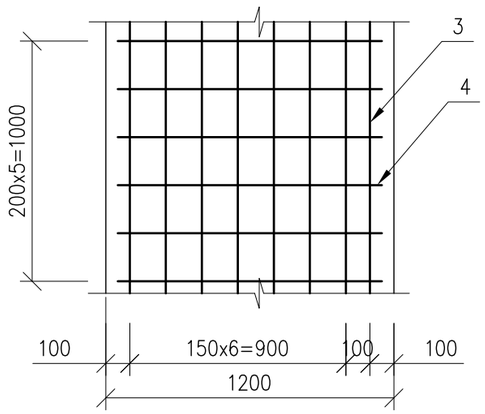

СПЕЦИФИКАЦИЯ

МАРКА ПОЗ.	ОБОЗНАЧЕНИЕ	НАИМЕНОВАНИЕ	КОЛ.	МАССА ЕД.КГ	ПРИМЕ–ЧАНИЕ
		ЛЕНТОЧНЫЙ ФУНДАМЕНТ ФМ–1 П.М	160.5		6.903т
	ВЫНОСКА НА КОЛОННУ	АРМАТУРА ø16 А–III L=1200ММ	168	1.9	319.2кг
		ФМ–1 НА ОДИН П.М		41.02	6583.71кг
1	ГОСТ 5781–82	АРМАТУРА ø16 А–III L=1000ММ	12	1.58	18.96кг
2	ГОСТ 5781–82	АРМАТУРА ø8А–I L=3200, шаг 200мм	6	1.26	7.56кг
		СЕТКА С–1			
3	ГОСТ 5781–82	АРМАТУРА ø16 А–III L=1000ММ	5	1.58	7.9кг
4	ГОСТ 5781–82	АРМАТУРА ø16 А–III L=700ММ	6	1.1	6.6кг
		БЕТОН КЛ. В25, М3	157.3		0.98/1метр
		ЩЕБЕНЬ ФРАК. 20–40, t=100ММ, М3	22.47		0.14/1метр
		ПРОПИТКА БИТУМОМ t=100мм, М2	225		
		ОБМАЗКА БИТУМОМ В 2 СЛОЯ, М2	835		
		РУБЕРОИД В 2 СЛОЯ, М2	161		
		ВЫЕМКА КОТЛОВАНА, М3	573		
		ОБРАТНАЯ ЗАСЫПКА ГРУНТА, М3	409		

СОГЛАСОВАНО:

ВЗАМ. ИНВ. N | ПОДПИСЬ И ДАТА | ИНВ. N ПОДЛ.

ИЗМ.	КОЛ.УЧ.	ЛИСТ	N°ДОК.	ПОДПИСЬ	ДАТА
РАЗРАБОТАЛ		КАДЫРОВ Д.			
ПРОВЕРИЛ		АЙТБАЕВ Е.			
ГИП		ТУЛЕГЕНОВ А.			

КЖ

РАЗРАБОТКА ПСД НА СТРОИТЕЛЬСТВО СПОРТЗАЛА В ГОРОДЕ АТЫРАУ

КОНСТРУКЦИЙ ЖЕЛЕЗОБЕТОННЫЕ

СТАДИЯ	ЛИСТ	ЛИСТОВ
РП	13	

РАЗРЕЗ 1–1. ФУНДАМЕНТ ФМ–1.
СПЕЦИФИКАЦИЯ

ТОО SALA
ГСЛ №17010994

ФОРМАТ А3 (420x297мм)