# ТОО КБ "МУНАЙГАЗИНЖИНИРИНГ"

Заказчик: ГУ "Отдел строительства, архитектуры и градостроительства Курмангазинского района Атырауской области"

Заказ: №54-22

# РАБОЧИЙ ПРОЕКТ

"Привязка ПСД на строительство спорткомпекса в селе Нуржау, Курмангазинского района Атырауской области"

ТОМ II

Альбом1

Генеральный план

г. Кызылорда, 2022 г.

**ТОО КБ "МУНАЙГАЗИНЖИНИРИНГ"**

Заказчик: ГУ "Отдел строительства, архитектуры и градостроительства Курмангазинского района Атырауской области"

Заказ: №54-22

# РАБОЧИЙ ПРОЕКТ

"Привязка ПСД на строительство спорткомпекса в селе Нуржау, Курмангазинского района Атырауской области"

ТОМ II

Альбом1

Генеральный план

Директор Кусбаева К.

ГИП Омирбаев М.

**г. Кызылорда, 2022 г.**

## Ведомость основных комплектов рабочих чертежей

| Обозначение | Наименование | Примечание |
|---|---|---|
| 29-22 ГП | Генеральный план | |
| 29-22 АС | Архитектурно-строительная часть | |
| 29-22 ТХ | Технологическая часть | |
| 29-22 ОВ | Отопление и вентиляция | |
| 29-22 ВК,НВК | Водоснабжения и канализация. | |
| 29-22 ЭОМ | Электрооборудование и Электроосвещение | |
| 29-22 ГСН | Наружное газоснабжение | |

## Ведомость рабочих чертежей основного комплекта

| Лист | Наименование | Примечание |
|---|---|---|
| 1. | Общие данные. | |
| 2. | Ситуационная схема | М 1:2000 |
| 3. | Генеральный план | М1:500 |
| 4. | Разбивочный план | М1:500 |
| 5. | План организации рельефа | М1:500 |
| 6. | План благоустройства территории | М1:500 |
| 7. | План земельных масс | М1:500 |
| 8. | Сводный план инженерных сетей | М1:500 |

### Ведомость ссылочных и прилагаемых документов

| ОбознаЧение | Наименование | ПримеЧание |
|---|---|---|
| СП РК 3.01-101-2013 | Градостроительство. Планировка и застройка городских и сельских населенных пунктов. | |
| ГОСТ 21.508-93 | Правила выполнения рабочих чертежей генерального плана и жилищно-гражданских объектов. | |
| СТ РК 21.101-2002 | Основные требования к проектный и рабочей документаций. | |
| | Прилагаемые документы | |
| Контейнер,урна,скамейка. | Контейнер,урна,скамейка. | |
| | | |

ПРИМЕЧАНИЯ:
1. Настоящий проект разработан на основании топографической съемки М 1:500, выполненной ТОО КБ "МунайГаз Инжиниринг"
2. Система координат - местная. Система высот - балтийская.

Рабочие чертежи выполнены в соответствии с действующими нормами и правилами и предусматривают технические решения, обеспечивающие безопасную эксплуатацию при соблюдении мероприятий предусмотренных проектом.

Главный инженер проекта _____ Омирбаев М.

Согласовано

| | | |
|---|---|---|
| Раздел АС | Балатаев | 10.01 |
| Раздел ЭЛ | Абдуллаев | 10.01 |

Взам. инв. №

Подп. и дата

Инв. № подл

## ОБЩИЕ ДАННЫЕ

Раздел «Генеральный план» разработан на основании задания на проектирование ,архитектурно-планировочного задания, а также на основании отчета по инженерно-геодезическим изысканиям, выполненные ТОО КБ «МунайГазИнжиниринг» в 2022 году. Планировочная отметка места строительства принята в среднем -133,20 м.
Природные условия строительства:
-Уровень ответственности - II
Класс конструктивной пожарной опасности здания - С0
Функциональной пожарной опасности - Ф 3.6
Степень огнестойкости -II
Природные условия строительства:
-климатический подрайон - III А
-температура наиболее холодных суток -40,1 градусов С
-температура наиболее холодной пятидневки -34,6 градусов С
При размещении проектируемых объектов, соблюдались:
Требования нормативных документов РК, обеспечивающих безопасную эксплуатацию запроектированных объектов:
СП РК 3.01-01-2013 «Градостроительство, планировка и застройка городских и сельских населенных пунктов»
ГОСТ 21.508-2020 «Правила выполнения рабочей документации генеральных планов предприятий, сооружений и жилищно-гражданских объектов»
СТ РК 21.101-2002 «Основные требования к проектной и рабочей документации».
Геодезическую разбивку объекта на местности следует осуществлять по чертежам ГП.
По проекту предусмотрены строительство физкультурно-оздоровительного комплекса, автостоянка для автомобилей, мини футбольное поле,площадка для спортивных тренажеров, ТП, ДЭС,Блочно-модульная котельная, выгреб на 25м3 и площадка для мусорных контейнеров. Территория ограждается из сечатых панелей с металлическими стойками высотой 2метра.

## Технико-экономические показатели

| № п/п | Наименование | Ед. изм. | К-во. | % к общ. пл. | Примечание |
|---|---|---|---|---|---|
| 1. | Площадь участка | га | 0,5000 | 100% | |
| 2. | Площадь застройки ( в том числе отмостка) | $м^2$ | 1081,9 | 21,6 % | |
| 3. | Площадь покрытия | $м^2$ | 2203,0 | 44,0% | |
| 4. | Площадь озеленения | $м^2$ | 1715,1 | 34,4 % | |
| 5. | | | | | |

| Изм. | Кол.уч | Лист | № док | Подп. | Дата |
|---|---|---|---|---|---|
| ГИП | | Омирбаев М. | | | 15.07 |
| Инженер ГП | | Алдаберген А. | | | 15.07 |
| Н.контроль | | Отепилеуова. | | | 15.07 |

Заказ: № 54-22 ГП

Привязка ПСД на строительство спорткомплекса в селе Нуржау, Курмангазинского района Атырауской области

| Стадия | Лист | Листов |
|---|---|---|
| РП | 1 | |

Общие данные.

ТОО "КБ Мунай Газ Инжиниринг" г.Кызылорда, 2022

формат А3.

# Генеральный план М 1:500

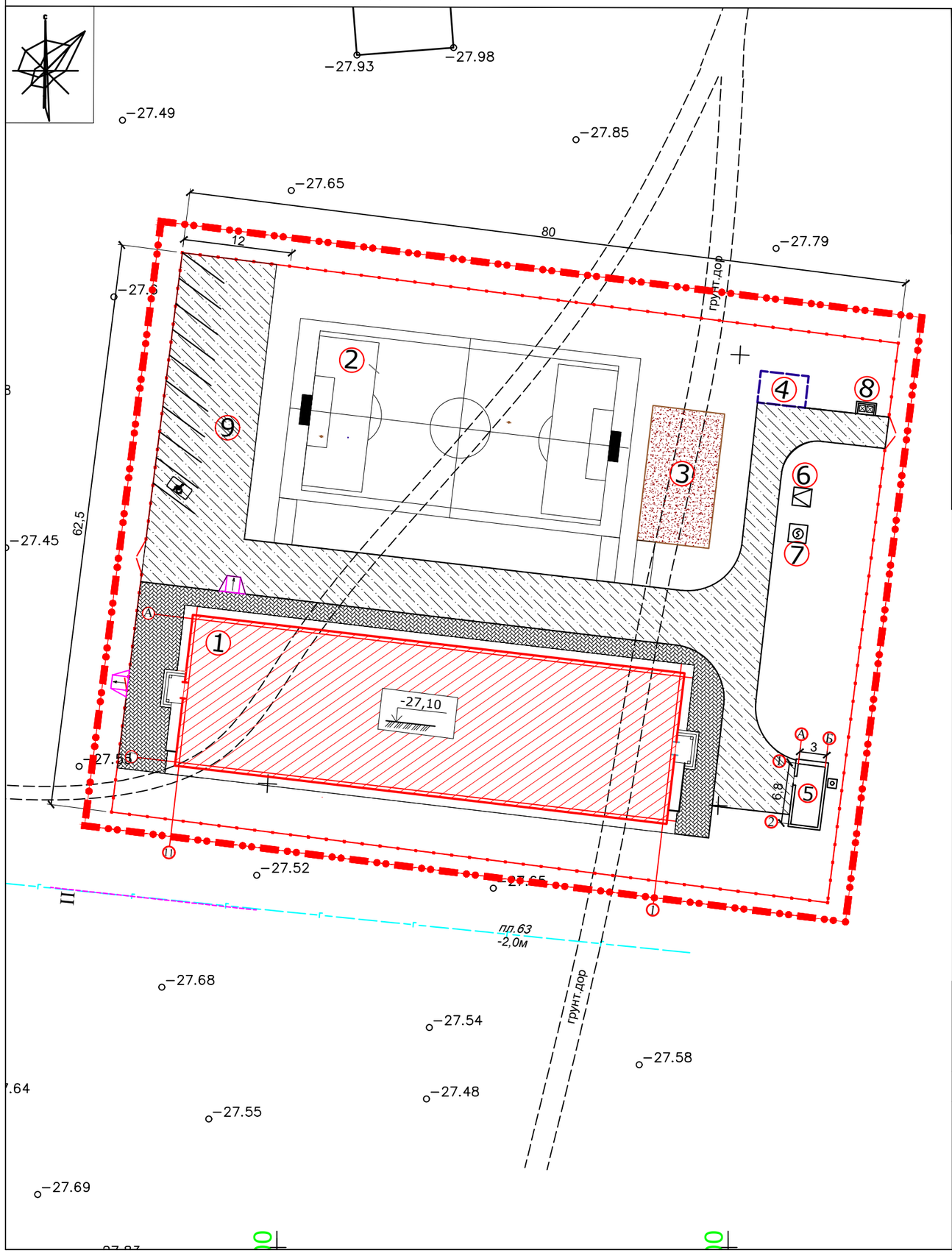


## Ведомость жилых и общественных зданий и сооружений

| Номер на плане | Наименование и обозначение | Этажность | Количество | | | Площадь, м2 | | | | Примечания |
|---|---|---|---|---|---|---|---|---|---|---|
| | | | Зданий | Квартир | | Застройки | | Общая нормируемая | | |
| | | | | Здания | Всего | Здания | Всего | Здания | Всего | |
| 1. | ФОК | 1 | 1 | | | 954,70 | | | | ПРОЕКТИРУЕМЫЙ |
| 2. | Мини футбольное поле | | 1 | | | 760,0 | | | | ПРОЕКТИРУЕМЫЙ |
| 3. | Спорт площадка (уличные турники и тренажеры) | | 1 | | | 120,0 | | | | ПРОЕКТИРУЕМЫЙ |
| 4. | Выгреб V=25м3 | | 1 | | | 18,55 | | | | ПРОЕКТИРУЕМЫЙ |
| 5. | Котельная | 1 | 1 | | | 36,0 | | | | ПРОЕКТИРУЕМЫЙ |
| 6. | ТП | 1 | 1 | | | 8,0 | | | | ПРОЕКТИРУЕМЫЙ |
| 7. | ДЭС | 1 | 1 | | | 15,25 | | | | ПРОЕКТИРУЕМЫЙ |
| 8. | Площадка для мусорного контейнера | | 1 | | | 5,2 | | | | ПРОЕКТИРУЕМЫЙ |
| 9. | Автостоянка | | 1 | | | | | | | ПРОЕКТИРУЕМЫЙ |

## Условные обозначения

Проектируемые здания и сооружения

Условная граница участка

Проектируемое ограждение 3Д

| Изм. | Кол.уч | Лист | № док | Подп. | Дата |
|---|---|---|---|---|---|
| Инженер ГП | | Алдаберген А. | | | 15.07 |
| Н.контроль | | Отетилеуова. | | | 15.07 |

Заказ: № 54-22 ГП

Привязка ПСД на строительство спорткомплекса в селе Нуржау, Курмангазинского района Атырауской области

| Стадия | Лист | Листов |
|---|---|---|
| РП | 3 | |

Генеральный план М 1:500

ТОО "КБ Мунай Газ Инжиниринг" г.Кызылорда, 2022

формат А3.

# Разбивочный план М 1:500

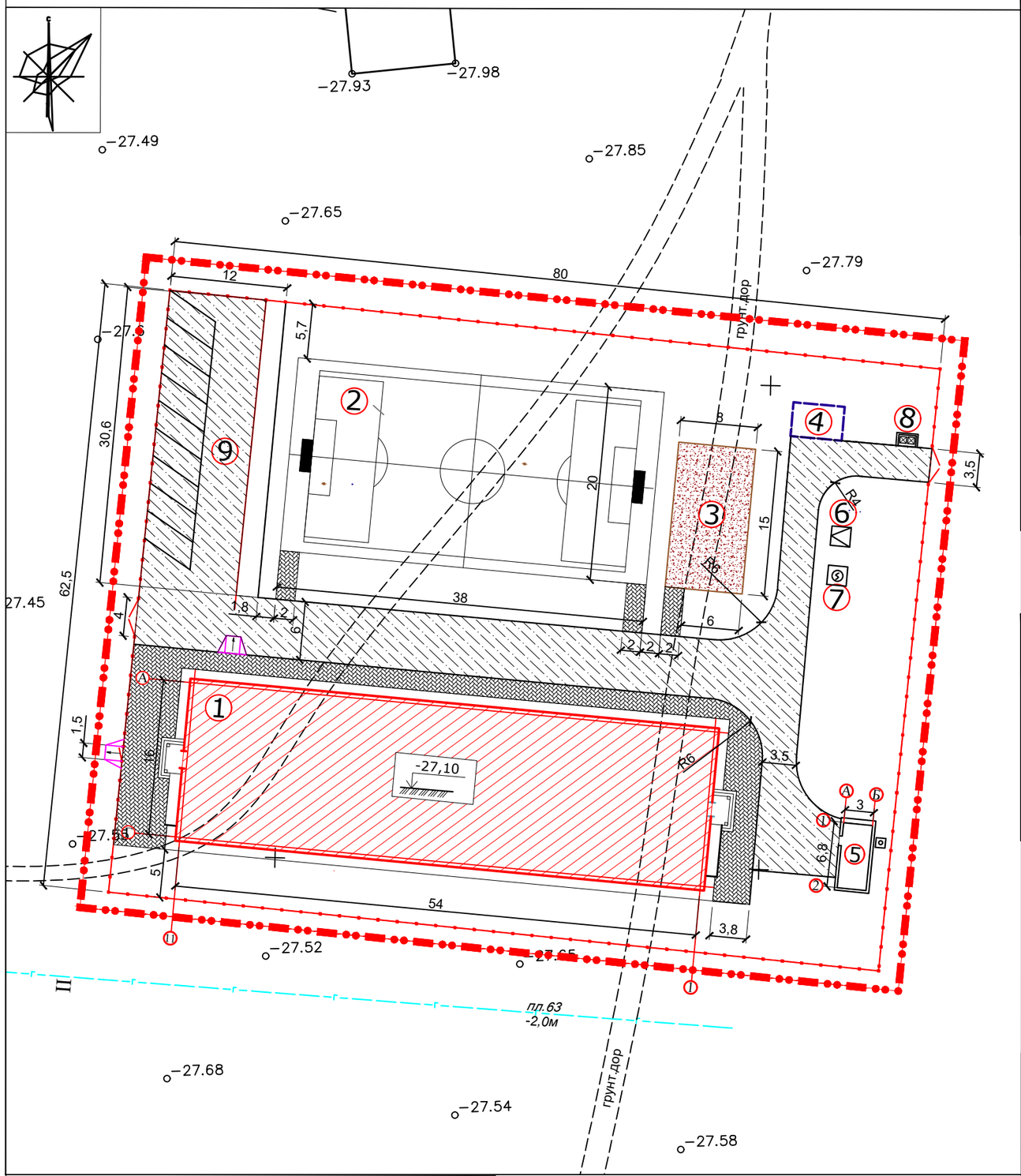


Примечание:

1. За разбивочным базисом принять линии проведенное по створам сущ.здания котельной
2. Все размеры по осям, даны в метрах.
3. Для маломобильных групп населения предусмотрены Разрывы в бортовых камнях.

## Ведомость жилых и общественных зданий и сооружений

| Номер на плане | Наименование и обозначение | Этажность | Количество: Зданий | Количество: Квартир: Здания | Количество: Квартир: Всего | Площадь, м2: Застройки: Здания | Площадь, м2: Застройки: Всего | Площадь, м2: Общая нормируемая: Здания | Площадь, м2: Общая нормируемая: Всего | Примечания |
|---|---|---|---|---|---|---|---|---|---|---|
| 1. | ФОК | 1 | 1 | | | 954,70 | | | | ПРОЕКТИРУЕМЫЙ |
| 2. | Мини футбольное поле | | 1 | | | 760,0 | | | | ПРОЕКТИРУЕМЫЙ |
| 3. | Спорт площадка (уличные турники и тренажеры) | | 1 | | | 120,0 | | | | ПРОЕКТИРУЕМЫЙ |
| 4. | Выгреб V=25м3 | | 1 | | | 18,55 | | | | ПРОЕКТИРУЕМЫЙ |
| 5. | Котельная | 1 | 1 | | | 36,0 | | | | ПРОЕКТИРУЕМЫЙ |
| 6. | ТП | 1 | 1 | | | 8,0 | | | | ПРОЕКТИРУЕМЫЙ |
| 7. | ДЭС | 1 | 1 | | | 15,25 | | | | ПРОЕКТИРУЕМЫЙ |
| 8. | Площадка для мусорного контейнера | | 1 | | | 5,2 | | | | ПРОЕКТИРУЕМЫЙ |
| 9. | Автостоянка | | 1 | | | | | | | ПРОЕКТИРУЕМЫЙ |

## Ведомость тротуаров, дорожек и площадок

| Поз | Наименование | Тип | Площадь покрытия, м2 | Примечание |
|---|---|---|---|---|
| 1 | Покрытие из асфальтобетона | тип-1 | 700,0 | БР 100.30.15 - 240м |
| 2 | Покрытие из брусчатки | тип-2 | 668,0 | БР 100.20.8 -121м |
| 3 | Покрытие мини футбольного поля | тип-3 | 760,0 | БР 100.30.15 - 116м |
| 4 | Покрытие спортплощадки | тип-4 | 120,0 | БР 100.30.15 - 46м |

## Условные обозначения

- Проектируемые здания и сооружения
- Условная граница участка
- Проектируемое асфальтобетонное покрытие
- Проектируемое покрытие из брусчатки

| Изм. | Кол.уч | Лист | № док | Подп. | Дата |
|---|---|---|---|---|---|
| Инженер ГП | | Алдаберген А. | | | 19.07 |
| Н.контроль | | Отетилеуова. | | | 19.07. |

Заказ: № 54-22 ГП

Привязка ПСД на строительство спорткомплекса в селе Нуржау, Курмангазинского района Атырауской области

| Стадия | Лист | Листов |
|---|---|---|
| РП | 4 | |

Разбивочный план М 1:500

ТОО "КБ Мунай Газ Инжиниринг" г.Кызылорда, 2022

формат А3.

# План организации рельефа М 1:500

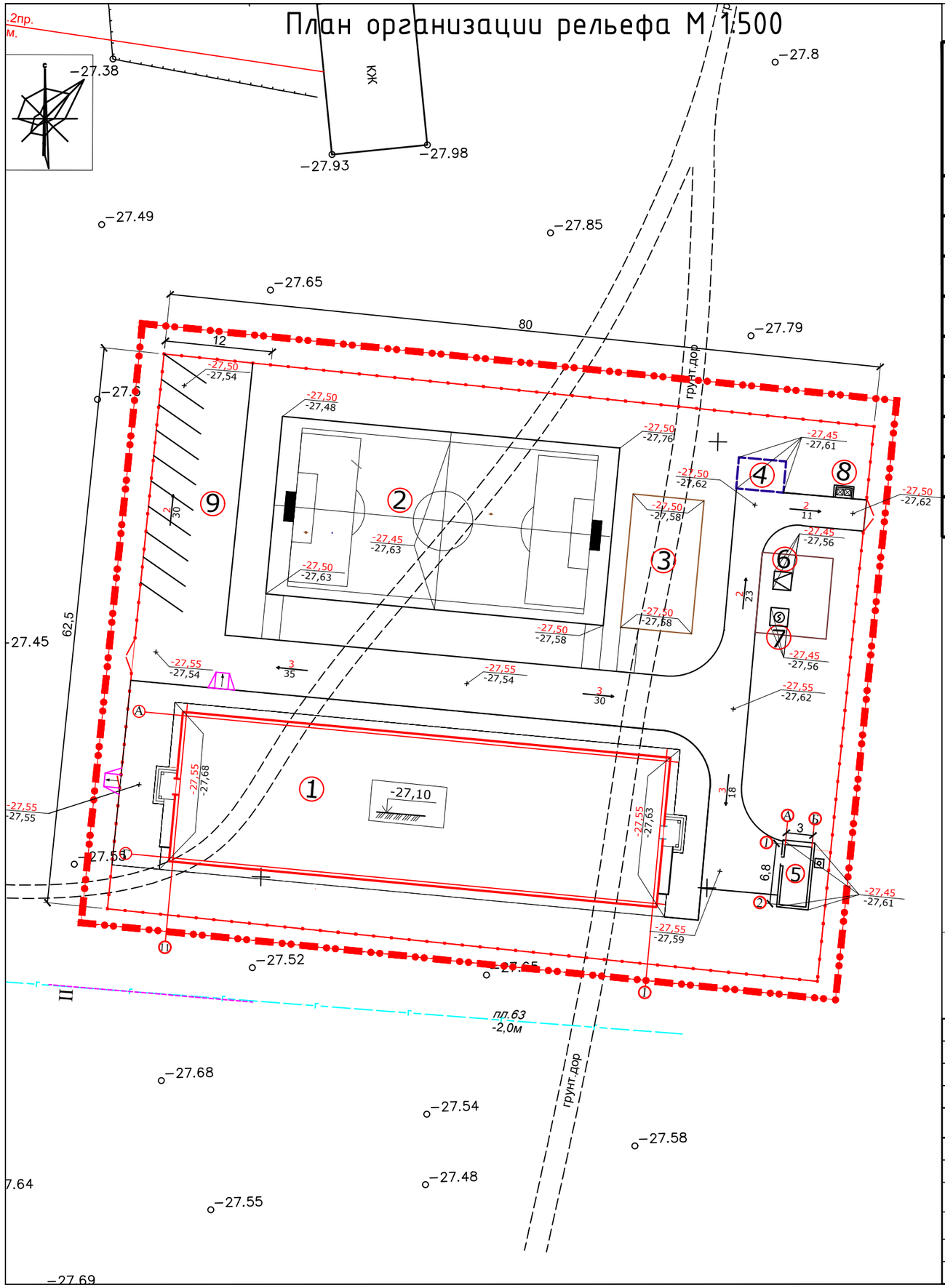


## Ведомость жилых и общественных зданий и сооружений

| Номер на плане | Наименование и обозначение | Этажность | Количество: Зданий | Количество: Квартир: Здания | Количество: Квартир: Всего | Площадь, м2: Застройки: Здания | Площадь, м2: Застройки: Всего | Площадь, м2: Общая нормируемая: Здания | Площадь, м2: Общая нормируемая: Всего | Примечания |
|---|---|---|---|---|---|---|---|---|---|---|
| 1. | ФОК | 1 | 1 | | | 954,70 | | | | ПРОЕКТИРУЕМЫЙ |
| 2. | Мини футбольное поле | | 1 | | | 760,0 | | | | ПРОЕКТИРУЕМЫЙ |
| 3. | Спорт площадка (уличные турники и тренажеры) | | 1 | | | 120,0 | | | | ПРОЕКТИРУЕМЫЙ |
| 4. | Выгреб V=25м3 | | 1 | | | 18,55 | | | | ПРОЕКТИРУЕМЫЙ |
| 5. | Котельная | 1 | 1 | | | 36,0 | | | | ПРОЕКТИРУЕМЫЙ |
| 6. | ТП | 1 | 1 | | | 8,0 | | | | ПРОЕКТИРУЕМЫЙ |
| 7. | ДЭС | 1 | 1 | | | 15,25 | | | | ПРОЕКТИРУЕМЫЙ |
| 8. | Площадка для мусорного контейнера | | 1 | | | 5,2 | | | | ПРОЕКТИРУЕМЫЙ |
| 9. | Автостоянка | | 1 | | | | | | | ПРОЕКТИРУЕМЫЙ |

## Условные обозначения

Проектируемое здание и сооружение

Проектируемое ограждение

99,55 / 99,43 — Проектная / Существующая

100,40 — Отметка пола

Примечание:
1. Полив зеленых насаждения осуществляется от поливочного крана.

| Изм. | Кол.уч | Лист | № док | Подп. | Дата |
|---|---|---|---|---|---|
| Инженер ГП | | Алдаберген А. | | | 19.07 |
| Н.контроль | | Отепилеуова. | | | 19.07 |

Заказ: № 54-22 ГП

Привязка ПСД на строительство спорткомплекса в селе Нуржау, Курмангазинского района Атырауской области

| Стадия | Лист | Листов |
|---|---|---|
| РП | 5 | |

ПЛАН ОРГАНИЗАЦИИ РЕЛЬЕФА М 1:500

ТОО "КБ Мунай Газ Инжиниринг" г.Кызылорда, 2022

# План земляных масс М 1:500

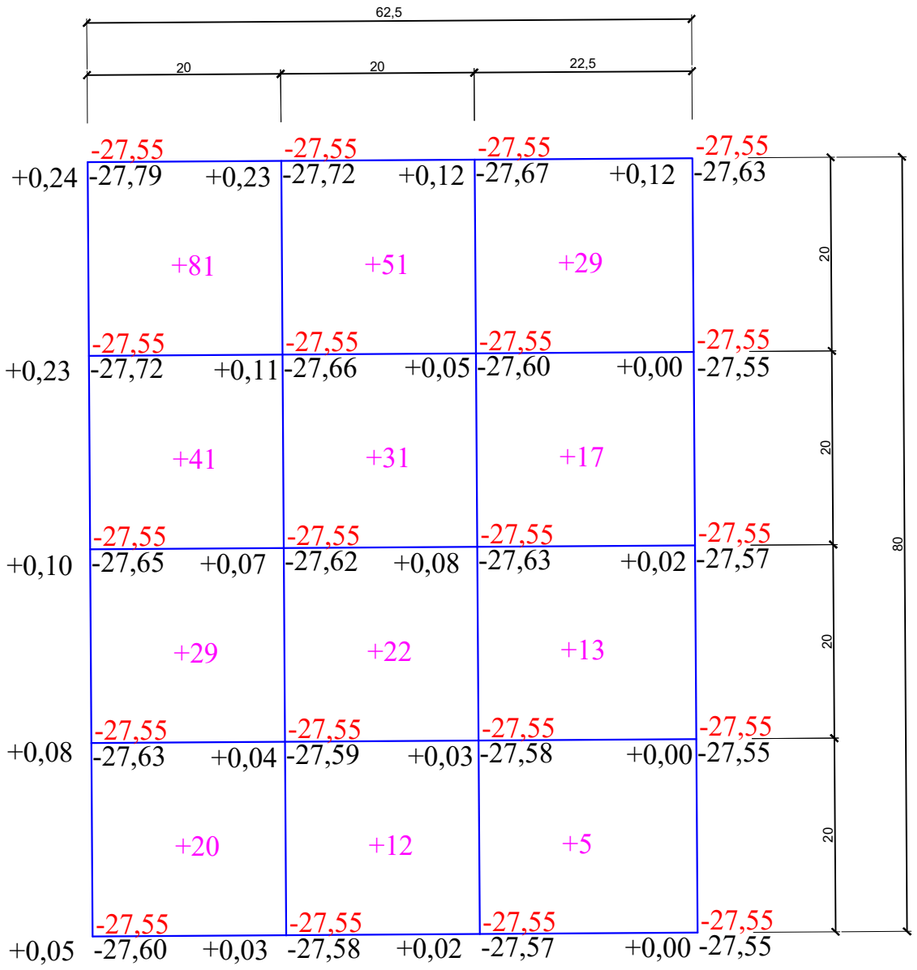


| Итого, м2 | | | | | Всего | |
|---|---|---|---|---|---|---|
| | Насыпь | +171 | +116 | +64 | | +351 |
| | Выемка | - | - | - | | |

## Ведомость объемов земляных масс

| Наименование грунта | Количество, м3 | | | | Примечание |
|---|---|---|---|---|---|
| | На участке | | За участком | | |
| | Насыпь (+) | Выемка (–) | Насыпь (+) | Выемка (–) | |
| 1. Грунт планировки территории | 351 | | | --- | |
| 2. Вытесненный грунт | --- | 1276 | --- | | |
| в т. ч. при устройстве: | --- | --- | --- | --- | |
| а) подземных частей зданий (сооружений) | --- | (406) | --- | --- | |
| б) автодорожных покрытий | --- | (301) | --- | | |
| в) тротуаров | --- | (274) | --- | | |
| г) подземных сетей | --- | --- | --- | --- | |
| д) водоотводных сетей | --- | --- | --- | --- | |
| е) плодродной почвы на участках озеленения | --- | 295 | --- | --- | |
| 3. Грунт для устройства земляного полотна | --- | --- | | --- | |
| автодорог | --- | --- | --- | --- | |
| 4. Грунт для устройства земляного полотна | --- | --- | --- | --- | |
| железно-дорожных путей | --- | --- | --- | --- | |
| 5. Грунт для устройства откосов насыпи | --- | --- | --- | --- | |
| вокруг территории | --- | --- | --- | --- | |
| 6. Поправка на уплотнение (остаточное разрых.) | 129 | --- | | --- | |
| Всего пригодного грунта | 480 | 1276 | | | |
| 7. Недостаток (избыток) пригодного грунта | 796 | --- | --- | | |
| 8. Грунт непригодный для устройства насыпи | --- | --- | --- | --- | |
| оснований зданий (сооружений), подлежащий | --- | --- | --- | --- | |
| удалению с территории | --- | --- | --- | --- | |
| 9. Плодородный грунт всего | --- | 295 | --- | --- | |
| в т. ч.: | --- | --- | --- | --- | |
| а) используемый для озеленения территории | 295 | --- | --- | --- | |
| б) недостаток (избыток) плодородного грунта | | --- | --- | --- | |
| 10. Итого перерабатываемого грунта | 1571 | 1571 | | | |

Взам.инв. N

Подпись и дата

Инв. N подл.

## УСЛОВНЫЕ ОБОЗНАЧЕНИЯ

+0,70 99,90 / 99,20 — Рабочая отметка; Проектные отметки земли; Существующие отметки земли

+144 / 400 — Объем насыпи-м3; Площадь м2

| Изм. | Кол.уч | Лист | № док | Подп. | Дата |
|---|---|---|---|---|---|
| Инженер ГП | | Алдаберген А. | | | 19.07 |
| Н.контроль | | Отетилеуова. | | | 19.07 |

Заказ: № 54-22 ГП

Привязка ПСД на строительство спорткомплекса в селе Нуржау, Курмангазинского района Атырауской области

| Стадия | Лист | Листов |
|---|---|---|
| РП | 7 | |

План земляных масс М 1:500

ТОО "КБ Мунай Газ Инжиниринг" г.Кызылорда, 2022

# План благоустройства территории М 1:500

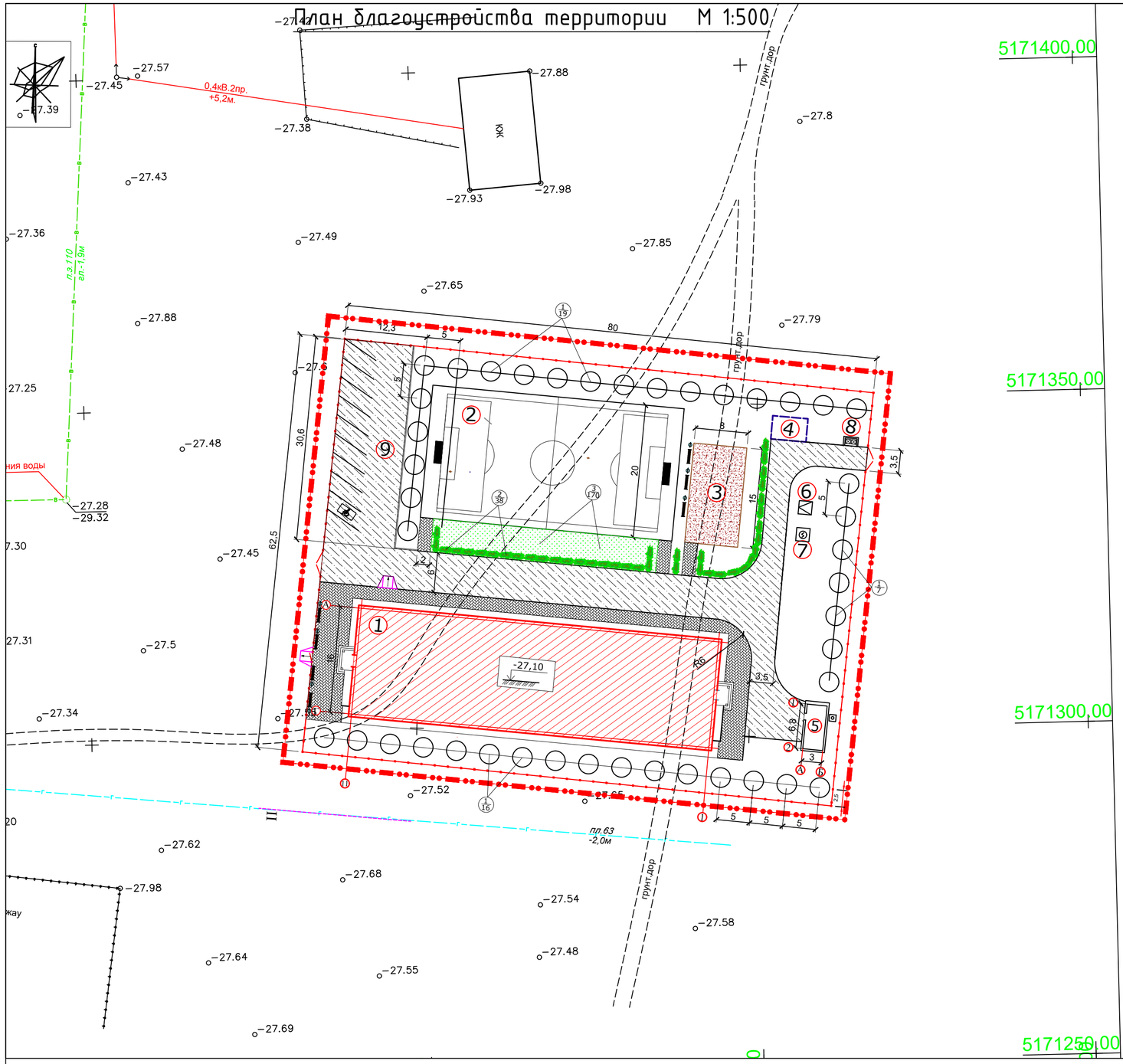


## Ведомость жилых и общественных зданий и сооружений

| Номер на плане | Наименование и обозначение | Этажность | Количество: Зданий | Количество: Квартир: Здания | Количество: Квартир: Всего | Площадь, м2: Застройки: Здания | Площадь, м2: Застройки: Всего | Площадь, м2: Общая нормируемая: Здания | Площадь, м2: Общая нормируемая: Всего | Примечания |
|---|---|---|---|---|---|---|---|---|---|---|
| 1. | ФОК | 1 | 1 | | | 954,70 | | | | ПРОЕКТИРУЕМЫЙ |
| 2. | Мини футбольное поле | | 1 | | | 760,0 | | | | ПРОЕКТИРУЕМЫЙ |
| 3. | Спорт площадка (уличные турники и тренажеры) | | 1 | | | 120,0 | | | | ПРОЕКТИРУЕМЫЙ |
| 4. | Выгреб V=25м3 | | 1 | | | 18,55 | | | | ПРОЕКТИРУЕМЫЙ |
| 5. | Котельная | 1 | 1 | | | 36,0 | | | | ПРОЕКТИРУЕМЫЙ |
| 6. | ТП | 1 | 1 | | | 8,0 | | | | ПРОЕКТИРУЕМЫЙ |
| 7. | ДЭС | 1 | 1 | | | 15,25 | | | | ПРОЕКТИРУЕМЫЙ |
| 8. | Площадка для мусорного контейнера | | 1 | | | 5,2 | | | | ПРОЕКТИРУЕМЫЙ |
| 9. | Автостоянка | | 1 | | | | | | | ПРОЕКТИРУЕМЫЙ |

## Ведомость элементов озеленения

| Поз. | Наименование породы или виды насождения | Воз-раст. лет | Кол. | Примечание |
|---|---|---|---|---|
| 1 | Тополь пирамидальный | 7-9 | 32шт. | Ком d=0,8x0,6м, яма d=1,5x0,85м. |
| 2 | Однорядная живая изгородь, м.п. | 3-5 | 38шт. | траншея 0,5x0,5x1,0 м голая корневая система |
| 3 | Газон | | 170 м2 | |

## Ведомость малых архитектурных форм и переносных изделий

| Поз. | Обозначение | Наименование | Кол. | Примечание |
|---|---|---|---|---|
| 1 | | Скамья | 7 | У86-010302-0301 |
| 2 | | Урна | 7 | У86-010303-0201 |
| 3 | | Ворота футбольные (комплект 2шт) | 1 | У86-010805-0103 |
| 4 | | Сетка для футбольных ворот | 2 | |
| 5 | | Тренажер "Лыжный ход" | 1 | У86-010216-0106 |
| 6 | | Тренажер "Тяга верхняя" | 1 | У86-010216-0105 |
| 7 | | Тренажер "Штурвал и степ" | 1 | У86-010216-0114 |
| 8 | | Тренажер "Скороход" | 1 | У86-010216-0108 |
| 9 | | Тренажер "Жим от груди" | 1 | У86-010216-0109 |
| 10 | | Тренажер "Твистер" | 1 | У86-010216-0104 |
| 11 | | Ограждение спорт площадки, h=4,5М | 116п.м. | |
| 12 | | Калитка распашная из сетчатых панелей, размером проема 1,0x2,1м | 1 | |
| 13 | | Ограждение из профильных труб, с металлическими стойками, 3,0x2,0м | 197,5 | У86-010602-0403 |
| 14 | В | Ворота распашные, металлические, тип ВМС, 4,5x1,8м | 2 | У86-010605-0103 |
| 15 | К | Калитка из профильных труб, с металлическими стойками, 1,5x2,0м | 2 | У86-010605-0601 |
| 16 | | Навес для мусорных контейнеров | 1 | У86-010307-0107 |
| 17 | | Мусоросборник | 2 | СТ РК 1231-2004 |

1. Работы по озеленению производить по окончанию выполнении вертикальной планировки территории, учитывая расположение инженерных сетей согласно СП РК 3.01-101-2013.
2. Посев газона производить из смеси семян газонных трав: мятлик луговой-45%, овсяница красная-30%, овсяниц луговая -10%, клевер белый-5%, тимофеевка луговая-10 %. Норма высева 40гр. семян на 1 кв.м.
3. На газонах необходима подсыпка растительной земли слоем 0,20м.
4. Подготовка почвы в ручную под цветник:
- добавление растительного грунта - 30 см.,
- внесение минеральных удобрений - 40 г/м$^2$,
- посадка цветников - 55 шт/м$^2$.
5. Привязка деревьев и кустарника дана от края газона до оси ствола.
6. Размеры даны в метрах.
7. Посадку деревьев и кустарников производить только доброкачественными стандартными саженцами, отвечающими стандарту по ГОСТу 24835-81.
8. Деревья и кустарники пригодные для озеленения, попадающие в зону производственных работ должны быть выкопаны с комом и пересажены в специально отведенную зону.
9. Подготовку посадочных мест для деревьев и кустарников в группах и однорядную живую изгородь производить с заменой грунта 100%:
- 20% - механизированным способом, - 80% - вручную.
10. Производить посадку кустарника с расчетом 3 кустарника на 1 погонный метр.
11. Стрижку живой изгороди из кустарника производить на высоте 1м.
12. Посадку древесно-кустарниковых растений с оголенной корневой системой производить весной и осенью. Пространство между стенками ямы и комом заполняется плодородной почвенной массой.
13. До сдачи объекта в эксплуатацию необходимо предусмотреть уход за зелеными насаждениями.

## Условные обозначения

Проектируемые здания и сооружения

Проектируемые асфальтобетонное покрытие

Проектируемые тротуарные плитки

Проектируемое ограждение

| Изм. | Кол.уч | Лист | № док | Подп. | Дата |
|---|---|---|---|---|---|
| Инженер ГП | Алдаберген А. | | | | 15.07 |
| Н.контроль | Отепилеуова. | | | | 15.07 |

Заказ: № 54-22 ГП

Привязка ПСД на строительство спорткомплекса в селе Нуржау, Курмангазинского района Атырауской области

| Стадия | Лист | Листов |
|---|---|---|
| РП | 6 | |

План благоустройства территории М 1:500

ТОО "КБ Мунай Газ Инжиниринг" г.Кызылорда, 2022

формат А2.

## Проезд (тип I)

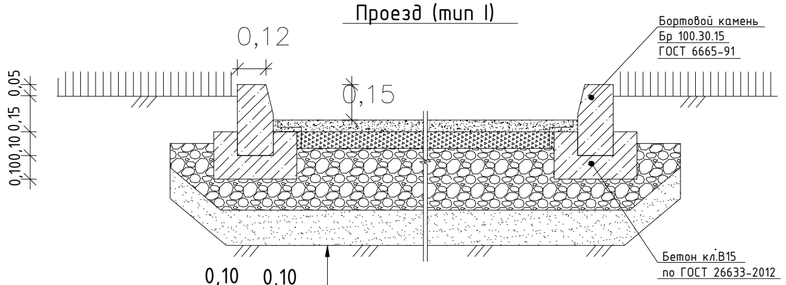


| |
|---|
| Уплотненный грунт |
| Песок средней крупности ГОСТ 8736-2014, Н=0,15м |
| Щебень ГОСТ 25607-2009 фр.10-20, Н=0,18м |
| Горячий пористый крупнозернистый асфальтобетон, |
| МII, на битуме БДН 90/130, Н=0,06м |
| Горячий плотный мелкозернистый асфальтобетон, |
| Тип А, Марки II, на битуме БДН 90/130, Н=0,04м |

## Тротуар (тип II)

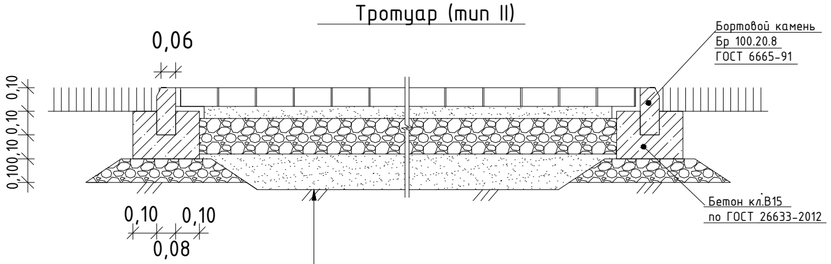


| |
|---|
| Уплотненный грунт |
| Песок средней крупности ГОСТ 8736-2014, Н=0,15м |
| Щебень ГОСТ 25607-2009 фр.10-20, Н=0,15м |
| Выравнивающий слой из мелкозернистого песка, |
| ГОСТ 8736-2014, Н=0,05м |
| Брусчатка ГОСТ 17608-91, Н=0,06м |

## Фрагмент сопряжения тротуара с проезжей частью

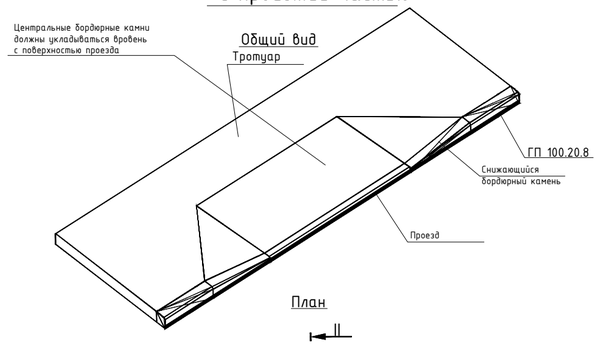


План

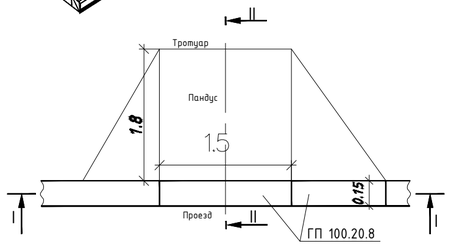


I – I

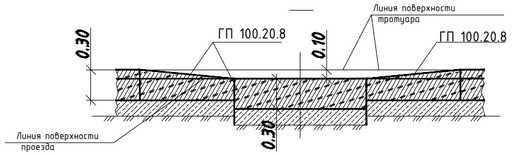


II – II

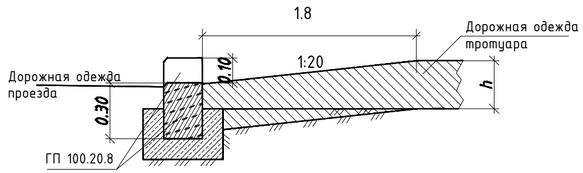


## Сопряжение проезда с тротуаром

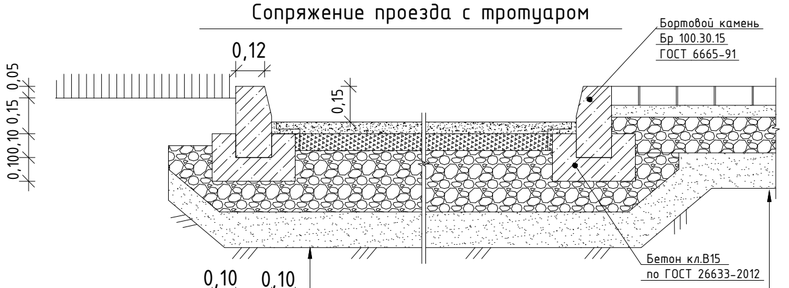


| |
|---|
| Уплотненный грунт |
| Песок средней крупности ГОСТ 8736-2014, Н=0,15м |
| Щебень ГОСТ 25607-2009 фр.10-20, Н=0,15м |
| Выравнивающий слой из мелкозернистого песка, |
| ГОСТ 8736-2014, Н=0,05м |
| Брусчатка ГОСТ 17608-91, Н=0,08м |

| |
|---|
| Уплотненный грунт |
| Песок средней крупности ГОСТ 8736-2014, Н=0,15м |
| Щебень ГОСТ 25607-2009 фр.10-20, Н=0,18м |
| Горячий пористый крупнозернистый асфальтобетон, |
| МII, на битуме БДН 90/130, Н=0,06м |
| Горячий плотный мелкозернистый асфальтобетон, |
| Тип А, Марки II, на битуме БДН 90/130, Н=0,04м |

## (тип III)

## Футбольное поле (искусственная трава), (тип III)

| |
|---|
| Уплотненный грунт |
| Плодородный слой, Н=0,20м |

| |
|---|
| Уплотненный грунт |
| Песок средней крупности ГОСТ 8736-2014, Н=0,15м |
| Щебень ГОСТ 25607-2009 фр.20-40, М800, Н=0,10м |
| Щебень ГОСТ 25607-2009 фр.2-10, М800, Н=0,10м |
| Щебень ГОСТ 25607-2009 фр.1-5, М800, Н=0,02м |
| Геотекстиль Typar SF 32 плотность 110 г/м² |
| Искусственная трава MS Diamond, Н=0,04м |
| засыпанная кварцевым песком |

## (тип IV)

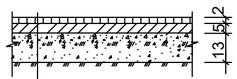


| |
|---|
| Уплотненный грунт |
| Щебень рядовой по Госту 8267-82 (130мм) |
| Песчанный асфальтобетон по Гост 9128-82 (50мм) |
| Шпаклевка 2мм |
| Резиновое покрытие (20мм) |

1. При пересечении основных пешеходных коммуникаций с проездами, выполнить пешеходный пандус, для обеспечения спуска с покрытия тротуара на уровень дорожного покрытия (см.сечение).
2. Конструкцию спортивных площадок уточнить у производителя резинового покрытия.

| Изм. | Кол.уч | Лист | № док | Подп. | Дата | Заказ: № 54-22 ГП | | |
|---|---|---|---|---|---|---|---|---|
| | | | | | | Привязка ПСД на строительство спорткомплекса в селе Нуржау, Курмангазинского района Атырауской области | | |
| Инженер ГП | | Алдаберген А. | | | 15.07 | | Стадия | Лист | Листов |
| Н.контроль | | Отепилсуова. | | | 15.07 | Конструкции покрытий | РП | 7 | |
| | | | | | | | ТОО "КБ Мунай Газ Инжиниринг" г.Кызылорда, 2022 | | |

формат 559x297

# Сводный план инженерных сетей М 1:500

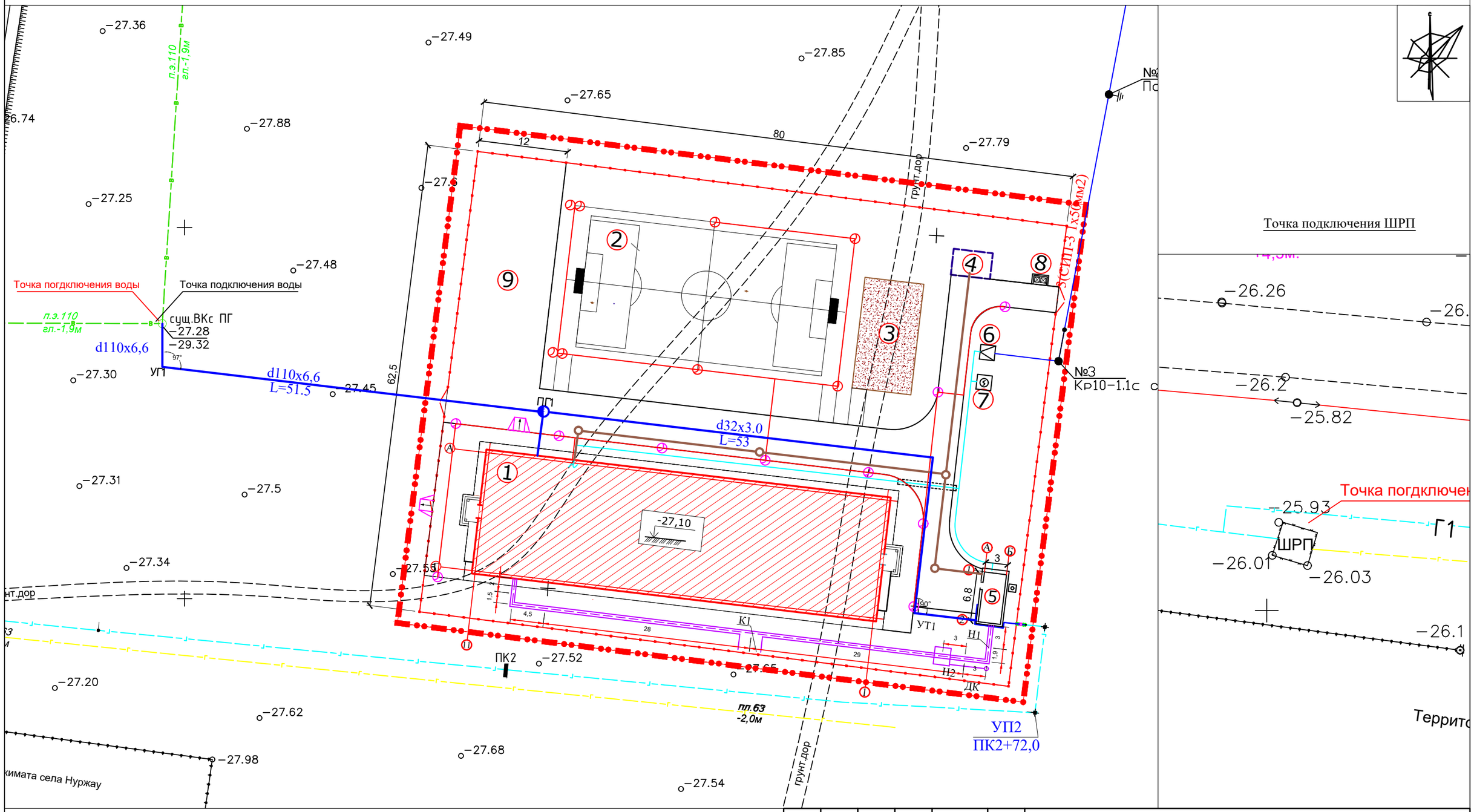


## УСЛОВНЫЕ ОБОЗНАЧЕНИЯ

- Проектируемые здания и сооружения
- B1 — Проектируемый водопровод
- K1 — Проектируемая канализационная сеть
- B — Существующяя водопровод сеть
- W1 — Проектируемая кабельная линия 0,4кВ
- Проектируемый опора освещения
- TC — Проектируемая теплотрасса
- Существующий газопровод
- Проектируемый газопровод

| Изм. | Кол.уч | Лист | № док | Подп. | Дата |
|---|---|---|---|---|---|
| Инженер ГП | | Алдаберген А. | | | 15.07 |
| Н.контроль | | Отетилеуова. | | | 15.07 |

Заказ: № 54-22 ГП

Привязка ПСД на строительство спорткомплекса в селе Нуржау, Курмангазинского района Атырауской области

| Стадия | Лист | Листов |
|---|---|---|
| РП | 8 | |

Сводный план инженерных сетей М 1:500

ТОО "КБ Мунай Газ Инжиниринг" г.Кызылорда, 2022

## План спортплощадки
М1:200

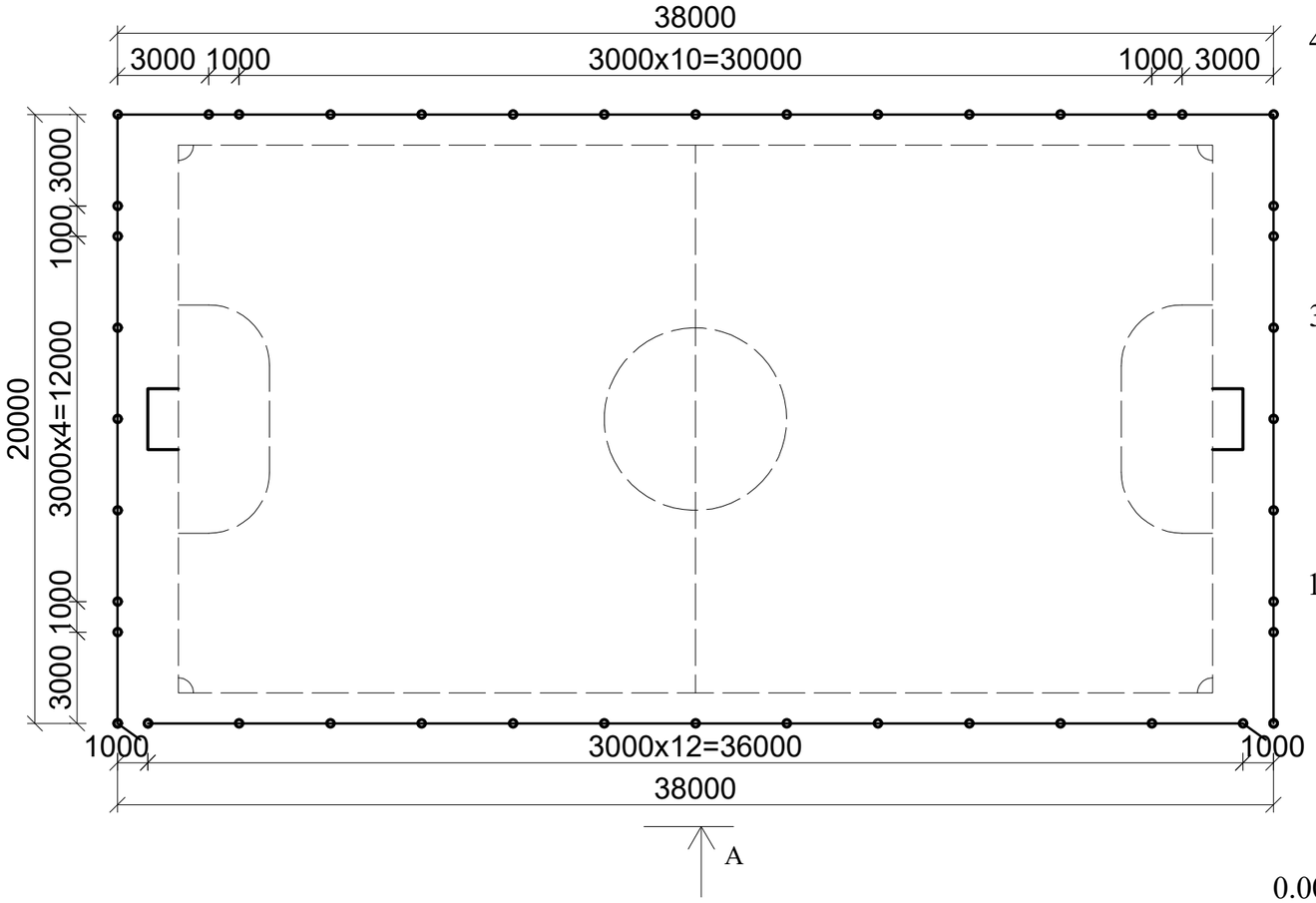


## Вид А

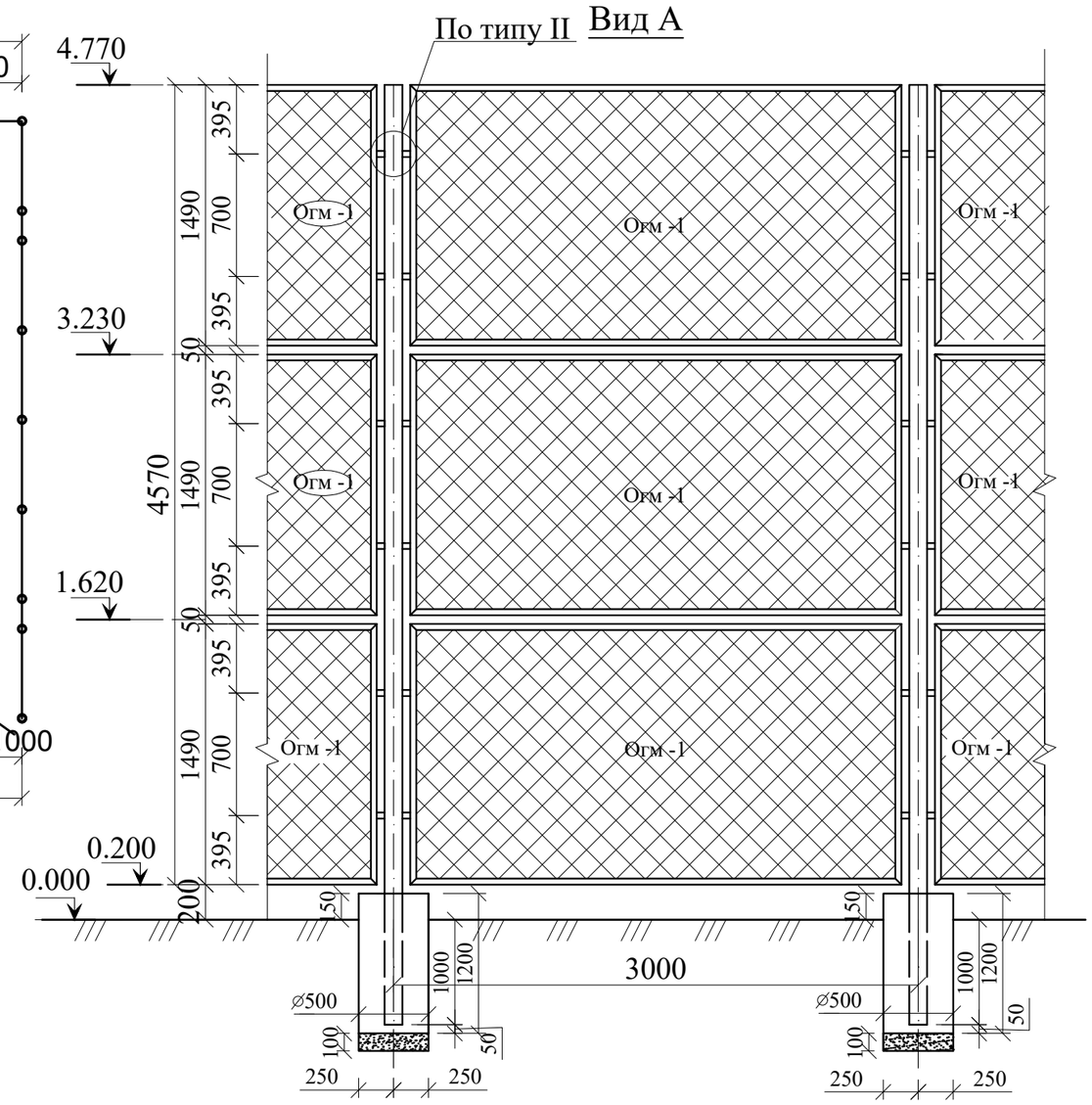


## Спецификация конструктивных элементов

| Марка поз. | Обозначение | Наименование | К-во | Масса ед. | Примеч. |
|---|---|---|---|---|---|
| Огм - 1 | АС-10 | Ограждение метал. 1490х2808 | 108шт | | |
| Огм - 2 | АС-11 | Ограждение метал. 1490х808 | 20шт | | |
| Км-1 | АС-12 | Калитка металлическая 3030х808 | 2шт | | |
| Ст-1 | ГОСТ 10704-91 | Труба Ø114х5; L=5770мм | 44шт | 77,55 | 3412,2 кг |
| Фм-1 | Материал: бетон кл. С12/15; под стойки; $м^3$ | | 44шт | $0.2355м^3$ | $10,362м^3$ |
| | | ГПС; под стойки; $м^3$ | 44шт | $0.02м^3$ | $0.88м^3$ |
| Мс-1 | ГОСТ 8509-93 | ∟ 45х5 L=45мм | 528шт | 0.152кг | 80,256 |
| Шп-1 | АС-13 | Шарнир сетчатых панелей | 4шт | | |
| Рк-1 | АС-13 | Ручка | 2шт | | |

Взаим.инв.N

Подпись и дата

Инв.N подл.

| Изм. | Кол. уч. | Лист | № док. | Подпись | Дата | №54-22-АС | | |
|---|---|---|---|---|---|---|---|---|
| | | | | | | Привязка ПСД на строительство спорткомплекса в селе Нуржау Курмангазинского района Атырауской области | | |
| Выполнил | | Балатаев Д. | | | 15.09.22 | Спортплощадка | Стадия | Лист | Листов |
| | | | | | | | РП | 1 | 6 |
| Норм. конт. | | Отетилеуова | | | 15.09.22 | План спортплощадки | ТОО КБ "МунайГазИнжиниринг" г. Кызылорда, 2022 г. | | |

# Огм - 1

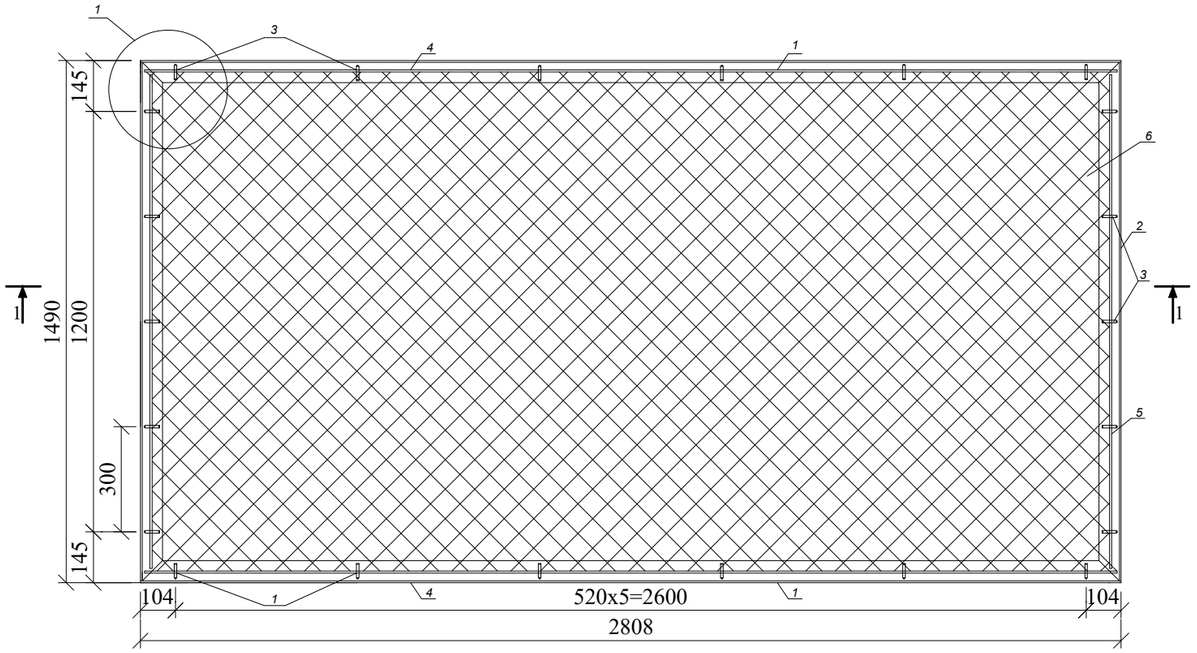


## 1 - 1

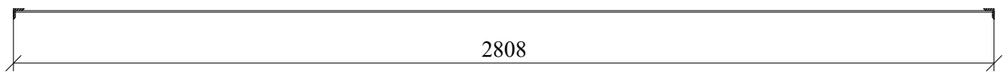


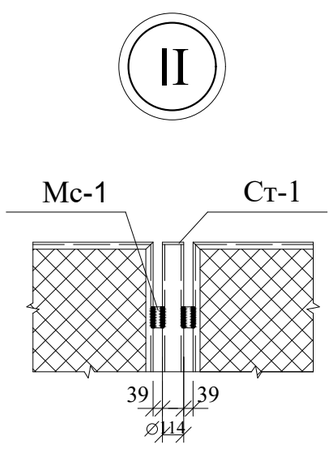


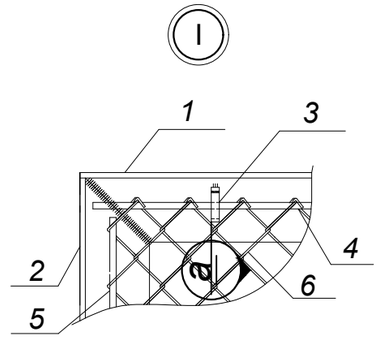


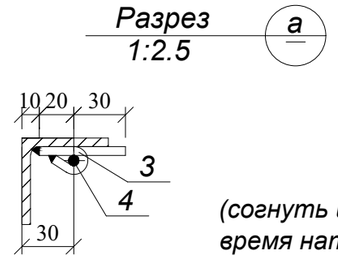


*(согнуть и приварить во время натяжения сетки)*

Спецификация конструктивных элементов

| Марка поз. | Обозначение | Наименование | К-во | Масса ед. | Примеч. |
|---|---|---|---|---|---|
| | | Огм -1 | | | |
| 1 | ГОСТ 8509-93 | L50x5; L=2808 | 2 | 10.59 | сталь С245 |
| 2 | ГОСТ 8509-93 | L50x5; L=1490 | 2 | 5.62 | сталь С245 |
| 3 | ГОСТ 103-2006 | -12x4; L=50 | 22 | 0.019 | |
| 4 | ГОСТ 34028-2016 | ∅6 А-240; L=2788 | 2 | 0.62 | |
| 5 | ГОСТ 34028-2016 | ∅6 А-240; L=1470 | 2 | 0.33 | |
| 6 | ГОСТ 5336-80* | сетка "РАБИЦА" №7. 1460x2778 | 1 | 13.26 | |

Примечания:
1. Металлические изделия покрасить светло-красной акриловой краской, по грунту ГФ - 021 по ГОСТ 25129 - 2020 в соответствии со СН РК 2.01-01-2013.
2. Металлические конструкции выполнить из стали стали S235 по СТ РК EN 10025.
3. Катеты швов принять по наименьшей толщине свариваемых конструкций. Минимальный катет 4мм
4. Высота швов 4мм.
5. Сварку производить электродами Э42 по ГОСТ 9467-75.
6. Острые кромки притупить.

| Изм. | Кол. уч. | Лист | № док. | Подпись | Дата | | | | |
|---|---|---|---|---|---|---|---|---|---|
| | | | | | | №54-22-АС | | | |
| | | | | | | Привязка ПСД на строительство спорткомплекса в селе Нуржау Курмангазинского района Атырауской области | | | |
| Выполнил | | Балатаев Д. | | | 15.09.22 | Спортплощадка | Стадия | Лист | Листов |
| | | | | | | | РП | 2 | |
| Норм. конт. | | Отетилеуова | | | 15.09.22 | Чертежи металлических панелей ОГМ-1. Спецификация | ТОО КБ "МунайГазИнжиниринг" г. Кызылорда, 2022 г. | | |

Взаим.инв.N

Подпись и дата

Инв.N подл.

Формат А3

## Огм - 2

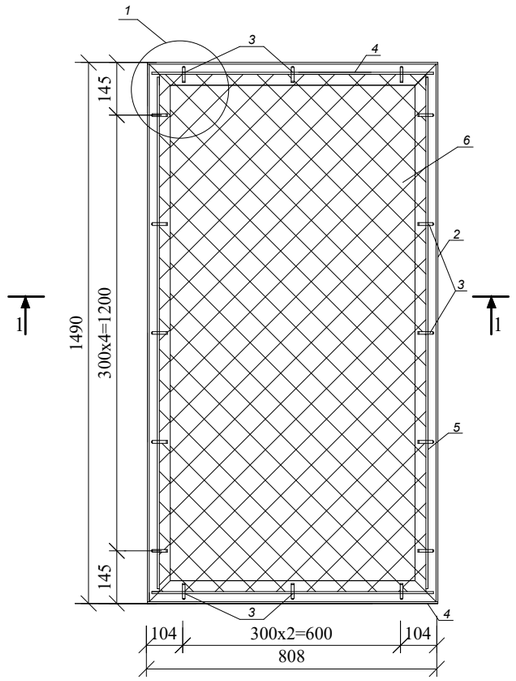


## 1 - 1

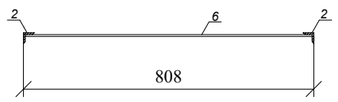


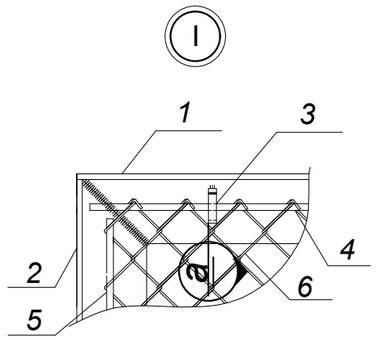


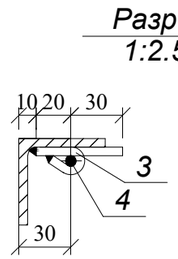


*(согнуть и приварить во время натяжения сетки)*

### Спецификация конструктивных элементов

| Марка поз. | Обозначение | Наименование | К-во | Масса ед. | Примеч. |
|---|---|---|---|---|---|
| | | Огм - 2 | | | |
| 1 | ГОСТ 8509-93 | L50x5; L=808 | 2 | 3.05 | сталь С245 |
| 2 | ГОСТ 8509-93 | L50x5; L=1490 | 2 | 5.62 | сталь С245 |
| 3 | ГОСТ 103-2006 | -12x4; L=50 | 16 | 0.019 | |
| 4 | ГОСТ 34028-2016 | ∅ 6 А-240; L=788 | 2 | 0.17 | |
| 5 | ГОСТ 34028-2016 | ∅ 6 А-240; L=1470 | 2 | 0.33 | |
| 6 | ГОСТ 5336-80* | сетка "РАБИЦА" №7. 1460x778 | 1 | 3.71 | |
| | | | | | |

Примечания:

1. Металлические изделия покрасить светло-красной акриловой краской, по грунту ГФ - 021 по ГОСТ 25129 - 2020 в соответствии со СН РК 2.01-01-2013.
2. Металлические конструкции выполнить из стали стали S235 по СТ РК EN 10025.
3. Катеты швов принять по наименьшей толщине свариваемых конструкций. Минимальный катет 4мм
4. Высота швов 4мм.
5. Сварку производить электродами Э42 по ГОСТ 9467-75.
6. Острые кромки притупить.

| Изм. | Кол. уч. | Лист | № док. | Подпись | Дата | №54-22-АС | | | |
|---|---|---|---|---|---|---|---|---|---|
| | | | | | | Привязка ПСД на строительство спорткомплекса в селе Нуржау Курмангазинского района Атырауской области | | | |
| Выполнил | | Балатаев Д. | | | 15.09.22 | Спортплощадка | Стадия | Лист | Листов |
| | | | | | | | РП | 3 | |
| Норм. конт. | | Отетилеуова | | | 15.09.22 | Чертежи металлических панелей ОГМ-2. Спецификация | ТОО КБ "МунайГазИнжиниринг" г. Кызылорда, 2022 г. | | |

Взаим.инв.N

Подпись и дата

Инв.N подл.

Формат А3

# Км-1

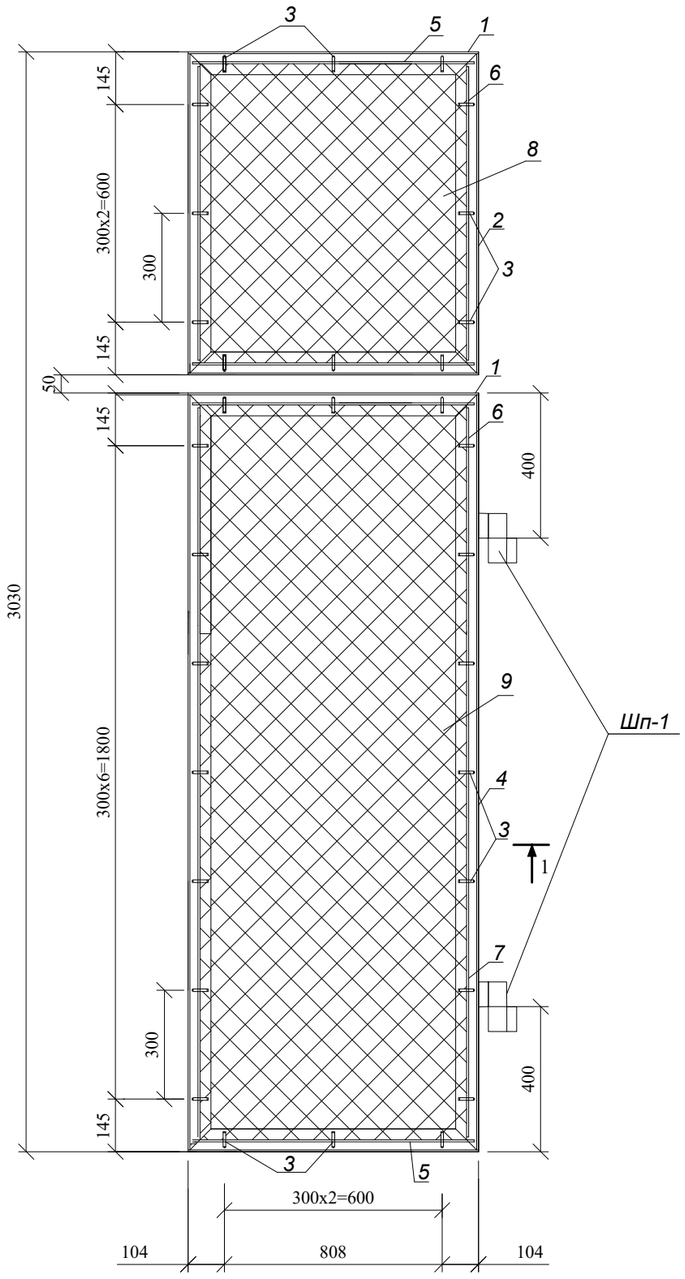


## 1 - 1

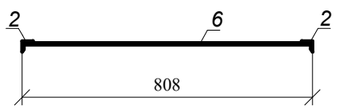


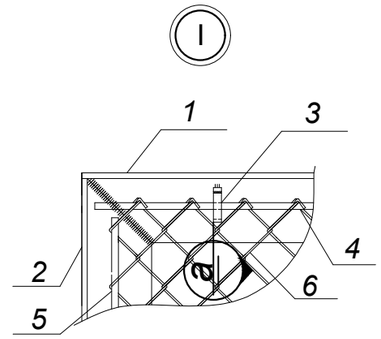


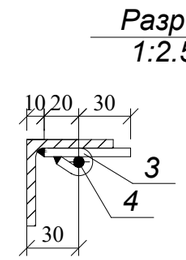


*(согнуть и приварить во время натяжения сетки)*

## Спецификация конструктивных элементов

| Марка поз. | Обозначение | Наименование | К-во | Масса ед. | Примеч. |
|---|---|---|---|---|---|
| | | Км-1 | | | |
| 1 | ГОСТ 8509-93 | L50x5; L=808 | 4 | 3.05 | сталь С245 |
| 2 | ГОСТ 8509-93 | L50x5; L=890 | 2 | 3.36 | сталь С245 |
| 3 | ГОСТ 103-2006 | -12x4; L=50 | 32 | 0.019 | |
| 4 | ГОСТ 8509-93 | L50x5; L=2090 | 2 | 7.88 | сталь С245 |
| 5 | ГОСТ 34028-2016 | ∅ 6 А-240; L=788 | 4 | 0.17 | |
| 6 | ГОСТ 34028-2016 | ∅ 6 А-240; L=870 | 2 | 0.19 | |
| 7 | ГОСТ 34028-2016 | ∅ 6 А-240; L=2070 | 2 | 0.46 | |
| 8 | ГОСТ 5336-80* | сетка "РАБИЦА" №7. 860x778 | 1 | 2.18 | |
| 9 | ГОСТ 5336-80* | сетка "РАБИЦА" №7. 2060x778 | 1 | 5.22 | |
| | | | | | |

Примечания:

1. Металлические изделия покрасить светло-красной акриловой краской, по грунту ГФ - 021 по ГОСТ 25129 - 2020 в соответствии со СН РК 2.01-01-2013.
2. Металлические конструкции выполнить из стали стали S235 по СТ РК EN 10025.
3. Катеты швов принять по наименьшей толщине свариваемых конструкций. Минимальный катет 4мм
4. Высота швов 4мм.
5. Сварку производить электродами Э42 по ГОСТ 9467-75.
6. Острые кромки притупить.

| Изм. | Кол. уч. | Лист | № док. | Подпись | Дата | №54-22-АС | | |
|---|---|---|---|---|---|---|---|---|
| | | | | | | Привязка ПСД на строительство спорткомплекса в селе Нуржау Курмангазинского района Атырауской области | | |
| Выполнил | | Балатаев Д. | | | 15.09.22 | Спортплощадка | Стадия | Лист | Листов |
| | | | | | | | РП | 4 | |
| Норм. конт. | | Отетилеуова | | | 15.09.22 | Чертежи металлических панелей КМ-1. Спецификация | ТОО КБ "МунайГазИнжиниринг" г. Кызылорда, 2022 г. | | |

Взаим.инв.N

Подпись и дата

Инв.N подл.

Формат А3

## РУЧКА РК-1

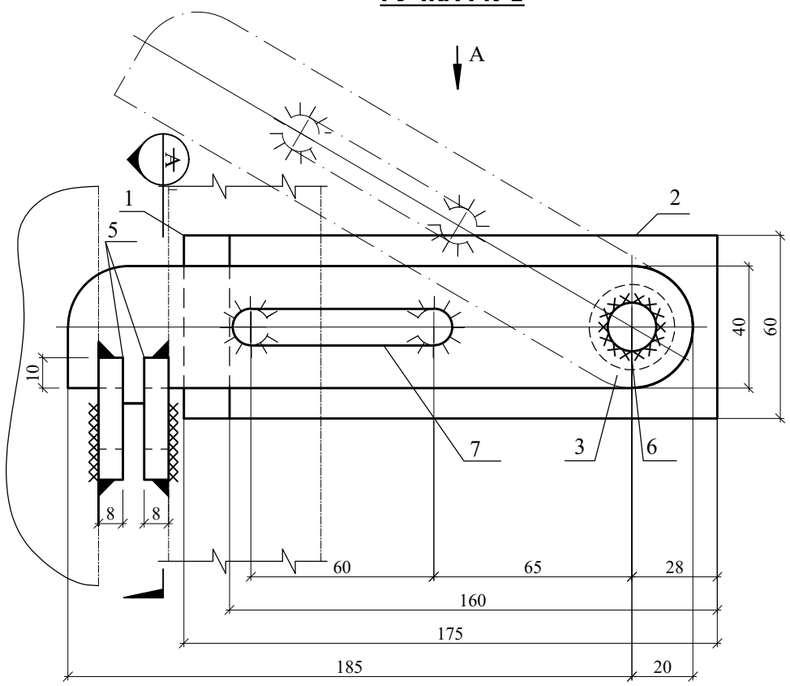


## ВИД А

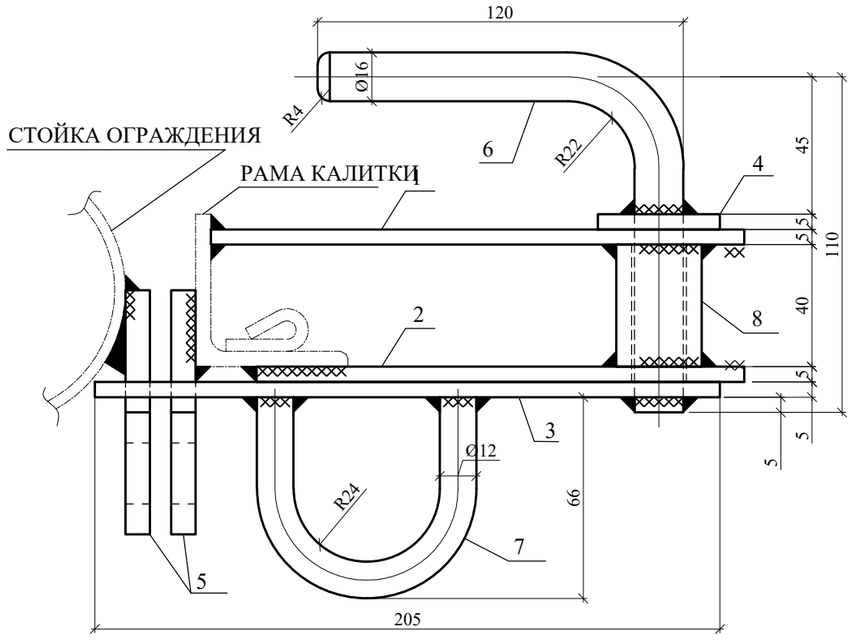


СТОЙКА ОГРАЖДЕНИЯ

РАМА КАЛИТКИ

## РАЗРЕЗ А
1:25

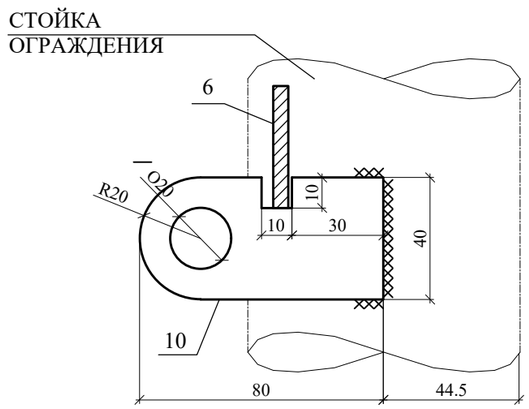


## ШАРНИР ШП-1

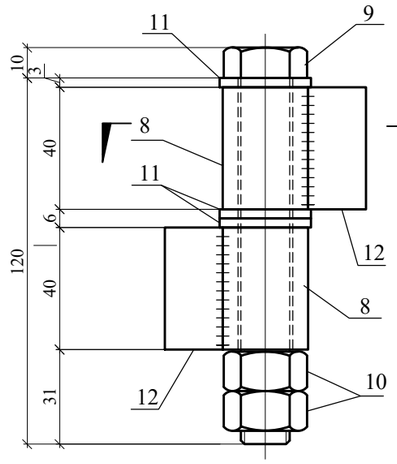


## РАЗРЕЗ В
1:25

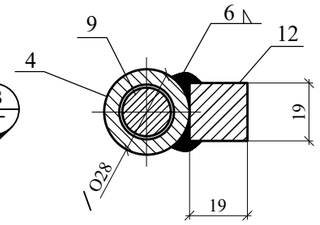


СПЕЦИФИКАЦИЯ

| МАРКА ПОЗ | ОБОЗНАЧЕНИЕ | НАИМЕНОВАНИЕ | КОЛ. ШТ | МАСС ЕД., КГ | ПРИМЕЧАНИЕ |
|---|---|---|---|---|---|
| | | РК-1 | | 2.2 | |
| 1 | ГОСТ 103-2006 | -60х5 L=175 | 1 | 0.41 | |
| 2 | ГОСТ 103-2006 | -60х5 L=160 | 1 | 0.38 | |
| 3 | ГОСТ 103-2006 | -40х5 L=205 | 1 | 0.32 | |
| 4 | ГОСТ 103-2006 | -40х5 L=40 | 1 | 0.063 | |
| 5 | ГОСТ 103-2006 | -40х8 L=80 | 2 | 0.20 | |
| 6 | ГОСТ 34028-2016 | Ø16А -240 L=210 | 1 | 0.33 | |
| 7 | ГОСТ 34028-2016 | Ø12А -240 L=155 | 1 | 0.14 | |
| 8 | ГОСТ 8732-78* | ТРУБА Ø28Х5 L=40 | 1 | 0.114 | |
| | | ШП-1 | | 0.8 | |
| 8 | ГОСТ 8732-78* | ТРУБА Ø28Х5 L=40 | 2 | 0.114 | |
| 9 | ГОСТ 7798-70* | БОЛТ М16Х120 | 1 | 0.224 | |
| 10 | ГОСТ 5915-70* | ГАЙКА М16 | 2 | 0.0332 | |
| 11 | ГОСТ 11371-78 | ШАЙБА 16 | 3 | 0.0113 | |
| 12 | ГОСТ 2591-2006 | КВАДРАТ 19 L=40 | 2 | 0.113 | |

ПРИМЕЧАНИЯ

1. ВЫСОТА СВАРНЫХ ШВОВ -4ММ.
2. СВАРКУ ПРОИЗВОДИТЬ ЭЛЕКТРОДАМИ Э42 ПО ГОСТУ 9467-75.
3. ОСТРЫЕ КРОМКИ ПРИТУПИТЬ.

| Изм. | Кол. уч. | Лист | № док. | Подпись | Дата |
|---|---|---|---|---|---|
| Выполнил | | Балатаев Д. | | | 15.09.22 |
| Норм. конт. | | Отетилеуова | | | 15.09.22 |

№54-22-АС

Привязка ПСД на строительство спорткомплекса в селе Нуржау Курмангазинского района Атырауской области

Спортплощадка

| Стадия | Лист | Листов |
|---|---|---|
| РП | 5 | |

Ручка и шарнир КМ-1

ТОО КБ "МунайГазИнжиниринг" г. Кызылорда, 2022 г.

Взаим.инв.N

Подпись и дата

Инв.N подл.

Формат А3

ПОЗ. 1 И 2

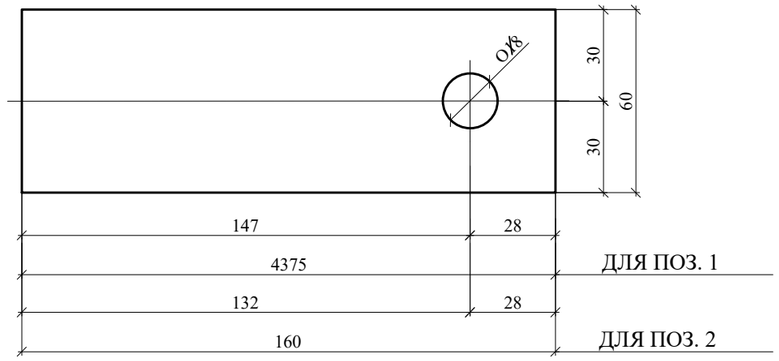


ПОЗ. 3

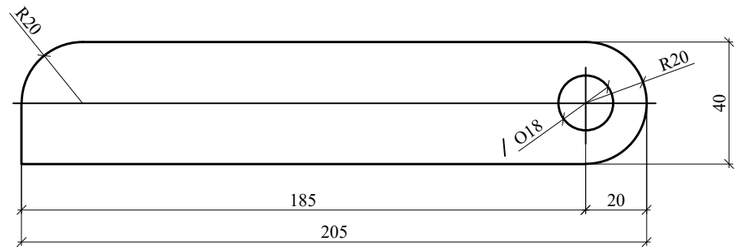


ПОЗ. 5

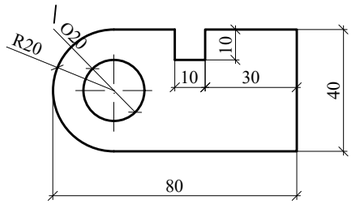


ПОЗ. 6

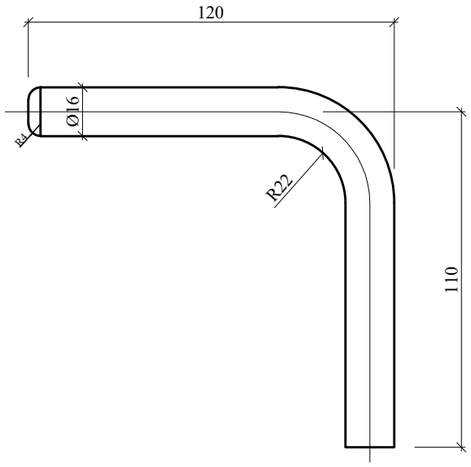


ПОЗ. 4

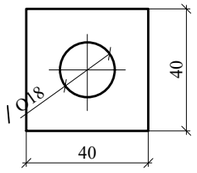


ПОЗ. 7

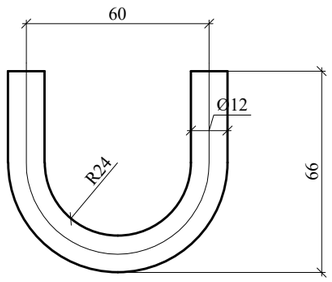


*1. ОСТРЫЕ КРОМКИ ПРИТУПИТЬ.*

| | | | | | | | | |
|---|---|---|---|---|---|---|---|---|
| | | | | | | №54-22-АС | | |
| Изм. | Кол. уч. | Лист | № док. | Подпись | Дата | Привязка ПСД на строительство спорткомплекса в селе Нуржау Курмангазинского района Атырауской области | | |
| Выполнил | | Балатаев Д. | | | 15.09.22 | Спортплощадка | Стадия | Лист | Листов |
| | | | | | | | РП | | 6 |
| Норм. конт. | | Отетилеуова | | | 15.09.22 | Детали | ТОО КБ "МунайГазИнжиниринг" г. Кызылорда, 2022 г. | | |

Взаим.инв.N

Подпись и дата

Инв.N подл.

Формат А3