ТОО КБ "МУНАЙГАЗИНЖИНИРИНГ"

Заказчик: ГУ «Отдел строительства, архитектуры и градостроительства Курмангазинского района Атырауской области»

Заказ № 54-22

# РАБОЧИЙ ПРОЕКТ

## Привязка ПСД на строительство спорткомплекса в селе Нуржау Курмангазинского района Атырауской области

ТОМ II
Альбом 2.6

Строительные решения

Выгреб на 25м$^3$

г. Кызылорда, 2022 г.

ТОО КБ "МУНАЙГАЗИНЖИНИРИНГ"

Заказчик: ГУ «Отдел строительства, архитектуры
и градостроительства Курмангазинского
района Атырауской области»

Заказ № 54-22

# РАБОЧИЙ ПРОЕКТ

## Привязка ПСД на строительство спорткомплекса в селе Нуржау Курмангазинского района Атырауской области

ТОМ II
Альбом 2.6

Строительные решения

Выгреб на 25м$^3$

Директор — Кусбаева К.К.
ГИП — Омирбаев М.

г. Кызылорда, 2022 г.

## Общие указания

1. Рабочий проект "Привязка ПСД на строительство спорткомплекса в селе Нуржау Курмангазинского района Атырауской области" выполнен на основании задания на проектирование и действующих нормативных документов.

Для привязки проектом принят рабочий проект «Строительство физкультурно-оздоровительного комплекса в селе Енбек сельского округа имени Мамаита Омарова города Аксу Павлодарской области», разработанный и прошедший экспертизу в 2022году №СНКП-0200/22 от 16.09.2022г.

Природные условия строительства:
-климатический район строительства - IV
-климатический подрайон - IVГ
-вес снегового покрова (I район) - 0,8 кПа
-скоростной напор ветра (III район) - 0,56 кПа
-температура наиболее холодных суток -29,0 градусов С
-температура наиболее холодной пятидневки -24,9 градусов С
-сейсмичность - не сейсмичный район.
-коэффициент надежности по назначению - 0,95

Характеристика проектных решений

Выгреб ёмкостью 25,0м$^3$ запроектирован прямоугольным в плане с размерами 2,7х4,5 м по внутренним граням

Выгреб представляет собой железобетонную емкость заглубленную в грунт с обсыпкой грунтом, обеспечивающей теплоизоляцию.

Стены - сборные бетонные фундаментные блоки по ГОСТ 13579-2018

Покрытие - сборные железобетонные плиты по серии 3.006-1-8 выпуск 2

Днище - монолитная железобетонная плита.

Гидроизоляция днища -слой щебня пропитанного битумом до насыщения 50 мм. Наружная гидроизоляция - окрасочная из 2-х слоев битумно-гидроизольной мастикой. Вокруг выгреба устроить бетонную отмостку, шириной 1,0 м. Все железобетонные конструкции выполнить из бетона пониженной проницаемости (по морозостойкости- F100, по водонепроницаемости- W=8),а бетонные из бетона нормальной проницаемости на сульфатостойком портландцементе.

Технико-экономические показатели:
Площадь застройки - 12,15м$^2$
Строительный объем - 55,65м$^3$
Уровень ответственности - II
Категория производства по взрывной опасности - Е

## Инженерно-геологические условия

1. Грунтовые воды залегают на глубине 3,2 - 3,4 м от естественной поверхности земли. Водовмещающими породами являются супеси. Минимальный уровень устанавливается в декабре-феврале месяцах, максимальный - в мае-июле. Во время паводка возможен подъём уровня грунтовых вод на 0,7-1,0 м относительно зафиксированного в период изысканий. Основным источником питания грунтовых вод являются атмосферные осадки.
2. Основание фундаментов - глины желтовато-коричневые, твердые до полутвердых (среднее – полутвердые), с включением обломков ракуши, с пятнами ожелезнений, с прослойками супеси мощностью до 2,0 см. Мощность слоя 2,5 м. Характеристики грунта: с=44кПа, угол внутреннего трения φ=16°, Е=6.7МПа, ρ=1,81г/см$^3$
3. Нормативная глубина ($d_{fn}$) промерзания грунтов рассчитана согласно СП РК 5.01.102-2013 и составляет для суглинков, глин - 97 см, для супесей - 118 см.

Максимальная глубина проникновения нулевой изотермы - 150 см.

Рабочий проект разработан в соответствии с действующими на территории Республики Казахстан нормами и правилами и предусматривает мероприятия, обеспечивающие пожаробезопасность, исключающие вредные возлействия на окружающую среду и воздушный бассейн, а также предупреждающие чрезвычайные ситуации природного и техногенного характера.

Главный инженер проекта Омирбаев М.

## ВЕДОМОСТЬ РАБОЧИХ ЧЕРТЕЖЕЙ ОСНОВНОГО КОМПЛЕКТА МАРКИ АС

| № листа | Наименование | Примечание |
|---|---|---|
| 1 | Общие данные (начало) | |
| 2 | План покрытия. Раскладка блоков по осям "А" и "Б" | |

## ВЕДОМОСТЬ ССЫЛОЧНЫХ И ПРИЛАГАЕМЫХ ДОКУМЕНТОВ

| Обозначение | Наименование | Примечание |
|---|---|---|
| | ССЫЛОЧНЫЕ ДОКУМЕНТЫ | |
| ГОСТ 34028-2016 | Прокат арматурный для железобетонных конструкций. | |
| ГОСТ 13579-2018 | Блоки бетонные для стен подвалов. | |
| ГОСТ 3634-2019 | Люки смотровых колодцев и дождеприемники ливнесточных колодцев. | |
| ГОСТ 7798-70 | Болты с шестигранной головкой класса точности В | |
| ГОСТ 5915-70 | Гайки шестигранные | |
| ГОСТ 8732-78* | Трубы стальные бесшовные горячедеформированные | |
| ГОСТ 19903-2015 | Прокат листовой горячекатаный | |
| серия 5.900-2 | Сальники набивные Ду50...1400 для пропуска труб через стены | |
| серия 5.904-51 в1 | Зонты и дефлекторы вентиляционных систем | |
| | | |
| | ПРИЛАГАЕМЫЕ ДОКУМЕНТЫ | |
| №30-22 | План выгреба. Схема армирования стен выгреба. Схема расположения плит перекрытия | АС-2 |
| №30-22 | Раскладка фундаментных блоков. Спецификация | АС-3 |
| №30-22 | Вентиляционная колонка. Общий вид. Сечение 2-2, 3-3 | АС-4 |
| №30-22 | Плита Пм1 | АС-5 |
| №30-22 | Спецификация к плите Пм1 | АС-6 |
| | | |

Взам.инв.№ | Подпись и дата | Инв.№ подл.

| Изм. | Кол. уч. | Лист | № док. | Подпись | Дата | №54-22-АС-2.6 | | | |
|---|---|---|---|---|---|---|---|---|---|
| | | | | | | Привязка ПСД на строительство спорткомплекса в селе Нуржау Курмангазинского района Атырауской области | | | |
| ГИП | | Омирбаев М | | | 16.09.22 | Выгреб на 25м$^3$ | Стадия | Лист | Листов |
| Выполнил | | Балатаев Д. | | | 16.09.22 | | РП | 1 | 2 |
| Норм. конт. | | Отетилеуова | | | 16.09.22 | Общие данные | ТОО КБ "МунайГазИнжиниринг" г. Кызылорда, 2022 г. | | |

Формат А3

## План покрытия

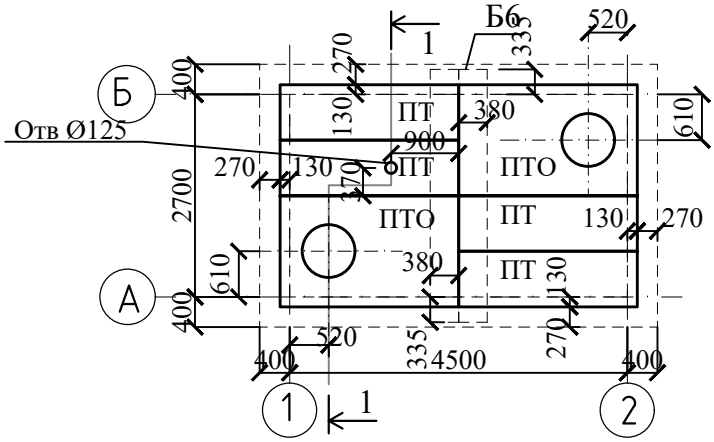


## Раскладка блоков по осям "А" и "Б"

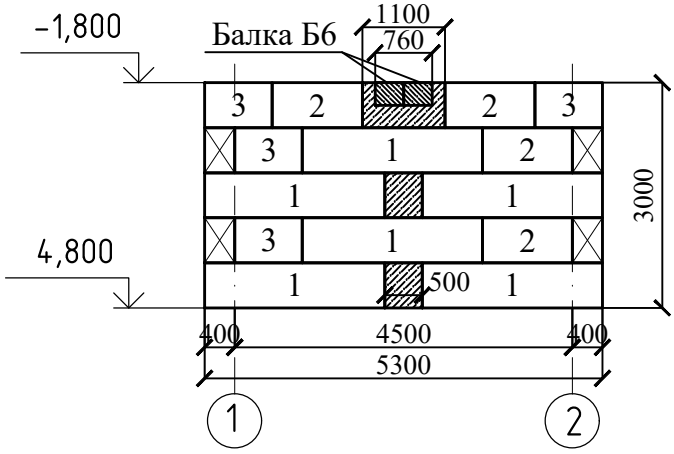


1. Расходы, разрезы см.прилагаемые листы АС-2,3

| Изм. | Кол. уч. | Лист | № док. | Подпись | Дата |
|---|---|---|---|---|---|
| ГИП | | Омирбаев М | | | 16.09.22 |
| Выполнил | | Балатаев Д. | | | 16.09.22 |
| Норм. конт. | | Отетилеуова | | | 16.09.22 |

№54-22-АС-2.6

Привязка ПСД на строительство спорткомплекса в селе Нуржау Курмангазинского района Атырауской области

Выгреб на 25м$^3$

| Стадия | Лист | Листов |
|---|---|---|
| РП | | 2 |

План покрытия
Раскладка блоков по осям "А" и "Б"

ТОО КБ "МунайГазИнжиниринг" г. Кызылорда, 2022 г.

Взам.инв.№

Подпись и дата

Инв.№ подл.

Формат А3

## План выгреба на 25м3

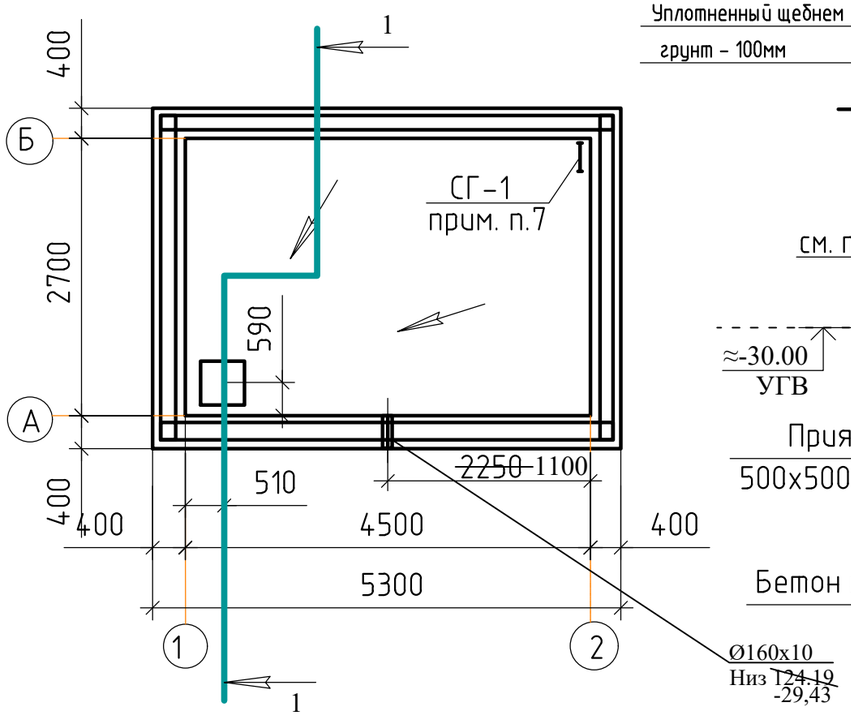


## Разрез 1-1

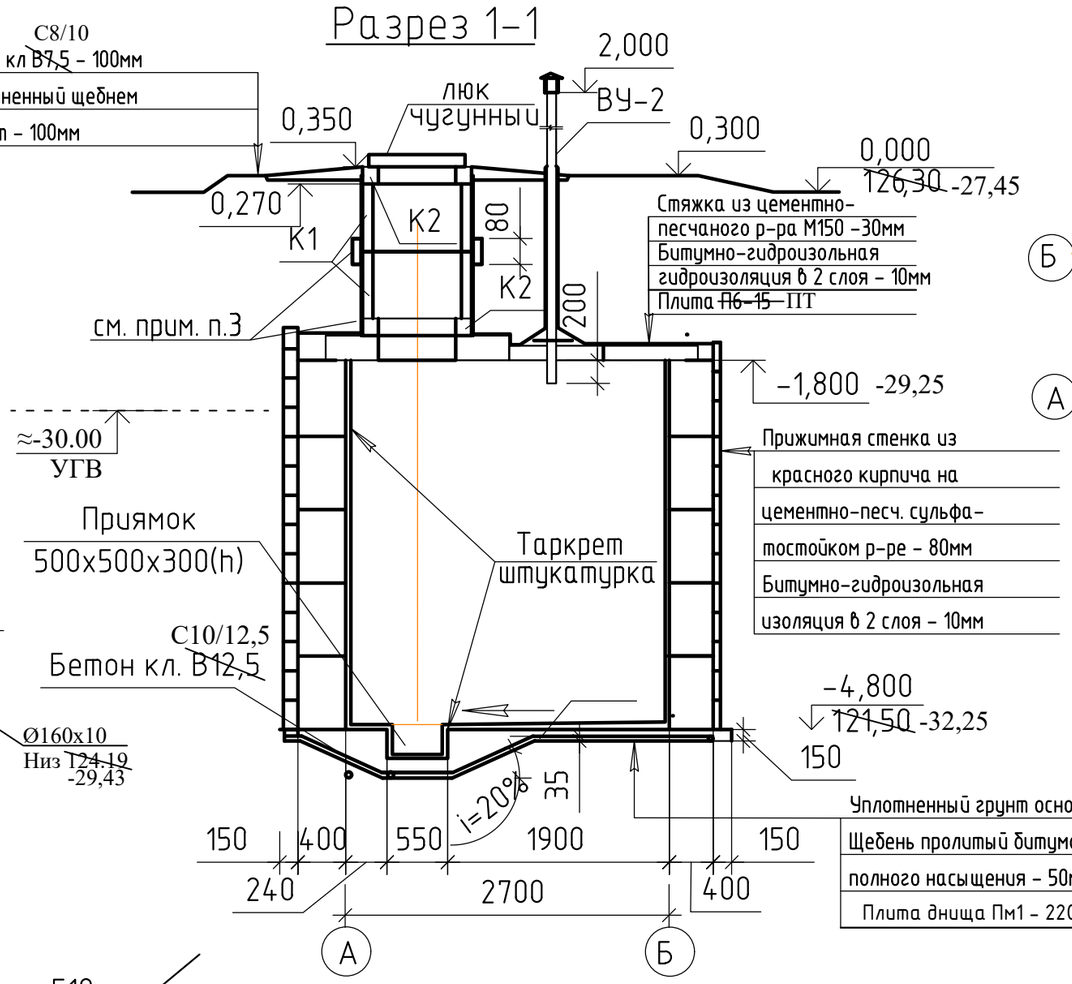


## Ситуационный план

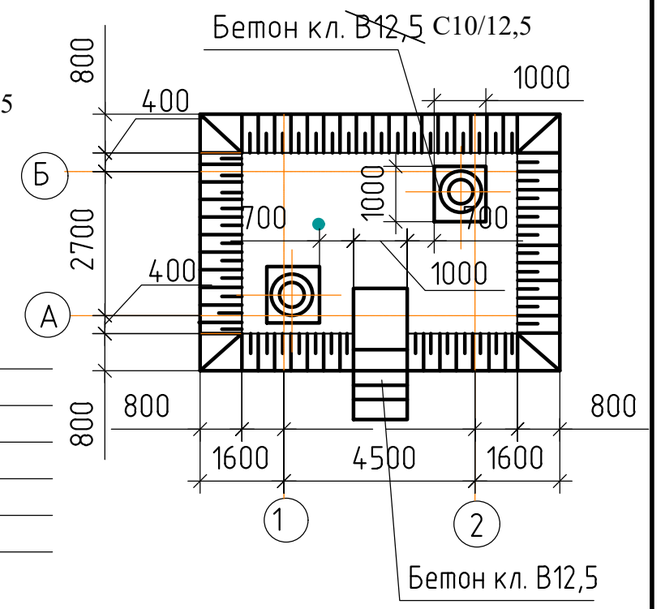


## План покрытия

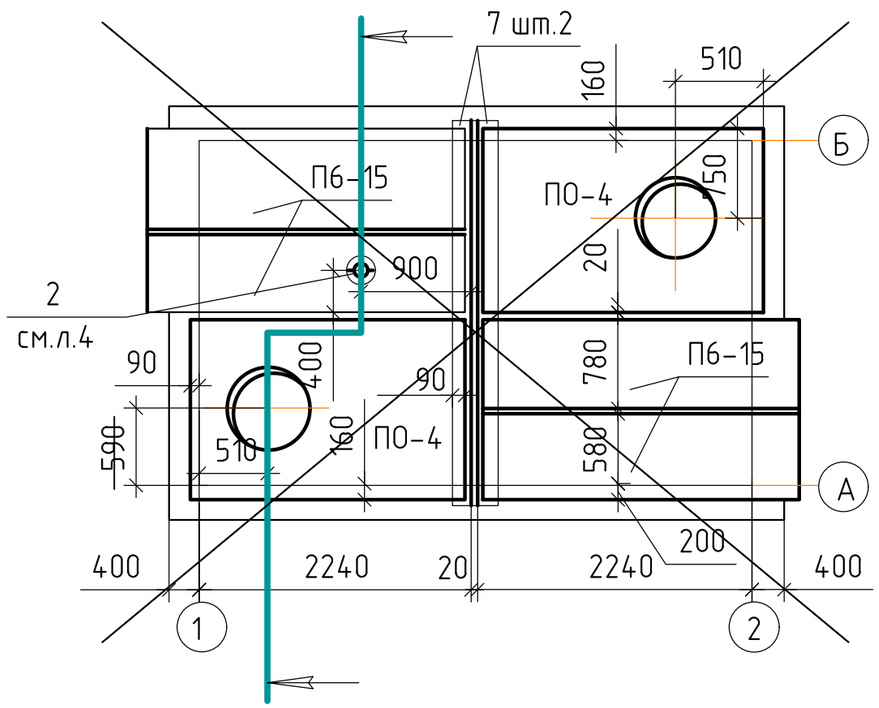


| Привязан : для | №54-22 | | |
|---|---|---|---|
| | | | |
| Привязал | Балатаев | | |
| | | | 15.09.22 |
| Инв. № | | | |

1. Данный лист см. совместно с АС-4,5.
2. ~~Антикоррозийная защита конструкций выполнена согласно ГОСТ 21513-83.~~
3. Все швы выгреба проклеить стекловолокном марки ВВ-Г.
4. Обратную засыпку и поддивку пазух производить грунтом с тщательным уплотнением
5. Ограждающие конструкции выгреба выполнить из фундаментных блоков по ГОСТ 13579-2018 толщиной 400мм на цементно-песчаном растворе.
6. В люке-лазе у оси 2 установить стремянку СГ-2.
7. План покрытия см. в основном альбоме на листе АС-2

| Изм. | Кол.уч. | Лист | N° док. | Подпись | Дата | Заказ № 30-22 | | АС |
|---|---|---|---|---|---|---|---|---|
| | | | | | | Строительство физкультурно-оздоровительного комплекса в селе Енбек сельского округа имени Мамаита Омарова города Аксу Павлодарской области | | |
| | | | | | | Выгреб на 25 м3 | Стадия: рп | Лист: 2 / Листов: |
| Разработал | | Абдиканова | | | | План выгреба. Схема армирования стен выгреба. Схема расположения плит перекрытия | ТОО КБ "МунайГазИнжиниринг" г. Кызылорда, 2022 г. | |
| Н.контр. | | Отетилеуова | | | | | | |

Взам. инв. N° | Подп. и дата | Инв. N° подл.

ФорматА3

## по оси "А"

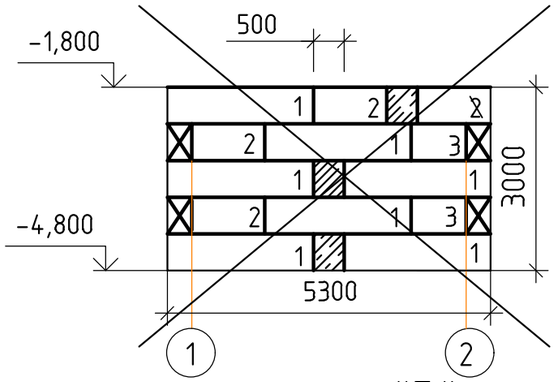


## по оси "1"

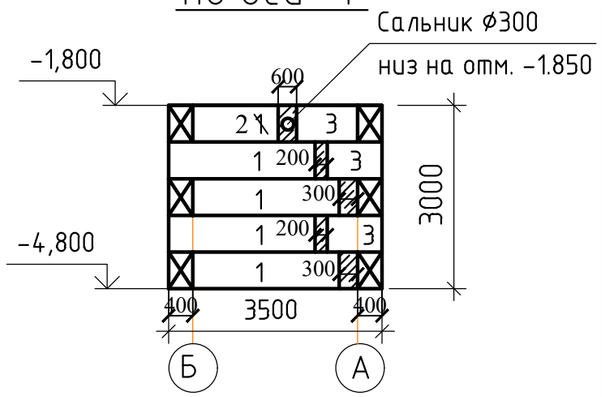


## по оси "Б"

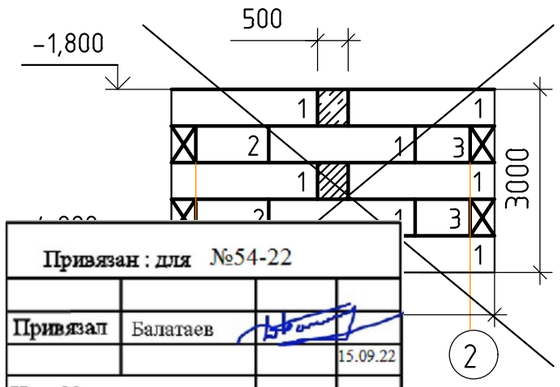


## по оси "2"

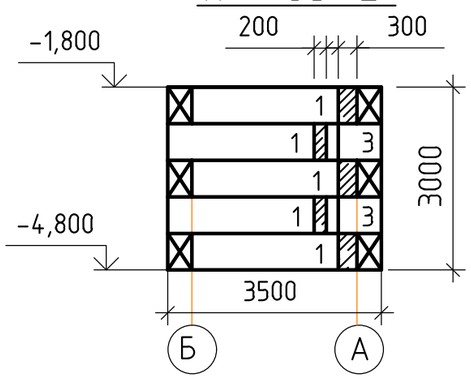


| Привязан : для | №54-22 | | |
|---|---|---|---|
| | | | |
| Привязал | Балатаев | | 15.09.22 |
| | | | |
| Инв. № | | | |

## Расчетная схема (нагрузки расчетные)

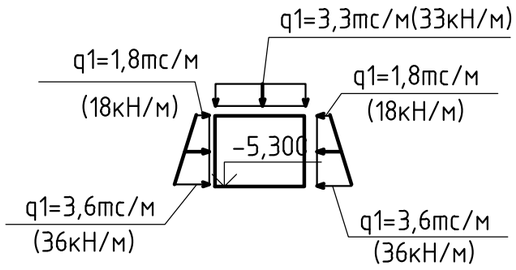


## 1-1

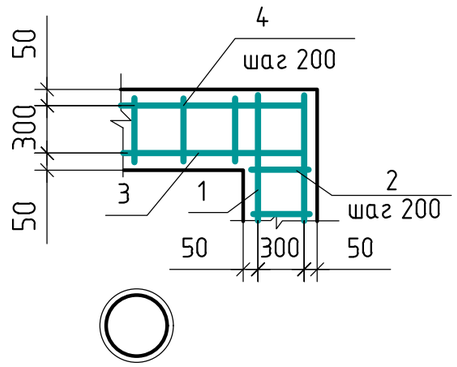


## 2-2

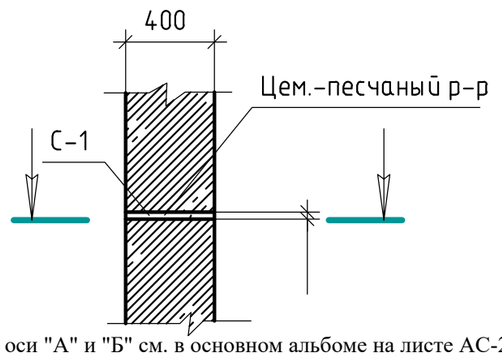


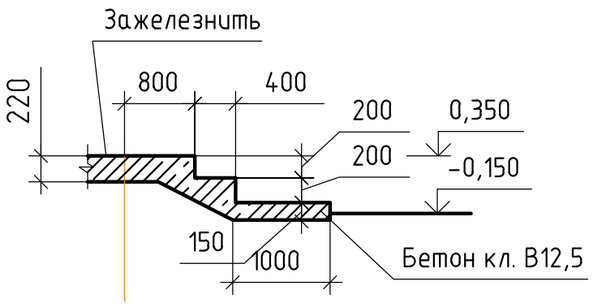


1. По оси "А" и "Б" см. в основном альбоме на листе АС-2
2. Дополнительно Балки Б6 (масса 960кг) по серии 3.006.1-8, вып. 0-2. Всего 2 шт. (см. лист АС-2 основного комплекта)

## Спецификация

| Марка поз. | Обозначение | Наименование | Кол. | Масса ед. кг | Примечание |
|---|---|---|---|---|---|
| Ф-1 | | Фундаментные блоки | | | |
| | ГОСТ 13579-2018 | ФБС 24.4.6-Т(П) | ~~25~~ 21 | 1300 | |
| 2 | ГОСТ 13579-2018 | ФБС12.4.6-Т(П) | ~~6~~ 9 | 640 | |
| 3 | ГОСТ 13579-2018 | ФБС9.4.6-Т(П) | ~~8~~ 13 | 390 | |
| | | Материалы: | | | |
| | | Бетон кл.~~В7,5~~ С8/10 | ~~1,34~~ 1,5 | м3 | монолитные заделки |
| | | Плиты покрытия | | | |
| ~~П0-4~~ ПТО | ~~Серия 3.006.1-2/87~~ Серия 3.006.1-8, в.0-2 | ~~П0-4~~ ПТО 150.240.14-6 | 2 | ~~1530~~ 1100 | |
| ~~П6-15~~ ПО | ~~Серия 3.006.1-2/87~~ Серия 3.006.1-8, в.0-1 | ~~П6-15~~ ПТ 75.240.14-6 | 4 | ~~700~~ 630 | |
| | | Кольца стеновые | | | |
| К-1 | ~~Серия 3.900-3 вып.7 ч.1~~ Серия 3.900.1-14, в.1 | ~~КЦ7.9~~ КС7.9 | 4 | ~~130~~ 380 | |
| К-2 | ~~Серия 3.900-3 вып.7 ч.1~~ Серия 3.900.1-14, в.1 | ~~КЦ01~~ КО6 | 4 | 50 | |
| СГ-2 | ~~Серия 1.450.3-3 в.3~~ Серия 1.450.3-7.94, в.2 | Стремянка СГ-~~2~~ 28 | ~~1~~ 2 | ~~101,6~~ 50,0 | |
| | | Изделия металлические | | | |
| | Серия 5.900-2 | Сальник ⌀=200, L=400 | 2 | 19,04 | |
| 3 | ГОСТ 3634-2019 | Люк чугунный типа "Л" | 2 | 150 | |
| | | Сетка С-1 (12 шт) | | | |
| | ГОСТ 34028-2016 | Арматура ⌀10 А400, L=3440 | 2 | 2,12 | 4,24 |
| 2 | ГОСТ 34028-2016 | Арматура ⌀8 А400, L=340 | 17 | 0,13 | 1,28 |
| | | Сетка С-2 (12 шт) | | | |
| 3 | ГОСТ 34028-2016 | Арматура ⌀10А400, L=5240 | 2 | 3,23 | 6,47 |
| 4 | ГОСТ 34028-2016 | Арматура ⌀8 А400, L=340 | 26 | 0,13 | 3,38 |
| | | Бетон кл. ~~В12,5~~ С10/12,5 | 8,5 | м3 | |
| | | Бетон кл.~~В7,5~~ С8/10 | 0,6 | м3 | |
| С-3 | ГОСТ 34028-2016 | Арматура ⌀7 А400, L=5200 | 19 | 29,84 | |
| | ГОСТ 34028-2016 | Арматура ⌀7 А400, L=3800 | 26 | 29,84 | |

| Изм. | Кол.уч. | Лист | № док. | Подпись | Дата |
|---|---|---|---|---|---|
| Разработал | | Абдиканова | | | |
| Н.контр. | | Оттемилеуова | | | |

Заказ № 30-22 АС

Строительство физкультурно-оздоровительного комплекса в селе Енбек сельского округа имени Мамаита Омарова города Аксу Павлодарской области

Выгреб на 25 м3

| Стадия | Лист | Листов |
|---|---|---|
| рп | 3 | |

Раскладка фундаментных блоков. Спецификация

ТОО КБ "МунайГазИнжиниринг" г. Кызылорда, 2022 г.

Взам. инв. № | Подп. и дата | Инв. № подл.

ФорматА3

## 1-1

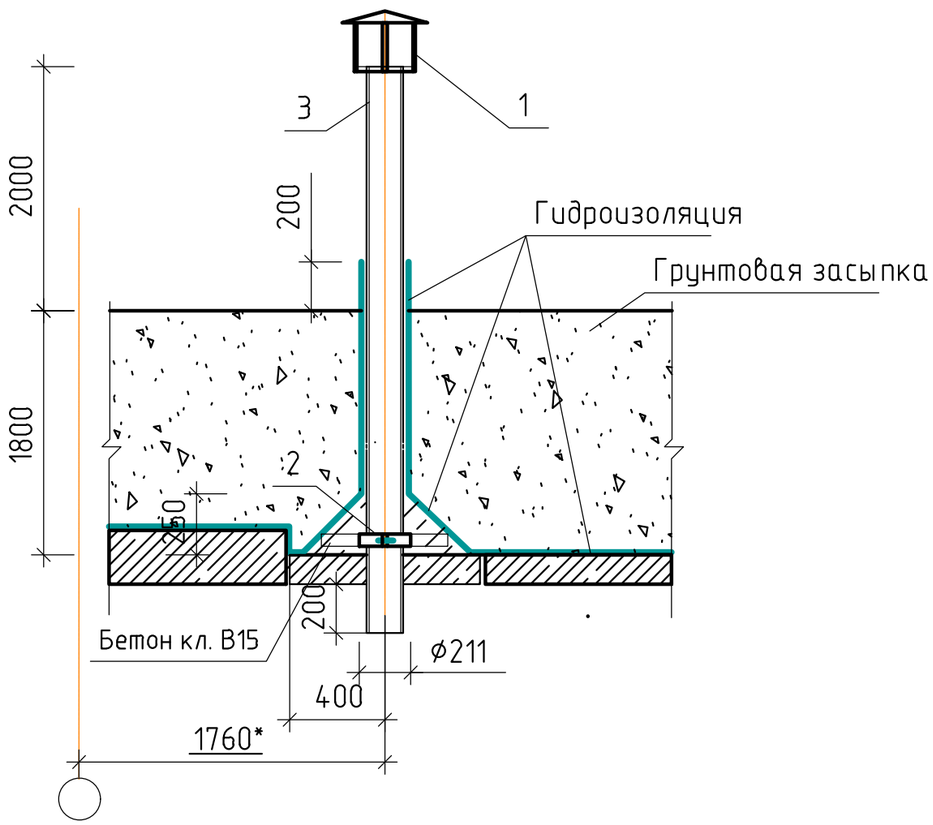


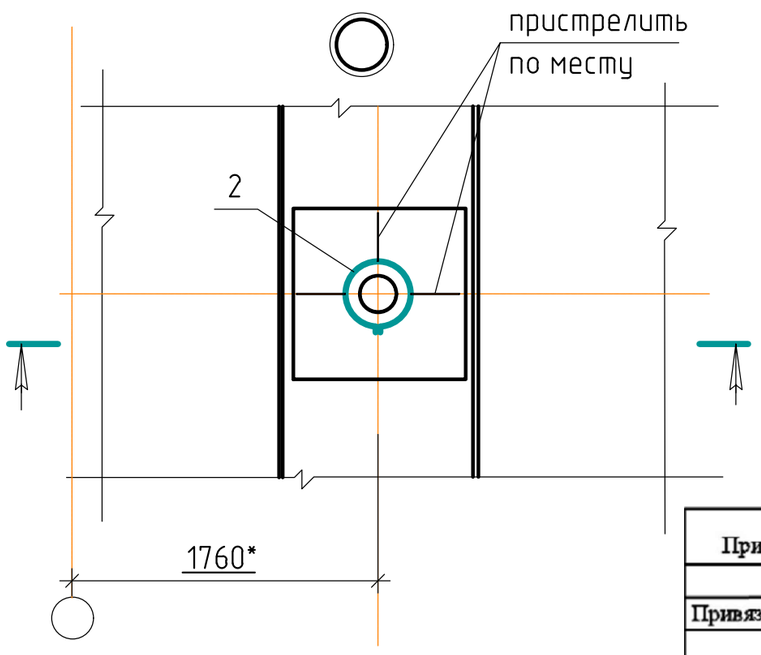


## Опорное кольцо

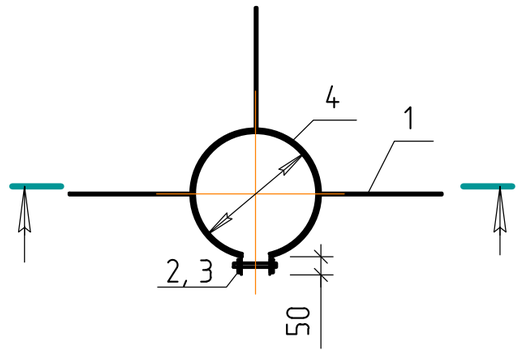


## 2-2

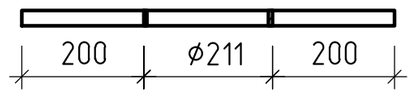


## Спецификация

| Марка поз. | Обозначение | Наименование | Кол. | Масса ед. кг | Примечание |
|---|---|---|---|---|---|
| | | Сборочные еденицы | | | |
| 1 | 5.904-51 в.1 | Зонт круглый ф250 | 1 | 2,0 | |
| 2 | | Опорное кольцо | 1 | 1,17 | |
| | | Опорные листы | | | |
| 1 | ГОСТ 19903-2015 | -4х50, L=200 | 3 | 0,34 | 1,02 |
| 2 | ГОСТ 7798-70 | Болт М16х100 | 1 | | |
| 3 | ГОСТ 5915-70 | Гайка М16.5.01 | 1 | | |
| 4 | ГОСТ 19903-2015 | -4х50, L=530 | 1 | 0,83 | |
| | | Стандартные изделия | | | |
| 5 | ГОСТ 8732-78* | Труба стальная ф152х5, L=4500 | 1 | 82,35 | |
| | | Материалы: | | | |
| | | Бетон кл.~~В15~~ С12/15 | 0,15 | | м3 |
| | | | | | |

| | | | | | | |
|---|---|---|---|---|---|---|
| Изм. | Кол.уч. | Лист | № док. | Подпись | Дата | Заказ № 30-22 АС |
| | | | | | | Строительство физкультурно-оздоровительного комплекса в селе Енбек сельского округа имени Мамаита Омарова города Аксу Павлодарской области |
| | | | | | | Выгреб на 25 м3 — Стадия: РП; Лист: 4; Листов: |
| Разработал | | Абдиканова | | | | Вентиляционная колонка. Общий вид. Сечение 2-2, 3-3 |
| Н.контр. | | Отетилеуова | | | | ТОО КБ "МунайГазИнжиниринг" г. Кызылорда, 2022 г. |

Привязан : для №54-22

| | | | |
|---|---|---|---|
| Привязал | Балатаев | | 15.09.22 |
| Инв. № | | | |

Взам. инв. №

Подп. и дата

Инв. № подл.

ФорматА3

Плита Пм1 опалубка

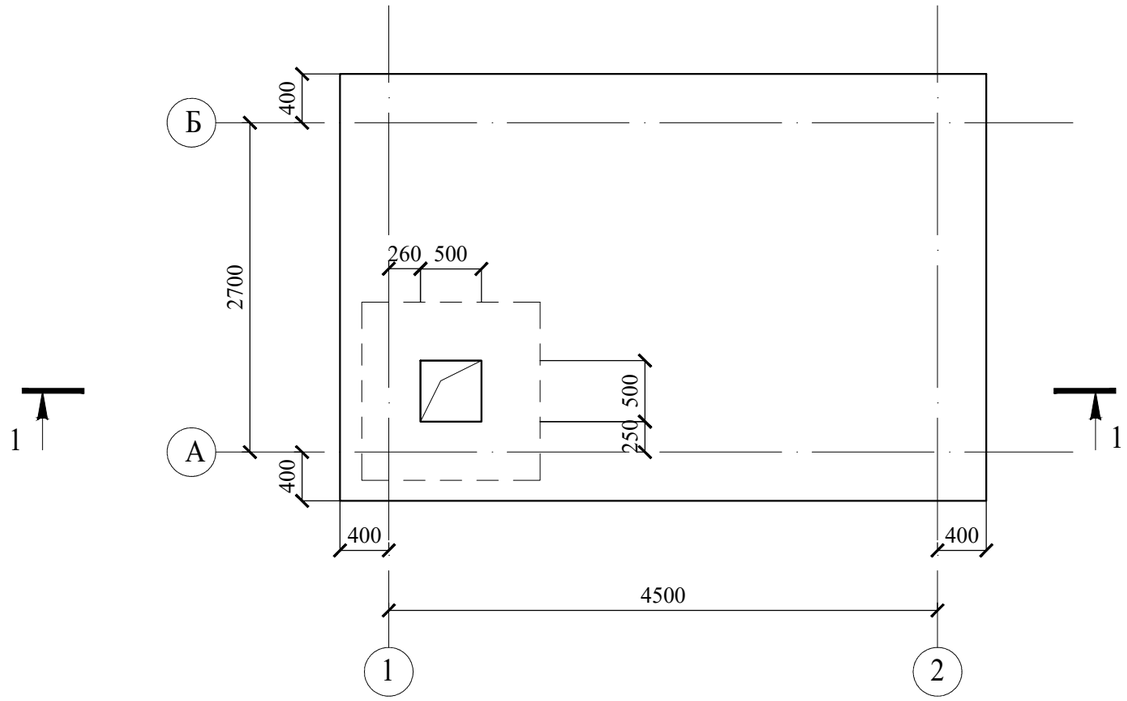


1-1

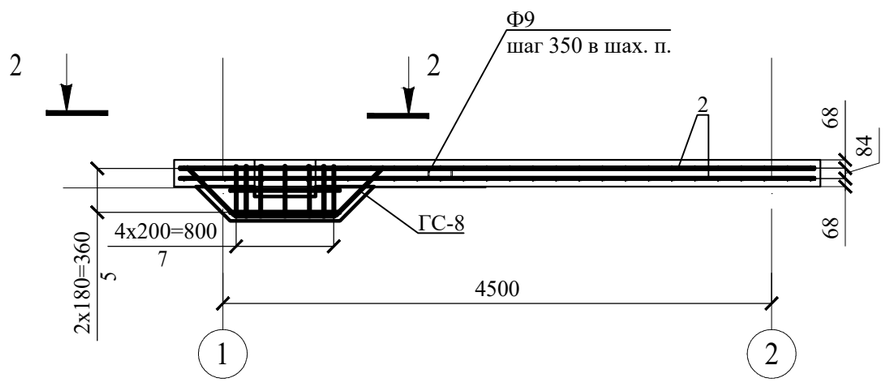


2-2

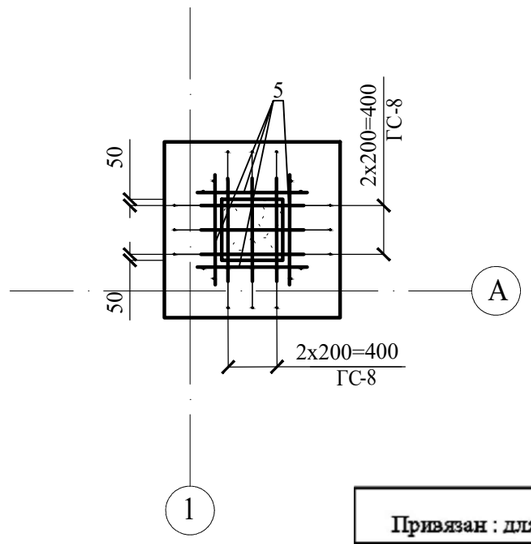


Плита Пм1 армирование верхнее и нижнее

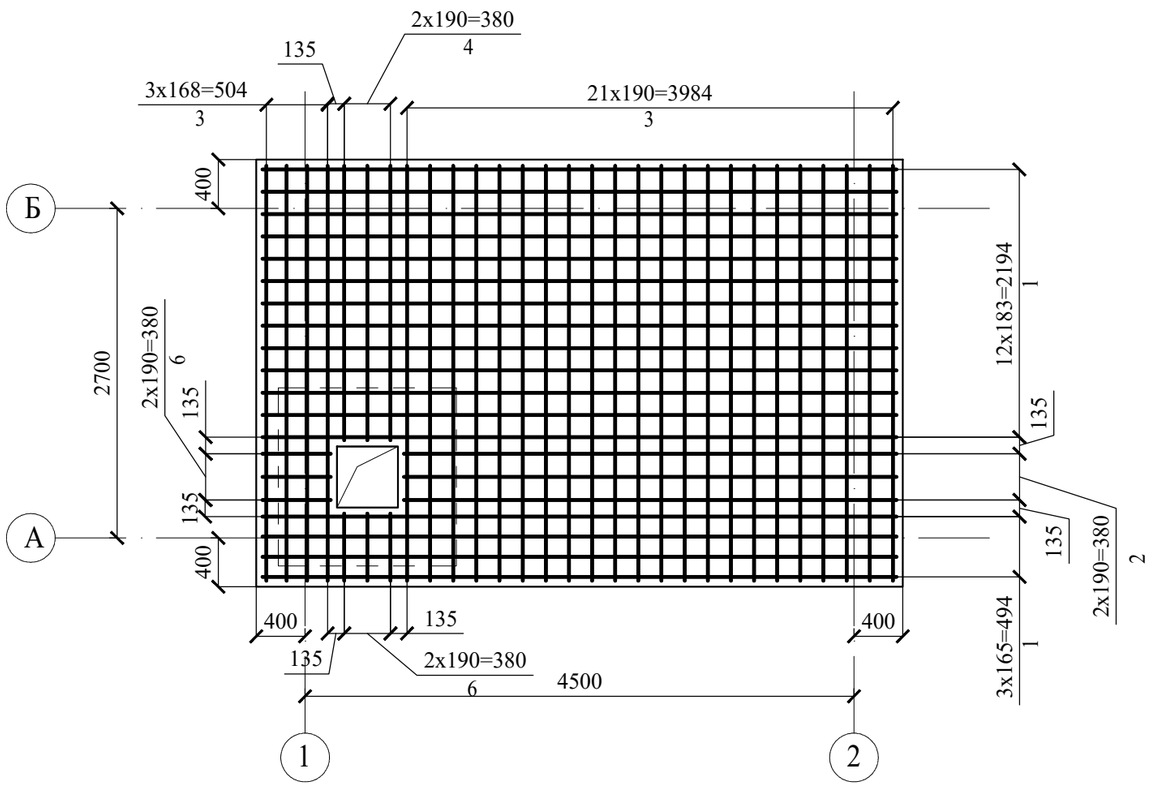


| Привязан : для | №54-22 | | |
|---|---|---|---|
| | | | |
| Привязал | Балатаев | | |
| | | | 15.09.22 |
| Инв. № | | | |

1. Спецификацию см. на листе АС-6.
2. Бетонные поврехности обмазать битумной мастикой в 2 слоя.

| | | | | | | | | | |
|---|---|---|---|---|---|---|---|---|---|
| | | | | | | Заказ № 30-22 | | | АС |
| | | | | | | Строительство физкультурно-оздоровительного комплекса в селе Енбек сельского округа имени Мамаита Омарова города Аксу Павлодарской области | | | |
| зм. | Кол.уч. | Лист | № док. | Подпись | Дата | | | | |
| | | | | | | Выгреб на 25 м3 | Стадия | Лист | Листов |
| | | | | | | | рп | 5 | |
| Разработал | | Абдиканова | | | | Плита Пм1 | ТОО КБ "МунайГазИнжиниринг" г. Кызылорда, 2022 г. | | |
| Н.контр. | | Отетилеуова | | | | | | | |

ФорматА3

| Привязан : для №54-22 | | | |
|---|---|---|---|
| | | | |
| Привязал | Балатаев | | |
| | | | 15.09.22 |
| Инв. № | | | |

Ведомость деталей

| Поз. | Эскиз | |
|---|---|---|
| 8 | 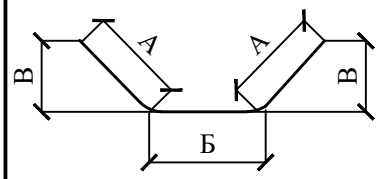 | А = 560;<br>Б = 820; В = 400;<br>Доп = 60 |
| 9 | 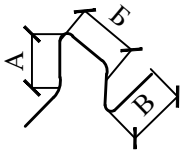 | А = 80;<br>Б = 200; В = 300; |

Спецификация монолитной конструкции

| Поз. | Обозначение | Наименование | | Кол. | Масса ед, кг | Примечание |
|---|---|---|---|---|---|---|
| | | Детали | | | | |
| **1** | ГОСТ 34028-2016 | Ø12 А400 | L= 5200 | 34 | 4,618 | 157,00 |
| **2** | ГОСТ 34028-2016 | Ø12 А400 | L= 4040 | **6** | 3,588 | 21,52 |
| **3** | ГОСТ 34028-2016 | Ø12 А400 | L= 3400 | 52 | 3,02 | 157,04 |
| **4** | ГОСТ 34028-2016 | Ø12 А400 | L= 2260 | **6** | 2,007 | 12,04 |
| **5** | ГОСТ 34028-2016 | Ø12 А400 | L= 900 | 12 | 0,8 | 9,60 |
| **6** | ГОСТ 34028-2016 | Ø12 А400 | L= 560 | 12 | 0,498 | 5,96 |
| **7** | ГОСТ 34028-2016 | Ø12 А400 | L= 420 | 20 | 0,373 | 7,48 |
| ГС- **8** | ГОСТ 34028-2016 | Ø12 А400 | L= 1940 | **6** | 1,723 | 10,34 |
| **Ф 9** | ГОСТ 34028-2016 | Ø10 А240 | L= 920 | 119 | 0,568 | 67,59 |

| Изм. | Кол.уч. | Лист | № док. | Подпись | Дата |
|---|---|---|---|---|---|
| | | | | | |

Заказ № 30-22 АС

Строительство физкультурно-оздоровительного комплекса в селе Енбек сельского округа имени Мамаита Омарова города Аксу Павлодарской области

Выгреб на 25 м3

| Стадия | Лист | Листов |
|---|---|---|
| рп | 6 | |

| | | |
|---|---|---|
| Разработал | Абдиканова | |
| Н.контр. | Отетилеуова | |

Спецификация к плите Пм1

ТОО КБ "МунайГазИнжиниринг" г. Кызылорда, 2022 г.

ФорматА4