ВЕДОМОСТЬ РАБОЧИХ ЧЕРТЕЖЕЙ ОСНОВНОГО КОМПЛЕКТА МАРКИ АС

Лист	Наименование	Примечание
1	2	3
АС-1	Общие данные	
АС-2	Кладочный план 1 этажа до капремонта	
АС-3	Кладочный план 2 этажа до капремонта	
АС-4	Маркировочный план 1-го этажа до капремонта	
АС-5	Кладочный план 1 этажа после капремонта	
АС-6	Кладочный план 2 этажа после капремонта	
АС-7	Маркировочный план 1-го этажа после капремонта	
АС-8	Маркировочный план 2-го этажа до капремонта	
АС-9	Маркировочный план 2-го этажа после капремонта	
АС-10	Фасад в осях 1-5 до капремонта	
АС-11	Фасад в осях 1-5 после капремонта	
АС-12	Фасад в осях 5-1 до капремонта	
АС-13	Фасад в осях 5-1 после капремонта	
АС-14	Фасад в осях А-Д до капремонта	
АС-15	Фасад в осях А-Д полсе капремонта	
АС-16	Фасад в осях Д-А до капремонта	
АС-17	Фасад в осях Д-А после капремонта	
АС-18	Разрез А-А	
АС-19	План фундаментов	
АС-20	Сечения фундаментов	
АС-21	Спецификация элементов заполнения проемов	
АС-22	Экспликация полов. Ведомость внутренней отделки	
АС-23	План перемычек 1 этажа	
АС-24	План перемычек 2 этажа Ведомость перемычек. Спецификация.	
АС-25	План расположения деревянных балок перекрытия	
АС-26	План расположения деревянных элементов крыши	
АС-27	План кровли	
АС-28	Пандус	
АС-29	Крыльцо	
АС-30	План расположения ферм, прогон,стоек. Разрез А-А	
АС-31	Геометрическая схема фермы	
АС-32	Металлическая стойка Ст-1	

Технико-экономические показатели

№ п.п	Наименование	Ед. изм.	Количество		Прим.
			Сущ.зд.	Пристройка	
1	Общая площадь	$м^2$	570,405	123,75	
2	Площадь застройки	$м^2$	315,984	146,695	
3	Строительный обьем	$м^3$	4474,222	434,385	
4	Расчетная площадь	$м^2$	432,102	103,77	

Настоящий проект разработан в соответствии с действующими нормами и правилами и обеспечивает взрыво-пожаробезопасную эксплуатацию здания при условии соблюдения предусмотренных проектом мероприятий.

Главный инженер проекта:

Согласовано:

подпись и дата взам.инв.№

инв.№подл.

Характеристика здания

1.Основанием для разработки рабочего проекта являются следующие исходные данные. Рабочий проект разработан для строительства в соответствии с СП РК 2.04.01.-2017 относится к IV Г климатическому подрайону со следующими природно-климатическими характеристиками:

-температура наружного воздуха наиболее холодной пятидневки, обеспеченностью 0.92 - 24,9°С ;
-средняя температура наиболее холодных суток - 29°;
-сейсмичность площадки - 5 баллов;
-тип грунтовых условий по сейсмическим свойствам - III
-нормативное значение веса снегового покрова (I район) - 0.8 кПа;
-нормативное значение ветрового давления (IVрайон) -0.77 кПа;
-нормативная глубина промерзания грунта -143 см.

2. Согласно отчета по инженерно-геологическим изысканиям, выполненного ТОО "Кпрдел']""рылыс жол" в 2020 году, основанием фундамента служит

ИГЭ-1. Супесь пылеватая слабовлажная .
Мощность слоя 0,05-0,1м.
- Удельное сцепление, CII=17кПа;
- Угол внутреннего трения, фII=20°;
- Модуль деформации , E= 11 МПа;
- Плотность грунта, P=1,50г/$см^3$

ИГЭ-2. Песок мелкозернистый темный коричневато-бурый.
Мощность слоя 1,9-2,25м.
- Удельное сцепление, CII=2 кПа;
- Угол внутреннего трения, фII=35°;
- Модуль деформации , E=36,3 МПа;
- Плотность грунта, P=1,54г/$см^3$

ИГЭ-3. Песок мелкозернистый коричневато-серый, влажный
Мощность слоя 2,3-2,5м.
- Удельное сцепление, CII=1 кПа;
- Угол внутреннего трения, фII=30°;
- Модуль деформации , E=24,1 МПа;
- Плотность грунта, P=1,84г/$см^3$

ИГЭ-4.Песок мелкозернистый буровато -коричневато-серый, водонасыщенный
Мощность слоя 1,4м.
- Удельное сцепление, CII=1 кПа;
- Угол внутреннего трения, фII=30°;
- Модуль деформации , E=36,2 МПа;
- Плотность грунта, P=1,95г/$см^3$

ИГЭ-5. Супесь песчанистая коричневато-серая, водонасыщенная
Мощность слоя 1,5-1,7м.
- Удельное сцепление, CII=6 кПа;
- Угол внутреннего трения, фII=21°;
- Модуль деформации , E=2,7 МПа;
- Плотность грунта, P=1,95г/$см^3$

Коррозийная активность грунта.

1. К углеродистой стали - высокая;
2. К алюминиевым оболочкам кабелей - высокая;
3. Агрессивность грунтов к бетонам по содержанию сульфатов сильноагрессивные к бетонам на портландцементе и среднеагрессивные к бетонам на сульфатостойких цементах. По содержанию хлоридов от среднеагрессивных до сильноагрессивных к бетонным и железобетонным конструкциям.
4. Грунтовые воды вскрыты на глубине 4,3-4,6м от поверхности земли.

Противопожарные мероприятия

Противопожарные мероприятия в проекте выполнены в соответствии с требованиями СП РК 2.02.101-2014 "Пожарная безопасность зданий и сооружений", СН РК 3.02-07-2014 "Общественные здания и сооружения".

Количество эвакуационных выходов - 1
Двери на путях эвакуации открываются наружу
Уровень ответственности - II (нормальный)
Класс здания (СП РК 2.02-20 -2006*)
- по конструктивной пожарной опасности -С1;
- по функциональной пожарной опасности -Ф1.1
Здание II степени огнестойкости, II степени долговечности.

Все металлические элементы покрасить пенафталевой эмалью ПФ-115. Все деревянные элементы пропитать водным раствором антисептика и обработать защитным покрытием (карбонидная краска ФАМ-2 слоя)

Специальные мероприятия

Антикоррозийная защита строительных конструкций запроектирована согласна требованиям СН РК 2.01-01-2013 "Защита строительных конструкций от коррозий".
Работы по антикоррозийной защите выполнять в соответствии с требованиями СП РК 2.01.101-2013 "Защита строительных конструкций и сооружений от коррозии".

Конструктивное решение

По заданию на проектирование было необходимо выполнить капремонт отдельной части административного здания со сносом существующей одноэтажной пристройки размером 23,0х5,75м.
В капремонт существующего основного здания были включены следующие работы:
замена кровли, устройство наружной отделки из жидкого травертина, устройство цоколя из керамогранита, устройство пандуса-6$м^2$, устройство отмостки шириной 1,0м, замена в холле перегородки из ПВХ на кирпичную толщ.120мм, закладка трех оконных проемов кирпичом толщ.40см, замена покрытия пола, замена наружной двери на стальную -1,9$м^2$, замена всех оконных блоков на ПВХ, замена всех внутренних дверей, внутренние отделочные работы, замена покрытия пола.
Пристройка к административному зданию в плане имеет прямоугольную форму с размерами в осях 23х5,75м. Пристройка одноэтажное, высота этажа в чистоте 3,0м.
Здание имеет один выход.

Фундаменты под пристройку - монолитный ленточный железобетонный, бетон кл. В25 W6 F75.
Наружные стены - ракушеблок толщиной 400мм марки I/СОМР 350 ГОСТ 4001-2013 на растворе М50, с продольным армированием сварной сеткойФ5Вр-I/100/100 через два ряда кладки, с устройством снаружи утеплителя из минплиты у=150кг/$м^3$ толщ.80мм с последующей обшивкой композитными панелями по ст.профилям.
Внутренние стены - ракушеблок толщиной 200мм, марки I/СОМР 350 ГОСТ4001-2013 на растворе М50 с продольным армированием сварной сеткой Ф5Вр-I/100/100 через 4 ряда кладки.
Перекрытие - деревянные балки
Кровля - металлочерепица по деревянной обрешетке сечением 100х25мм.
Крыша - односкатная
Утеплитель крыши - жесткая минплита у=150кг/$м^3$ толщ.100мм
Оконные блоки из ПВХ профилей по ГОСТ 30674-99.
Внутренние двери - деревянные по ГОСТ 6629-88
Наружная дверь - стальная
Полы - керамическая плитка в коридорах, ламинат в кабинетах по серии 2.244-1.6; 1.7

В местах опирания перемычек кладку выполнить из керамического кирпича марки Кр-р-по 250х120х65 НФ/100/2,0/25 по ГОСТ 530-2012.
Деревянные элементы, соприкасающиеся с кладкой, бетоном, металлом антисептировать активированным полиэтиленом на клее ПВА-ЗД за 2 раза.
Гидроизоляция боковых поверхностей фундаментов принята битумно-полимерной мастикой по ТУ-102-186-78-II ,группа защитного покрытия, соответствующая согласно СН РК 2.01.01-2013 требуемая для покрытия бетонных поверхностей от воздействия среднеагрессивной среды.
Горизонтальную гидроизоляцию выполнить из цементно-песчанного раствора.
Засыпку под основание пола уплотнить до коэффициента уплотнения -0,95.
Вокруг здания выполнить бетонную отмоску шириной 100см.
Внутренняя отделка и полы приняты согласно ведомственных медицинских норм, отвечают требованиям санитарной гигиены, архитектурным требованиям и по желанию заказчика.

ВЕДОМОСТЬ ССЫЛОЧНЫХ И ПРИЛАГАЕМЫХ ДОКУМЕНТОВ

Обозначение	Наименование	Примечание
	Ссылочные документы	
СП РК 2.04-01-2017	Строительная климатология	
СП РК 5.01-102-2013	Основания зданий и сооружений	
СП РК 3.02-107-2014 СН РК 3.02-07-2014	Общественные здания и сооружения	
СН РК 2.01-01-2013 СП РК 2.01-101-2013	Защита строительных конструкций от коррозии	
СП РК 5.03-107-2013 СН РК 5.03-07-2013	Несущие и ограждающие конструкций.	
СП РК 2.02-101-2014 СН РК 2.02-01-2014	Пожарная безопасность зданий и сооружений	
СН РК 3.02-36-2012 СП РК 3.02-136-2012	Полы. Нормы проектирования	

изм.	№.уч.	лист	док.	подпись	дата	-АС		
						Капитальный ремонт 2-х этажного административного здания со сносом существующей пристройки по адесу :Атырауская область, Курмангазинский район с. Курмангазы ул.Шаку Сатекова, д.1		
ГИП						2-х этажное административное здание	Стадия	Лист	Листов
Разраб.		Хасанова					РП	1	28
						Общие данные			

формат А2

Кладочный план 1 этажа до капремонта

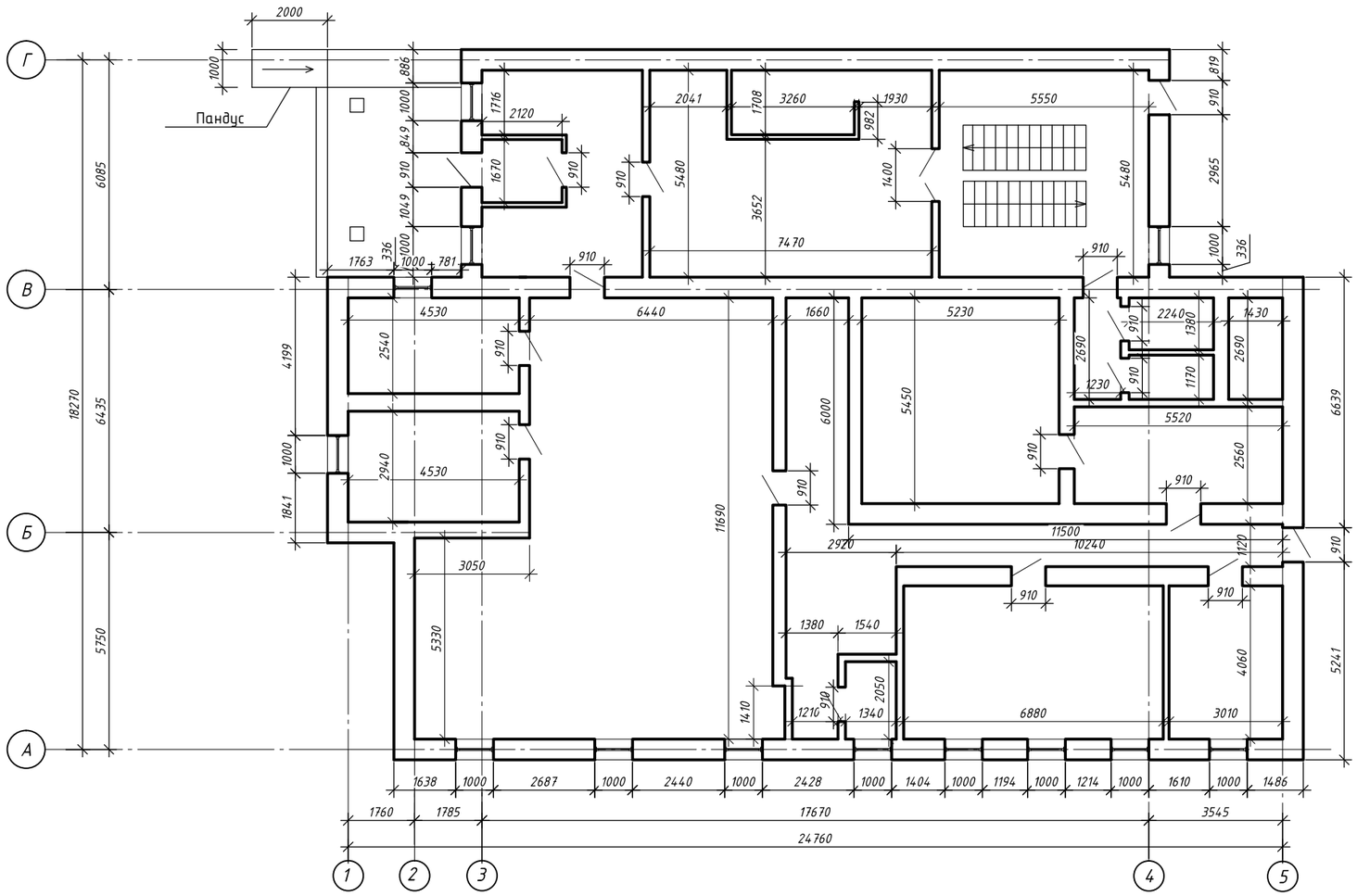

Марка поз.	Обозначение	Наименование	Кол-во	Масса ед.кг	Примеч.
		Пристройка			
		Разборка кровли(металлочерепица, деревянные к-ции, сливы) $м^2$	156,0		
		Разборка стен и облицовки(кирпич, облицовка,двери,окна) $м^2$	108,0		
		Демонтаж пола (основание, покрытие) $м^2$	144,0		
		Демонтаж фундамента $м^3$	7,50		
		Демонтаж оконного блока	23,4м2		

Согласовано:

взам.инв.№

подпись и дата

инв.№подл.

изм.	№.уч.	лист	док.	подпись	дата	-АС		
						Капитальный ремонт 2-х этажного административного здания со сносом существующей пристройки по адесу :Атырауская область, Курмангазинский район с. Курмангазы ул.Шаку Сатекова, д.1		
ГИП						2-х этажное административное здание	Стадия	Лист	Листов
Разраб.		Хасанова					РП	2	28
						Кладочный план 1 этажа до капремонта			

формат А4х3

Кладочный план 2 этажа до капремонта

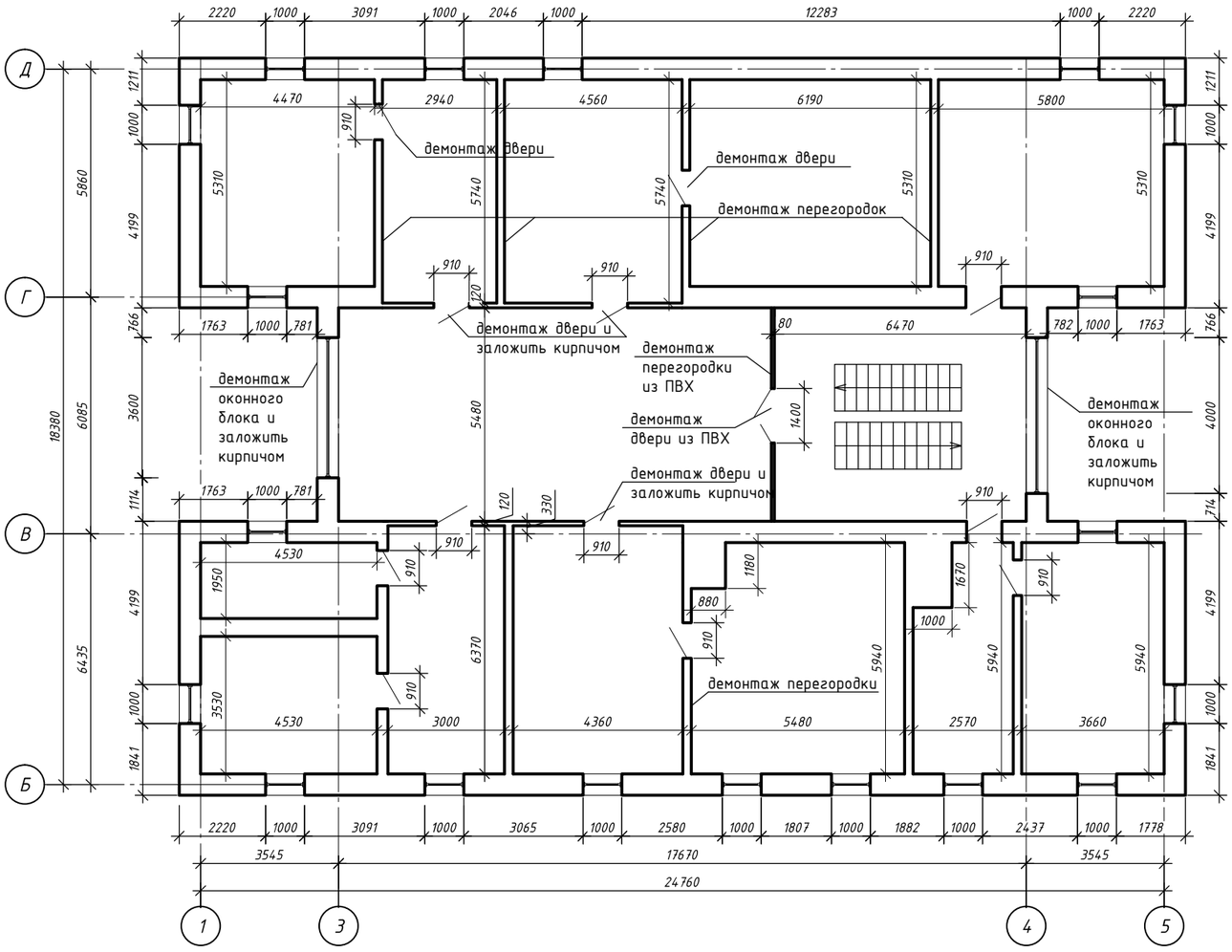

Марка поз.	Обозначение	Наименование	Кол-во	Масса ед.кг	Примеч.
		Демонтаж перегородки из ПВХ	18м²		
		Демонтаж перегородки толщ.20см	68,708м²		
		Демонтаж оконного блока	41,04м2		
		Демонтаж дверного деревянного блока	5,67м2		
		Демонтаж дверного блока из ПВХ	2,94м2		

изм.	№.уч.	лист	док.	подпись	дата	-АС		
						Капитальный ремонт 2-х этажного административного здания со сносом существующей пристройки по адесу :Атырауская область, Курмангазинский район с. Курмангазы ул.Шаку Сатекова, д.1		
ГИП						2-х этажное административное здание	Стадия	Лист	Листов
Разраб.		Хасанова					РП	3	28
						Кладочный план 2 этажа до капремонта			

формат А4х3

Согласовано:

взам.инв.№

подпись и дата

инв.№подл.

Маркировочный план 1 этажа до капремонта

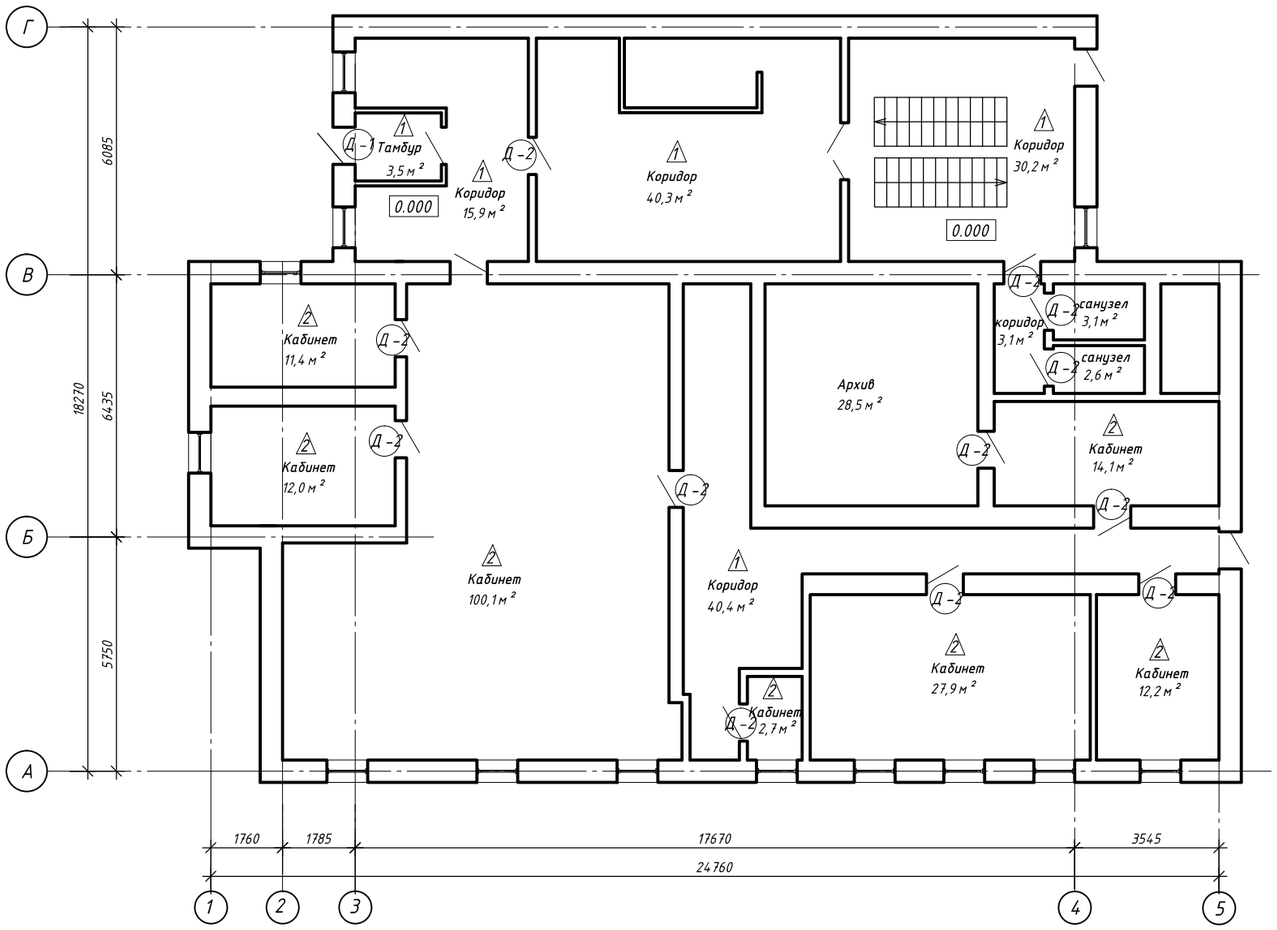

Экспликация помещений 1 этажа

Номер поме-щения	Наименование	Площадь, м²
1	Тамбур	3,5
2	Коридор	15,9
3	Коридор	40,3
4	Коридор	40,4
5	Архив	28,5
6	Коридор	3,1
7	Санузел	3,1
8	Санузел	2,6
9	Кабинет	14,1
10	Кабинет	12,2
11	Кабинет	27,9
12	Кабинет	2,7
13	Кабинет	100,1
14	Кабинет	12,0
15	Кабинет	11,4
16	Коридор	30,2
	Итого:	348.0

Условные обозначения:

0.000 -отметка уровня

1 - марка пола

Д-1 - марка двери

14,1 м² - площадь помещения

1. Данный лист смотри совместно с кладочными планами альбома.
2. Экспликацию полов смотри лист АС-22.
3. Спецификацию элементов заполнения проемов смотри лист АС-21

изм.	№.уч.	лист	док.	подпись	дата	-АС		
						Капитальный ремонт 2-х этажного административного здания со сносом существующей пристройки по адесу :Атырауская область, Курмангазинский район с. Курмангазы ул.Шаку Сатекова, д.1		
ГИП						2-х этажное административное здание	Стадия	Лист	Листов
Разраб.		Хасанова					РП	4	28
						Маркировочный план 1 этажа до капремонта		

Согласовано:

взам.инв.№

подпись и дата

инв.№подл.

формат А4х3

Кладочный план 1 этажа после капремонта

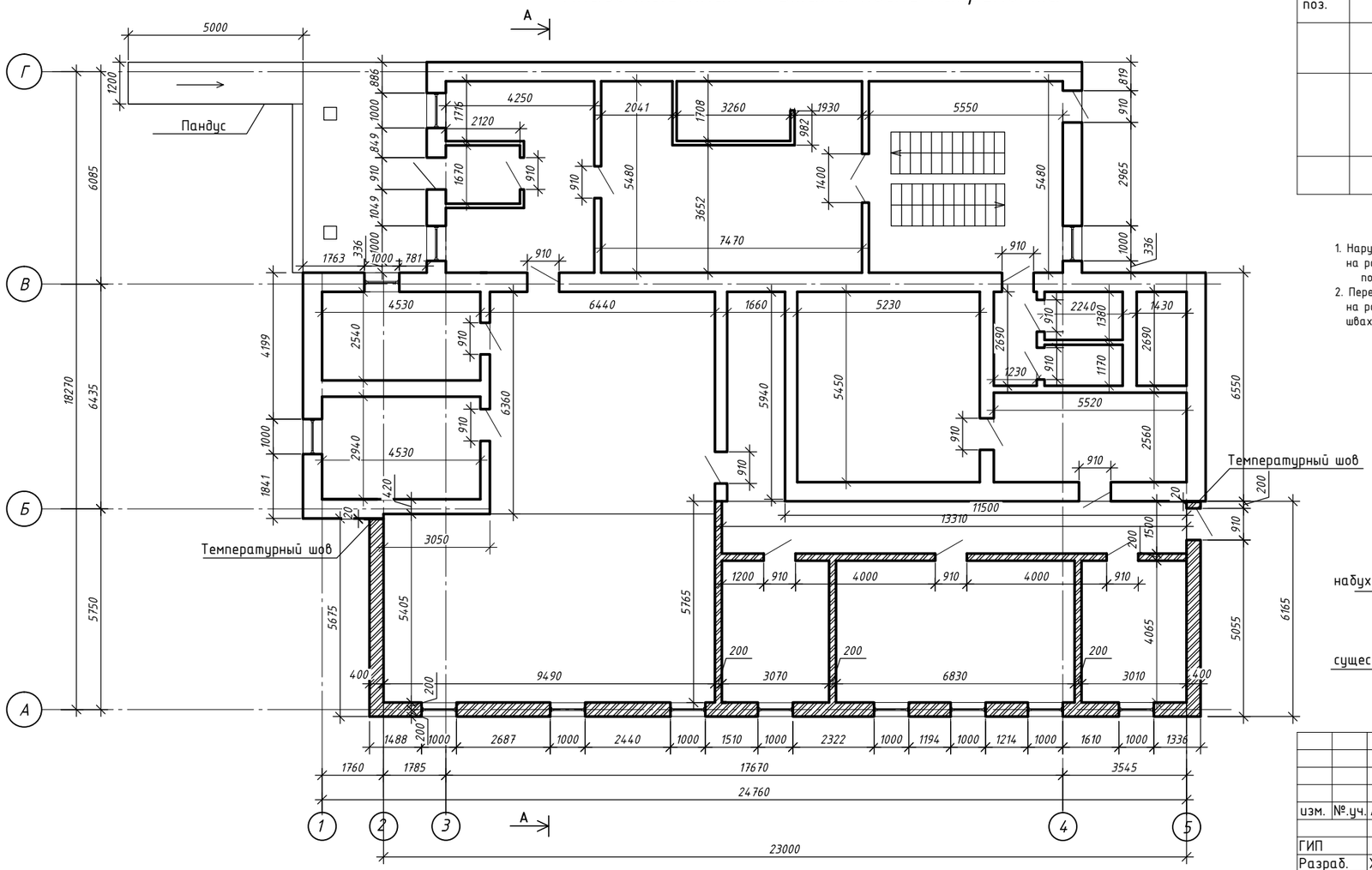

Марка поз.	Обозначение	Наименование	Кол-во	Масса ед.кг	Примеч.
	ГОСТ4001-2013	Монтаж перегородки из ракушеблока толщ.200мм.	15,041м³		
	ГОСТ4001-2013 ГОСТ4001-2013	Монтаж наружных стен из ракушеблока толщ.400мм. Устройство утеплителя из минплиты толщ.80мм	43,862м³ 3,6м²		
		Монтаж оконного блока	66,6м2		

1. Наружные стены пристройки выполнить из ракушеблока толщ .400мм марки I/СОМР350 ГОСТ4001-2013 на растворе М50, с устройством с наружной стороны утеплителя из минплиты толщ .80мм у=150кг/м³ с последующей наружной отделкой из жидкого травертина
2. Перегородки толщ.200мм выполнить из ракушеблока марки I/СОМР350 ГОСТ 4001-2013 на растворе марки М50, армировать сварной сеткой Ф5Вр-I/Ф5Вр-I/100/100 в горизонтальных швах через 4 ряда кладки и крепить к наружным стенам .

Условные обозначения:

-стена существующая

-стена проектируемая

Узел примыкания пристройки к существующему зданию

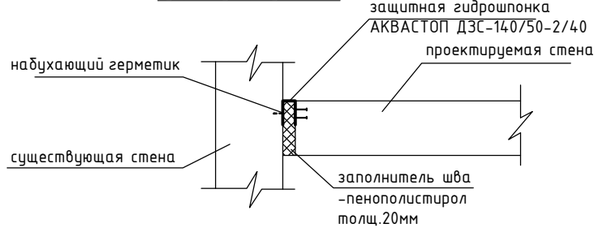

Согласовано:

взам.инв.№

подпись и дата

инв.№подл.

изм.	№.уч.	лист	док.	подпись	дата
ГИП					
Разраб.		Хасанова			

-АС

Капитальный ремонт 2-х этажного административного здания со сносом существующей пристройки по адесу :Атырауская область, Курмангазинский район с. Курмангазы ул.Шаку Сатекова, д.1

2-х этажное административное здание

Стадия	Лист	Листов
РП	5	28

Кладочный план 1 этажа после капремонта

формат А4х3

Кладочный план 2 этажа после капремонта

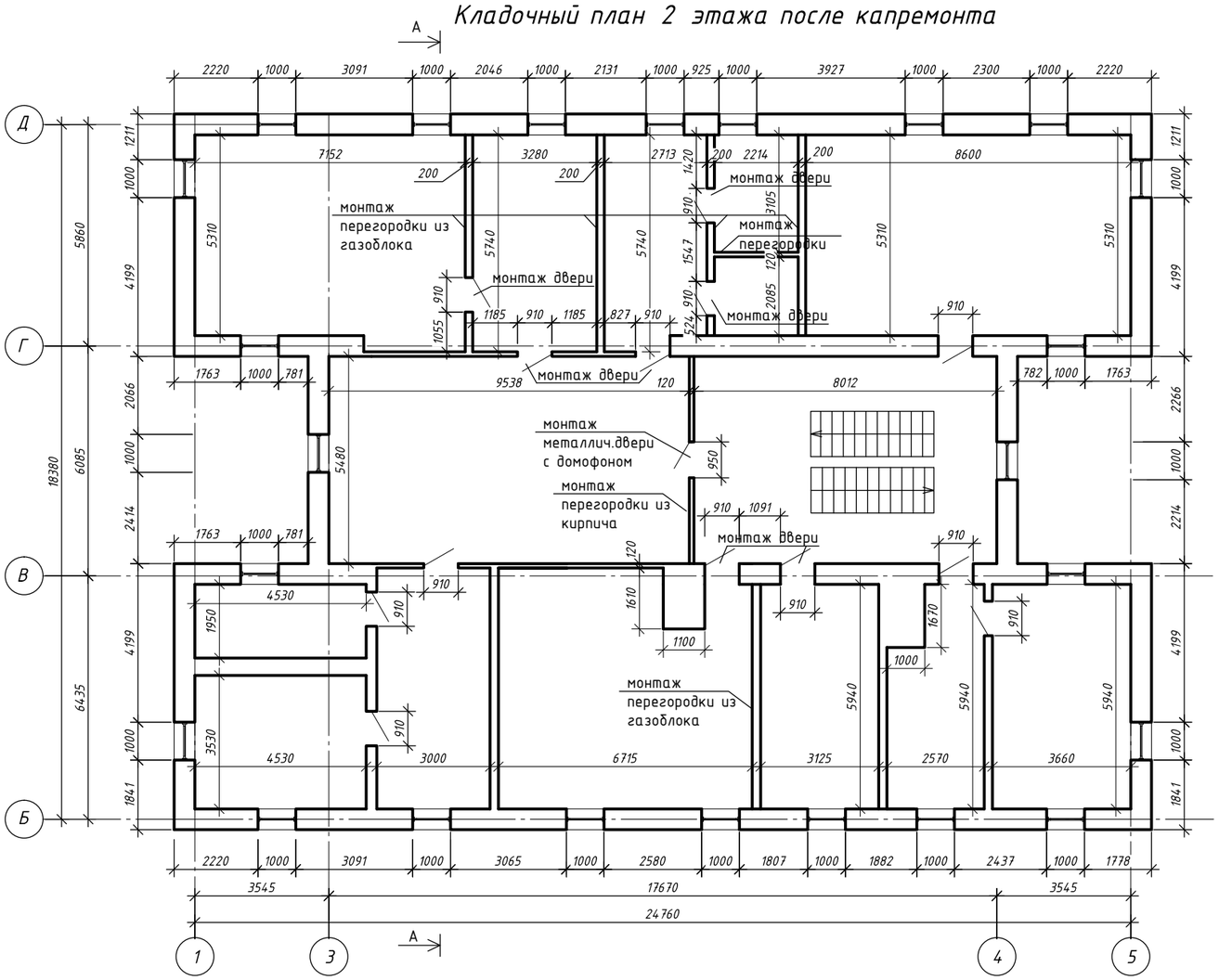

Марка поз.	Обозначение	Наименование	Кол-во	Масса ед.кг	Примеч.
	ГОСТ 530-2012	Монтаж перегородки из кирпича толщ.120мм.	3,031	$м^3$	
	ГОСТ 4001-2013	Монтаж перегородки из ракуше-блока толщ.200мм.	17,824	$м^3$	
	ГОСТ 530-2012	Закладка оконного проема из кирпича толщ.400мм.	1,296	$м^3$	
	ГОСТ 530-2012	Закладка дверного проема из кирпича толщ.120мм.	0,688	$м^3$	
		Монтаж оконного блока	37,8	м2	
		Монтаж дверного блока	13,23	м2	
		Монтаж ст.дверного блока с домофоном	1,995	м2	

Согласовано:

взам.инв.№

подпись и дата

инв.№подл.

изм.	№.уч.	лист	док.	подпись	дата	-АС		
						Капитальный ремонт 2-х этажного административного здания со сносом существующей пристройки по адесу :Атырауская область, Курмангазинский район с. Курмангазы ул.Шаку Сатекова, д.1		
ГИП						2-х этажное административное здание	Стадия	Лист	Листов
Разраб.		Хасанова					РП	6	28
						Кладочный план 2 этажа после капремонта			

формат А4х3

Маркировочный план 1 этажа после капремонта

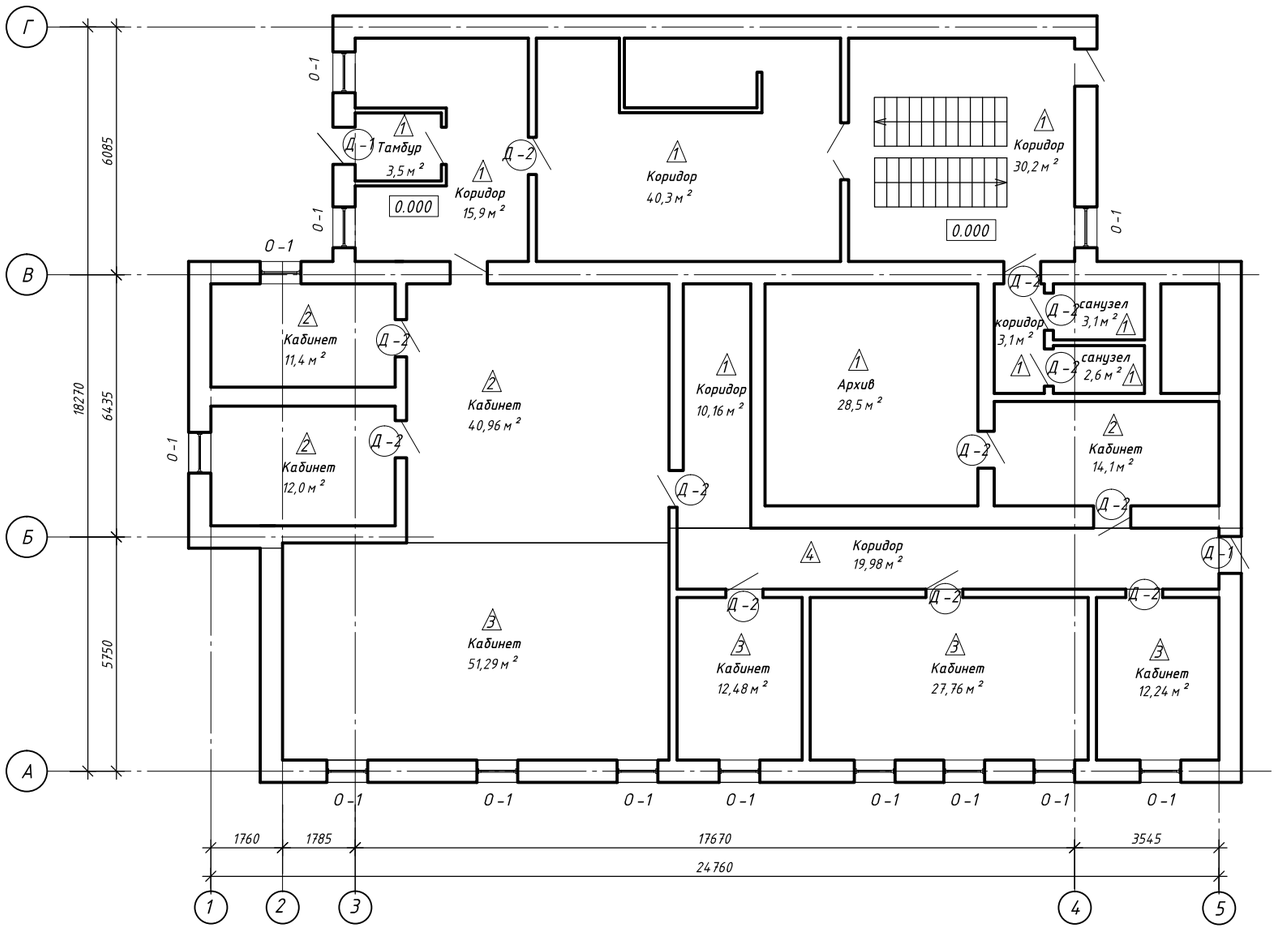

Экспликация помещений 1 этажа

Номер поме-щения	Наименование	Площадь, м²
1	Тамбур	3,5
2	Коридор	15,9
3	Коридор	40,3
4	Коридор	30,14
5	Архив	28,5
6	Коридор	3,1
7	Санузел	3,1
8	Санузел	2,6
9	Кабинет	14,1
10	Кабинет	12,0
11	Кабинет	27,25
12	Кабинет	12,25
13	Кабинет	91,54
14	Кабинет	12,0
15	Кабинет	11,4
16	Коридор	30,2
	Итого:	337.9

Условные обозначения:

0.000 -отметка уровня

1 - марка пола

Д-1 - марка двери

14,1 м² - площадь помещения

1. Данный лист смотри совместно с кладочными планами альбома.
2. Экспликацию полов смотри лист АС-13.
3. Спецификацию элементов заполнения проемов смотри лист АС-15

						-АС		
						Капитальный ремонт 2-х этажного административного здания со сносом существующей пристройки по адесу :Атырауская область, Курмангазинский район с. Курмангазы ул.Шаку Сатекова, д.1		
изм.	№.уч.	лист	док.	подпись	дата			
ГИП						2-х этажное административное здание	Стадия	Лист	Листов
Разраб.		Хасанова					РП	7	28
						Маркировочный план 1 этажа после капремонта		

формат А4х3

Согласовано:

взам.инв.№

подпись и дата

инв.№подл.

Маркировочный план 2 этажа

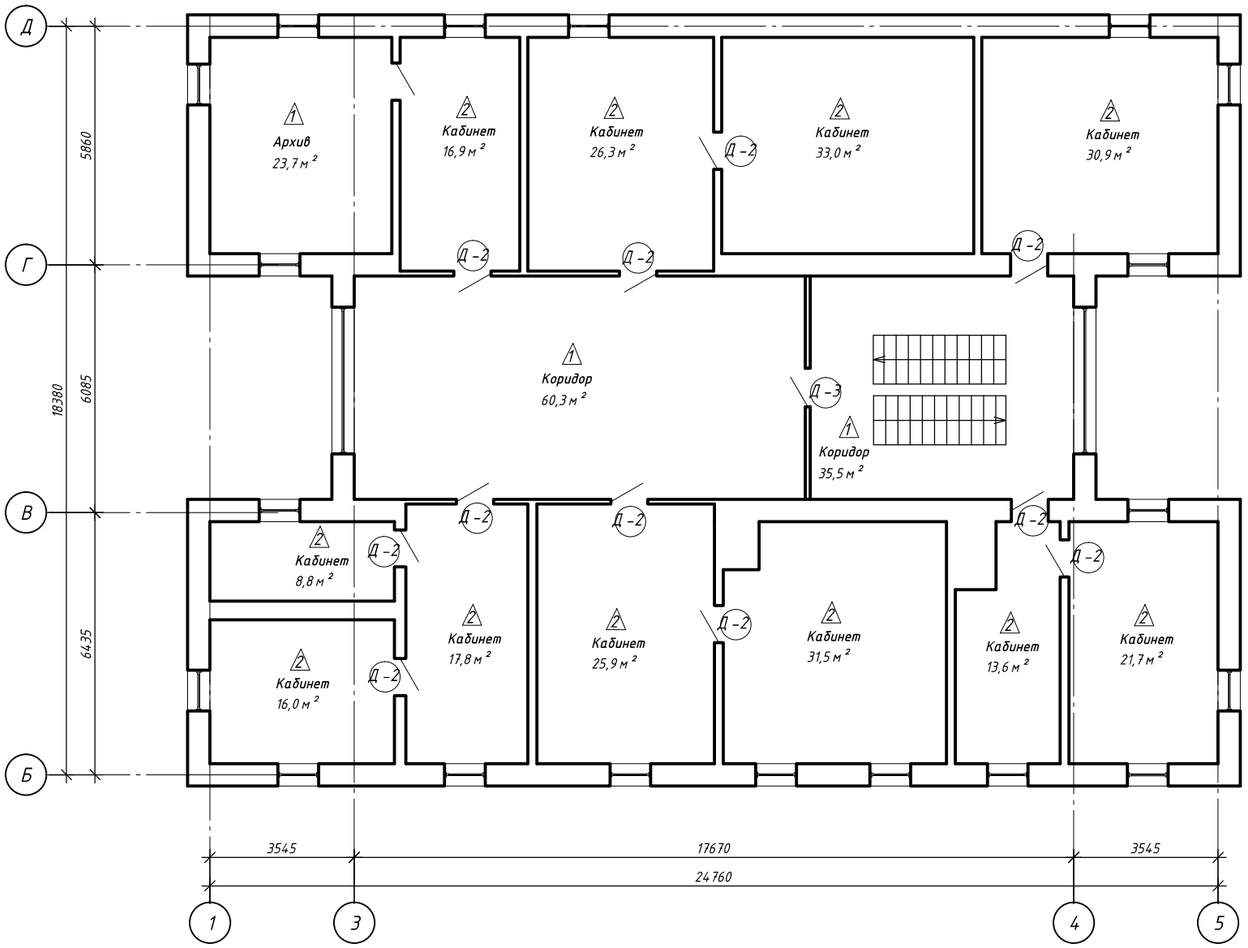

Экспликация помещений 2 этажа

Номер поме-щения	Наименование	Площадь, м²
1	Коридор	35,5
2	Кабинет	21,7
3	Кабинет	13,6
4	Кабинет	31,5
5	Кабинет	25,9
6	Кабинет	17,8
7	Кабинет	16,0
8	Кабинет	8,8
9	Коридор	60,3
10	Архив	23,7
11	Кабинет	16,9
12	Кабинет	26,3
13	Кабинет	33,0
14	Кабинет	30,9
	Итого:	361.9

Согласовано:

взам.инв.№

подпись и дата

инв.№подл.

изм.	№.уч.	лист	док.	подпись	дата
ГИП					
Разраб.		Хасанова			

-АС

Капитальный ремонт 2-х этажного административного здания со сносом существующей пристройки по адесу :Атырауская область, Курмангазинский район с. Курмангазы ул.Шаку Сатекова, д.1

2-х этажное административное здание

Стадия	Лист	Листов
РП	8	28

Маркировочный план 2 этажа до капремонта

формат А4х3

Маркировочный план 2 этажа после капремонта

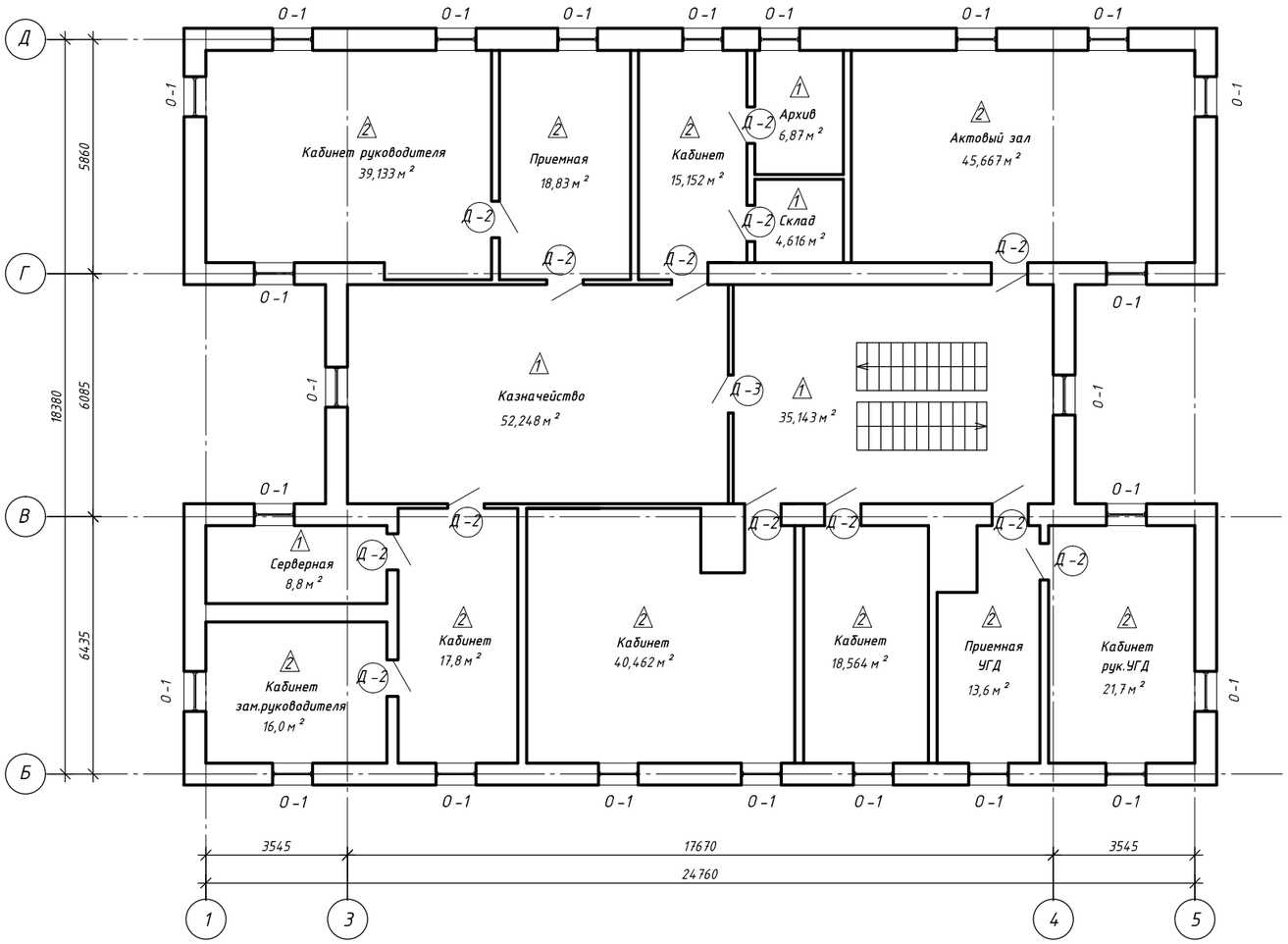

Экспликация помещений 2 этажа

Номер поме-щения	Наименование	Площадь, м²
1	Кабинет руководителя	39,133
2	Приемная	18,83
3	Кабинет	15,152
4	Архив	6,87
5	Склад	4,616
6	Актовый зал	45,667
7	Казначейство	52,248
8	Лестничная клетка	35,143
9	Серверная	8,80
10	Кабинет зам.руководителя	16,0
11	Кабинет	17,80
12	Кабинет	40,462
13	Кабинет	18,564
14	Приемная УГД	13,60
15	Кабинет руководителя УГД	21,7000
	Итого :	354,5850

Согласовано:

взам.инв.№

подпись и дата

инв.№подл.

изм.	№.уч.	лист	док.	подпись	дата	-АС		
						Капитальный ремонт 2-х этажного административного здания со сносом существующей пристройки по адесу :Атырауская область, Курмангазинский район с. Курмангазы ул.Шаку Сатекова, д.1		
ГИП						2-х этажное административное здание	Стадия	Лист	Листов
Разраб.		Хасанова					РП	9	28
						Маркировочный план 2 этажа после капремонта		

формат А4х3

Фасад в осях "1-5" до капремонта

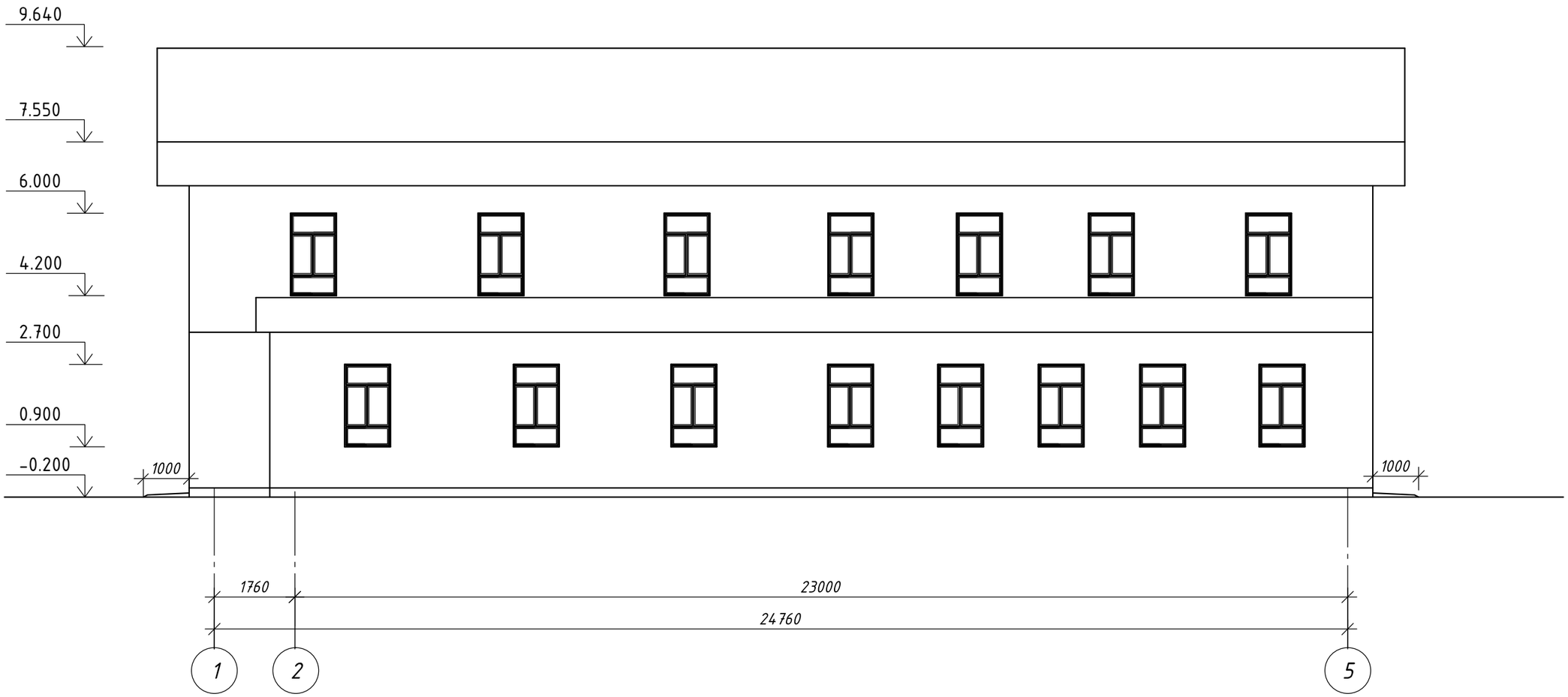

Марка поз.	Обозначение	Наименование	Кол-во шт.	Масса ед.кг	Примеч.
		Наружная отделка			
		Очистка существующей краски стен фасада и цоколя $м^2$	576,6		
		Демонтаж кровли из металло-черепицы $м^2$	615,0		
		Устройство отмостки шир. 1м м	83,0		
		Демонтаж пандуса $м^2$	2,0		
		Демонтаж крыльца из металло-конструкции $м^2$	14,0		

Согласовано:

взам.инв.№

подпись и дата

инв.№подл.

изм.	№.уч.	лист	док.	подпись	дата
ГИП					
Разраб.		Хасанова			

-АС

Капитальный ремонт 2-х этажного административного здания со сносом существующей пристройки по адесу :Атырауская область, Курмангазинский район с. Курмангазы ул.Шаку Сатекова, д.1

2-х этажное административное здание

Стадия	Лист	Листов
РП	10	28

Фасад в осях "1-5" до капремонта

формат А3

Фасад в осях "1-5" после капремонта

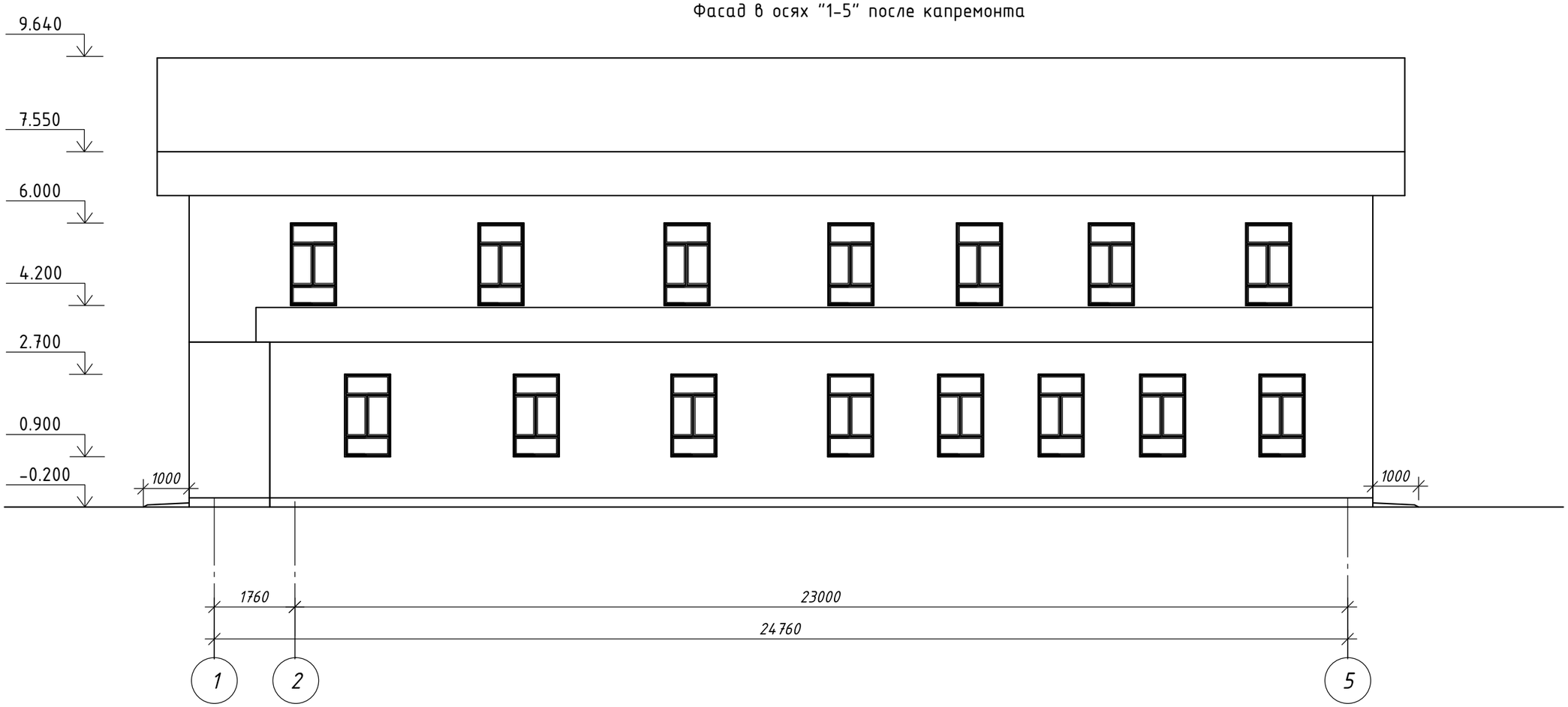

Марка поз.	Обозначение	Наименование	Кол-во шт.	Масса ед.кг	Примеч.
		Наружная отделка			
		Обшивка стен композитными панелями по ст.профилям $м^2$	627,948		
		Устройство цоколя из керамогранита $м^2$	60,0		
		Устройство отмостки шир. 1м м	83,0		
		Устройство пандуса $м^2$	6,0		

Согласовано:

взам.инв.№

подпись и дата

инв.№подл.

изм.	№.уч.	лист	док.	подпись	дата
ГИП					
Разраб.		Хасанова			

-АС

Капитальный ремонт 2-х этажного административного здания со сносом существующей пристройки по адесу :Атырауская область, Курмангазинский район с. Курмангазы ул.Шаку Сатекова, д.1

2-х этажное административное здание

Стадия	Лист	Листов
РП	11	28

Фасад в осях "1-5" после капремонта

формат А3

Фасад в осях "5-1" до капремонта

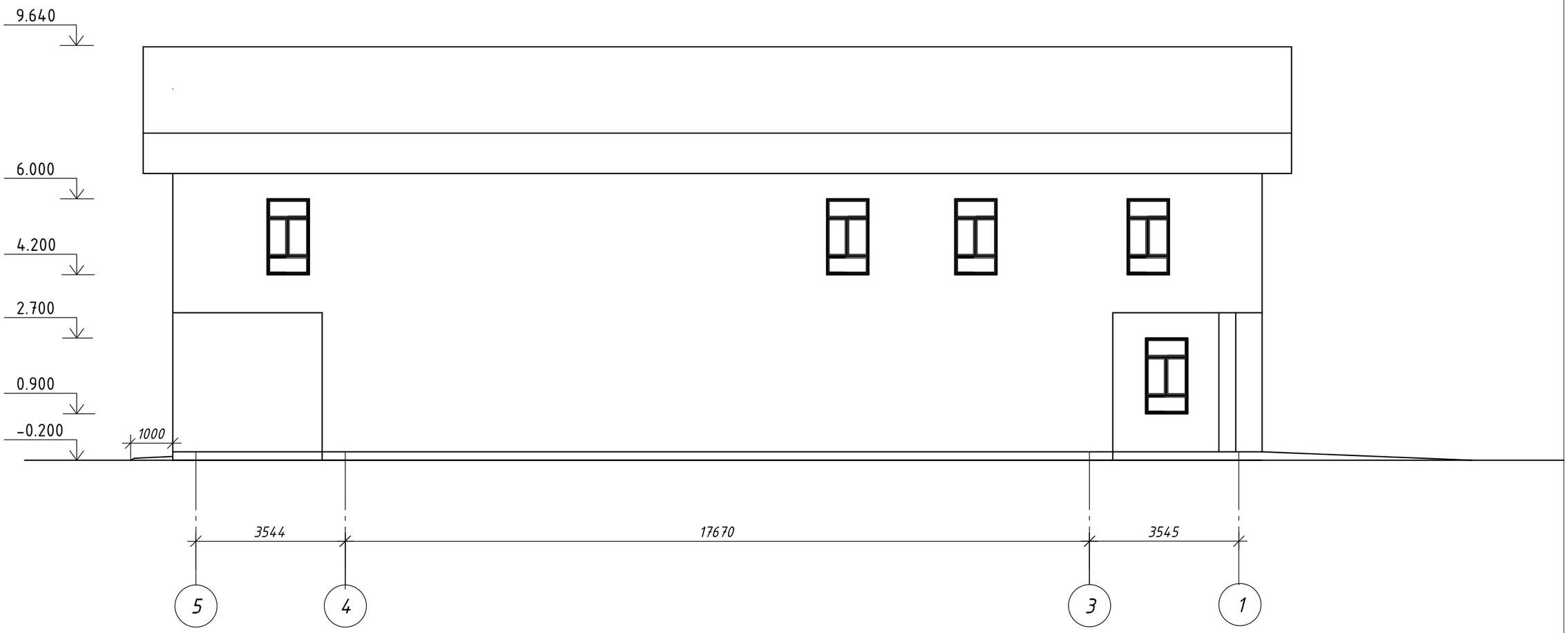

Согласовано:

взам.инв.№

подпись и дата

инв.№подл.

						-АС
						Капитальный ремонт 2-х этажного административного здания со сносом существующей пристройки по адесу :Атырауская область, Курмангазинский район с. Курмангазы ул.Шаку Сатекова, д.1
изм.	№.уч.	лист	док.	подпись	дата	
ГИП						2-х этажное административное здание
Разраб.		Хасанова				
						Фасад в осях "5-1" до капремонта

Стадия	Лист	Листов
РП	12	28

формат А3

Фасад в осях "5-1" после капремонта

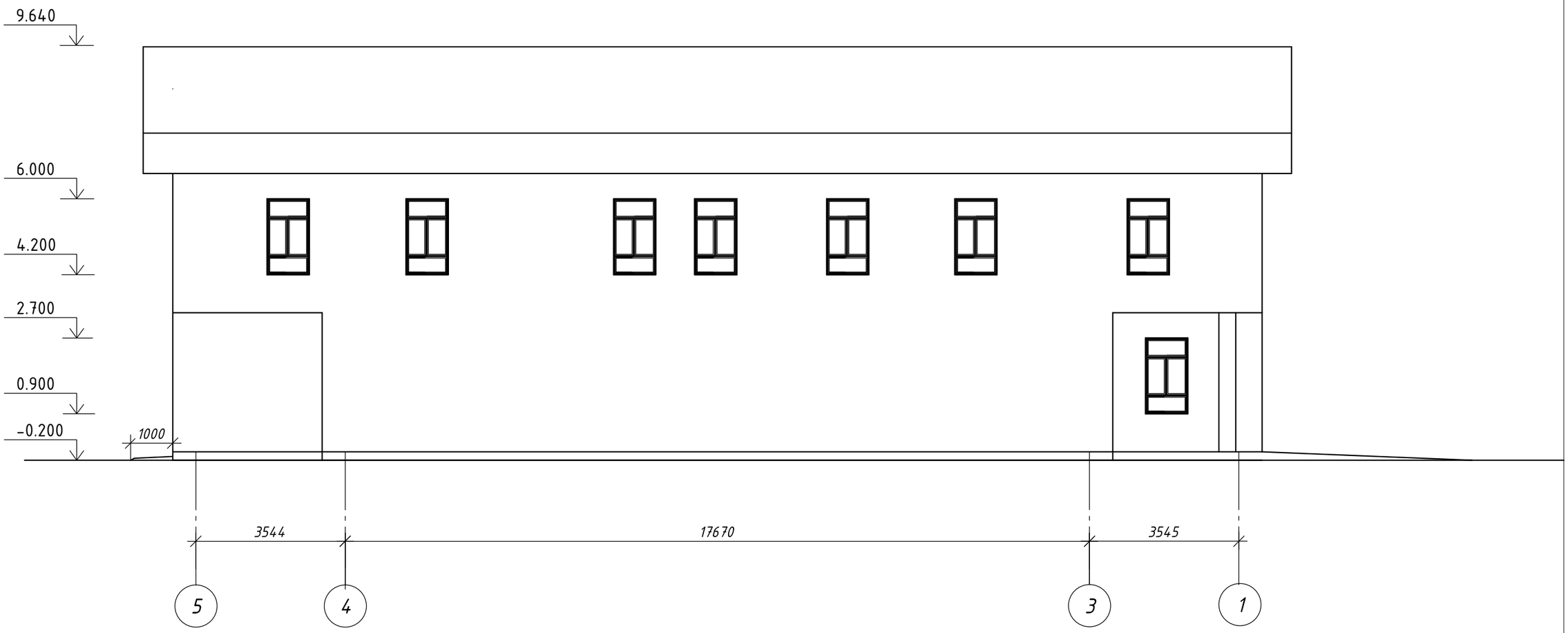

Согласовано:

взам.инв.№

подпись и дата

инв.№подл.

						-АС
						Капитальный ремонт 2-х этажного административного здания со сносом существующей пристройки по адесу :Атырауская область, Курмангазинский район с. Курмангазы ул.Шаку Сатекова, д.1
изм.	№.уч.	лист	док.	подпись	дата	
ГИП						2-х этажное административное здание
Разраб.		Хасанова				Фасад в осях "5-1" после капремонта

Стадия	Лист	Листов
РП	13	28

формат А3

Фасад в осях "Д-А" до капремонта

Марка поз.	Обозначение	Наименование	Кол-во шт.	Масса ед.кг	Примеч.
		Демонтаж крыльца из металлоконструкции $м^2$	14,0		

Согласовано:

взам.инв.№

подпись и дата

инв.№подл.

изм.	№.уч.	лист	док.	подпись	дата
ГИП					
Разраб.		Хасанова			

-АС

Капитальный ремонт 2-х этажного административного здания со сносом существующей пристройки по адесу :Атырауская область, Курмангазинский район с. Курмангазы ул.Шаку Сатекова, д.1

2-х этажное административное здание

Стадия	Лист	Листов
РП	14	28

Фасад в осях "Д-А" до капремонта

формат А3

Фасад в осях "Д-А" после капремонта

Согласовано:

взам.инв.№

подпись и дата

инв.№подл.

						-АС		
						Капитальный ремонт 2-х этажного административного здания со сносом существующей пристройки по адесу :Атырауская область, Курмангазинский район с. Курмангазы ул.Шаку Сатекова, д.1		
изм.	№.уч.	лист	док.	подпись	дата			
ГИП						2-х этажное административное здание	Стадия	Лист	Листов
Разраб.		Хасанова					РП	15	28
						Фасад в осях "Д-А" после капремонта		

формат А3

Фасад в осях "А-Д" до капремонта

Согласовано:

взам.инв.№

подпись и дата

инв.№подл.

						-АС		
						Капитальный ремонт 2-х этажного административного здания со сносом существующей пристройки по адесу :Атырауская область, Курмангазинский район с. Курмангазы ул.Шаку Сатекова, д.1		
изм.	№.уч.	лист	док.	подпись	дата			
ГИП						2-х этажное административное здание	Стадия	Лист	Листов
Разраб.		Хасанова					РП	16	28
						Фасад в осях "А-Д" до капремонта			

формат А3

Фасад в осях "А-Д" после капремонта

Согласовано:

взам.инв.№

подпись и дата

инв.№подл.

						-АС
						Капитальный ремонт 2-х этажного административного здания со сносом существующей пристройки по адесу :Атырауская область, Курмангазинский район с. Курмангазы ул.Шаку Сатекова, д.1
изм.	№.уч.	лист	док.	подпись	дата	
ГИП						2-х этажное административное здание
Разраб.		Хасанова				
						Фасад в осях "А-Д" после капремонта

Стадия	Лист	Листов
РП	17	28

формат А3

Разрез А-А

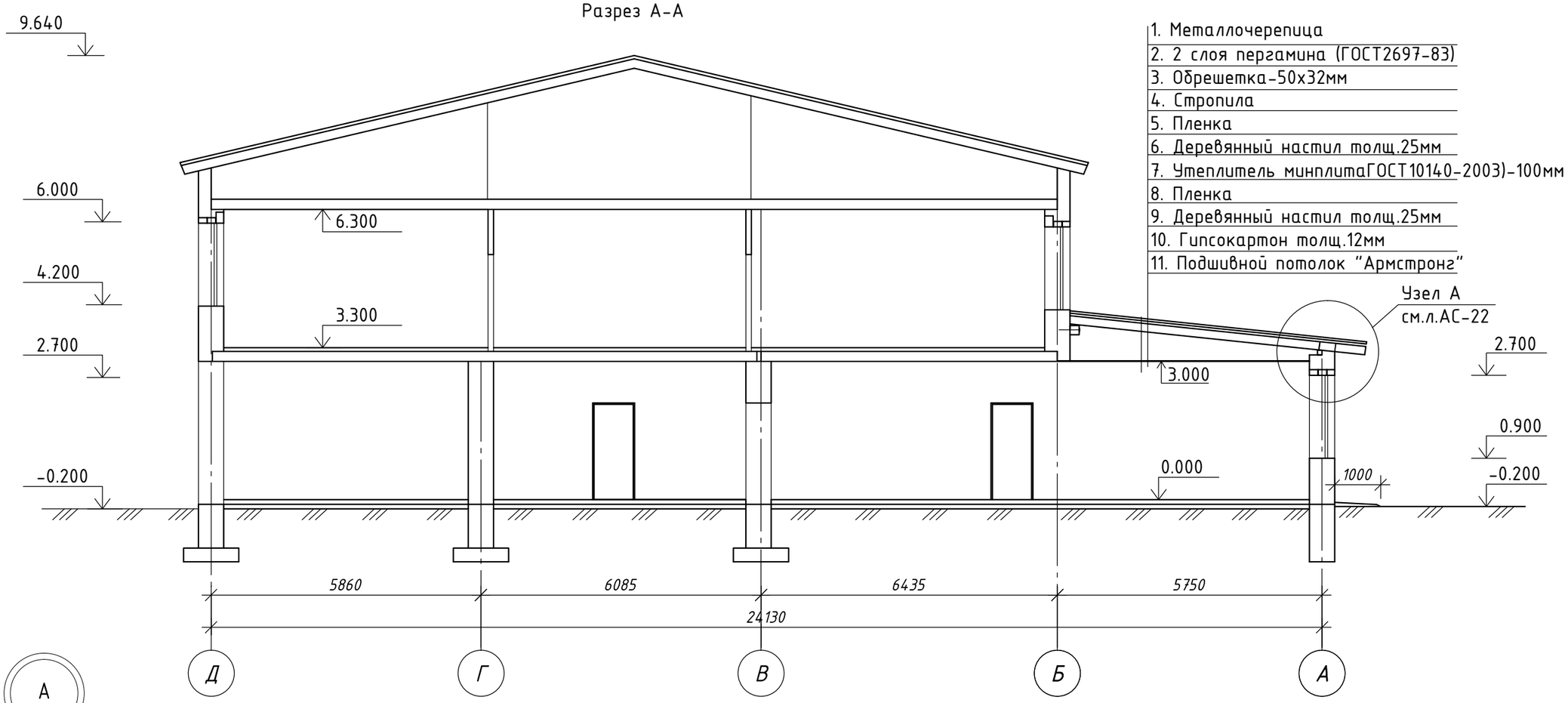

1. Металлочерепица
2. 2 слоя пергамина (ГОСТ2697-83)
3. Обрешетка-50х32мм
4. Стропила
5. Пленка
6. Деревянный настил толщ.25мм
7. Утеплитель минплитаГОСТ10140-2003)-100мм
8. Пленка
9. Деревянный настил толщ.25мм
10. Гипсокартон толщ.12мм
11. Подшивной потолок "Армстронг"

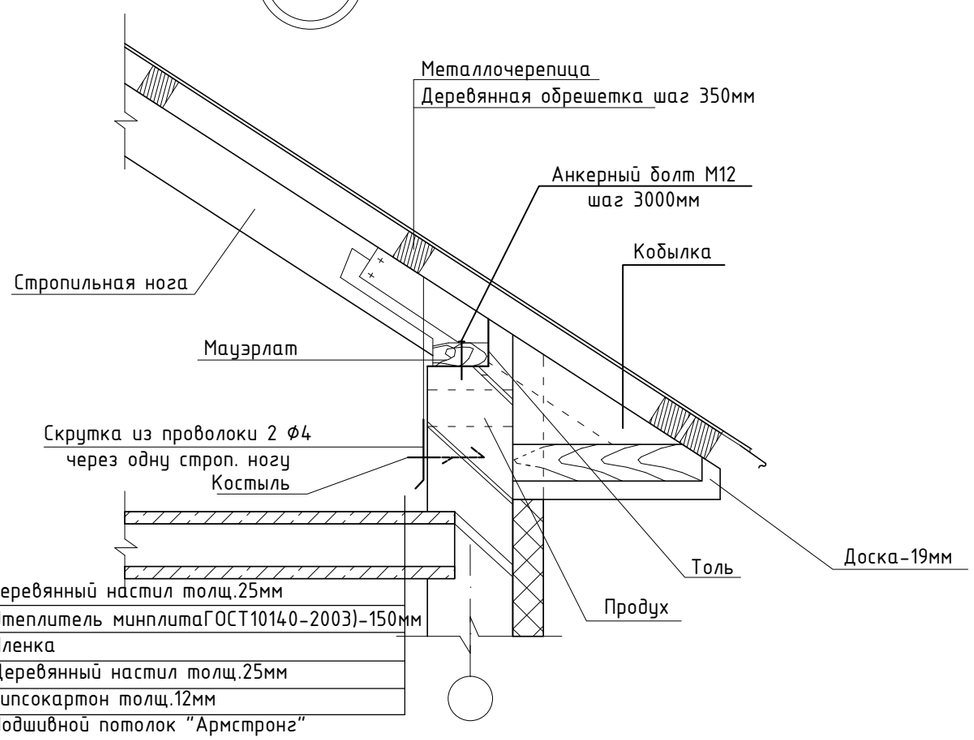

1. Деревянный настил толщ.25мм
2. Утеплитель минплитаГОСТ10140-2003)-150мм
3. Пленка
4. Деревянный настил толщ.25мм
5. Гипсокартон толщ.12мм
6. Подшивной потолок "Армстронг"

Согласовано:

взам.инв.№

подпись и дата

инв.№подл.

						-АС
изм.	№.уч.	лист	док.	подпись	дата	Капитальный ремонт 2-х этажного административного здания со сносом существующей пристройки по адесу :Атырауская область, Курмангазинский район с. Курмангазы ул.Шаку Сатекова, д.1
ГИП						2-х этажное административное здание
Разраб.		Хасанова				Разрез А-А

Стадия	Лист	Листов
РП	18	28

формат А3

План фундаментов

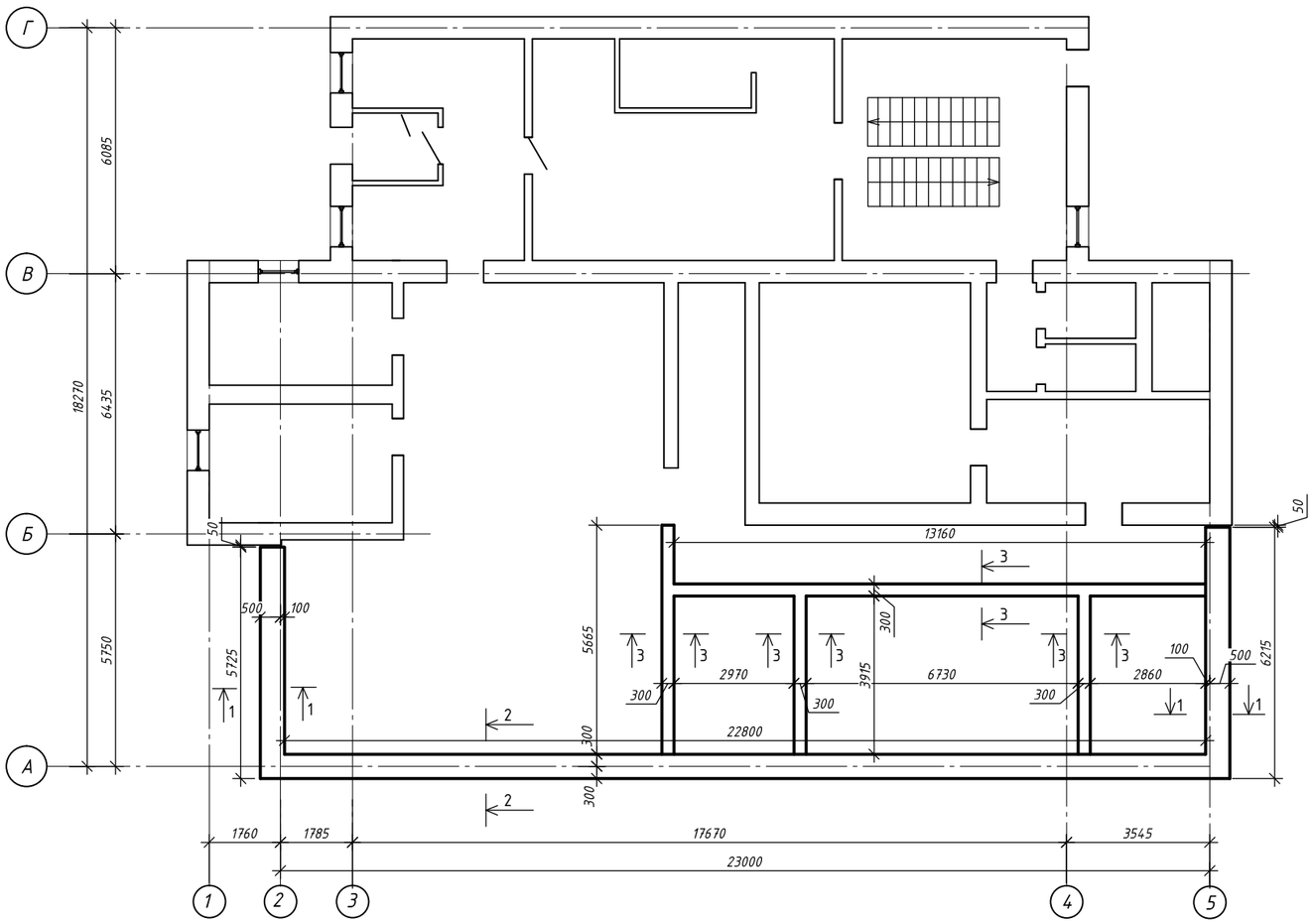

1. За относительную отметку 0.000 принят уровень чистого пола 1 этажа, что соответствует абсолютной отметке на местности по генплану - ( ).
2. Согласно отчета по инженерно-геологическим изысканиям, выполненного ТОО "КІрделі ҮҮрылыс жол" под фундаментами служит песок мелкозернистый темный коричневато-бурого цвета, коричневый с прослойками желтовато-серого песка, маловлажный, рыхлого сложения. Пески непросадочные. Мощность слоя 1,9-2,25м со следующими характеристиками: С=2кПа; Ф=35°; ІІ=1,54г/см^3.
3. Под фундаменты выполнить щебень фр.5-20мм толщ.100мм пропитанный горячим битумом до полного насыщения.
4. Под стены выполнить монолитный ленточный железобетонный фундамент, бетон кл.В25 на с/с стойком цементе W6, F75.
5. Горизонтальную гидроизоляцию выполнить на отм.-0.100 из цементно-песчанного раствора марки М200.
6. Боковые поверхности фундаментов,соприкасающиеся с грунтом, обмазать мастикой за 2 раза.
7. Вокруг здания выполнить бетонную отмостку шириной 1000мм
8. Уровень грунтовых вод вскрыты на глубине 4,3-4,6м.

						-АС			
						Капитальный ремонт 2-х этажного административного здания со сносом существующей пристройки по адесу :Атырауская область, Курмангазинский район с. Курмангазы ул.Шаку Сатекова, д.1			
изм.	№.уч.	лист	док.	подпись	дата				
ГИП						Пристройка	Стадия	Лист	Листов
Разраб.		Хасанова					РП	19	28
						План фундаментов			

Согласовано:

взам.инв.№

подпись и дата

инв.№подл.

формат А4х3

1-1

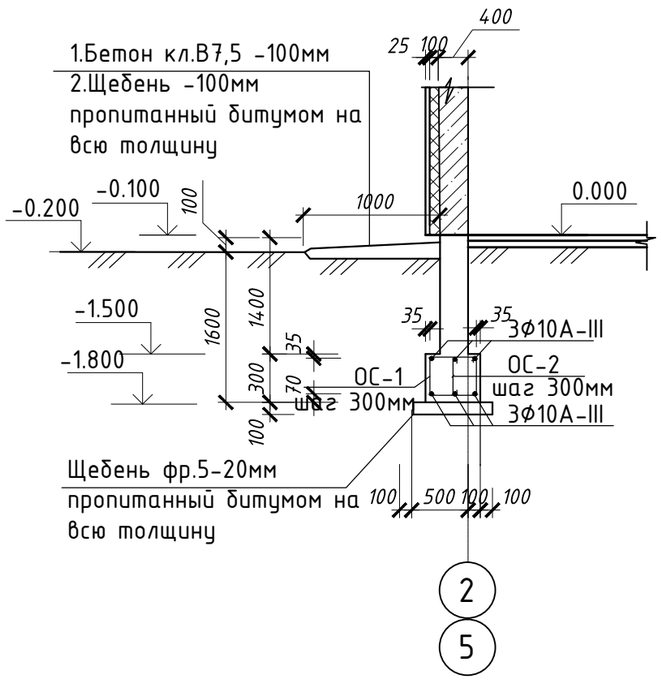

3-3

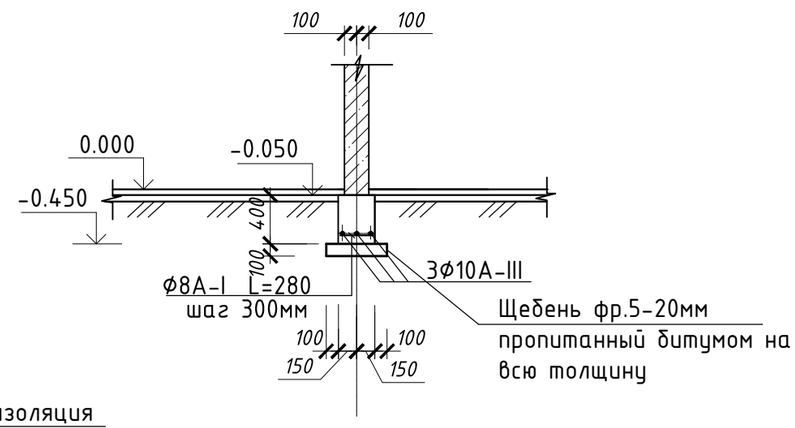

2-2

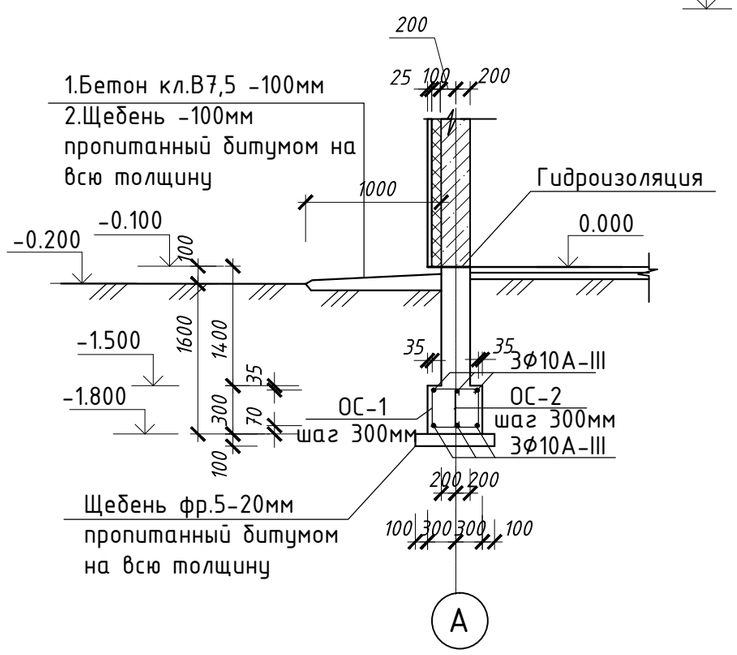

Спецификация на фундамент

ПОЗ.	Обозначение	Наименование	Кол. (шт.)	Масса (ед.кг)	Примечание
1	2	3	4	5	6
		Ленточный монолитный фундамент			
	ГОСТ 34028-2016	Пруток1Ф-НД-10-ОМ1-ОВ2-А400 п.м.	222,84	0,617	137,49
ОС-1	ГОСТ 34028-2016	Пруток-МД-8х1880-А240	118	0,743	87,674
ОС-2	ГОСТ 34028-2016	Пруток МД-8х440-А240	118	0,174	20,532
	ГОСТ 26633-2015	Бетон кл.С20/25 на с/с цементе М500 W6 F75	25,70м^3		
	ГОСТ 8267-93*	Щебень фр.5-20мм	2,80м^3		
		Фундамент под перегородки			
	ГОСТ 34028-2016	Пруток1Ф-НД-10-ОМ1-ОВ2-А400 п.м.	86,265	0,617	53,226
	ГОСТ 34028-2016	Пруток МД-8х280-А240	92	0,111	10,212
	ГОСТ 26633-2015	Бетон кл.С12/15 на с/с цементе М500 W6 F75	3,20м^3		
	ГОСТ 8267-93*	Щебень фр.5-20мм	25,70м^3		

Ведомость стали

Поз.	Эскиз	
1	2	
ОС-1	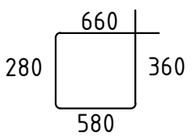	L=1880мм
ОС-2	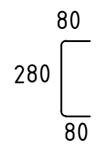	L=440мм

Согласовано:

взам.инв.№

подпись и дата

инв.№подл.

изм.	№.уч.	лист	док.	подпись	дата
ГИП					
Разраб.		Хасанова			

-АС

Капитальный ремонт 2-х этажного административного здания со сносом существующей пристройки по адесу :Атырауская область, Курмангазинский район с. Курмангазы ул.Шаку Сатекова, д.1

2-х этажное административное здание

Стадия	Лист	Листов
РП	20	28

Сечения фундаментов

формат А3

Спецификация элементов заполнения проемов (монтаж)

Марка поз.	Обозначение	Наименование	Кол-во по фасадам				Итого	Масса ед.кг	Примеч.
			1-5	5-1	А-Д	Д-А			
		Оконный блок							
О-1	ПВХ с двойным осткл. ГОСТ 30674-99	ОР 1000х1800	17	10	4	6	37		
		Дверь наружная							
Д-1	ГОСТ 31173-2003	ДСН КПН 21-09	-	-	1	1	2		дверь стальная
		Устройство дверного откоса					4,08м²		

Марка поз.	Обозначение	Наименование	Кол-во по этажам		Итого	Масса ед.кг	Примеч.
			1	2			
		Дверь внутренняя					
Д-2	ГОСТ 6629-88	ДГ21-9п	12	13	25	47,25м²	дерев. глухая
Д-3	ГОСТ 31173-2003	ДСВ21-9,5л	-	1	1		стальная с домофон
		Устройство дверного откоса			48,98м²		

Согласовано:

взам.инв.№

подпись и дата

инв.№подл.

изм.	№.уч.	лист	док.	подпись	дата
ГИП					
Разраб.		Хасанова			

-АС

Капитальный ремонт 2-х этажного административного здания со сносом существующей пристройки по адесу :Атырауская область, Курмангазинский район с. Курмангазы ул.Шаку Сатекова, д.1

2-х этажное административное здание

Стадия	Лист	Листов
РП	21	28

Спецификация элементов заполнения проемов

формат А3

Экспликация полов (демонтаж)

Наименование помещений	Тип пола	Схема пола или номер узла по серии	Элементы пола и их толщина, мм	Площадь пола м^2
1-эт. Тамбур; коридоры; сан.узлы 2-эт. Коридоры; архив			Керамическая плитка	276,10
1-эт. Кабинеты 2-эт. Кабинеты			Линолеум	352,50
1-эт. Кабинеты 2-эт. Кабинеты			Ламинат	82,60
1-эт. Лестничные ступени 2-эт. Лестничные ступени			Керамическая плитка	15,60

Ведомость отделки внутренних помещений (основное здание)

Наименование помещений	Вид отделки элементов интерьера						
	Потолок	Площадь м2	Стены или перегородки	Площадь м2	Панель	Площадь м2	Высота Н мм
1 этаж: кабинеты, коридор	грунтовка, окраска водоэмульс. краской за 2 раза	210,12	Качественная штукатурка, качественная водоэмульс. окраска	514,73			
1 этаж: санузлы	грунтовка, окраска водоэмульс. краской за 2 раза	5,70	грунтовка клей	38,36	керамическая плитка	38,36	Н=3м
2 этаж: кабинеты, коридор	грунтовка, окраска водоэмульс. краской за 2 раза	363,347	Качественная штукатурка, качественная водоэмульс. окраска	798,756			

Ведомость отделки внутренних помещений (пристройка)

Наименование помещений	Вид отделки элементов интерьера						
	Потолок	Площадь м2	Стены или перегородки	Площадь м2	Панель	Площадь м2	Высота Н мм
1 этаж пристройка: кабинеты, коридор	грунтовка, окраска водоэмульс. краской за 2 раза	122,06	Качественная штукатурка, качественная водоэмульс. окраска	272,087			

Экспликация полов (монтаж)

Наименование помещений	Тип пола	Схема пола или номер узла по серии	Элементы пола и их толщина, мм	Площадь пола м^2
1-эт. Тамбур; коридоры; сан.узлы; архив 2-эт. Коридор; архив; казначейство серверная; склад	1		Керамическая плитка 300х300 Клей Стяжка из цементно-песч.р-ра М150 -20мм	245,037
1-эт. Кабинеты 2-эт. Кабинеты	2		Ламинат класс 33 -12мм Подложка Ровнитель Стяжка из легкого бетона М150 у=1300-1400кг/м^3-20мм	325,368
1-эт. Лестничные ступени 2-эт. Лестничные ступени			Керамическая плитка 300х300 Клей Стяжка из цементно-песч.р-ра М150 -20мм	15,60
1-эт. пристройка Кабинеты	3	591- Б / 2.244-1.6;1.7	Ламинат класс 33 -12мм Подложка Ровнитель Стяжка из легкого бетона М150 у=1300-1400кг/м^3-20мм армированная сеткой Ф5Вр-I/100/100 Утеплитель из керамзит.гравия у=250-600кг/м^3-50мм Бетон кл.В7,5 -80мм Грунт основания с втрамбованным щебнем или гравием фр.40-60мм	102,08
1-эт. пристройка Коридор	4	382-Б / 2.244-1.6;1.7	Керамическая плитка 300х300 Прослойка и заполнение из цементно-песч.р-ра М150 -15мм Стяжка из цементно-песч.р-ра М150 -20мм армированная сеткой Ф5Вр-I/100/100 Утеплитель из керамзит.гравия у=250-600кг/м^3-50мм Бетон кл.В7,5 -80мм Грунт основания с втрамбованным щебнем или гравием фр.40-60мм	19,98

Согласовано:

взам.инв.№

подпись и дата

инв.№подл.

изм.	№.уч.	лист	док.	подпись	дата
ГИП					
Разраб.		Хасанова			

-АС

Капитальный ремонт 2-х этажного административного здания со сносом существующей пристройки по адесу :Атырауская область, Курмангазинский район с. Курмангазы ул.Шаку Сатекова, д.1

2-х этажное административное здание

Стадия	Лист	Листов
РП	22	28

Экспликация полов.
Ведомость отделки помещений

формат А3

План перемычек 1 этажа

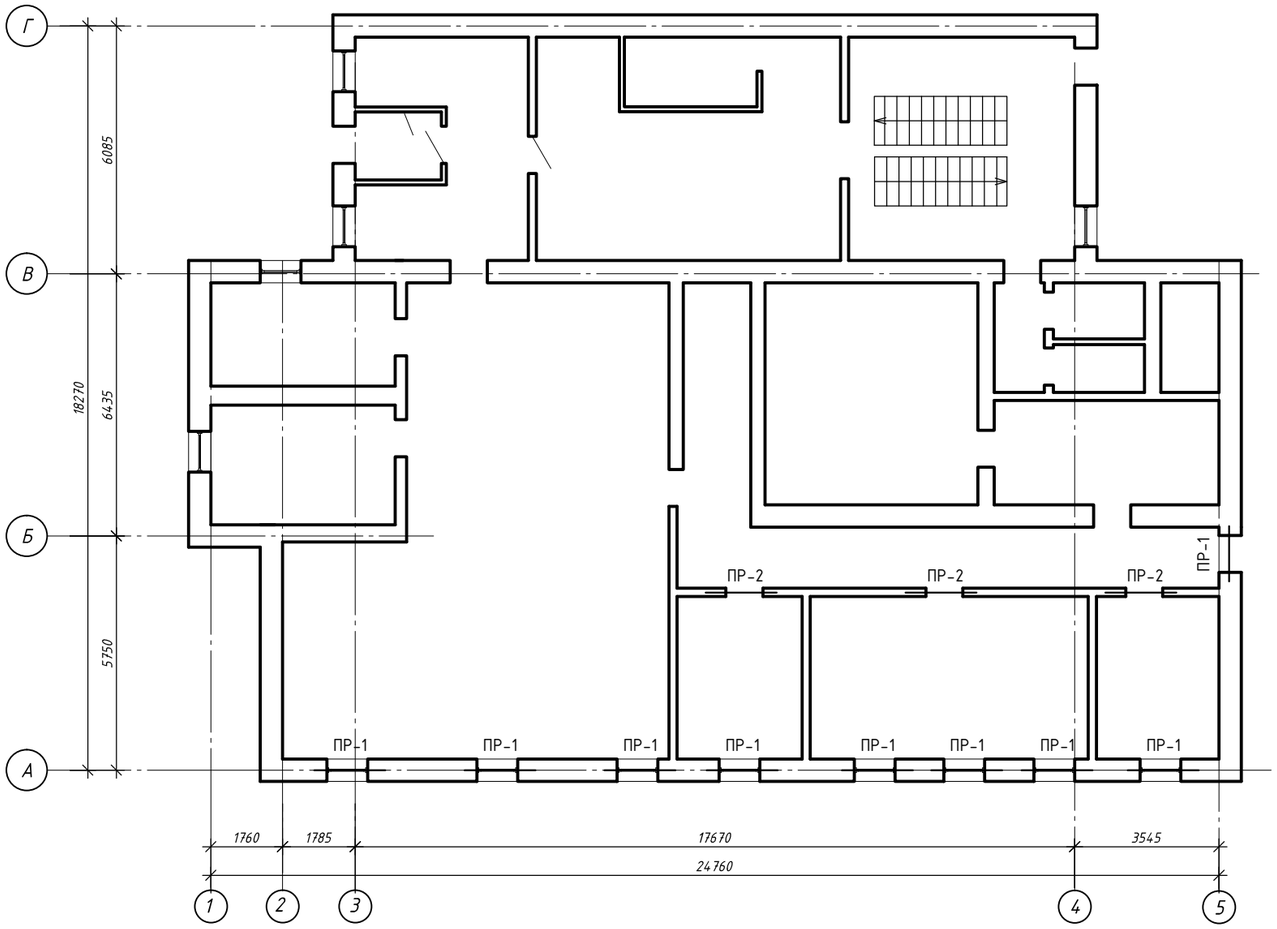

Согласовано:

взам.инв.№

подпись и дата

инв.№подл.

						-АС		
						Капитальный ремонт 2-х этажного административного здания со сносом существующей пристройки по адесу :Атырауская область, Курмангазинский район с. Курмангазы ул.Шаку Сатекова, д.1		
изм.	№.уч.	лист	док.	подпись	дата			
ГИП						2-х этажное административное здание	Стадия	Лист	Листов
Разраб.		Хасанова					РП	23	28
						План перемычек 1 этажа			

формат А4х3

План перемычек 2 этажа

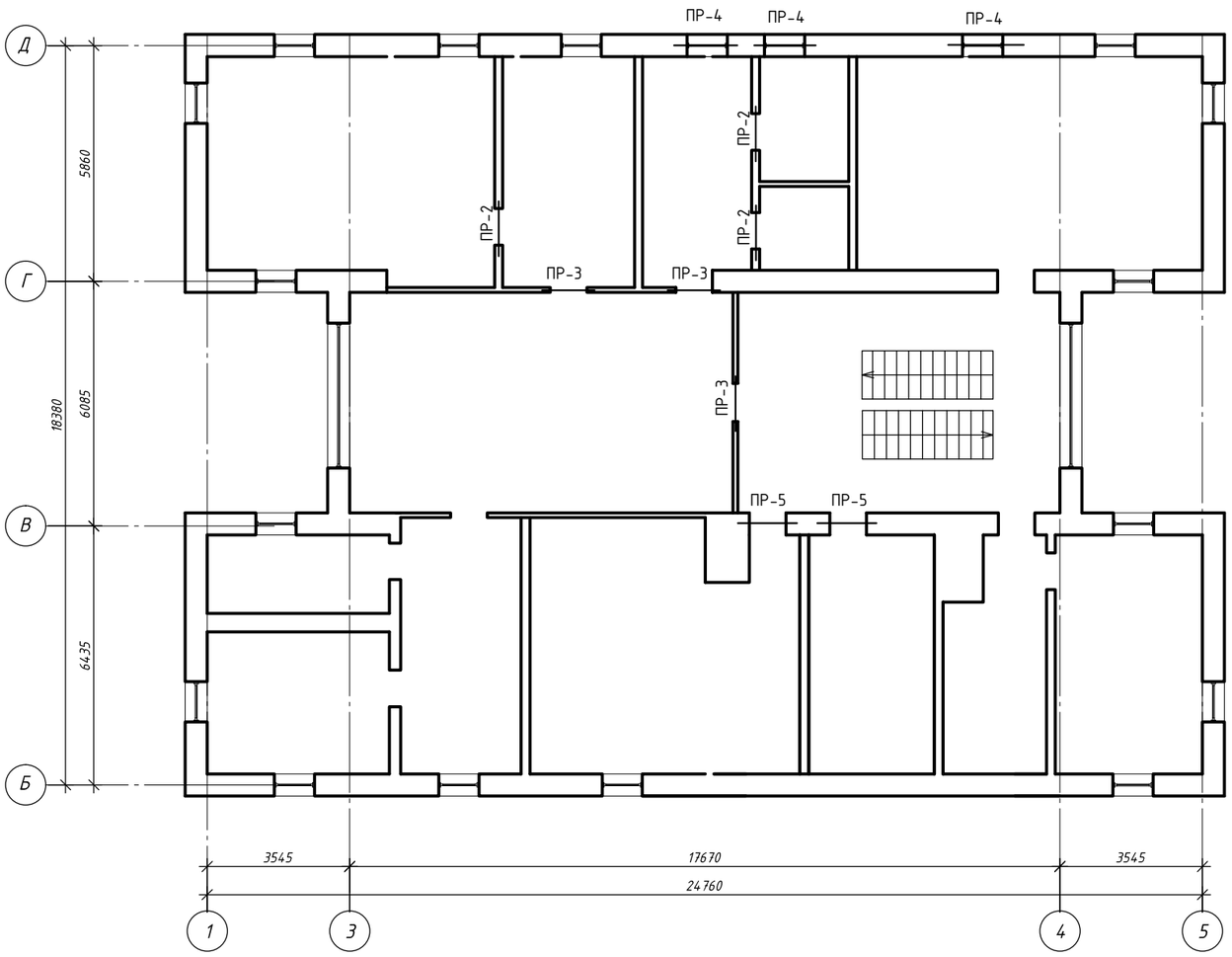

Спецификация на перемычки

Марка поз.	Обозначение	Наименование	Кол-во по этажам 1эт.	Кол-во по этажам 2эт.	Итого	Масса ед.кг	Примечание
		Ж/б перемычки					
1	Серия 1.038.1-1 вып.1	2ПБ16-2п	27	-	27	65	
2	Серия 1.038.1-1 вып.1	2ПБ13-1п	6	17	23	54	
3	Серия 1.038.1-1 вып.1	2ПБ16-37п	-	3	3	102	
4	Серия 1.038.1-1 вып.1	2ПБ13-37п	-	4	4	85	

Ведомость перемычек

Марка поз.	Схема сечения
1	2
ПР-1 9шт.)	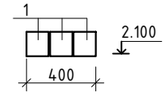
ПР-2 (6шт.)	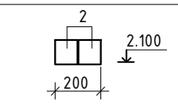
ПР-3 (3 шт.)	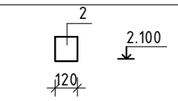

Ведомость перемычек

Марка поз.	Схема сечения
1	2
ПР-4 (3шт.)	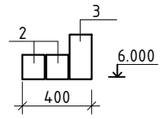
ПР-5 (2шт.)	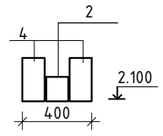

изм.	№.уч.	лист	док.	подпись	дата	-АС		
						Капитальный ремонт 2-х этажного административного здания со сносом существующей пристройки по адесу :Атырауская область, Курмангазинский район с. Курмангазы ул.Шаку Сатекова, д.1		
ГИП						2-х этажное административное здание	Стадия	Лист	Листов
Разраб.		Хасанова					РП	24	28
						План перемычек 2 этажа			

Согласовано:

взам.инв.№

подпись и дата

инв.№подл.

формат А4х3

План расположения деревянных балок перекрытия пристройки

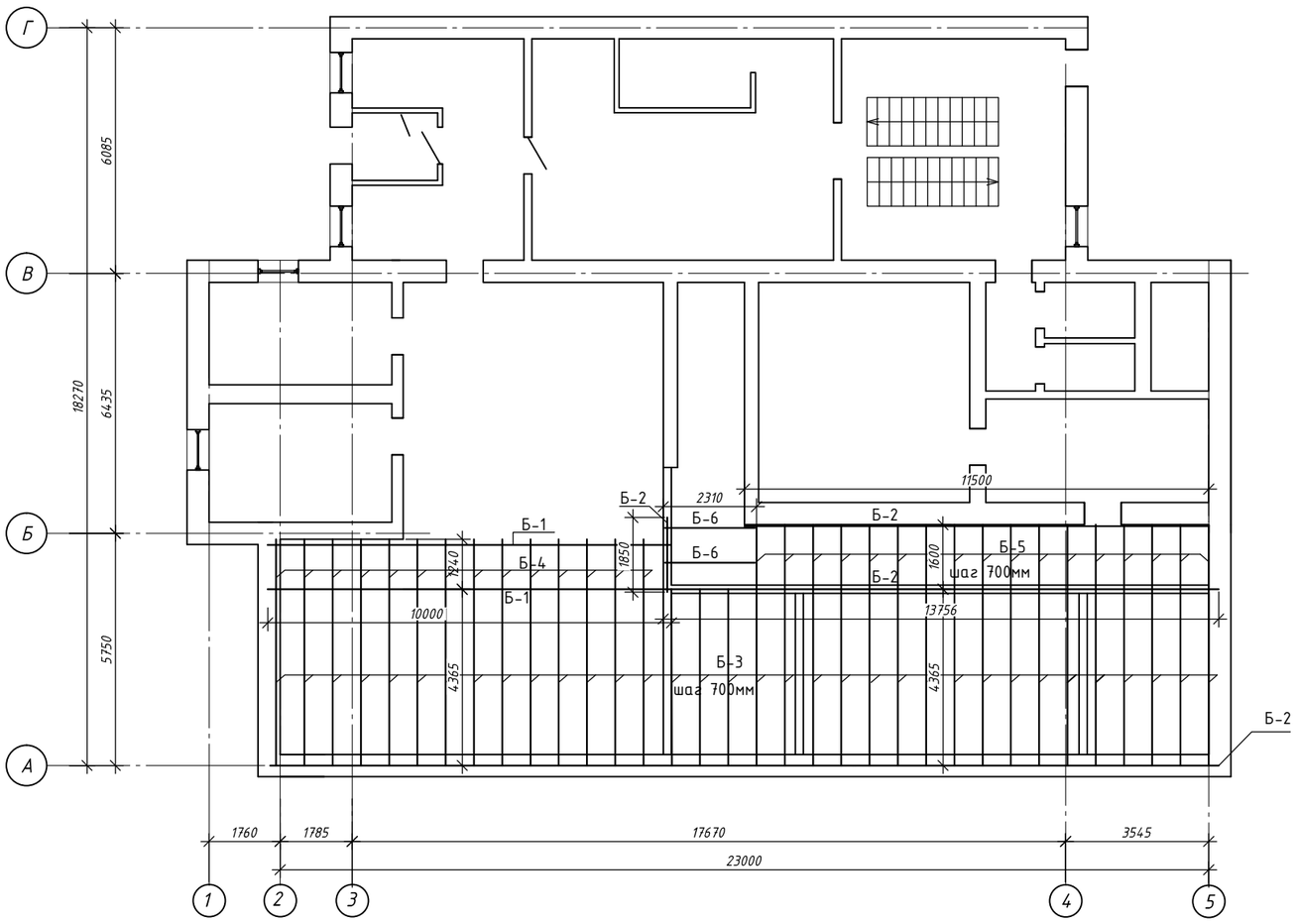

Спецификация деревянных элементов перекрытия

Марка поз.	Обозначение	Наименование	Кол-во	Объем $м^3$	Примеч.
		Деревянные балки			
Б-1	ГОСТ 4981-87	Балка дерев. 200х500(h) L=10000	2	1,0	2,0
Б-2	ГОСТ 4981-87	Балка дерев. 50х200(h) п.м.	50,15	0,502	
Б-3	ГОСТ 4981-87	Балка дерев. 50х200(h) L=4365	34	0,0436	1,4824
Б-4	ГОСТ 4981-87	Балка дерев. 50х200(h) L=1240	14	0,0124	0,1736
Б-5	ГОСТ 4981-87	Балка дерев. 50х200(h) L=1600	17	0,016	0,272
Б-6	ГОСТ 4981-87	Балка дерев. 50х200(h) L=2300	2	0,023	0,046
	ГОСТ 19592-80	Деревянный настил толщ.25мм	7,04	$м^3$	
	ГОСТ 10140-83	Минплита толщ.100м $м^3$	14,077		
		Пленка $м^2$	140,77		
	ОСТ РК 7.20.23-2005	Гипсокартон в/с толщ.12мм $м^2$	140,77		
		Подвесной потолок Армстронг	140,77	$м^2$	

Узел подшивного потолка пристройки

Деревянный настил - 25мм
Утеплитель-минплита γ=150кг/м³- 100мм.
Полиэтиленовая пленка 1 слой
Деревянный настил - 25мм.
Гипсокартон в/с - 12мм
Подвесной потолок "Армстронг"

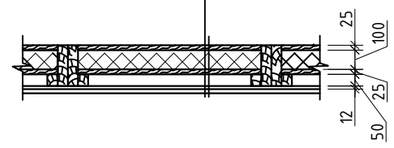

изм.	№.уч.	лист	док.	подпись	дата	-АС		
						Капитальный ремонт 2-х этажного административного здания со сносом существующей пристройки по адесу :Атырауская область, Курмангазинский район с. Курмангазы ул.Шаку Сатекова, д.1		
ГИП						Пристройка	Стадия	Лист	Листов
Разраб.		Хасанова					РП	25	28
						План расположения деревянных балок перекрытия			

Согласовано:

взам.инв.№

подпись и дата

инв.№подл.

формат А4х3

План расположения деревянных элементов крыши пристройки

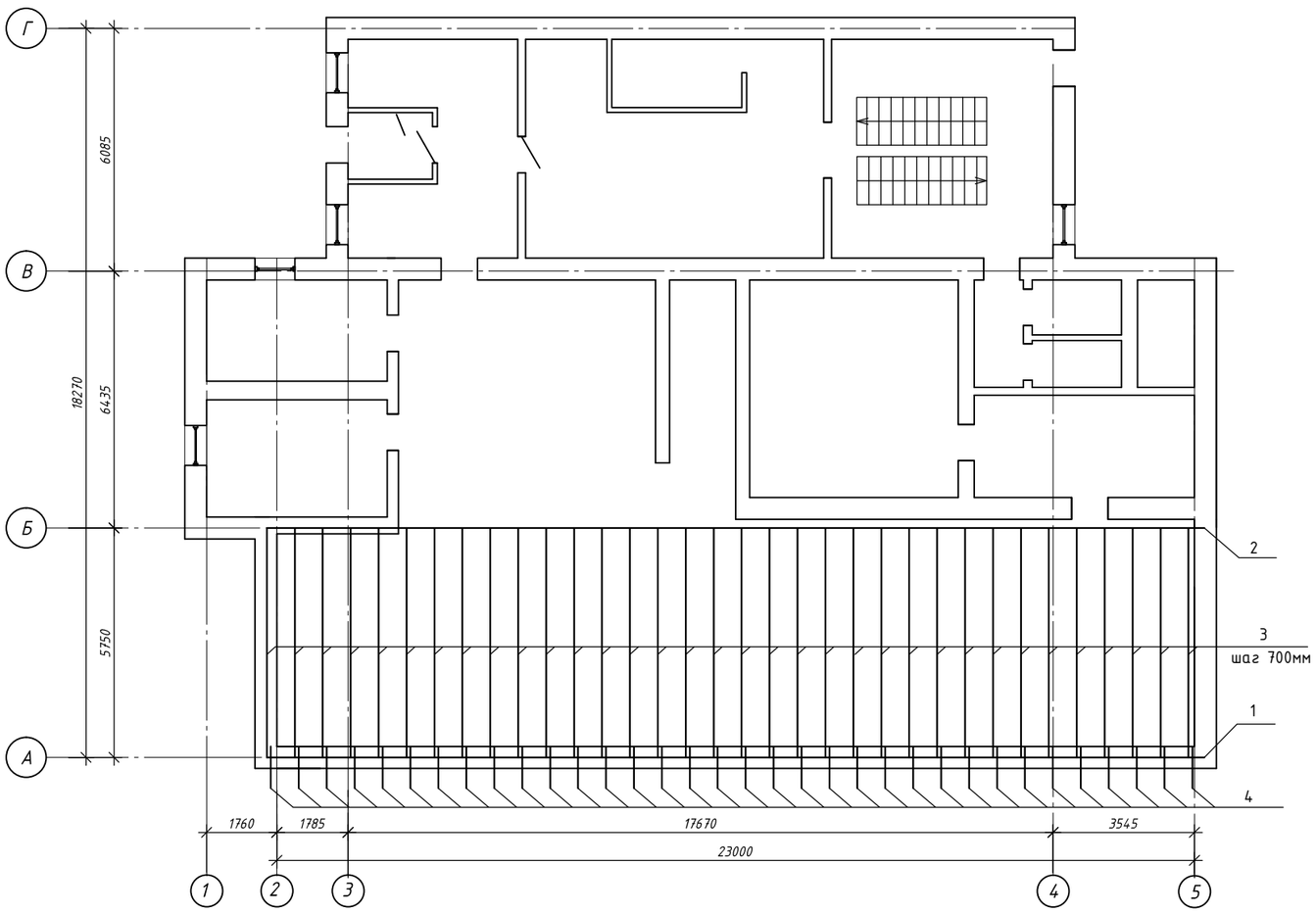

Спецификация деревянных элементов крыши

Марка поз.	Обозначение	Наименование	Кол-во	Объем $м^3$	Примеч.
1	ГОСТ 8486-86	Мауэрлат 100х100 п.м.	23,0	0,23	
2	ГОСТ 8486-86	Прогон 200х200 п.м.	23,0	0,92	
3	ГОСТ 8486-86	Стропила 50х200 L= 5800	34	0,058	1,972
4	ГОСТ 8486-86	Кобылка 50х200 L= 1000	34	0,01	0,34
		Элементы карниза			
1	ГОСТ 8486-86	Ветровая доска δ=19мм $м^2$	16,10	16,10	0,306
		Металлочерепица $м^2$	167,21		
	ГОСТ 24379.0-2012	Анкерный болт М12	9		

1. Материал деревянных конструкций -сосна 2 сорта, влажность не более 25%.
2. Деревянные элементы пропитаны водным раствором антисептика. Стропила,доски обработать защитным покрытием (карбонидная краска ФАМ -2 слоя).
3. Доски обрешетки укладывать с зазором 100мм.

						-АС
изм.	№.уч.	лист	док.	подпись	дата	Капитальный ремонт 2-х этажного административного здания со сносом существующей пристройки по адесу :Атырауская область, Курмангазинский район с. Курмангазы ул.Шаку Сатекова, д.1
ГИП						Пристройка — Стадия: РП; Лист: 26; Листов: 28
Разраб.		Хасанова				План расположения деревянных элементов крыши

Согласовано:

взам.инв.№

подпись и дата

инв.№подл.

формат А4х3

План кровли

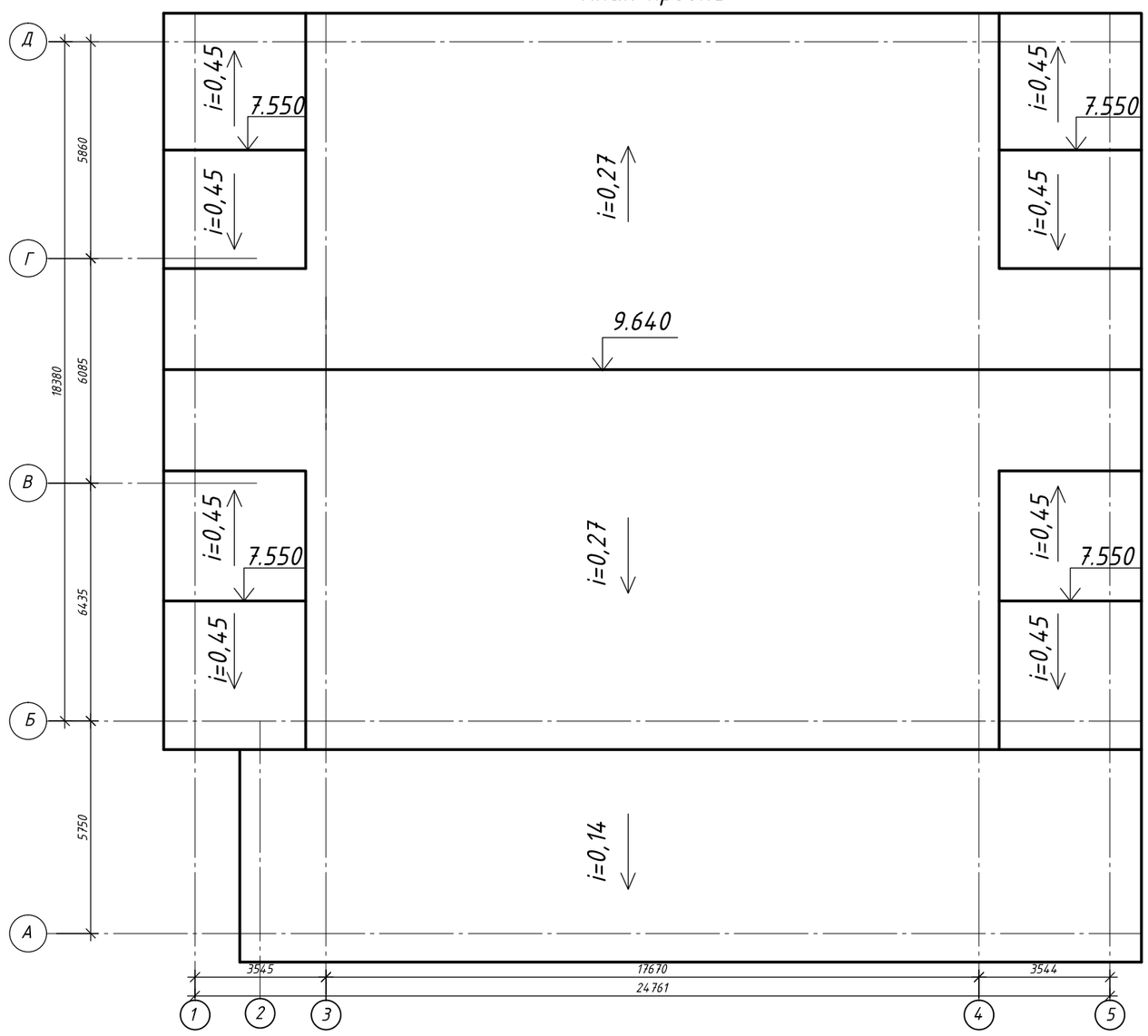

Марка поз.	Обозначение	Наименование	Кол-во шт.	Масса ед.кг	Примеч.
		Устройство кровли из металлочерепицы и дерев.обрешетки м²	615,0		

Согласовано:

взам.инв.№

подпись и дата

инв.№подл.

						-АС
изм.	№.уч.	лист	док.	подпись	дата	Капитальный ремонт 2-х этажного административного здания со сносом существующей пристройки по адесу :Атырауская область, Курмангазинский район с. Курмангазы ул.Шаку Сатекова, д.1
ГИП						2-х этажное административное здание
Разраб.		Хасанова				План кровли

Стадия	Лист	Листов
РП	27	28

формат А4х3

План пандуса

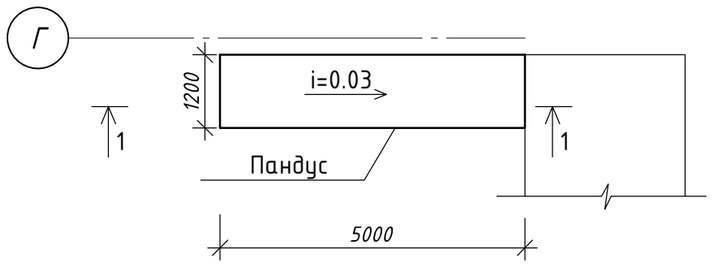

1 - 1

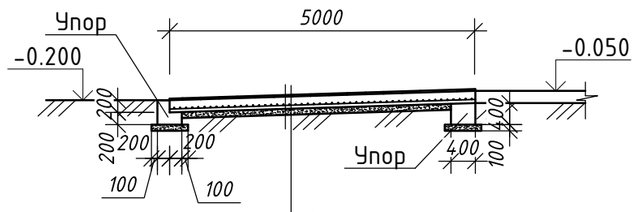

1. Брусчатка -3мм
2. Бетон кл.С12/15 -200мм
3. Сетка Ф5Вр-I/100/100 ГОСТ 8478-81
4. Щебень фр.5-20мм пропитанный битумом -100мм
5. Подстилающий слой из щебня с местным глинистым грунтом

Спецификация на пандус

ПОЗ.	Обозначение	Наименование	Кол. (шт.)	Масса (ед.кг)	Примечание
1	2	3	4	5	6
		Пандус			
	ГОСТ 8478-81	Сетка Ф5Вр-1/100/100	6,0м^2	3,41кг	20,46кг
	ГОСТ 26633-2015	Бетон кл.С12/15 на с/с цементе М400 W6 F75	1,20м^3		
	ГОСТ 8267-93*	Щебень фр.5-20мм	0,59м^3		
		Брусчатка	6,0м^2		
		Бетонный упор			
	ГОСТ 26633-2015	Бетон кл.С12/15 на с/с цементе М400 W6 F75	0,336м^3		
	ГОСТ 8267-93*	Щебень фр.5-20мм	0,168м^3		

Все бетонные поверхности, соприкасающиеся с грунтом, обмазываются горячим битумом за 2 раза

Согласовано:

взам.инв.№

подпись и дата

инв.№подл.

изм.	№.уч.	лист	док.	подпись	дата	-АС		
						Капитальный ремонт 2-х этажного административного здания со сносом существующей пристройки по адесу :Атырауская область, Курмангазинский район с. Курмангазы ул.Шаку Сатекова, д.1		
ГИП						2-х этажное административное здание	Стадия	Лист	Листов
Разраб.		Хасанова					РП	28	30
						Пандус			

формат А3

План крыльца

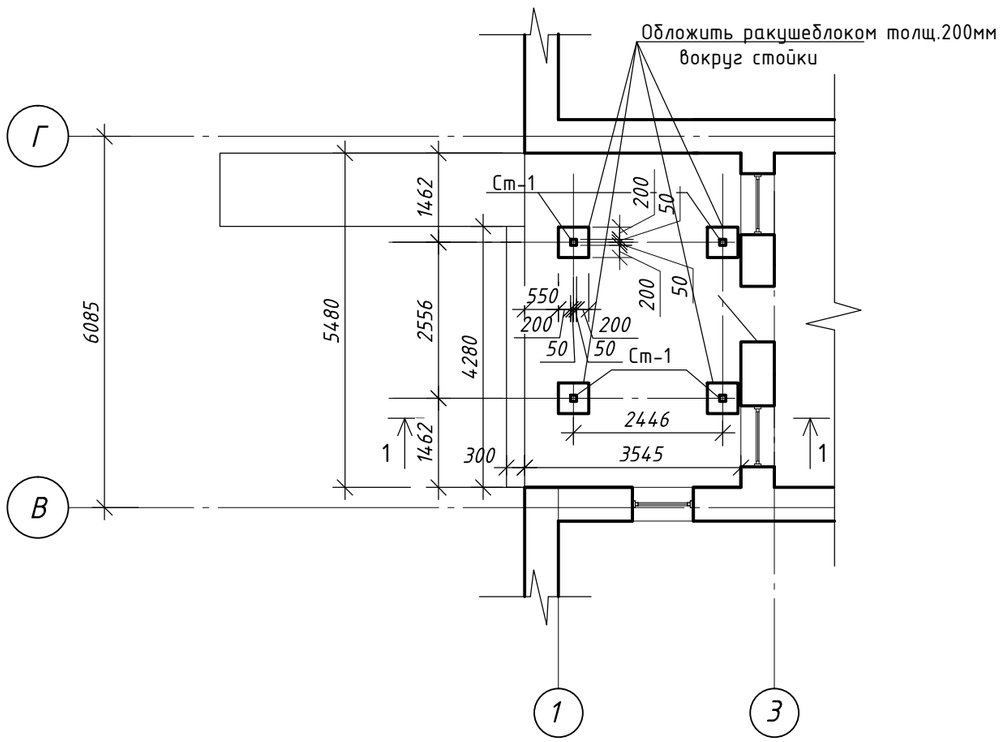

1 - 1

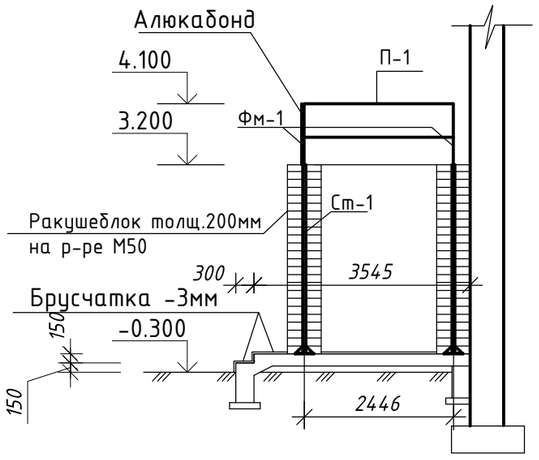

Спецификация на крыльцо

ПОЗ.	Обозначение	Наименование	Кол. (шт.)	Масса (ед.кг)	Примечание
1	2	3	4	5	6
		Крыльцо			
		Брусчатка	21,995 $м^2$		
	ГОСТ4001-2013	Ракушеблок I/СОМР350 $м^3$	4,96		
		Алюкабонд $м^2$	3,36		

Согласовано:

взам.инв.№

подпись и дата

инв.№подл.

изм.	№.уч.	лист	док.	подпись	дата	-АС			
						Капитальный ремонт 2-х этажного административного здания со сносом существующей пристройки по адесу :Атырауская область, Курмангазинский район с. Курмангазы ул.Шаку Сатекова, д.1			
ГИП						2-х этажное административное здание	Стадия	Лист	Листов
Разраб.		Хасанова					РП	29	30
						Крыльцо			

формат А3

План расположения стоек, ферм, прогон

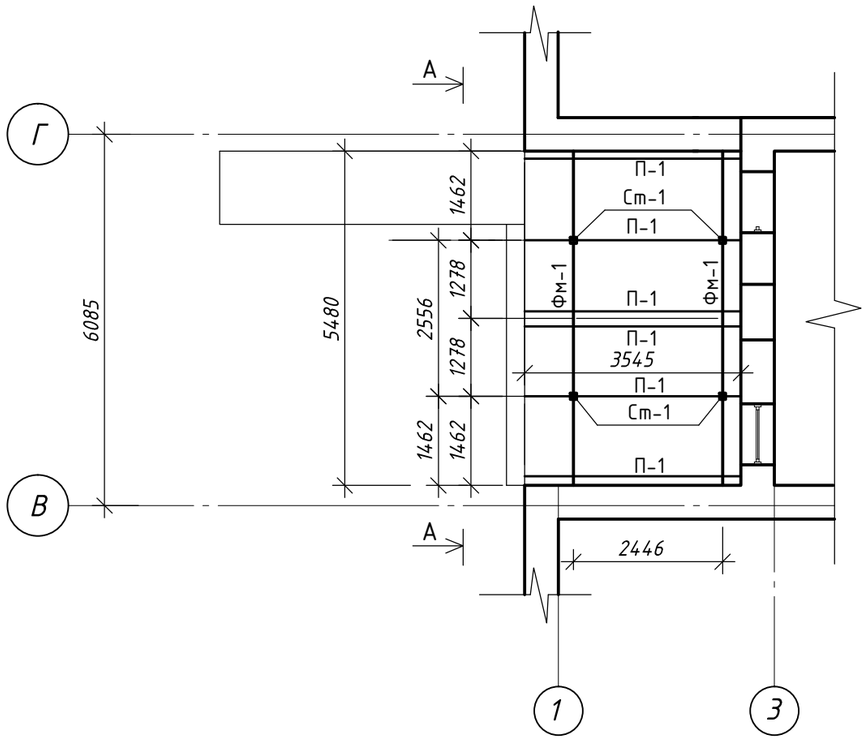

А - А

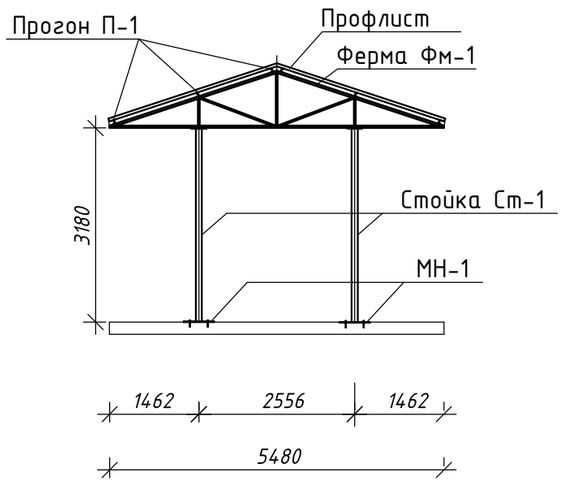

Спецификация

ПОЗ.	Обозначение	Наименование	Кол. (шт.)	Масса (ед.кг)	Примечание
1	2	3	4	5	6
		Входная группа			
Фм-1	см.л.АС-31	Ферма Фм-1	2	56,683	113,366
Ст-1	см.л.АС-31	Стойка Ст-1	4	64,28	257,12
П-1	ГОСТ8240-89	Прогон [6,5п L=3545	6	20,916	125,496
		Профлист $м^2$	20,30		

Общие указания

1. Все металлические конструкции после монтажа перед покраской очистить со степенью очистки III по ГОСТ 9.402-80 и покрасить пенафталевой эмалью ПФ-115 по ГОСТ 6465-76 в два слоя по грунтовке ГФ-021 по ГОСТ 25129-82 после окрасить огнезащитной вспучивающейся водно-дисперсионной краской BD-AK-502-OB NEO"REI-45
2. При производстве всех строительных работ необходимо выполнять требования СН РК 5.03.07-2013 "Несущие и ограждающие конструкции", СН РК 1.03-05-2011 "Охрана труда и техника безопасности в строительстве", СН РК 2.01.01-2013 "Защита строительных конструкций и сооружений от коррозии".
3. Перечень видов работ, для которых необходимо составлять акты освидетельствования скрытых работ :
- освидетельствование качества выполнения сварочных работ ;
- антикоррозийная защита металлических конструкций ;
- приемка смонтированных конструкций на объекте в целом.

Согласовано:

взам.инв.№

подпись и дата

инв.№подл.

изм.	№.уч.	лист	док.	подпись	дата	-АС			
						Капитальный ремонт 2-х этажного административного здания со сносом существующей пристройки по адесу :Атырауская область, Курмангазинский район с. Курмангазы ул.Шаку Сатекова, д.1			
ГИП						2-х этажное административное здание	Стадия	Лист	Листов
Разраб.		Хасанова					РП	30	30
						План расположения ферм, прогон, стоек. Разрез А-А			

формат А3

Геометрическая схема фермы Фм-1

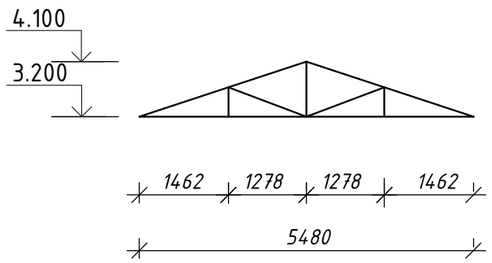

Монтажная схема фермы Фм-1

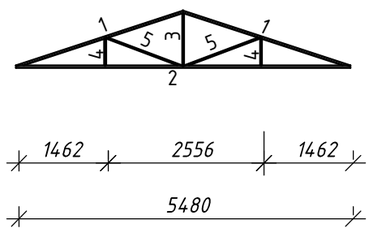

Спецификация элементов фермы

Наименование деталей	Индекс марки	Сечение	Длина мм	Количество на 1 ферму	Строительный коэффициент	Масса в кг на одну ферму	Количество ферм	Масса в кг на все фермы	Марка металла	Примечание тн.
Верхний пояс ГОСТ Р 54157-2010	1	□ 40х3	2890	2	1	19,074	2	38,148	С245	0,038
Нижний пояс ГОСТ Р 54157-2010	2	□ 40х5	5486	1	1	27,375	2	54,75	С245	0,055
Стойка ГОСТ Р 54157-2010	3	□ 30х3	860	1	0,9	2,030	2	4,060	С245	
	4	□ 30х3	444	2	0,9	2,096	2	4,192	С245	0,008
Раскос ГОСТ Р 54157-2010	5	□ 30х3	1294	2	0,9	6,108	2	12,216	С245	0,012
Итого масса металла						56,683		113,366		0,113

Согласовано:

взам.инв.№

подпись и дата

инв.№подл.

						-АС
изм.	№.уч.	лист	док.	подпись	дата	Капитальный ремонт 2-х этажного административного здания со сносом существующей пристройки по адесу :Атырауская область, Курмангазинский район с. Курмангазы ул.Шаку Сатекова, д.1
ГИП						2-х этажное административное здание
Разраб.		Хасанова				
						Геометрическая схема фермы

Стадия	Лист	Листов
РП	31	30

формат А3

Металлическая стойка Ст-1

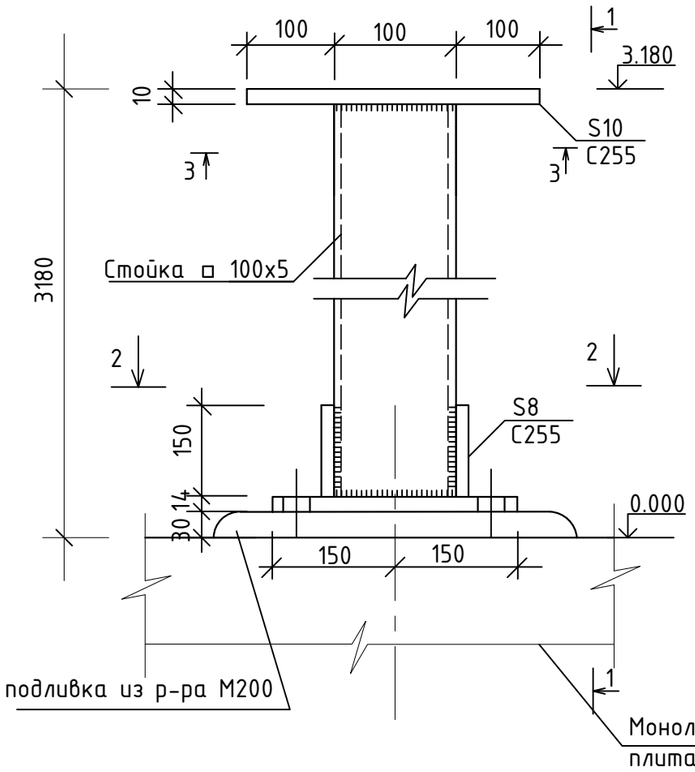

1 - 1

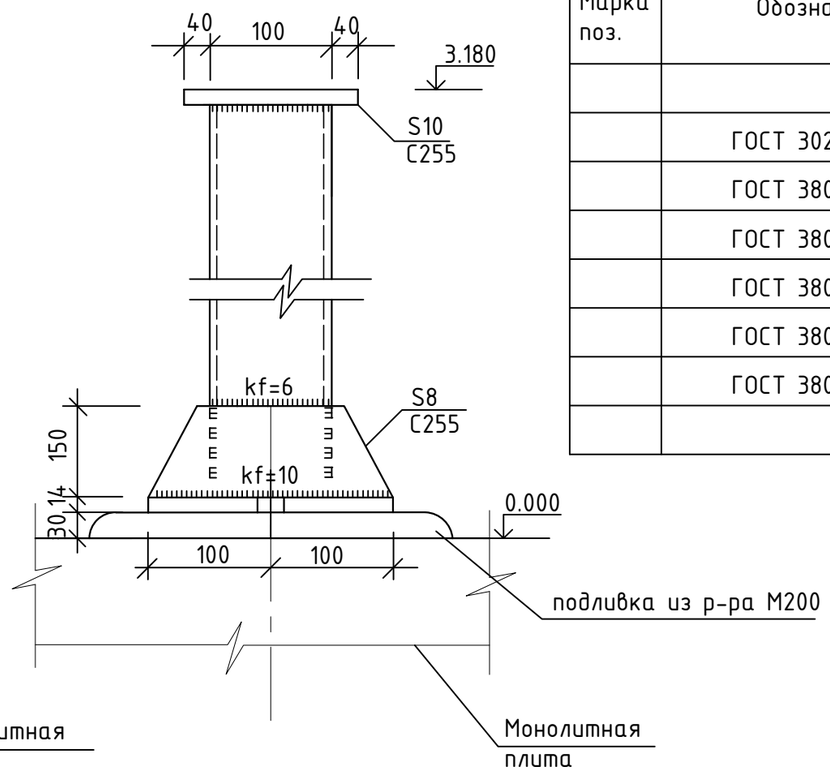

2 - 2

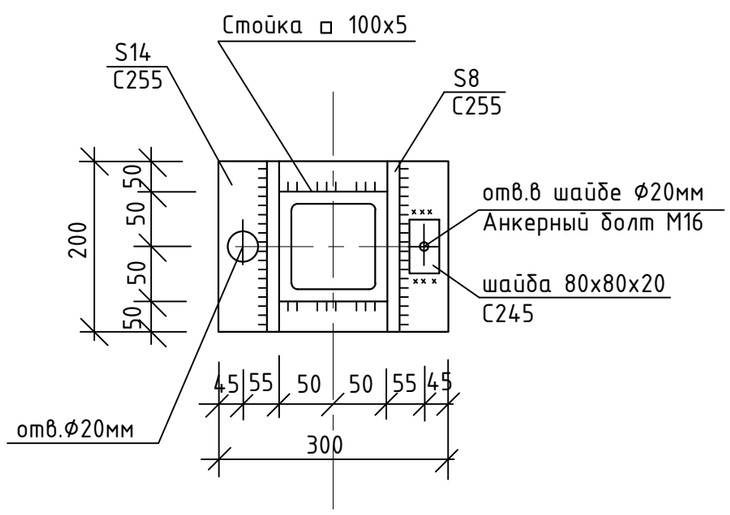

3 - 3

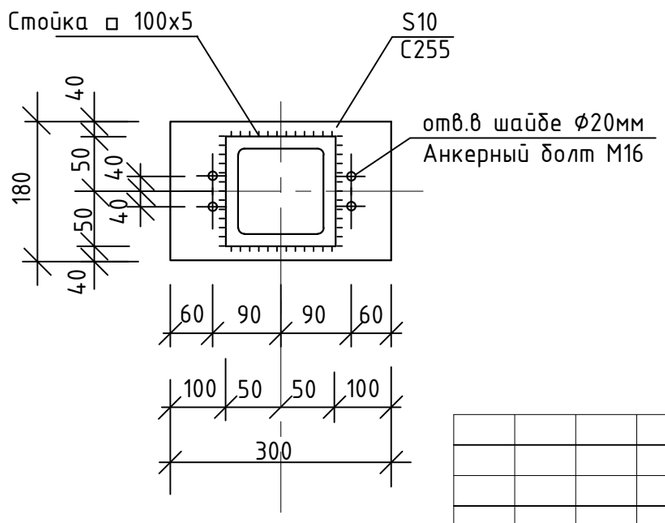

Спецификация

Марка поз.	Обозначение	Наименование	Кол. шт.	Масса ед.кг	Примечание
		Металлическая стойка Ст-1		64,28	
	ГОСТ 30245-94	◻ 100х5 L=3126	1	46,265	
	ГОСТ 380-88	-14х300х200	1	6,594	
	ГОСТ 380-88	-10х300х180	1	4,239	
	ГОСТ 380-88	-8х150х200	2	1,884	3,768
	ГОСТ 380-88	шайба -14х80х80	2	0,703	1,406
	ГОСТ 380-88	шайба -10х80х80	4	0,502	2,008
		раствор М200 $м^3$	0,0036		

Согласовано

подпись и дата

инв. N подл.

изм.	№.уч.	лист	док.	подпись	дата	-АС		
						Капитальный ремонт 2-х этажного административного здания со сносом существующей пристройки по адесу :Атырауская область, Курмангазинский район с. Курмангазы ул.Шаку Сатекова, д.1		
ГИП						2-х этажное административное здание	Стадия	Лист	Листов
Разраб.		Хасанова					РП	32	
						Металлическая стойка Ст-1			

формат А3