ТОО «STROYCONSALTING»

Государственная лицензия 20013489

РАБОЧИЙ ПРОЕКТ

Капитальный ремонт парка имени "Жастар" в селе Миялы Кызылкогинского района

ТОМ 3
АЛЬБОМ 2
Архитектурно-строительные решения

Генеральный директор: *Кусайнова Д.А*

Главный инженер проекта *Темиров А.М.*

Заказчик: ГУ "Аппарат акима Миялинского сельского округа""

Уральск – 2021 г.

Ведомость рабочих чертежей основного комплекта марки АС

N п/п	НАИМЕНОВАНИЕ	ПРИМЕЧАНИЕ
1	Общие данные	
2	Фундамент под памятника	
3	Фундамент под урну Фундамент под скамейку	
4	Фундамент под скульптуру	

Краткая характеристика площади строительства:

Рабочий проект "Капитальный ремонт парка имени Жастар в селе Миялы Кызылкогинского района"
1. Настоящий комплект строительной части проекта разработан на основании исходных данных, и задания на проектирование.
2. Проект разраоотан для следующих условий строительства:

- нормативное значение ветрового давления по СП РК 2.04-01-2017 - 0.56 кПа;
- нормативное значение веса снегового покрова по СП РК 2.04-01-2017 - 1.2кПа;-
- среднегодовая температура наружного воздуха - 8.05 °[;
- средняя температура самого холодного месяца - -10.3 °[;
- средняя температура самого теплого месяца - 26.2°[;
- средняя температура наиоолее холодных суток - -38 "[;
- средняя температура наиоолее холодной пятидневки - -33°[;
- средняя относительная влажность воздуха наиоолее теплого месяца - 51%;
- средняя относительная влажность воздуха наиоолее холодного месяца - 80%.

Архитектурно - конструктивные решения:

Фундамент бетонные диаметром 0.56м выполнены для заказных памятников бетоном кл.С16/20СС W2 F50
Фундамент бетонные размером 1.5х1.5 выполнены для заказных скупльтур бетоном кл.С16/20СС W2 F50
Фундамент бетонные размером 0.1х01. выполнены для крепления скамеек бетоном кл.В15
Фундамент бетонные размером 0.5х0.5 выполнены для крепления скамеек бетоном кл.В15

Указания по производству раі5от в зимних условиях:

При производстве раоот в зиннее вреня следует соолюдать соответствующие треоования СН РК 5.03.07-2013 "Несущие и ограждающие конструкций"

Мероприятия по охране окружающей среды:

Сооружение отрицательного воздействия на окружающую среду не оказывает, вредных выоросов в атносферу нет. Сточные воды отводятся в проектируемый септик. [орос сточных вод в водоены отсутствует. Излишний строительный грунт вывозится в места, специально для этого предуснотренные, нусор - на свалку.

Указания по производству раоот

Все раооты выполнять в полном соответствии с треоованияни СН РК 5.01-01-2013 "Земляные сооружения , основания и фунданенты '; СН РК 5.03-07-2013 "Несущие и ограждающие конструкций", СН РК 5.04-18-2002 "Неталлические конструкций '; СНиП 2, 04-05-2014 "Изоляционные и отделочные покрытия ", СН РК 2. 01. -01-2013 "Защита строительных конструкций и сооружений от коррозий ". При производстве работ обеспечить их высокое качество с приненениен высококачественных натериалов .

сварку металлических конструкций вести электродами 342 ГОСТ 9467-75.

Противопожарные мероприятия

Проект выполнен в соответствии с требования СН РК 3.02-08-2013 "Административные и бытовые здания", СН РК 1.04-26-2011 "Реконструкция , капитальный и текущий ремонт жилых и общественных зданий" и СН РК 2.02.01-2014 "Пожарная безопасность зданий и сооружений "

Антикоррозийные мероприятия.

Антикоррозийную защиту стальных анкерных и сварных соединений следует выполнять в соответствий с требования СН РК 2,01-01-2013 "Защита строительных конструкций и сооружений от коррозий ".

Все металлические элементы покрыть эмалью ПФ 115 по ГОСТ 926-82 за 2 раза по грунтовке ГФ -021 по ГОСТ 25129-82*

Проект разработан в соответствии с действующими на территории Республики Казахстан государственными нормами, правилами и стандартами и обеспечивает безопасную для жизни и здоровья людей эксплуатацию объекта при соблюдении мероприятий предусмотренных рабочими чертежами.

Главный инженер проекта Темиров А.М.

Согласовано

Взам инв №

Подпись и дата

Инв. № подл

Изм.	Кол.	Лист	№ док.	Подпись	Дата	66-2021-АС		
						Капитальный ремонт медицинского пункта в с. Ушкемпир, Жангалинского района ЗКО		
ГИП		Темиров				Мед. Пункт	Стадия	Лист	Листов
Разраб.		Макаров					РП	1	4
Проверил		Утежанов				Общие данные	ТОО "STROYCONSALTING" г. Уральск	

Формат А3

План демонтажа напольного покрытия

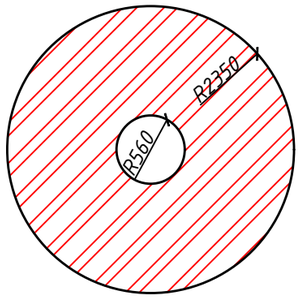

План монтажа напольного покрытия

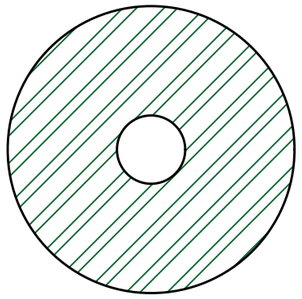

Спецификация материалов к демонтажным/монтажным работам

Позиция	Наименование	Ед. изм	Кол-во	Примечание
	Демонтажные работы			
	Снятие покрытия	$м^2$	65.2	
	Монтажные работы			
	Монтаж покрытия	$м^2$	65.2	

Фундамента под памятник

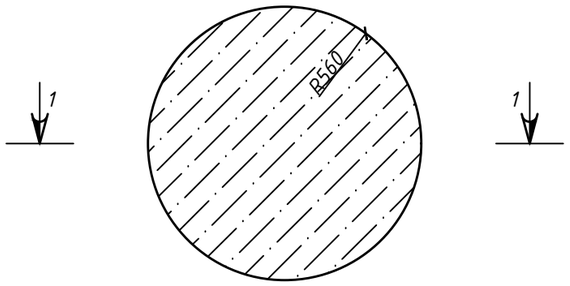

1 – 1

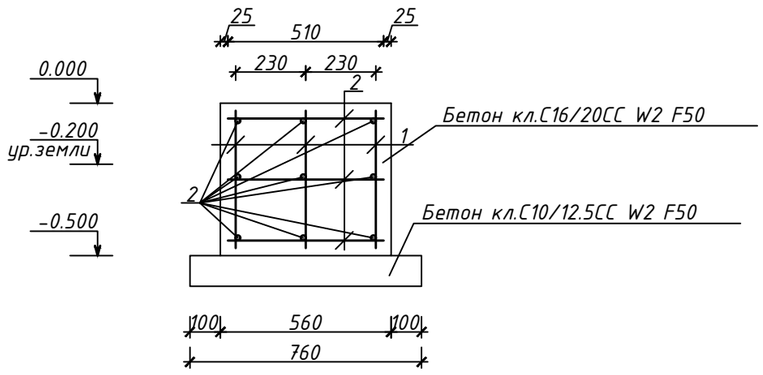

Спецификация элементов фундамента

Позиция	Обозначение	Наименование	Кол-во	Масса ед. кг	Масса общ. кг	Примечание
	Фундамент под памятника					
1	ГОСТ 34028-2016	Ф8 А-III(А400) L=450мм шт	9	0,177	1.593	
2	ГОСТ 34028-2016	Ф8 А-I(А240) L=510мм шт	18	0,201	3.618	
	Материалы					
		Бетон кл.С16/20СС W2 F50 м3	1.91			
		Бетон кл.С10/12.5СС W2 F50 м3	0.45			
		Обмазочный горячий битум м2	3.9			
		Керамогранит напольная м2	1.68			
		Аэрозольная эмаль UL T/HA 520мл.	238			

Примечание

Аэрозольная эмаль UL T/HA предназначен для создания "Mural" на стене существующего здания и ограждения, расположение смотреть в части ГП лист №4

Согласовано

Взам инв №

Подпись и дата

Инв. № подл

Изм.	Кол.	Лист	№ док.	Подпись	Дата
ГИП		Темиров			
Разраб.		Макаров			
Проверил		Утежанов			

66-2021-АС

Капитальный ремонт парка имени "Жастар" в селе Миялы Кызылкогинского района

Фундамент под памятник

Стадия	Лист	Листов
РП	2	4

Фундамент под памятника

ТОО "STROYCONSALTING" г. Уральск

Формат А3

Фундаменты для скамейка
М1:25

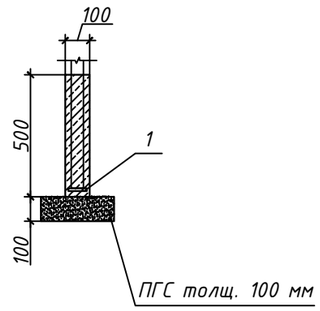

Спецификация на один элемент

Позиция	Обозначение	Наименование	Кол-во	Масса ед., кг	Общий.кол-во	Общий масса ед., кг
	Фундамент Ф-1					
		Бетон кл.В15 $м^3$	0,65		100,75	
1	ГОСТ 19903-2015	_150х5 L=150мм, шт	2	0,88	53	46,64
2	ГОСТ 24379.1-2012	Болт1.1 М20х500,	шт4	7,43	408	3031,44
		ПГС $м^3$	0,13		20,15	

Примечание:
Общие количество фундамент для урна - 8 шт
Общие количество фундамент для скамейка -16 шт

Фундаменты урна
М1:25

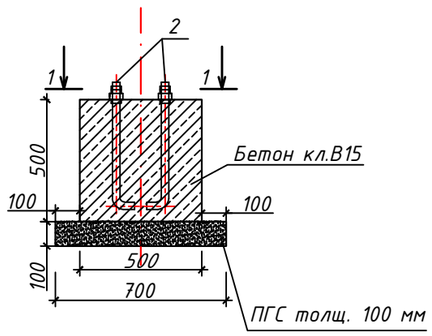

Разрез 1—1
М 1:20

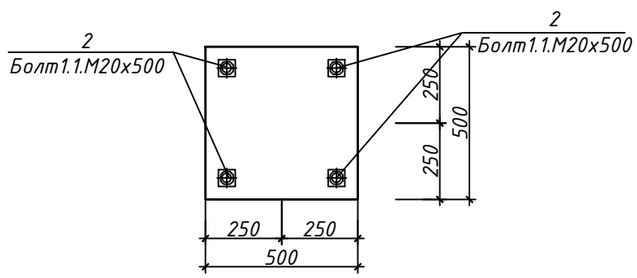

						66-2021-АС			
						Капитальный ремонт парка имени "Жастар" в селе Миялы Кызылкогинского района			
Изм.	Кол.	Лист	№ док.	Подпись	Дата				
ГИП		Темиров				Фундамент	Стадия	Лист	Листов
Разраб.		Макаров					РП	3	4
Проверил		Утежанов				Фундамент под урну Фундамент под скамейку	ТОО "STROYCONSALTING" г. Уральск		

Формат А3

Фундамент под скульптуру

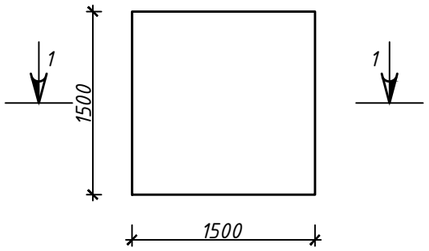

1-1

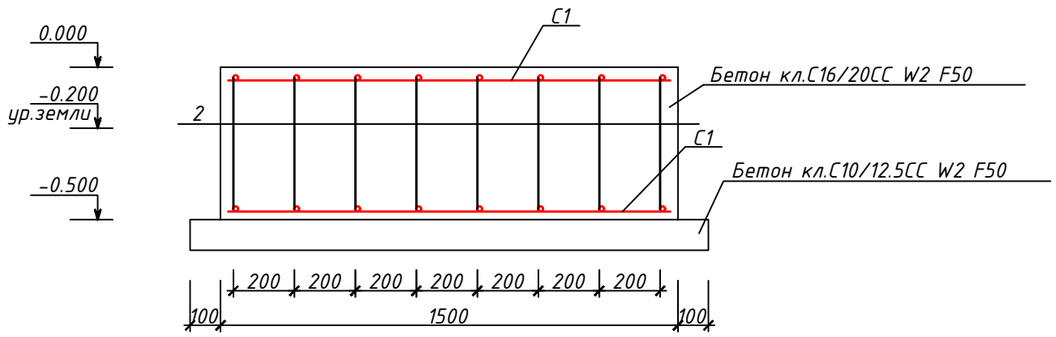

Спецификация элементов фундамента

Позиция	Обозначение	Наименование	Кол-во	Масса ед. кг	Масса общ. кг	Примечание
	Фундамент под памятника		5			
	Сетка С1		2	0.88	1.76	
1	ГОСТ 34028-2016	Ф8 А-III(А400) L=1400мм шт	16	0,55	8.8	
2	ГОСТ 34028-2016	Ф8 А-I(А240) L=620мм шт	64	0,25	16.00	
	Материалы					
		Бетон кл.С16/20СС W2 F50 м3	1.125			
		Бетон кл.С10/12.5СС W2 F50 м3	0.289			
		Обмазочный горячий битум м2	3.0			
		Керамогранит напольная м2	3.45			

Сетка С1

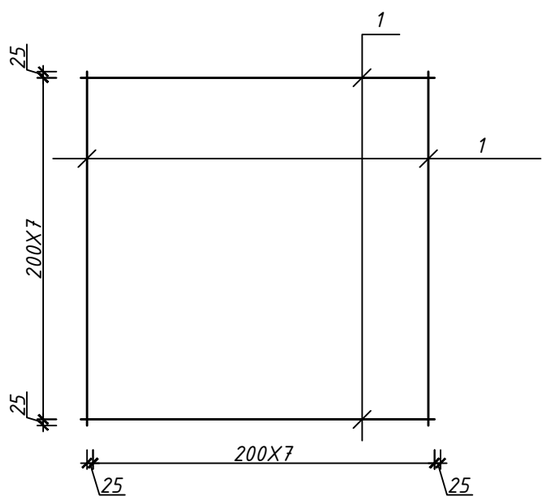

Примечание:
Общие количество фундамент для скульптур - 5 шт

Изм.	Кол.	Лист	№ док.	Подпись	Дата	66-2021-АС		
						Капитальный ремонт парка имени "Жастар" в селе Миялы Кызылкогинского района		
ГИП		Темиров				Фундамент под скульптуру	Стадия	Лист	Листов
Разраб.		Макаров					РП	4	4
Проверил		Утежанов				Фундамент под скульптуру	ТОО "STROYCONSALTING" г. Уральск		

Формат А3