РЕСПУБЛИКА КАЗАХСТАН
Товарищество с ограниченной ответственностью

RedlinePro

ГОСЛИЦЕНЗИЯ №19021538 от 31.05.2020 г.

Заказ: 01-02-2022
Заказчик: ГУ «Городской отдел строительства»

РАБОЧИЙ ПРОЕКТ

«Строительство парка в микрорайоне Нурсая в г. Атырау »

Том II

Альбом 2.1

Архитектурно-строительные решения.
Техническое помещение.

г.Шымкент - 2022 г.

РЕСПУБЛИКА КАЗАХСТАН
Товарищество с ограниченной ответственностью

RedlinePro

ГОСЛИЦЕНЗИЯ №19021538 от 31.05.2020 г.

Заказ: 01-02-2022
Заказчик: ГУ «Городской отдел строительства»

РАБОЧИЙ ПРОЕКТ

«Строительство парка в микрорайоне Нурсая в г. Атырау »

Том II
Альбом 2.1
Архитектурно-строительные решения.
Техническое помещение.

Директор — Мусабай Е

Главный инженер проекта — Сраил А.

г.Шымкент - 2022 г.

Ведомость рабочих чертежей.

Лист	Наименование	Примечание
АС-1	Общие данные (начало)	
АС-2	Общие данные (окончание).	
АС-3	Фасады в осях 1–2, А–Б. Ведомость отделки фасадов.	
АС-4	План на отм. 0,000.	
АС-5	Разрез 1–1. План кровли.	
АС-5.1	Деталь устройства теплоизоляции наружных стен	
АС-6	Ведомость отделки помещений. Экспликация полов. Спецификация заполнения оконных и дверных проемов.	
АС-7	Схема расположения элементов покрытия. Спецификация. Ведомость деталей.	
АС-8	Монолитные перемычки МП–1, МП–2 Спецификация	
АС-9	Крыльцо Кр–1.	
АС-10	План котлована	
АС-11	Схема расположения элементов фундамента.	

Ведомость ссылочных и прилагаемых документов

Обозначение	Наименование	Примечание
1	2	3
СН РК 5.01-02-2013 СП РК 5.01-102-2013	Основания зданий и сооружений.	
СНиП РК 5.03-34-2005	Бетонные и железобетонные конструкции	
СН РК 2.01-01-2013	Защита строительных конструкций от коррозии.	
СНиП РК 2.02-05-2009	Пожарные безопасности зданий и сооружений	
СП РК 3.02-107-2014	Общественные здания и сооружения	

Согласовано:

ГП	Бейсенбаев	
ЭО	Фазилов	
ВК	Байболов	

Взам. инв. N

Подпись и дата

Инв. N подл.

Рабочий проект «Строительство парка в микрорайоне Нурсая в г. Атырау» выполнен в соответствиис действующими на территории Республики Казахстан нормами и правилами и предусматривает мероприятия обеспечивающие взрыво–пожаро–безопасность, исключающие вредные воздействия на окружающую среду и воздушный бассейн, а также предупреждающие чрезвычайные ситуации природного и техногенного характера

Главный архитектор проекта Онгаров Е

Изм.	Кол.уч	Лист	N док.	Подпись	Дата
Проверил		Мейрбеков			11.2022
Разработал		Ахметов А			11.2022
Н. контр.		Бейсембаев			11.2022

01-02-2022 –АС

«Строительство парка в микрорайоне Нурсая в г. Атырау»

Архитектурно–строительная часть
Техническое помещение

Стадия	Лист	Листов
РП	1	13

Ведомость рабочих чертежей

ТОО "Redline Pro"
г.Шымкент 2022г

Общая часть

Рабочий проект «Строительство парка в микрорайоне Нурсая в г. Атырау» разработан на основании:
- задания на проектирование, выданного от 18.02.2022 года;
- АПЗ от 2023г ,выданного ГУ "Отдел земельных отношений, архитектуры и градостроительства города Атырау"
- Заключения об инженерно-геологических изысканиях №171, выполненного ТОО «KazGeoMarket» в август 2022г
- Топографической съемки, выполненной ТОО «Redline Pro» в 2022 г.
- источник финансирования – бюджетные средства;

Способ строительства – подрядный с привлечением строителей, имеющих лицензию на производство строительных работ.
Вид строительства – новое строительство.
Генпроектировщик: ТОО "Redline Pro".
ГУ "Отдел жилищно-коммунального хозяйства, пассажирского транспорта и автомобильных дорог города Атырау"

Природно-климатические условия района строительства

Климатическая справка принята в соответствии с СП РК 2.04-01-2017 «Строительная климатология» и НТП РК 01-01-3.1 (4.1)-2017 «Нагрузки и воздействия».

Пункт Атырау.
Климатический подрайон III-В
Абсолютная максимальная температура воздуха плюс 43,0°С.
Абсолютная минимальная температура воздуха минус 31,6°С.
Средняя годовая максимальная температура воздуха плюс 24,3°С.
Средняя температура наиболее холодной пятидневки минус 20,6°С.
Средняя температура наиболее холодных суток минус 28,2°С.
Средняя температура наиболее холодного периода минус 1,4°С.
Период со средней суточной температурой воздуха ≤ 8°С с октября по апрель месяцы:
- Продолжительность периода в сутках 160 дней.
- Средняя температура в °С минус 2,6°С.

Продолжительность периода со средней суточной температурой <0°С 95 дней.
Нормативная глубина промерзания грунтов
- для суглинков и глин – 0,982м.
- для супесей и песков мелких и пылеватых – 1,19м.

Нормативная глубина проникновения нулевой изотермы 1,24м.
- для суглинков и глин – 1,22м.
- для супесей, песков мелких и пылеватых–1,49м.

Снежный покров:
- Средняя дата образования и разрушения устойчивого снежного покрова 25/XII – 03/III.
- Средняя высота за зиму 10см.
- Максимальная высота за зиму 22см.
- Минимальная высота за зиму 2см.

Климатический район территории для строительства – IV г.
Дорожно-климатическая зона – V.

По номенклатурному виду и просадочным свойствам грунтов в пределах изучаемой площадки выделены два инженерно-геологических элемента (ИГЭ):

ИГЭ-1 – Суглинок тяжелый песчанистый. Мощность слоя от 2,4 до 2,6м.мощностью 0,5-0,8 м;
ИГЭ-2 – Суглинок легкий песчанистый. Мощность слоя от 2,4 до 2,6м.

Объемно-планировочные показатели:

Поз.	Наименование	Ед.изм	Кол-во	Примечание
1	2	3	4	5
1	Площадь застройки	м2	27.51	
2	Общая площадь	м2	16.8	
3	Строительный объем	м3	80.06	
4	Этажность	эт.	1	

Объемно-планировочные и конструктивные решения

Проектируемое здание техническое помещение – одноэтажное, прямоугольной формы в плане, с размерами в осях 3,4х6,0м. Здание Техническое помещение решено в жесткой конструктивной схеме с продольными несущими стенами.Высота помещение – 2,7м.

Фундаменты – монолитные, ленточные из бетона класса С12/15.
Наружные стены – Стены наружные толщиной 390 мм из камня-ракушечника по ГОСТ 4001-84 и утепленным ISOVER-ом толщ. 70мм.
Покрытие – сборные железобетонные плиты по серии 1.141.1-38 вып.2.
Утеплитель – жесткие минераловатные плиты П 225 толщиной 100 мм.
Кровля – совмещенная из кровельного рубероида по горячей битумной мастике.
Окна – металлопластиковые по ГОСТ 30674-99
Двери – металлические.
Полы – бетонные, линолеум.
Внутренняя отделка стен – известковая окраска по штукатурке.
Наружная отделка стен – "жидкий травертин"
Цоколь – облицовка керамическими плитками.
Уровень ответственности здания – II.
Степень огнестойкости – III.
Степень долговечности ограждающих конструкций – II.
Класс функциональной пожарной опасности здания – Ф2.

Антипросадочные мероприятия.

Антипросадочные мероприятия в проекте предусмотрены в соответствии с требованиями СН РК 5.01-02-2013 «Основания зданий и сооружений».
Фундаменты залегают на местного грунта (суглинок). Дно котлована укатать тяжелыми катками до плотности природного состояний. Под фундаментами выполняется подушка из местного грунта толщиной 400мм.
Уплотнение подушки производить тяжелыми катками послойно слоями не более 15-20 см до проектной отметки.
Плотность уплотнённой подушки суглинка по всей толще должна быть не менее 1,65 г/см3.
Уголвнутреннего трения 17°; удельное сцепление 31 кПа; модуль деформации 5.94 МПа.
По периметру зданий предусмотрена отмостка по Серия 2.110-3п деталь 90.

Защита строительных конструкций от коррозии

Защиту строительных конструкций от коррозии осуществлять в соответствии с СН РК 2.01-01-2013. "Защита строительных конструкций от коррозии". Защита от коррозии металлических конструкций осуществляется лакокрасочными материалами 1-ой группы в соответствии с СН РК 2.01-01-2013. Поверхности несущих стальных конструкций перед нанесением защитных лакокрасочных покрытий зачищают от окислов (окалины, ржавчины, шлаковых включений) до 3 степени очистки согласно ГОСТ 9.402-2004 «Подготовка металлических поверхностей перед окрашиванием». Качество лакокрасочного покрытия несущих металлических конструкций должно соответствовать VII классу по ГОСТ 9.032-74 «Покрытия лакокрасочные».

Противопожарные мероприятия

Металлические конструкции после окраски огнезащитной краской должны соответствовать уровню огнестойкости 120минут.
Противопожарные мероприятия предусмотрены в соответствии с требованиями СП РК 2.02-101-2014 «Пожарная безопасность зданий и сооружений».

Несущие и ограждающие конструкции здания обеспечивают необходимую степень огнестойкости. До ввода в эксплуатацию объект должен быть обеспечен первичными средствами пожаротушения.

Согласовано:
Взам. инв. N
Подпись и дата
Инв. N подл.

Изм.	Кол.уч	Лист	N док.	Подпись	Дата	01-02-2022 -АС		
						«Строительство парка в микрорайоне Нурсая в г. Атырау»		
Проверил		Мейрбеков			11.2022	Архитектурно-строительная часть Техническое помещение	Стадия	Лист	Листов
Разработал		Ахметов А			11.2022		РП	2	13
Н. контр.		Бейсембаев			11.2022	Общие данные	ТОО "Redline Pro" г.Шымкент 2022г		

Фасад Б–А

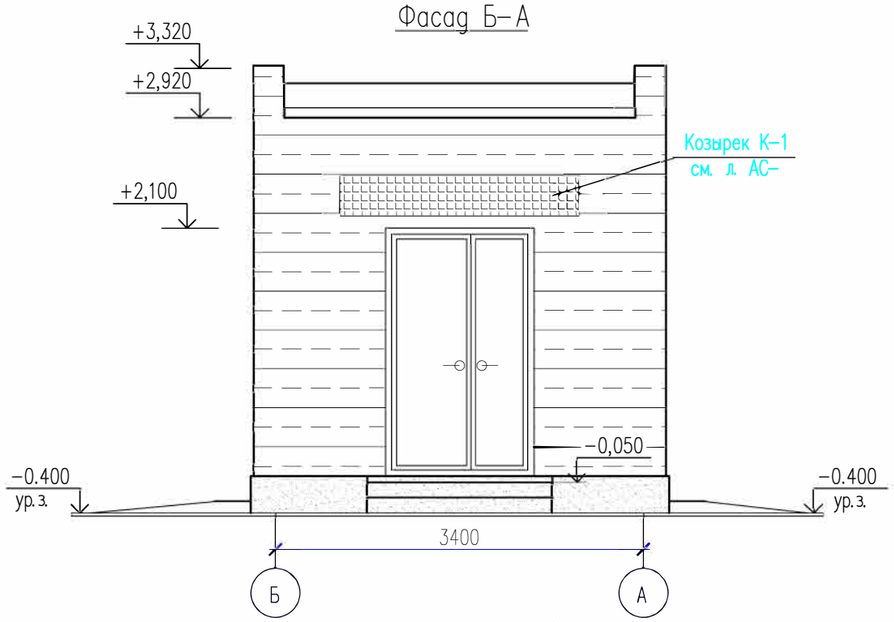

Фасад А–Б

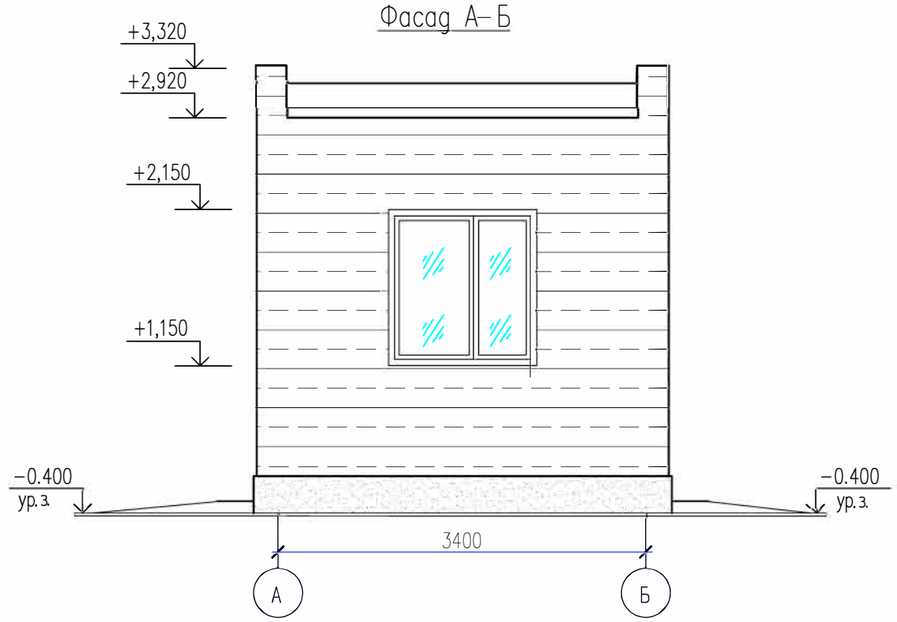

Фасад 1–2

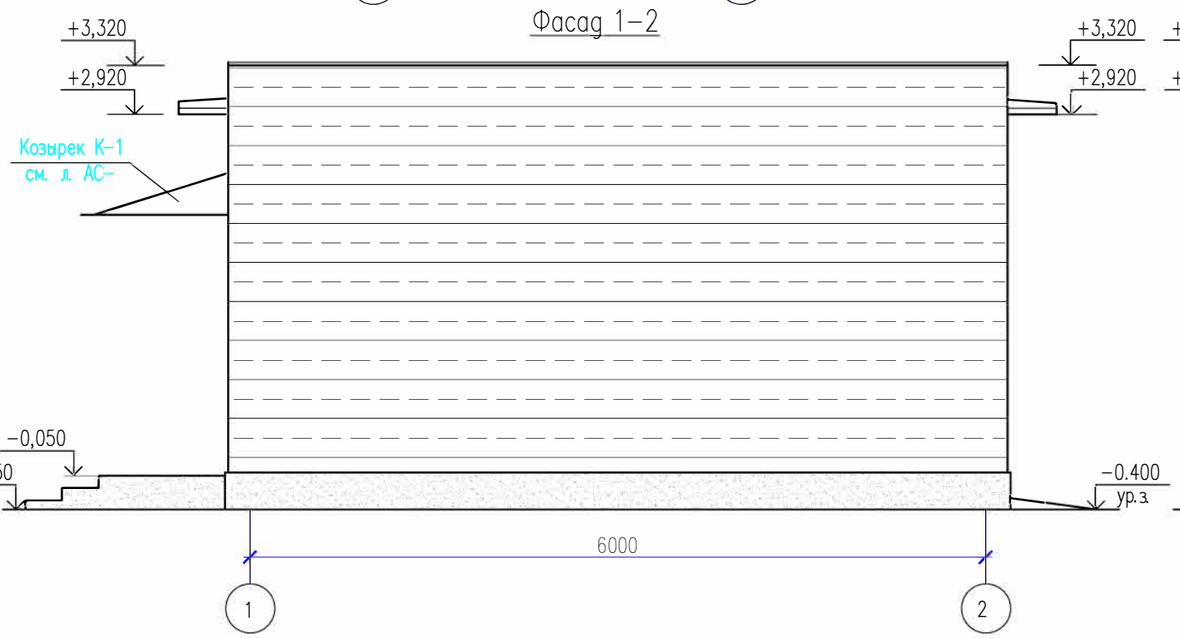

Фасад 2–1

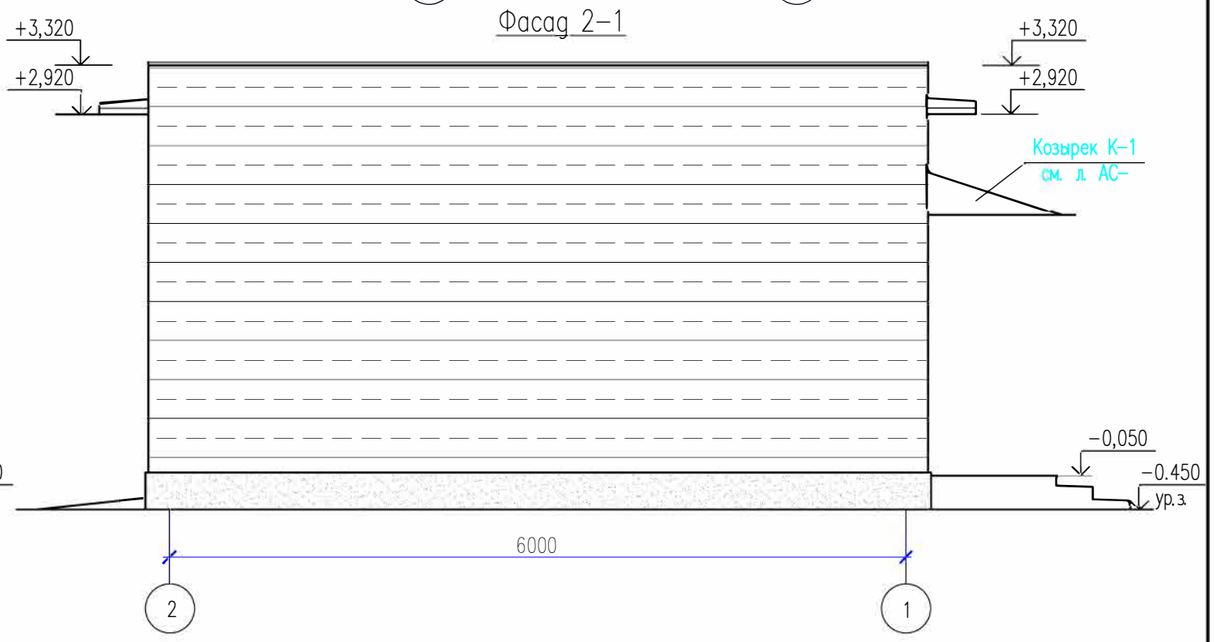

Ведомость наружной отделки фасадов

Позиция	Элемент фасада	Тип отделки	Цвет	Площадь м2	Примечание
1	Наружные стены	Утеплитель –"ISOVER OL–P" жесткиетеплоизоляционные плиты из стекловолокноу=50 кг/м3, толщ. 70мм Улучшенная штукатурка цементно–песчаным раствором по сетке. С–1 $\frac{ø5Вр1–100}{ø5Вр1–100}$ Декоративная штукатурка жидкий травертин	RAL 1015	63.35 м2	
2	Окна	ПВХ		1 шт	
3	Цоколь	Керамогранитная плитка	RAL 8002	10.8 м2	
4	Дверь	Металлическая	RAL 8017	1 шт	
5	Серия 2.110–3п деталь90	Устройства бетонной отмостки вокруг зданий шир. 1,0м толщ.150мм		24.4 м2	

1. Даннный лист читать совместно с л. АС–4, АС–5.

Изм.	Кол.уч	Лист	N док.	Подпись	Дата	01–02–2022–АС		
						«Строительство парка в микрорайоне Нурсая в г. Атырау»		
Проверил		Нурымбетов				Архитектурно–строительная часть Техническое помещение	Стадия	Лист	Листов
							РП	3	12
Разработал		Кадырова				Фасад 1–2. Фасад А–Б. Ведомость отделки фасадов.	ТОО "Redline Pro" г.Шымкент 2022г	
Н. контроль		Оразбеков						

Согласовано

Взам. инв. N

Подп. и дата

Инв. N подл.

Копировал

Формат А3

План на отм. 0,000

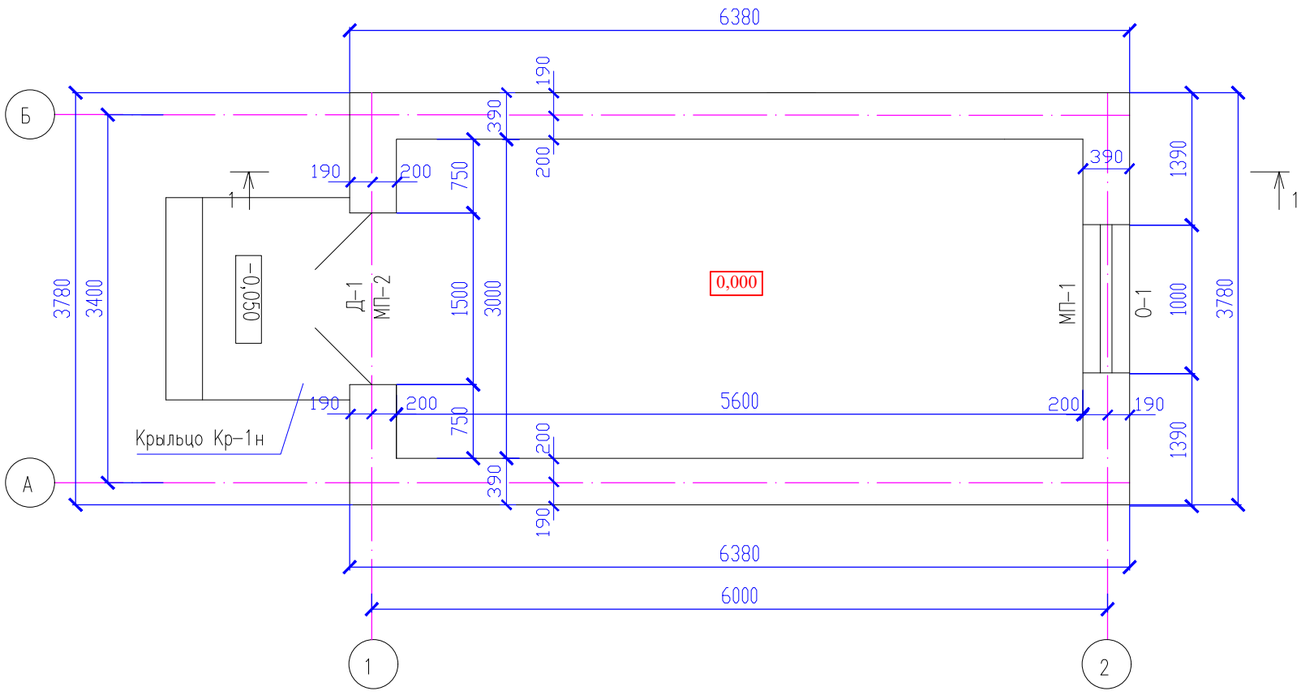

Экспликация помещений

Номер по плану.	Наименование	Площадь, м2	Категория производства по взрывной, взрыво-пожарной и пожарной опасности.
1	2	3	4
1	Техническое помещение.	16.8	Д

1. Даннный лист читать совместно с л. АС-3 и АС-5.
2. За условную отм. 0,000 принят уровень чистого пола комнат проходной -23.75
3. Стены наружные толщиной 390 мм из камня-ракушечника по ГОСТ 4001-84.
4. Монолитные перемычки устраиваются на всю ширину стены и закладываются в кладку не менее 250 мм.

Согласовано

Взам. инв. N

Подп. и дата

Инв. N подл.

Изм.	Кол.уч	Лист	N док.	Подпись	Дата
Проверил		Нурымбетов			
Разработал		Кадырова			
Н. контроль		Оразбеков			

01-02-2022- АС

«Строительство парка в микрорайоне Нурсая в г. Атырау»

Архитектурно-строительная часть
Техническое помещение

Стадия	Лист	Листов
РП	4	12

План на отм. 0,000

ТОО "Redline Pro"
г.Шымкент 2022г

Копировал

Формат А3

Разрез 1–1

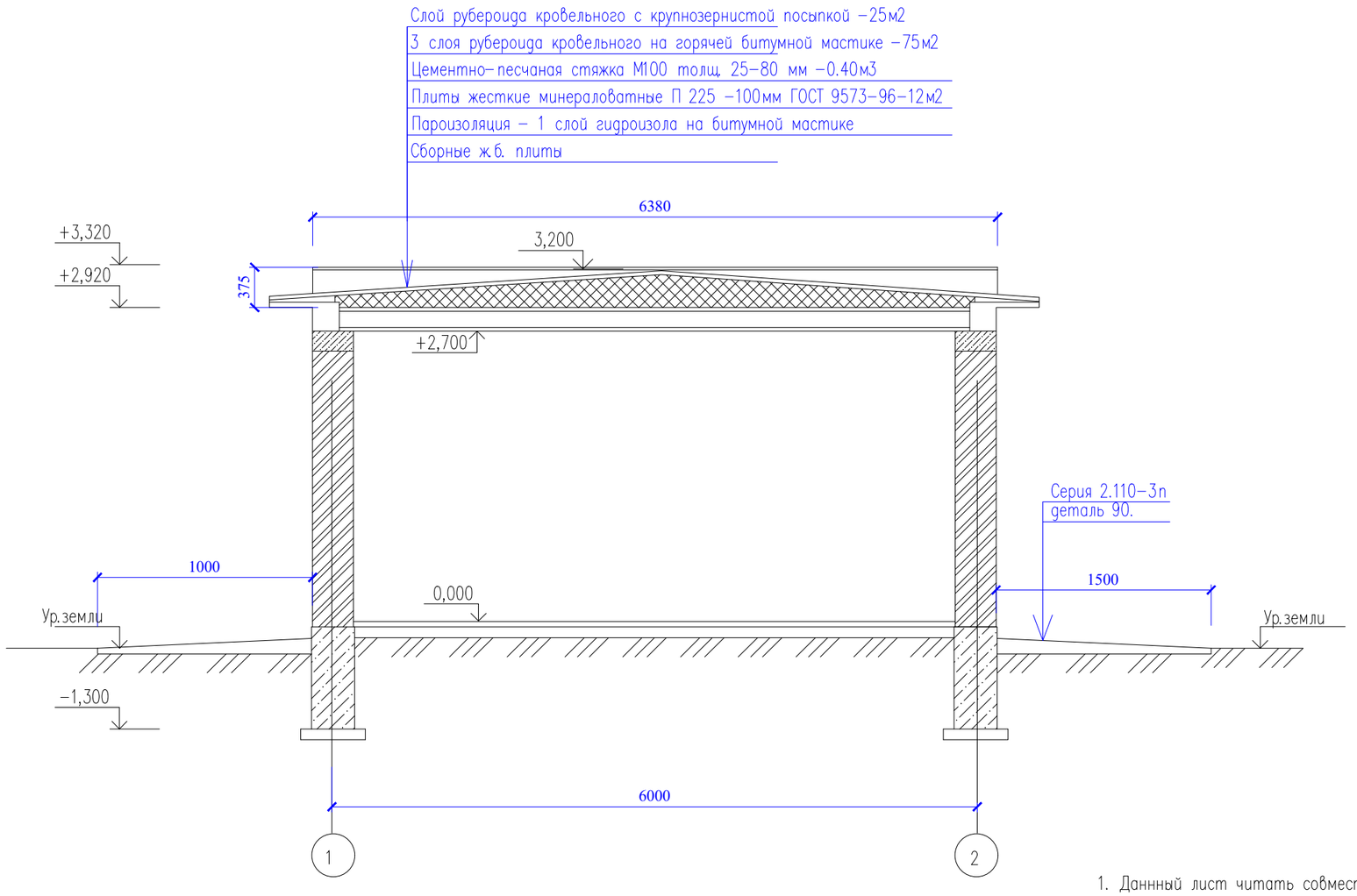

1–1

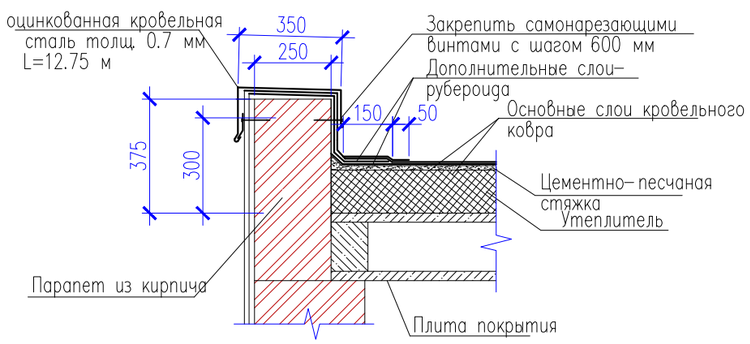

План кровли

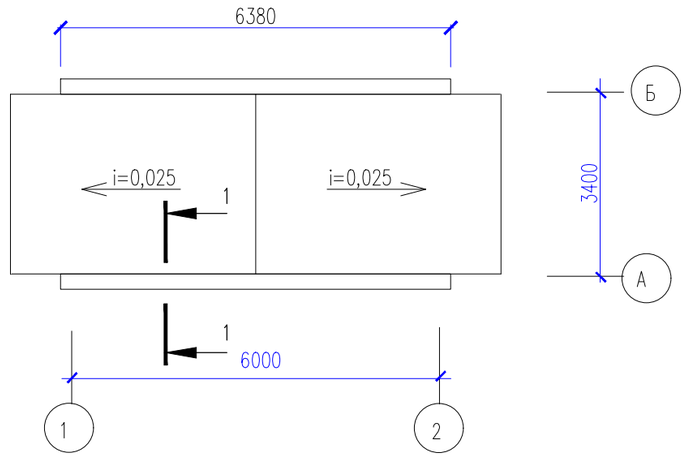

1. Даннный лист читать совместно с л. АС–4 и АС–5.
2. По верху козырька выполнить стяжку из цементно–песчаного раствора М100 с железнением по уклону, толщиной 20–35мм.
3. Расход материалов на сетку в армостяжке Ø3Врl – 14.54кг.
4. Парапетные плиты (АП–1) замаркированы на листе АС–8.
5. Узлы крепления перегородки к плите перекрытия (узел "А") и фундаменты под перегородки (узел "Б") см. на л. АС–8 и АС–10.

Изм.	Кол.уч	Лист	N док.	Подпись	Дата
Проверил		Нурымбетов			
Разработал		Кадырова			
Н.контроль		Оразбеков			

01-02-2022 –АС

«Строительство парка в микрорайоне Нурсая в г. Атырау»

Архитектурно–строительная часть
Техническое помещение

Стадия	Лист	Листов
РП	5	12

Разрез 1–1. План кровли

ТОО "Redline Pro"
г.Шымкент 2022г

Согласовано

Взам. инв. N

Подп. и дата

Инв. N подл.

Копировал

Формат А3

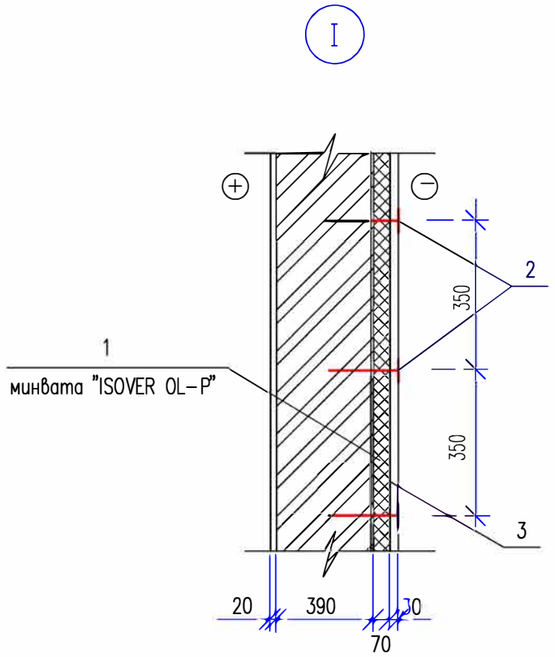

Деталь устройства теплоизоляции

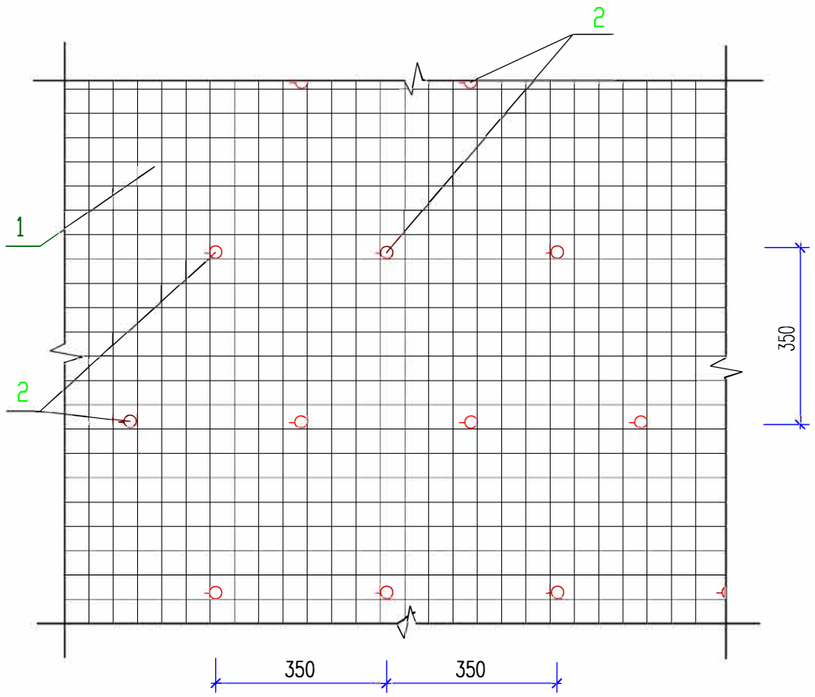

Спецификация элементов на 1м2 стены.

Марка поз.	Обозначение	Наименование	Кол. шт.	Масса Ед., кг.	Приме-чание
		Узел I			
1		Утеплитель –"ISOVER OL-P" жесткие теплоизоляционные плиты из стекловолокно у=50 кг/м3, толщ. 70мм м2	1,0		
2	"Металл Профиль"	Пластмассовые дюбеля тарельчатого типа с распорными метал. стержнями	7		

1. Данный лист смотреть совместно с листами АС-1-5.

Изм.	Кол.уч	Лист	N док	Подпись	Дата
Проверил		Мейрбеков			11.2022
Разработал		Ахметов А			11.2022
Н. контр.		Бейсембаев			11.2022

01-02-2022-АС

«Строительство парка в микрорайоне Нурсая в г. Атырау»

Архитектурно-строительная часть
Техническое помещение

Стадия	Лист	Листов
РП	5.1	13

Деталь устройства теплоизоляции наружных стен

ТОО "Redline Pro"
г.Шымкент 2022г

Согласовано

Норм. конт.	Рысбеков	
Проверил	Сагинтаев Е	
Выполнил	Утегенов А	

Взам. инв. N

Подпись и дата

Инв. N подл.

Ведомость отделки помещений

Наименование или номер помещения	Потолок		Стены		Низ стен или перегородок (панель)			Примечание
	Площадь м2	Вид отделки	Площадь м2	Вид отделки	Площадь м2	Вид отделки	Высота мм	
1.2	16.8	Затирка, Известковая побелка	43.2 19.2	Штукатурка. известковая покраска	24.3	Окраска синтетическими эмалями	1500	

Экспликация полов

Наименование или номер по проекту	Тип пола по проекту	Схема пола или номер узла по серии 2.244-1	Элементы пола и их толщина	Площадь пола м2
2		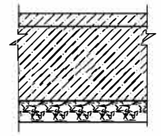	Покрытие пола из бетона кл.В15-20мм. Подстилающий слой бетон кл. В 7,5 Грунт основания с втрамбованным щебнем	16.8

Спецификация заполнения дверных и оконных проемов

Марка поз.	Обозначение	Наименование	кол. шт.	масса ед. кг.	Примечание
		Окна			
О-1	ГОСТ 30674-99	ОПВ2 1000-1000(4М.-8-4М1-8-4М1)	1		
		Двери			
Д-1	ГОСТ 31173-2016	ДСН А ДП ПРГ М3 О 1510-2100h	1		металл.
		Перемычки			
МП-1	АС-10	Монолитная перемычка МП-1	2		
МП-2	АС-10	Монолитная перемычка МП-2	2		

1. Данный лист смотреть совместно с листом АС-5 и АС-6.
2. Кирпичные стены, а также армокирпичные перегородки оштукатурить известковым раствором.
3. Потолки всех помещений затираются.
4. Окна изготовить из металлопластика с двухкамерным стеклопакетом.

Согласовано

Взам. инв. N

Подп. и дата

Инв. N подл.

Изм.	Кол.уч	Лист	N док.	Подпись	Дата
Проверил		Нурымбетов			
Разработал		Кадырова			
Н. контроль		Оразбеков			

01-02-2022-АС

«Строительство парка в микрорайоне Нурсая в г. Атырау»

Архитектурно-строительная часть
Техническое помещение

Стадия	Лист	Листов
РП	6	12

Ведомость отделки помещений.
Спецификация заполнения проемов.
Экспликация полов.

ТОО "Redline Pro"
г.Шымкент 2022г

Копировал

Формат А3

Схема расположения элементов покрытия

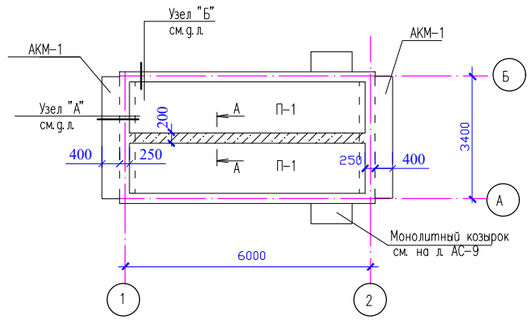

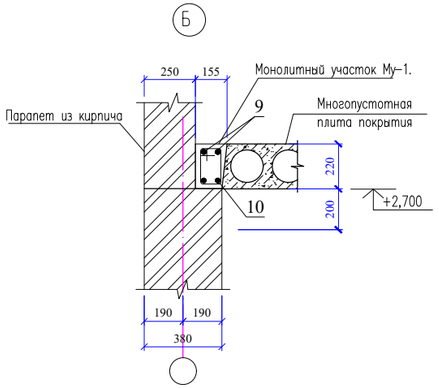

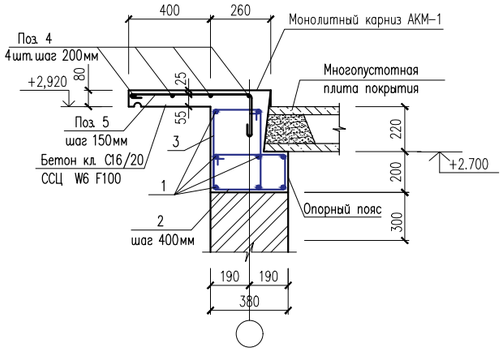

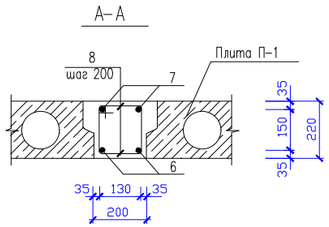

1. Монтаж плит покрытия вести в соответствии с указаниями СНиП РК 2.03-30-2006, Серии 2.240-1 вып. 2.

Ведомость деталей

Поз.	Эскиз
2 (L=1220)	430; 250; 180; 360
3 (L=1420)	310; 470; 400; 240
2 (L=820)	560; R10; 50; 50; 200; R10
8 (L=800)	220; 240; 180; 160
10 (L=830)	225; 290; 190; 125

Спецификация к схеме расположения элементов покрытия

Марка поз.	Обозначение	Наименование	кол. шт.	масса ед. кг.	Примечание
		Плиты покрытия			
П-1	1.141.1-38 вып.2	Плита ПК63.15-8АmIV	2	2.06	
АКМ-1	см. л. АС-12	Монолитный карниз АКМ-1	2		
		Опорный пояс			
1	ГОСТ 34028-2016	ø10А500С L=3100	16	1,91	30,6
2	ГОСТ 34028-2016	ø6А240 L=1220	16	0,271	4,34
3	ГОСТ 34028-2016	ø6А240 L=1420	16	0,32	5,12
		Материал			
		Бетон кл. С12/15 ССЦ W6 F100 м3	0,86		
		Монолитный карниз АКМ-1	2		
4	ГОСТ 34028-2016	ø8А240 L=2980	4	1,18	4,72
5	ГОСТ 34028-2016	ø8А240 L=820	21	0,32	6,80
		Материалы:			
		Бетон кл.С12/15	0,34		м3
		Монолитный участок Сеч. А-А			
6	ГОСТ 34028-2016	ø22А500С L=6300	2	18,78	37,6
7	ГОСТ 34028-2016	ø16А500С L=6300	2	9,96	19,92
8	ГОСТ 34028-2016	ø8А240 L=800	32	0,32	10,24
		Материал			
		Бетон кл. С12/15 ССЦ W6 F100 м3	0,28		
		Монолитный участок Сеч. А-А			
9	ГОСТ 34028-2016	ø10А500С L=6300	4	3,89	15,6
10	ГОСТ 34028-2016	ø8А240 L=830	15	0,33	4,95
		Материал			
		Бетон кл.С12/15 ССЦ W6 F100 м3	0,42		

Согласовано

Взам. инв. N

Подп. и дата

Инв. N подл.

Изм.	Кол.уч	Лист	N док.	Подпись	Дата
Проверил	Мейрбеков				11.2022
Разработал	Ахметов А				11.2022
Н. контр.	Бейсембаев				11.2022

01-02-2022 -АС

«Строительство парка в микрорайоне Нурсая в г. Атырау»

Архитектурно-строительная часть
Техническое помещение

Стадия	Лист	Листов
РП	7	13

Схема расположения элементов покрытия
Ведомость деталей

ТОО "Redline Pro"
г.Шымкент 2022г

Монолитные перемычки

МП-1 и МП-2

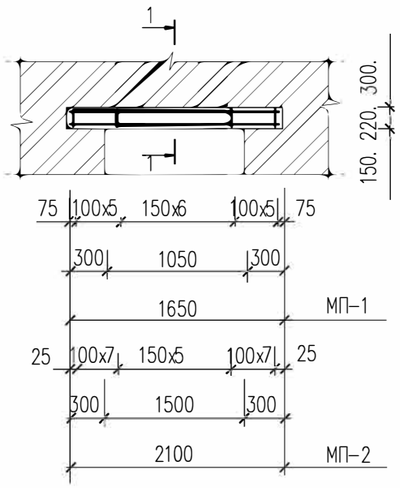

1 – 1
(для МП-1,2)

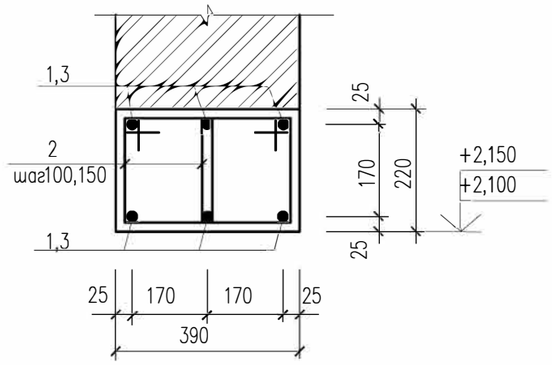

Спецификация конструктивных элементов

Марка поз.	Обозначение	Наименование	Кол. шт	Масса ед. кг	Примеч.
		Монолитная перемычка МП-1	1	18,4	18,4
1	ГОСТ 34028-2016	ø12А500С L=1650	6	2,0	12,0
2	ГОСТ 34028-2016	ø6А240 L=880	32	0.20	6.40
		Материал			
		Бетон кл. С12/15 ССЦ W6 F100 м3	0.15		
		Монолитная перемычка МП-2	2	4,35	8,70
3	ГОСТ 34028-2016	ø14 А500С L=2100	2	2,54	15,2
2	ГОСТ 34028-2016	ø6 А240 L=880	38	0.20	7,60
		Материал			
		Бетон кл. С12/15 ССЦ W6 F100 м3	0.18		

Ведомость деталей

Поз.	Эскиз
2 L=880	250 250 190 190

1. Монолитные перемычки замаркированы на листе АС-5.
3. Монолитные конструкции выполнить согласно СНиП РК 2.03-30-2006.
4. Все сварные соединения выполнять в соответствии с ГОСТ 14098-81.
5. Снятие опалубки производить после достижения бетоном 70% проектной прочности.

Согласовано

Взам. инв. N

Подп. и дата

Инв. N подл.

Изм.	Кол.уч	Лист	N док.	Подпись	Дата	01-02-2022-АС		
						«Строительство парка в микрорайоне Нурсая в г. Атырау»		
Проверил		Нурымбетов				Архитектурно-строительная часть Техническое помещение	Стадия: РП	Лист: 8 / Листов: 12
Разработал		Кадырова				Монолитные перемычки МП-1, МП-2.	ТОО "Redline Pro" г.Шымкент 2022г	
Н. контроль		Оразбеков						

Копировал

Формат А3

Крыльцо КР-1

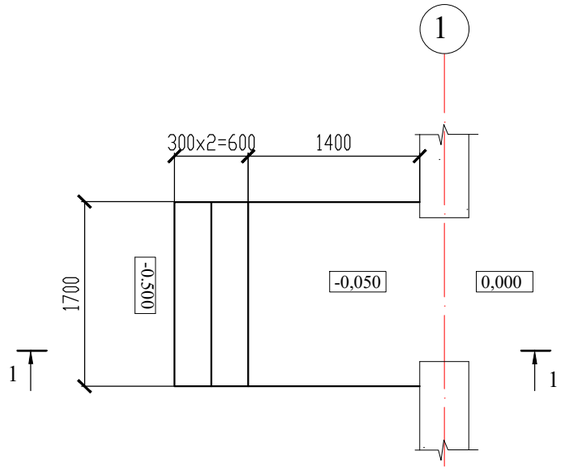

1-1

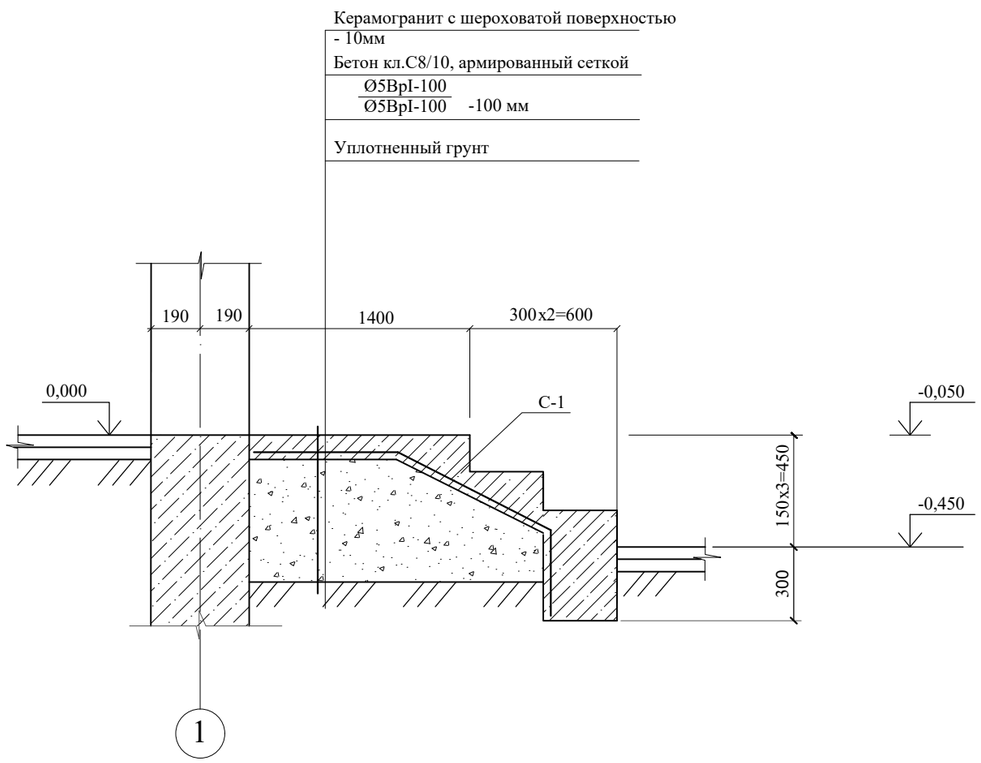

СПЕЦИФИКАЦИЯ НА КРЫЛЬЦО КР-1

Марка, поз.	Обозначение	Наименование	Кол., шт.	Масса ед.,кг.	Приме-чание
		КР-1	1		
С-1	ГОСТ 34028-2016.	Сетка 4С 5ВрI-100 / 5ВрI-100 1670x1480	1	12.5	
		Материал			
		Бетон кл.С8/10 ССЦ W6 F100 м3	2.1		
		Керамогранит с шероховатой поверхностью темных тонов м2	4.50		

1. Данный лист смотри совместно с л. АС-4

Изм.	Кол.уч	Лист	N док.	Подпись	Дата
Проверил		Нурымбетов			
Разработал		Кадырова			
Н. контроль		Оразбеков			

01-02-2022 -АС

«Строительство парка в микрорайоне Нурсая в г. Атырау»

Архитектурно-строительная часть
Техническое помещение

Стадия	Лист	Листов
РП	9	12

Крыльцо Кр-1.

ТОО "Redline Pro"
г.Шымкент 2022г

Согласовано

Взам. инв. N

Подп. и дата

Инв. N подл.

Копировал

Формат А3

Козырек К-1

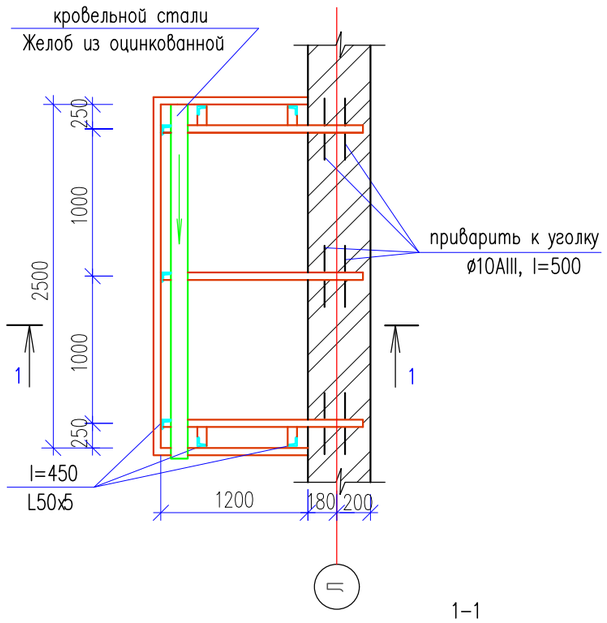

1-1

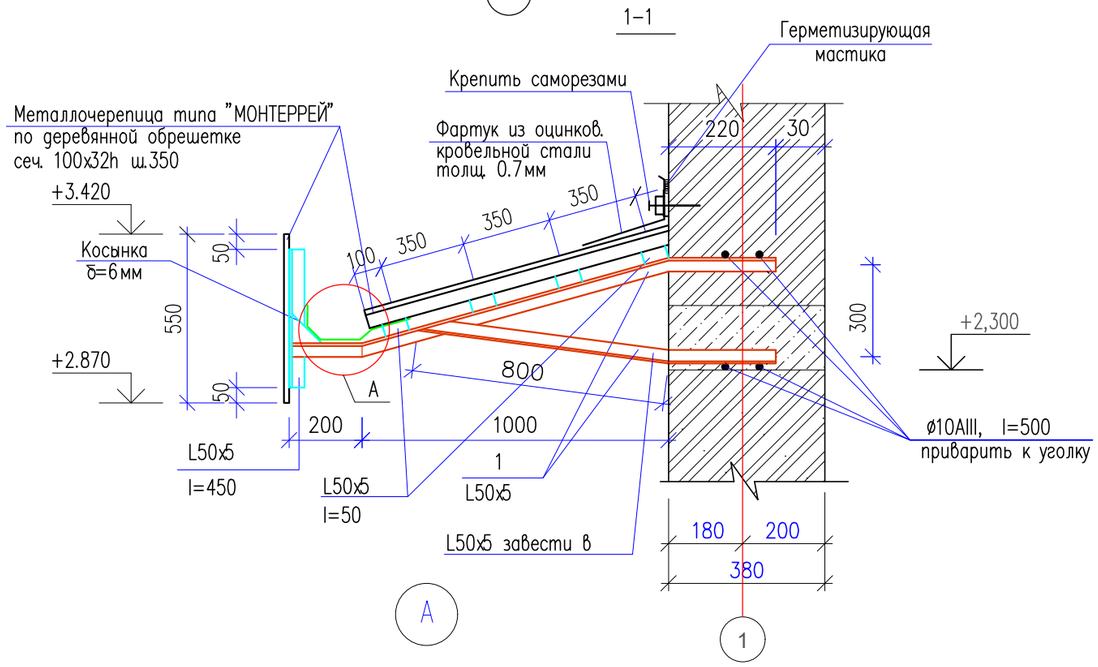

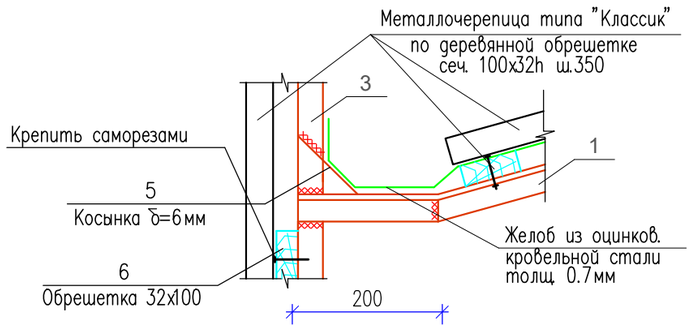

Спецификация элементов

Марка	Обозначение	Наименование	Кол. шт.	Масса ед,кг.	Приме-чание
		Козырек К-1	1		
1	ГОСТ 8509-93	L50x5 п.м.	10.1	3.77	38.08кг.
2	ГОСТ 8509-93	L50x5 l=150	4	0.57	2.28кг.
3	ГОСТ 8509-93	L50x5 l=450	7	1,70	11,9кг.
4	ГОСТ 34028-2016	ø10AIII l=500	12	0.31	3,72кг.
5	ГОСТ 103-2006	-100x100x6	7	0,47	3,29 кг.
6	ГОСТ 8486-86*E	Обрешетка 32x100 L(общ)=15п.м.			0,05м3
		Металлочерепица типа "МОНТЕРРЕЙ"			4,5 м2
	ГОСТ 14918-2020	Фартук из оцинков. кровельной стали δ =0.7мм			1.25 м2
	ГОСТ 19904-90	Желоб водосточный из оцинков. кровельной стали толщ. 0,7мм			1.50м2

Указания по производству работ

1. Обрешетка под листы металлочерепицы выполняется из антисептированных досок сечением 32x100мм с шагом 300мм.
2. В местах продольных нахлестов листов металлочерепицу рекомендуется скреплять между собой при помощи самонарезающих винтов размером 4,5(4,8)x19 мм с шагом через одну волну. В местах нахлеста листов металлочерепицы по длине рекомендуется обеспечить "перехлест" листов не не менее 200мм.
3. Сварку стальных элементов выполнять по ГОСТ 9467-75* электродами типа Э42 А. Сварные швы принять по ГОСТ 5264-80.
4. Монтажные соединения на болтах нормальной точности М12, отверстия под болты d=15мм.
5. После окончания сварочных работ металлические элементы козырьков окрасить масляной краской за 2 раза.
6. В спецификациии дан расход материалов на один козырек.

1. Данный лист смотри совместно с л. АС-3

Изм.	Кол.уч	Лист	N док.	Подпись	Дата	01-02-2022 -АС		
						«Строительство парка в микрорайоне Нурсая в г. Атырау»		
Проверил		Мейрбеков			11.2022	Архитектурно-строительная часть Техническое помещение	Стадия	Лист	Листов
Разработал		Ахметов А			11.2022		РП	9.1	13
Н. контр.		Бейсембаев			11.2022	Деталь устройства теплоизоляции наружных стен	ТОО "Redline Pro" г.Шымкент 2022г		

Согласовано

Взам. инв. N

Подп. и дата

Инв. N подл.

План котлована

0.000=23,75

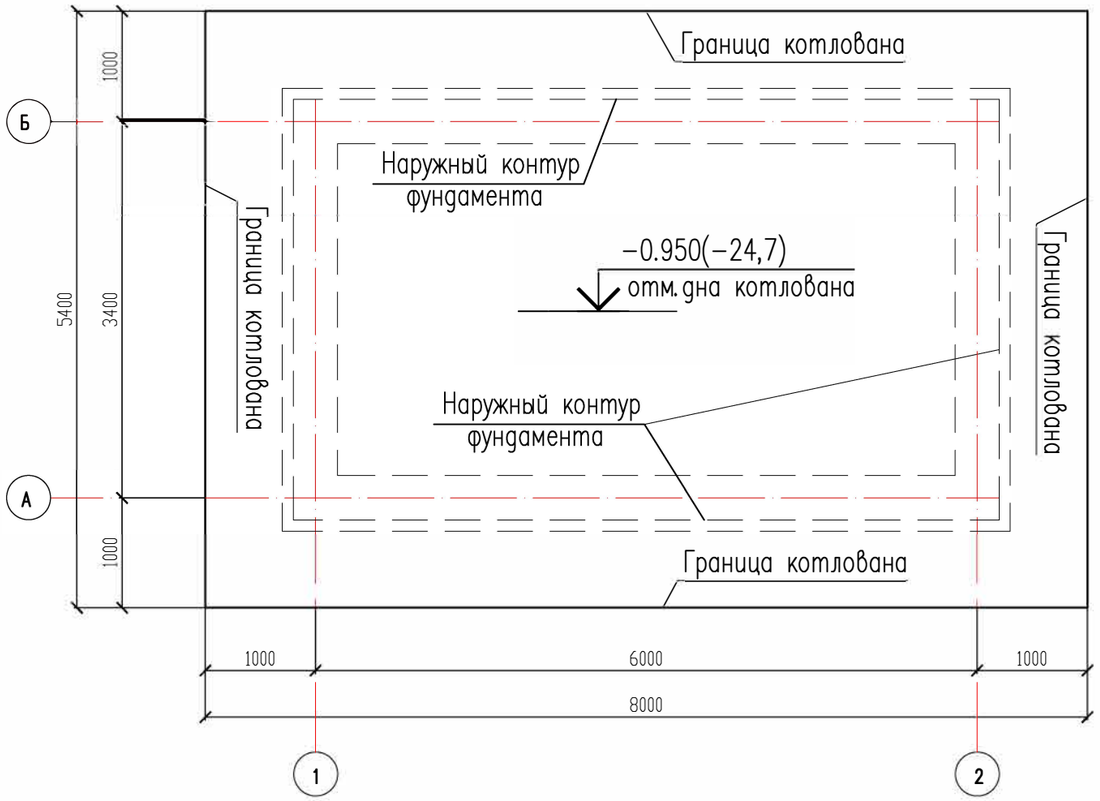

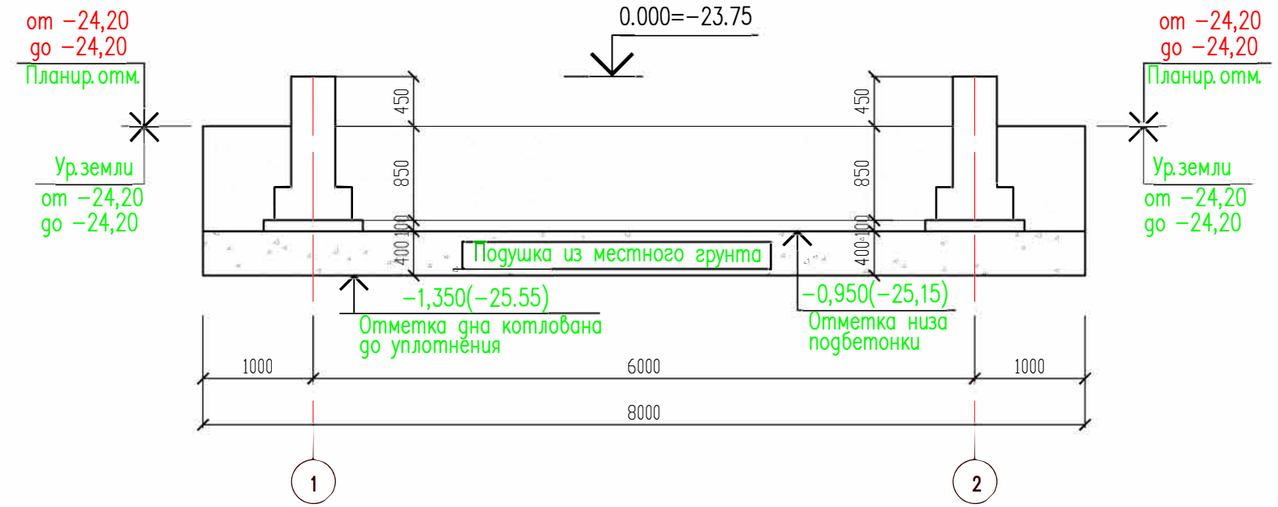

Спецификация к плану котлована.

Поз.	Наименование	Количество
1	Разработка грунта в котловане	58,32 м3
2	Подушка из местного грунта (суглинок)	17,28 м3
3	Площадь котлована по верху	43,2 м2
3	Площадь котлована по низу	43,2 м2
4	Обратная засыпка из местного грунта	20,36 м3
5	Обратная засыпка под полы	15.10 м3

Внимание!

1. Получить разрешение ГАСК на производство строительных работ к строительным работам допускаются строительные организации ,имеющие лицензию на право осуществления строительства работ.
2. Насыпной грунт и строительный мусор категорически запрещено использовать в качестве подготовки под полы и при обратной засыпке пазух траншей под фундамент.
3. Все отклонения от проекта необходимо согласовать с авторами проекта.

Общие указания

1. 1.За относительную отметку 0.000 принята отметка чистого пола, что соответствует абсолютной отметке по генплану −23,75.
2. Отрывка котлована производиться до отметки −1.350 (25,55).

3. Фундаменты залегают на местного грунта (суглинок). Дно котлована укатать тяжелыми катками до плотности природного состояний. Под фундаментами выполняется подушка из местного грунта толщиной 400мм.

4. После подготовки дна котлована составить акт освидетельствования скрытых работ о соответствии существующих характеристик грунтов основания принятым в проекте. В случае несоответствие грунтов принятых в рабочих чертежах уведомит автора проекта.

5. К устройству фундаментов приступать только после лабораторного заключения грунтов.
6. По результатам инженерно−геологических изысканий и лабораторных исследований грунтов на площадке выделены два инженерно−геологических элемента (ИГЭ).

ИГЭ−1. Суглинок тяжелый песчанистый. Мощность слоя от 2,4 до 2,6м.
ИГЭ−2. Суглинок легкий песчанистый. Мощность слоя от 2,4 до 2,6м.

7.− Отрывка котлована производится экскаватором с "обратной лопатой" "ЭК−50" с погрузкой и вывозом отрытого грунта за пределы строительной площадки.
− Уплотнение производить катками.
− Обратную засыпку пазух фонтана выполнить из местного суглинистого грунта с уплотнением при оптимальной влажности до достижения плотности грунта 1.65−1.7т/м3 в сухом состоянии.

1. Данный лист смотри совместно с л. АС−13

Согласовано

Взам. инв. N°

Подп. и дата

Инв. N° подл.

Изм.	Кол.уч	Лист	N док.	Подпись	Дата
Проверил		Мейрбеков			11.2022
Разработал		Ахметов А			11.2022
Н. контр.		Бейсембаев			11.2022

01−02−2022−АС

«Строительство парка в микрорайоне Нурсая в г. Атырау»

Архитектурно−строительная часть
Техническое помещение

Стадия	Лист	Листов
РП	10	13

План котлована

ТОО "Redline Pro"
г.Шымкент 2022г

Схема расположения элементов фундамента

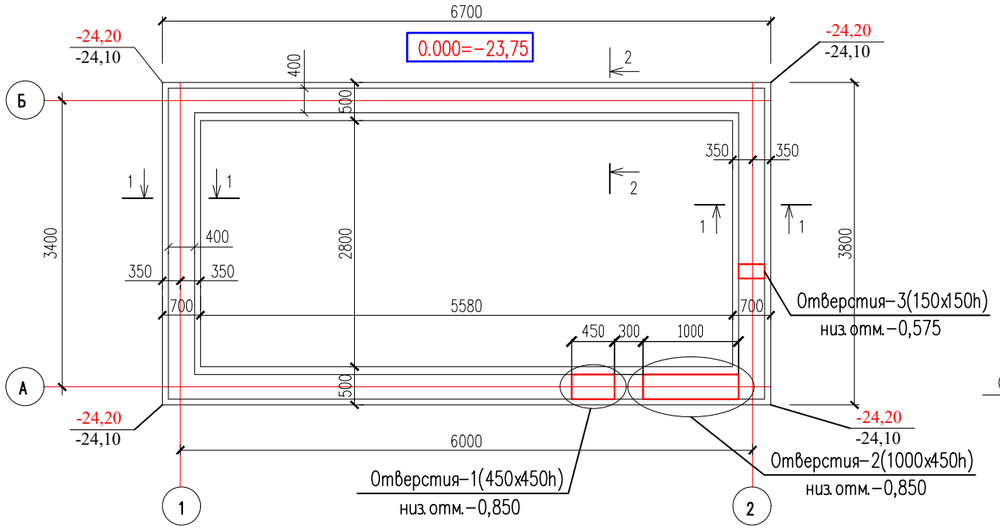

2 – 2

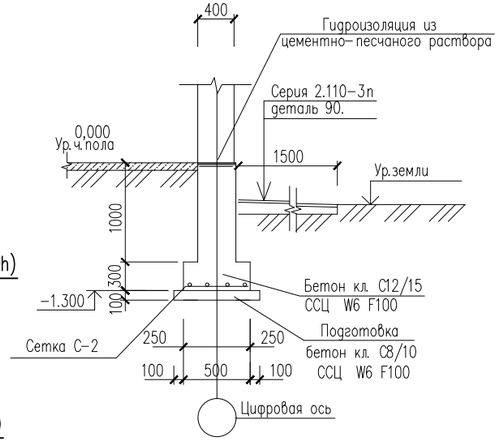

1 – 1

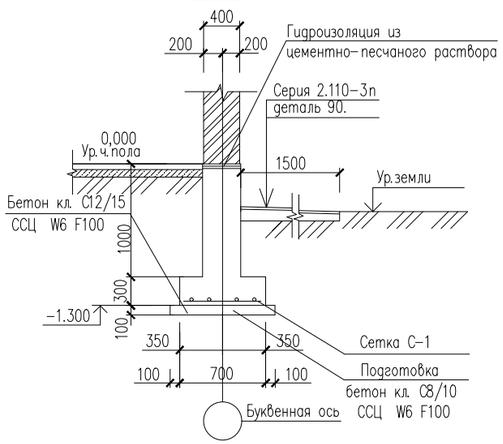

1- 1

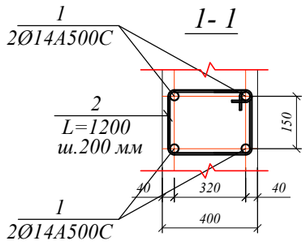

Каркас в отверстиях

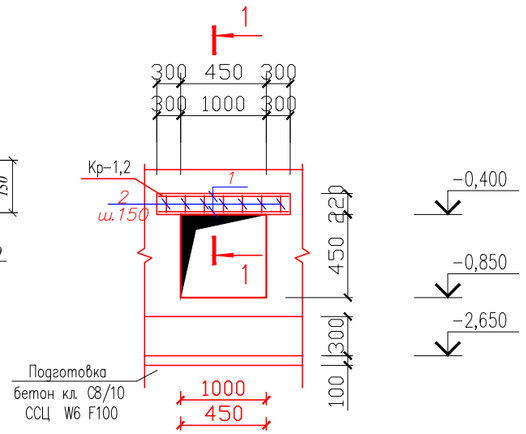

Сетка С-1

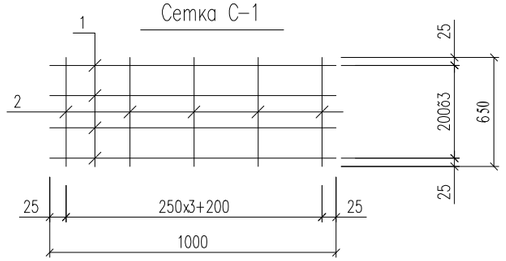

Сетка С-2

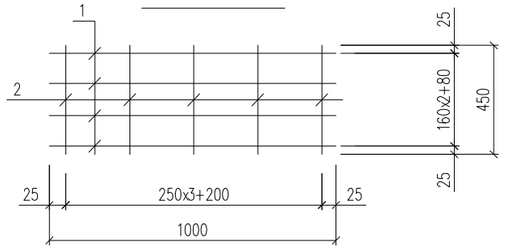

Спецификация к схеме расположения элементов фундаментов

Марка поз.	Обозначение	Наименование	Кол-во шт.	Масса ед.,кг.	Приме-чание
С-1	См.д.л.	Сетка С-1 п.м.	7,80		
С-2	См.д.л.	Сетка С-2 п.м.	13,4		
	Материал	Бетон кл. С12/15 ССЦ W6 F100 м3	12.17		
		Бетон кл.С8/10 ССЦ W6 F100 м3	1.65		
		Сетка С-1		4,274	
1	ГОСТ 34028-2016	ø12А500С L=1000	4	0,888	3,552
2	ГОСТ 34028-2016	ø6А240 L=650	5	0,15	0,722
		Сетка С-2		4,162	
1	ГОСТ 34028-2016	ø12А500С L=1000	4	0,888	3,552
2	ГОСТ 34028-2016	ø6А240 L=550	5	0,122	0,61
		Каркас пространственный Кр-1	1		
1	ГОСТ 34028-2016	ø14 А500С L=1600	4	1.94	7.76
2	ГОСТ 34028-2016	ø8 А240 L=1200	8	0.47	3.76
		Каркас пространственный Кр-2	1		
1	ГОСТ 34028-2016	ø14 А500С L=1050	4	1.27	5.08
2	ГОСТ 34028-2016	ø8 А240 L=1200	5	0.47	2.35

Указания по устройству фундаментов

1. За относительную отметку 0.000 принять уровень чистого пола первого этажа, что соответствует абсолютной отметке –23,75 на местности.
2. Согласно разбивочного плана и плана фундаментов выносятся оси здания на площадке строительства.
3. Фундаменты под стены – ленточные, монолитные из бетона класса С 12/15 ССЦ W6 F100.
4. Под подошвой фундамента выполнить бетонную подготовку из бетона класса С8/10, шириной на 10 см. шире фундаментов с каждой стороны и толщиной 10 см.
Фундаменты залегают на непросадочный грунт (суглинок). Дно котлована укатать тяжелыми катками до плотности природного состояний.
5. Обратную засыпку пазух фундаментов и подсыпку под полы выполнить местным грунтом, очищенным от строительного мусора с тщательным послойным уплотнением (слоями не более 30 см) при оптимальной влажности грунта 20% с доведением до Pd=1,65г/см3. сухого грунта.
6. Сварку сеток производить контактно-точечной сваркой по ГОСТ 14098-91*.
7. Вокруг здания выполнить асфальтобетонную отмостку шириной 1.0 метра.
8. Все боковые поверхности монолитного фундамента соприкасающиеся с грунтом, обмазать горячим битумом за 2 раза.
9. Данный лист смотреть с л АС-,

Изм.	Кол.уч	Лист	N док.	Подпись	Дата	01-02-2022 -АС		
						«Строительство парка в микрорайоне Нурсая в г. Атырау»		
Проверил		Мейрбеков			11.2022	Архитектурно-строительная часть Техническое помещение	Стадия	Лист	Листов
Разработал		Ахметов А			11.2022		РП	11	13
Н. контр.		Бейсембаев			11.2022	Схема расположения элементов фундамента.	ТОО "Redline Pro" г.Шымкент 2022г		

Согласовано

Взам. инв. N

Подп. и дата

Инв. N подл.

Схема расположение подпольного канала для трубопроводов.

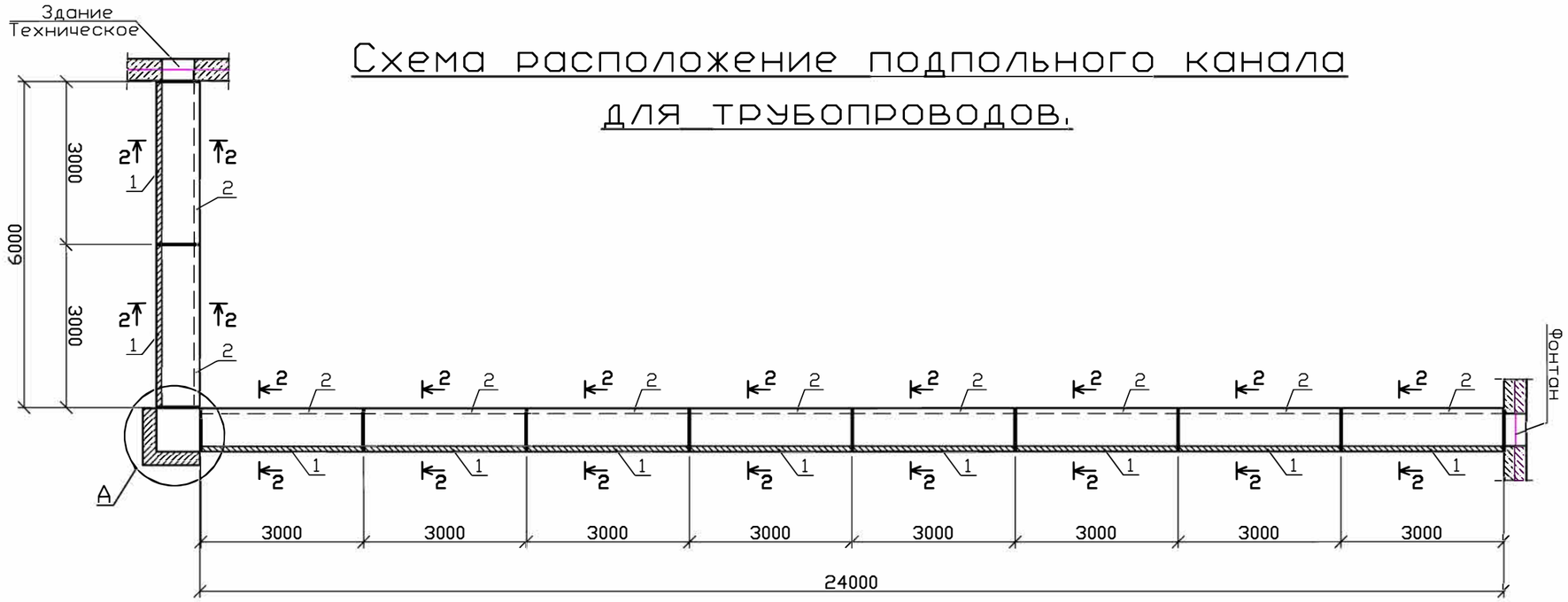

2-2

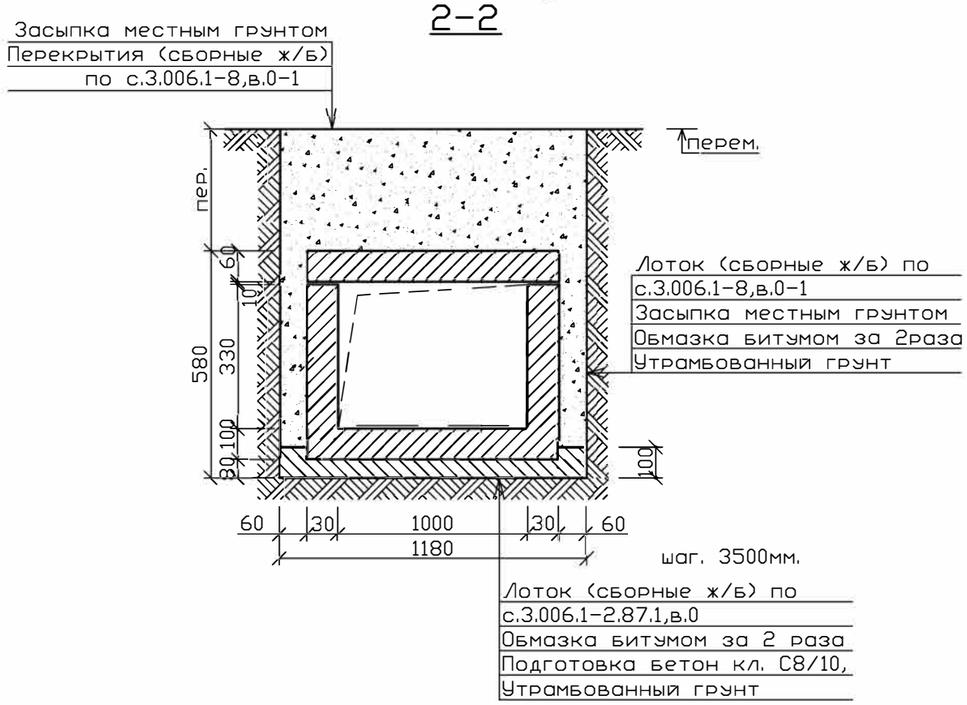

Спецификация конструктивных элементов

Начало

? П\?.	Обозначение	Наименование	Кол. шт.	Масса ед,кг	Приме-чание
		Подпольный канал 1-1			
		Лоток (сборные ж/б)			
1	с.3.006.1-8, в.0-1	ЛК300.12.45-1	10	1,35	шт
		Подготовка: бетон кл. С8/10, ССЦ W6 F100			0,54
		Перекрытия (сборные ж/б)			
2	с.3.006.1-8, в.0-1	ПТ300.120.12-3	10	1.05	шт
		Узел А	1		
	с.3.006.1-8, в.0-2	ПТУ 180.90.10	1	0,40	шт
	с.3.006.1-8, в.0-2	ПДУ 110.120.12	1	0,39	шт
	ГОСТ 530-2012	Кирпич КР-р-по 250х120х65/ 1НФ/200/2.0/50,	0,25		м3
		Подготовка: бетон кл. С8/10, ССЦ W6 F100			0,18

Согласовано:

Взам. инв. N

Подпись и дата

Инв. N подл.

Изм.	Кол.уч	Лист	N док.	Подпись	Дата
Норм. конт.		Файзулла А			
Проверил		Тунгушов М			
Выполнил		Утегенов А			

01-02-2022- АС

«Строительство парка в микрорайоне Нурсая в г. Атырау»

План подпольного канала

Стадия	Лист	Листов
РП	13	

План подпольного канала

ТОО «Redline Pro»
г. Шымкент- 2021 г.

Схема расположение подпольного канала для электрического кабеля

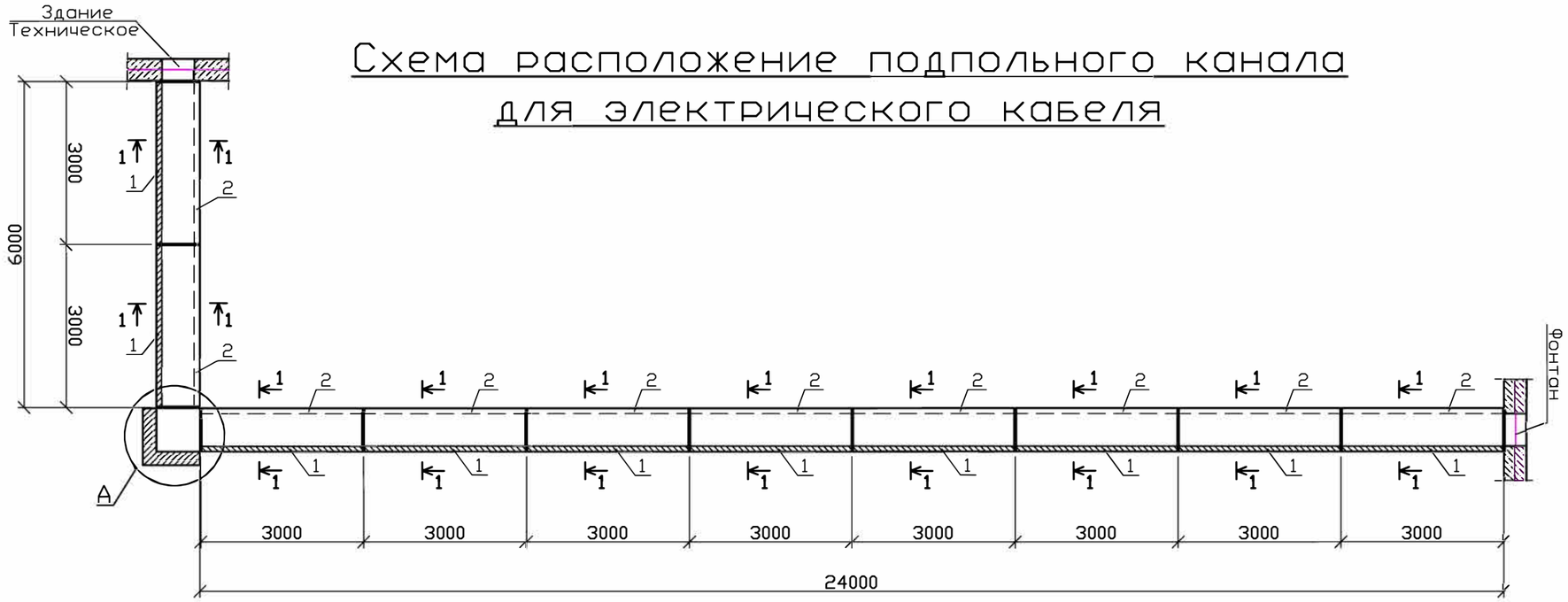

1–1

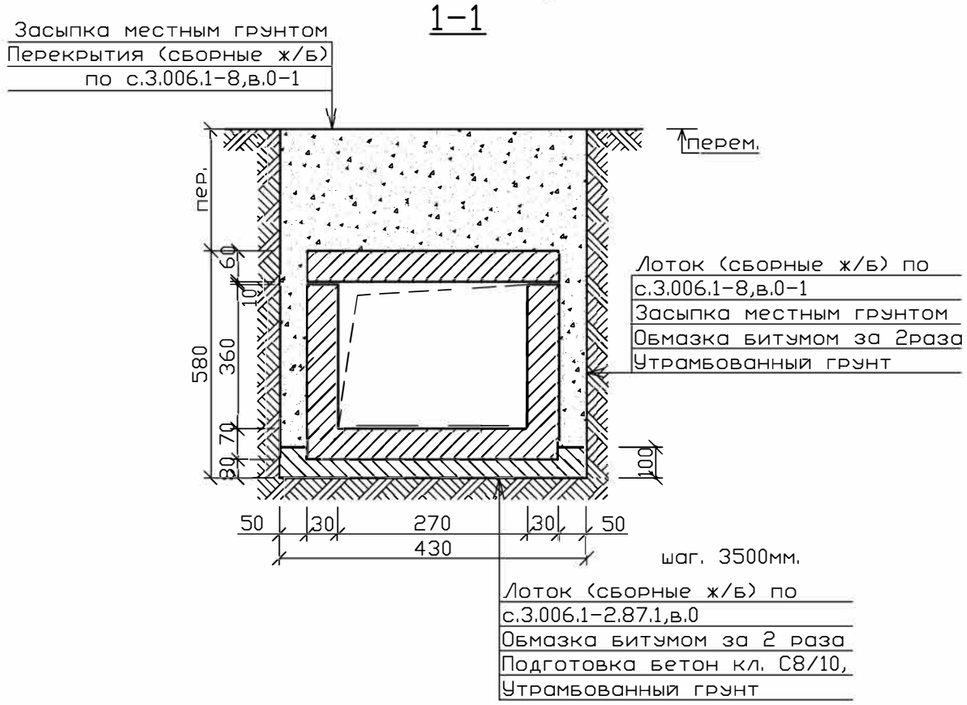

Спецификация конструктивных элементов

Начало

? П\?.	Обозначение	Наименование	Кол. шт.	Масса ед,кг	Приме-чание
		Подпольный канал 1–1			
		Лоток (сборные ж/б)			
1	с.3.006.1-8, в.0-1	ЛК300.45.45-1	10	0,60	шт
		Подготовка: бетон кл. С8/10, ССЦ W6 F100			0,24
		Перекрытия (сборные ж/б)			
2	с.3.006.1-8, в.0-1	ПТ75.45.60-2	40	0,048	шт
		Узел А	1		
	с.3.006.1-8, в.0-2	ПТУ 180.90.10	1	0,40	шт
	с.3.006.1-8, в.0-2	ПДУ 110.120.12	1	0,39	шт
	ГОСТ 530-2012	Кирпич КР-р-по 250х120х65/ 1НФ/200/2.0/50,	0,25		м3
		Подготовка: бетон кл. С8/10, ССЦ W6 F100			0,18

Согласовано:

Взам. инв. N

Подпись и дата

Инв. N подл.

Изм.	Кол.уч	Лист	N док.	Подпись	Дата
Норм. конт.		Файзулла А			
Проверил		Тунгушов М			
Выполнил		Утегенов А			

01-02-2022-АС

«Строительство парка в микрорайоне Нурсая в г. Атырау»

План подпольного канала

Стадия	Лист	Листов
РП	12	

План подпольного канала

ТОО «Redline Pro»
г. Шымкент– 2021 г.