Приложение №13 к акту приемки
объекта в эксплуатацию

Технические характеристики объекта: **«РП Инженерно-коммуникационные инфраструктуры жилого сектора в жилом районе Байтерек г.Кызылорда. Строительство водозабора с бурением скважин»;**

№ п/п	Наименование	Единицы измерения	Количество, протяженность	Примечание
1	2	3	4	5
Водопровод				
1	Водоводы (общая протяженность)	м		
	1) из стальных труб	м	------	------
	2) из чугунных труб	м	------	------
	3) из асбестоцементных труб	м	------	------
	4) из железобетонных труб	м	------	------
	5)	м	------	------
2	Распределительная сеть (общая протяженность)	м	3589,28	------
	1) из стальных труб	м		
	Трубы стальные электросварные прямошовные, D 25 мм, толщина стенки 2,5 мм ГОСТ 10705-80	м	3	------
	Трубы стальные электросварные прямошовные, D 108 мм, толщина стенки 4,0 мм ГОСТ 10705-80	м	8,722	------
	Трубы стальные электросварные прямошовные, D 159 мм, толщина стенки 4,0 мм ГОСТ 10705-80	м	18,825	------
	Трубы стальные электросварные прямошовные, D 219 мм, толщина стенки 5,0 мм ГОСТ 10705-80	м	9,6384	------
	Трубы стальные электросварные прямошовные, D 273 мм, толщина стенки 4,0 мм ГОСТ 10705-80	м	6,024	------
	2) из чугунных труб	м	------	------
	3) из асбестоцементных труб	м	------	------
	4) из полиэтиленовых труб	м		
	Труба полиэтиленовая для водоснабжения PE 100 SDR 17 - 110x6,6 питьевая ГОСТ 18599-2001	м	212,1	------
	Труба полиэтиленовая для водоснабжения PE 100 SDR 17 - 160x9,5 питьевая ГОСТ 18599-2001	м	770,63	------
	Труба полиэтиленовая для водоснабжения PE 100 SDR 17 - 200x11,9 питьевая ГОСТ 18599-2001	м	851,43	------
	Труба полиэтиленовая для водоснабжения PE 100 SDR 17 - 225x13,4 питьевая ГОСТ 18599-2001	м	301,99	------
	Труба полиэтиленовая для водоснабжения PE 100 SDR 17 - 250x14,8 питьевая ГОСТ 18599-2001	м	177,76	------
	Труба полиэтиленовая для водоснабжения PE 100 SDR 17 - 315x18,7 питьевая ГОСТ 18599-2001	м	1228,16	------
	5)	м	------	------

3	Прочие устройства			
	Смотровой колодец	шт	------	------
	Задвижка d-	шт		
	Задвижки параллельные фланцевые с выдвижным шпинделем 30ч6бр маховик для воды и пара, Т до 225°С, PN 10/16, DN 100 мм ГОСТ 5762-2002	шт	2	------
	Задвижки стальные фланцевые 30с41нж, клиновые литые с выдвижным шпинделем Т 425°С, PN 16, DN 150 мм ГОСТ 9698-86	шт	7	------
	Задвижки стальные фланцевые 30с41нж, клиновые литые с выдвижным шпинделем Т 425°С, PN 16, DN 200 мм ГОСТ 9698-86	шт	1	------
	Вентили d-	шт	------	------
	" d-	шт	------	------
	" d-	шт	------	------
	Кран d-	шт		
	Краны шаровые фланцевые модели 1220, корпус из серого чугуна, Т от -30°С до +200°С, PN 16, DN 25, типа FAF ГОСТ 21345-2005	шт	2	------
	Краны шаровые фланцевые модели 1220, корпус из серого чугуна, Т от -30°С до +200°С, PN 16, DN 40, типа FAF ГОСТ 21345-2005	шт	3	------
	Гидрант	шт		------
	Гидранты пожарные подземные Н 1250 мм ГОСТ 8220-85	шт	2	------
	Водопроводный ввод	шт	------	------
	Водоразборная колонка	шт	------	------
	Стальной футляр	шт	------	------
	Питьевой фонтанчик	шт	------	------
Канализация				
1	Коллекторы (общая протяженность)	м	------	------
	1) из керамических труб	м	------	------
	2) из чугунных труб	м	------	------
	3) из бетонных труб	м	------	------
	4) из асбестоцементных труб	м	------	------
	5) из железобетонных труб	м	------	------
2	Канализационная сеть (общая протяженность)	м	210,08	------
	1) из керамических труб	м	------	------
	2) из чугунных труб	м	------	------
	3) из бетонных труб	м	------	------
	4) из асбестоцементных труб	м	------	------
	5) из железобетонных труб	м	------	------
	6) из стальных труб	м	------	------
	7) из полиэтиленовых труб	м		
	Трубы полипропиленовые безнапорные гофрированные для наружных сетей канализации с раструбом DN/OD 160 SN 10	м	46,46	------

	РР ГОСТ Р 54475-2011			
	Трубы полипропиленовые безнапорные гофрированные для наружных сетей канализации с раструбом DN/OD 250 SN 10 РР ГОСТ Р 54475-2011	м	163,62	------
3	Прочие устройства			
	Смотровой колодец	шт	------	------
	Выпуск	шт	------	------

Горизонтальный разрез колодца	Вертикальный разрез колодца
Масштаб 1:1000	Масштаб 1:100

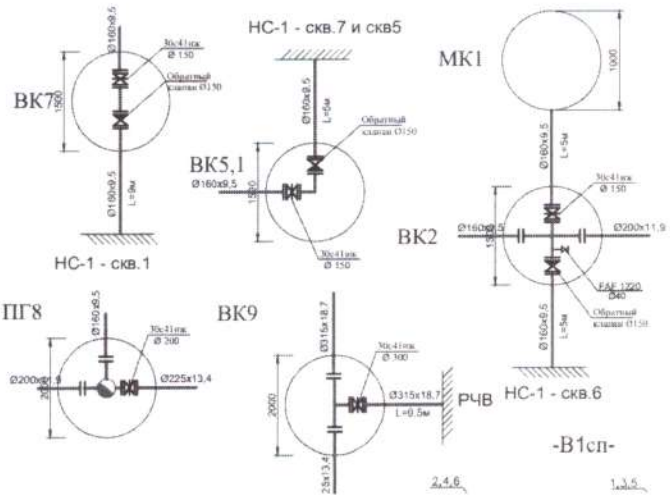

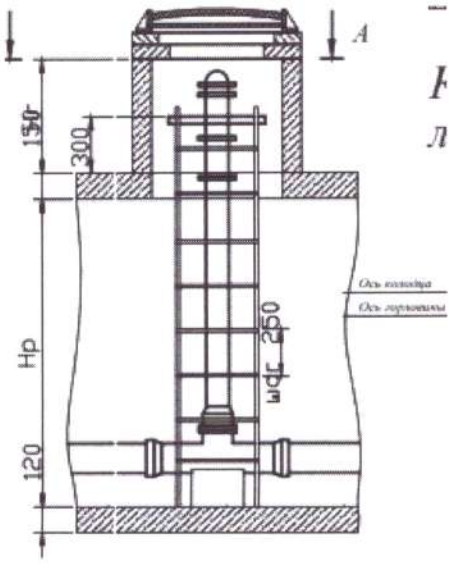

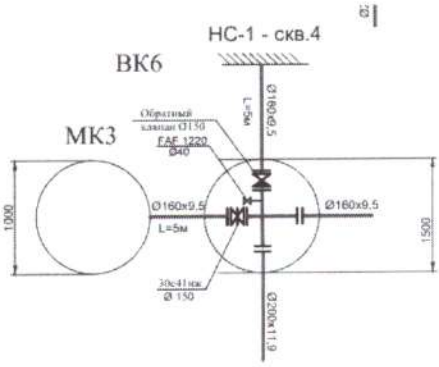

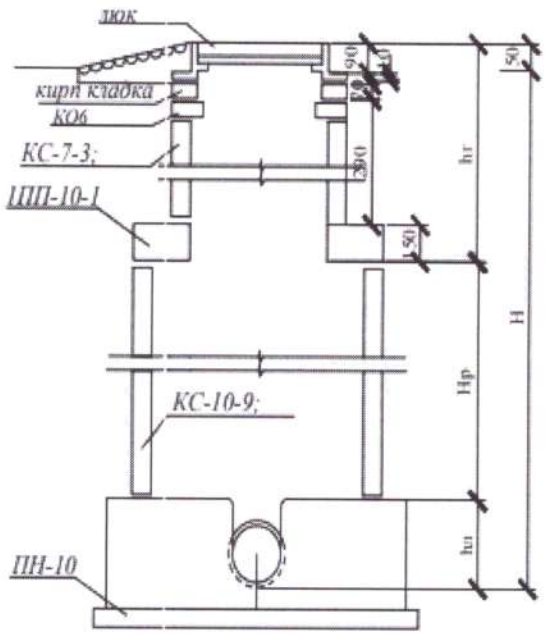

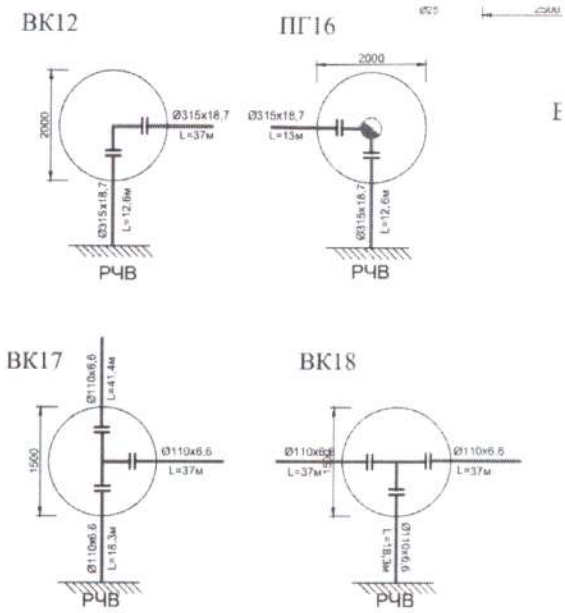

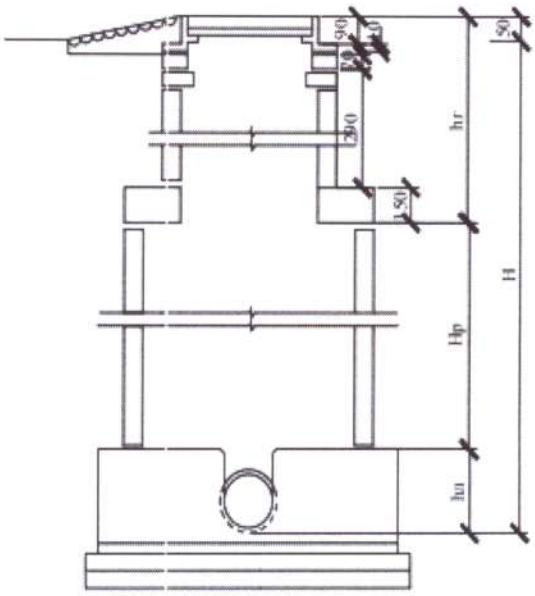

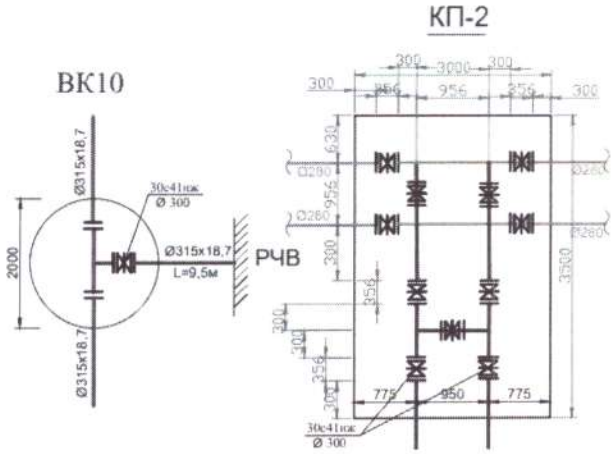

Спецификация

№	Наименование	Марка	Материал	Диаметр (мм) (размеры)	Количество	Примечание
1	Труба полиэтиленовая для водоснабжения PE 100 SDR 17 - 110x6,6 питьевая ГОСТ 18599-2001	ГОСТ 18599-2001	полиэтилен	110	212,1 м	
2	Труба полиэтиленовая для водоснабжения PE 100 SDR 17 - 160x9,5 питьевая ГОСТ 18599-2001	ГОСТ 18599-2001	полиэтилен	160	770,63 м	

3	Труба полиэтиленовая для водоснабжения PE 100 SDR 17 - 200x11,9 питьевая ГОСТ 18599-2001	ГОСТ 18599-2001	полиэтилен	200	851,43 м	
4	Труба полиэтиленовая для водоснабжения PE 100 SDR 17 - 225x13,4 питьевая ГОСТ 18599-2001	ГОСТ 18599-2001	полиэтилен	225	301,99 м	
5	Труба полиэтиленовая для водоснабжения PE 100 SDR 17 - 250x14,8 питьевая ГОСТ 18599-2001	ГОСТ 18599-2001	полиэтилен	250	177,76 м	
6	Труба полиэтиленовая для водоснабжения PE 100 SDR 17 - 315x18,7 питьевая ГОСТ 18599-2001	ГОСТ 18599-2001	полиэтилен	315	1228,16 м	
7	Люк чугунный, тип Т (С770) ГОСТ 3634-99	ГОСТ 3634-99	чугун		2 комплект	
8	Люк чугунный, тип Л (А770) ГОСТ 3634-99	ГОСТ 3634-99	чугун		37 комплект	
9	Задвижки параллельные фланцевые с выдвижным шпинделем 30ч6бр маховик для воды и пара, Т до 225°С, PN 10/16, DN 100 мм ГОСТ 5762-2002	ГОСТ 5762-2002	чугун	100	2 шт.	
10	Задвижки стальные фланцевые 30с41нж, клиновые литые с выдвижным шпинделем Т 425°С, PN 16, DN 150 мм ГОСТ 9698-86	ГОСТ 9698-86	чугун	150	7 шт.	
11	Задвижки стальные фланцевые 30с41нж, клиновые литые с выдвижным шпинделем Т 425°С, PN 16, DN 200 мм ГОСТ 9698-86	ГОСТ 9698-86	чугун	200	1 шт.	

Заказчик:
Руководитель КГУ "Кызылординский городской отдел строительства" _____ **Әнуар А.С.**
(фамилия, имя, отчество (при наличии), подпись руководителя Место печати (при наличии)

Авторский надзор:
Разработчик проекта ТОО КБ "МунайГазИнжиниринг" _____ **Ахметов З.**
(фамилия, имя, отчество (при наличии), подпись директора Место печати (при наличии)