Товарищество с ограниченной ответственностью «Игілік Стройпроект»

Қазақстан республикасы, 050000
Алматы қаласы, Ауэзов ауданы
Жандосов көшесі, 150/2 үй, кв.1 e-mail: igilik.stroyproect@gmail.com
тел.: 87474027784

Республика Казахстан, 050000
г.Алматы, Ауэзовский район
ул.Жандосова, дом 150/2, кв.1
e-mail: igilik.stroyproect@gmail.com
тел.: 87474027784

ЛИЦЕНЗИЯ: 17017332 от 06.10.2017 года
Заказ: ИСП-25-03/2022-АД

Капитальный ремонт подъездной дороги к селу Актогай Актогайского сельского округа Махамбетского района Атырауской области

Том-3 Книга 2-Поперечные профили

Заказчик:Государственное учреждение "Махамбетский районный отдел жилищно-коммунального хозяйства, пассажирского транспорта, автомобильных дорог, строительства, архитектуры и градостроительства"

Алматы, 2022 г.

Формат А3

Товарищество с ограниченной ответственностью «Игілік Стройпроект»

Капитальный ремонт подъездной дороги к селу Актогай Актогайского сельского округа Махамбетского района Атырауской области

Том-3 Книга 2-Поперечные профили

<u>Заказчик:</u>Государственное учреждение "Махамбетский районный отдел жилищно-коммунального хозяйства, пассажирского транспорта, автомобильных дорог, строительства, архитектуры и градостроительства"

<u>Исполнитель:</u> ТОО «Игілік Стройпроект»

Директор
ТОО «Игілік Стройпроект» **Муканов К.Н.**

Главный инженер проекта **Тойғожа Ж.Б.**

Алматы, 2022 г.

Формат А3

Поперечные профили

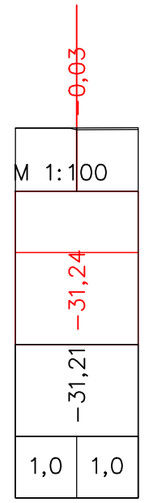

ПК 0+00,00

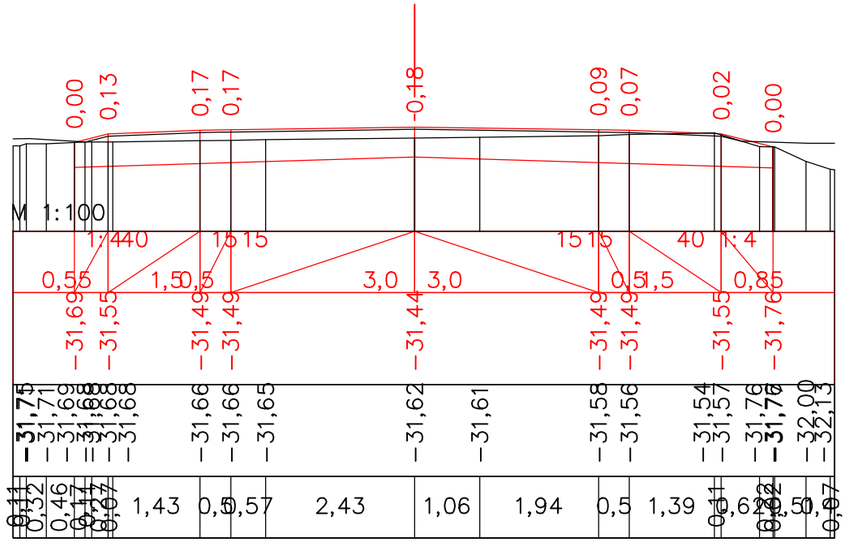

ПК 0+18,86

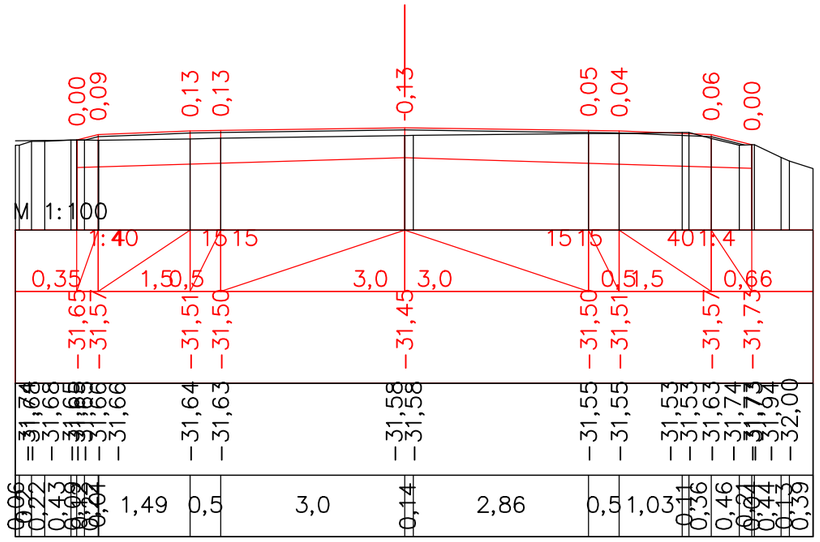

ПК 0+20,00

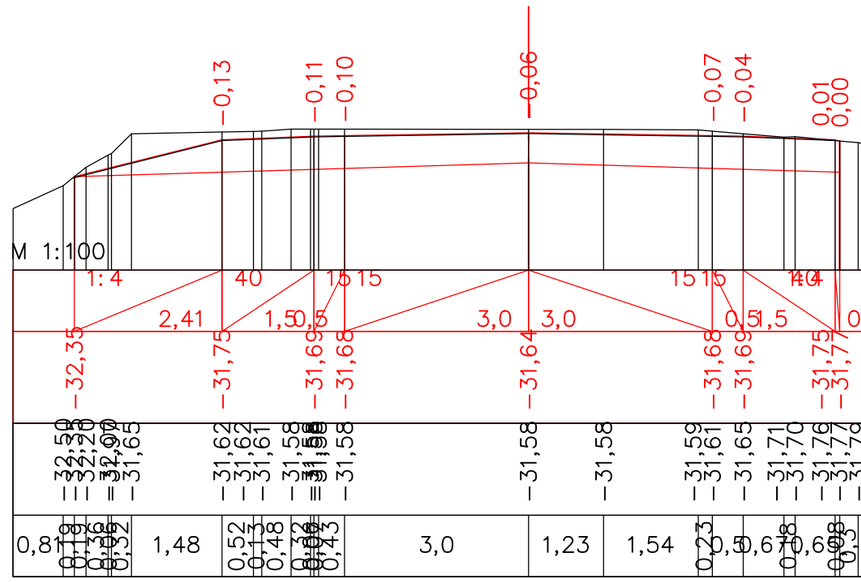

ПК 0+40,00

Изм.	Кол.уч	Лист	№док.	Подпись	Дата	Капитальный ремонт подъездной дороги к селу Актогай Актогайского сельского округа Махамбетского района Атырауской области			
ГИП		Муканов К.			2022	Автомобильная дорога	Стадия	Лист	Листов
Проверил		Ахмаров А.			2022		РП	1	35
Разработал		Боранбаев Ж			2022	Поперечные профили	ТОО "Игилик Стройпроект" 2022г.		
Н. контр.		Ахмаров А.			2022				

Поперечные профили

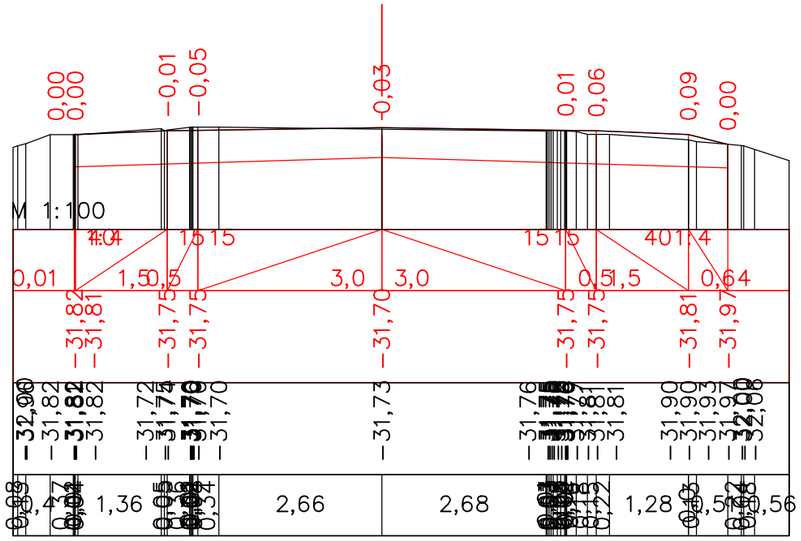

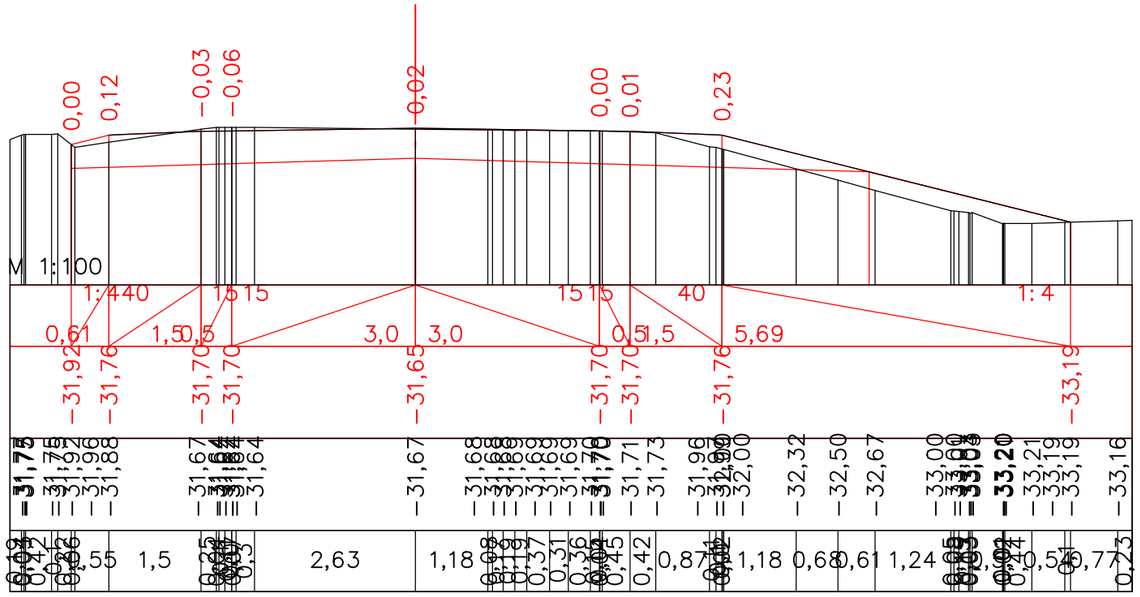

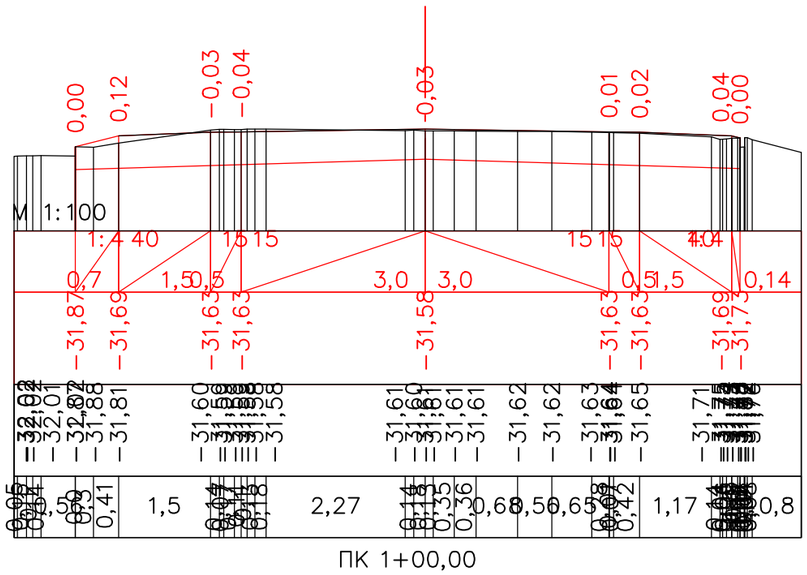

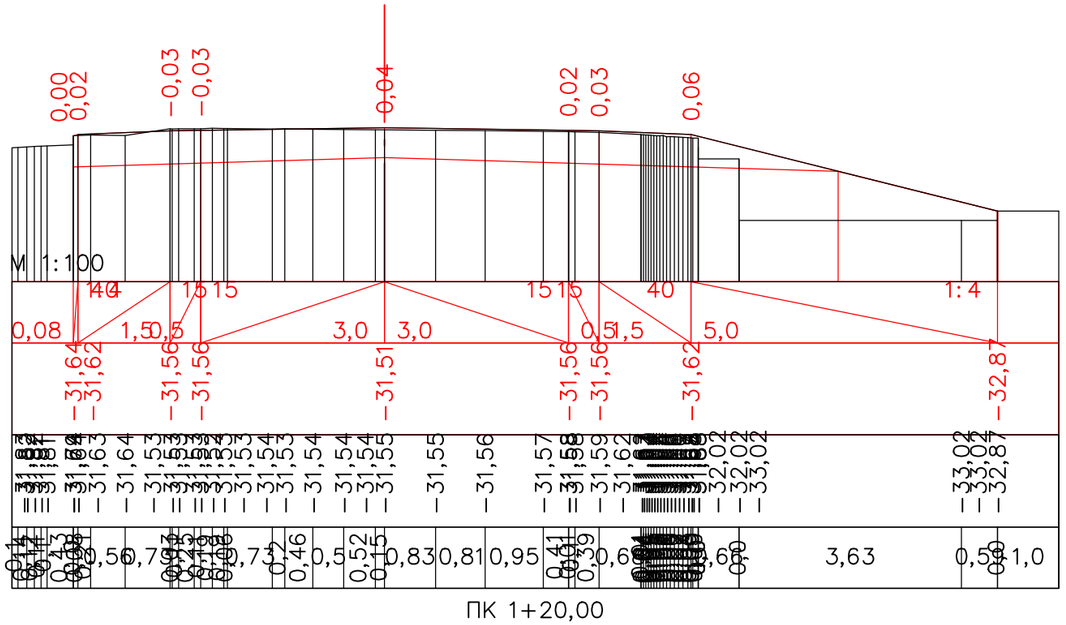

Изм.	Кол.уч	Лист	№док.	Подпись	Дата	Капитальный ремонт подъездной дороги к селу Актогай Актогайского сельского округа Махамбетского района Атырауской области			
ГИП		Муканов К.			2022	Автомобильная дорога	Стадия	Лист	Листов
Проверил		Ахмаров А.			2022		РП	2	
Разработал		Боранбаев Ж			2022	Поперечные профили	ТОО "Игилик Стройпроект" 2022г.		
Н. контр.		Ахмаров А.			2022				

Поперечные профили

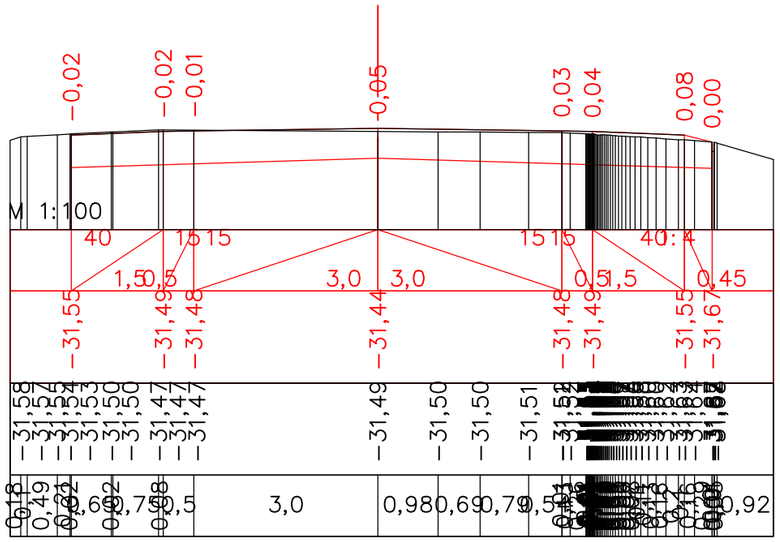

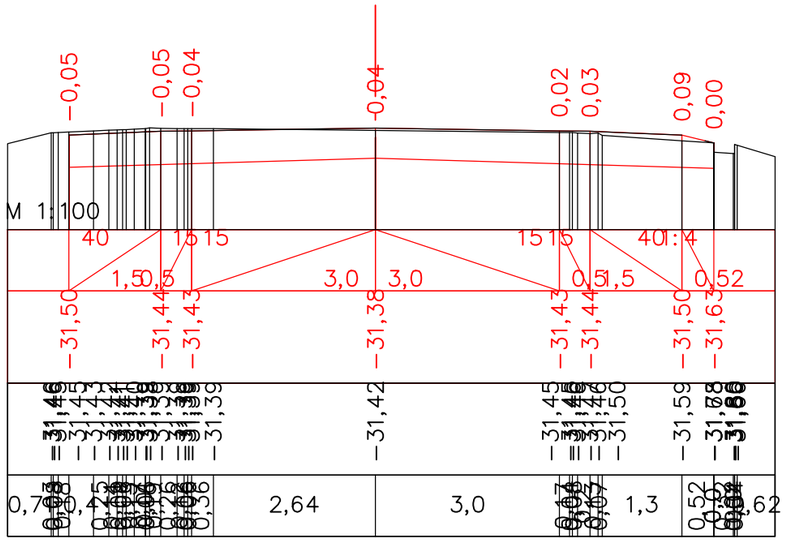

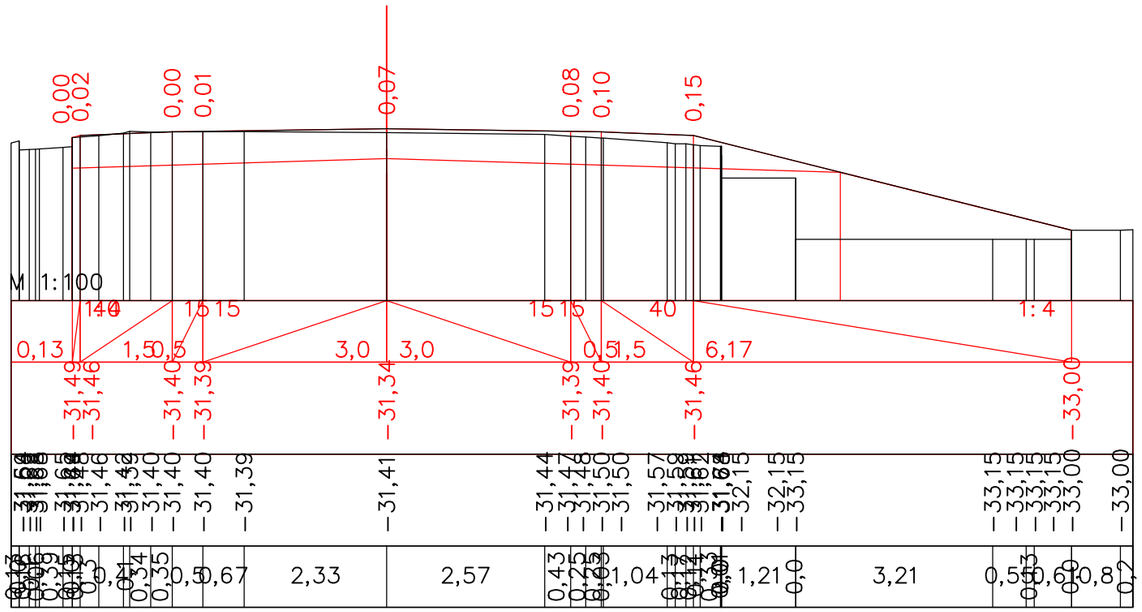

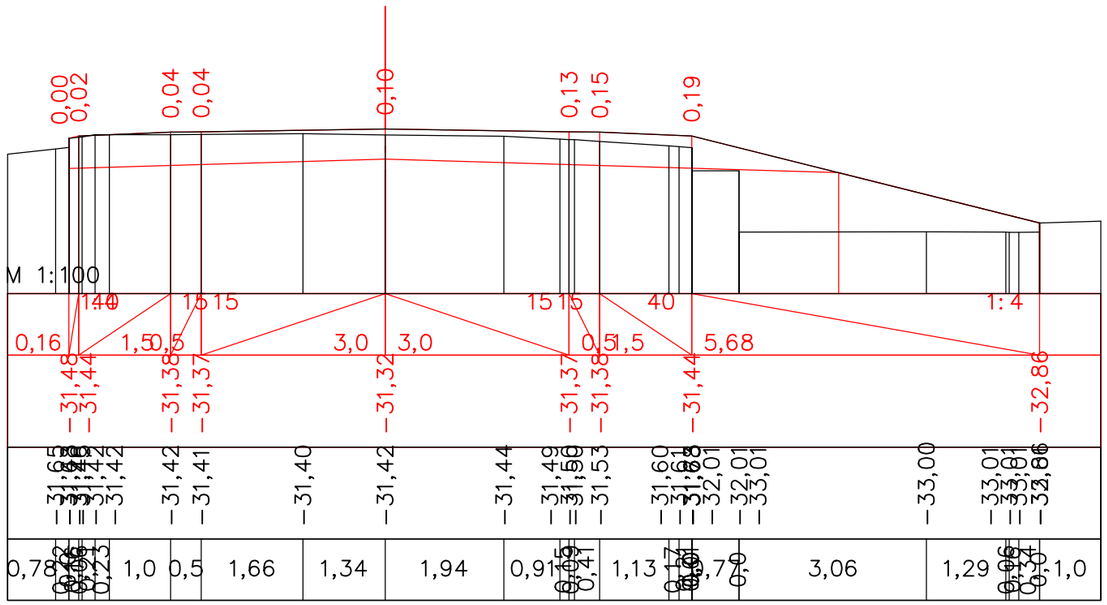

						Капитальный ремонт подъездной дороги к селу Актогай Актогайского сельского округа Махамбетского района Атырауской области		
Изм.	Кол.уч	Лист	№док.	Подпись	Дата			
						Автомобильная дорога	Стадия	Лист	Листов
ГИП		Муканов К.			2022		РП	3	
Проверил		Ахмаров А.			2022				
Разработал		Боранбаев Ж			2022	Поперечные профили	ТОО "Игилик Стройпроект" 2022г.		
Н. контр.		Ахмаров А.			2022				

Поперечные профили

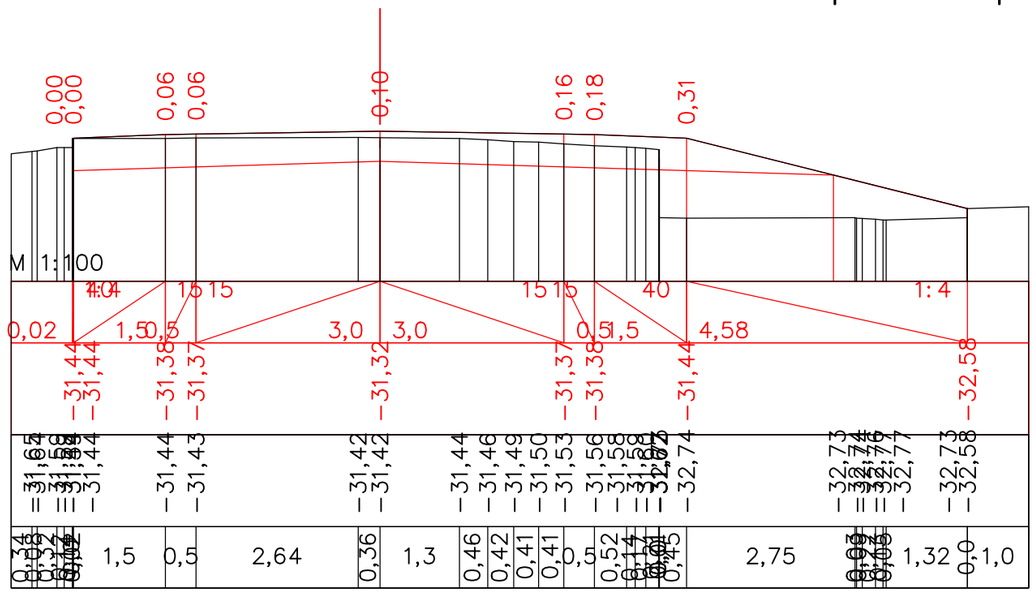

ПК 2+20,00

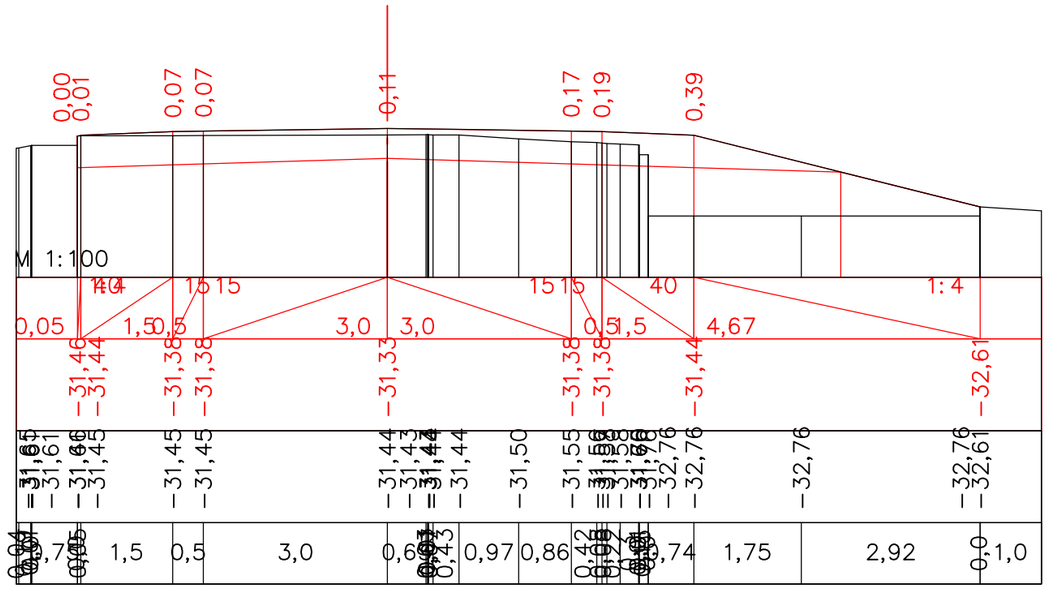

ПК 2+40,00

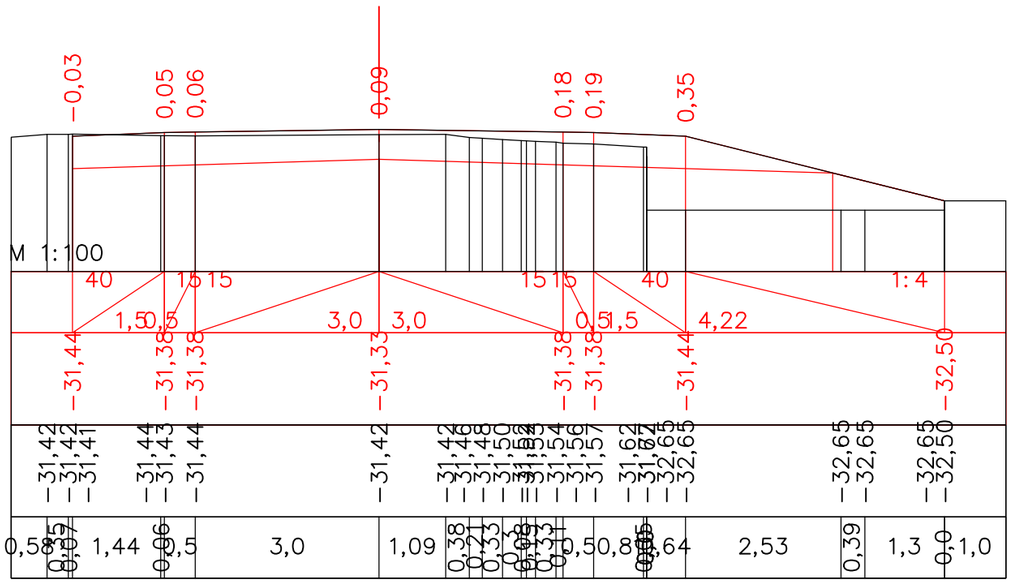

ПК 2+60,00

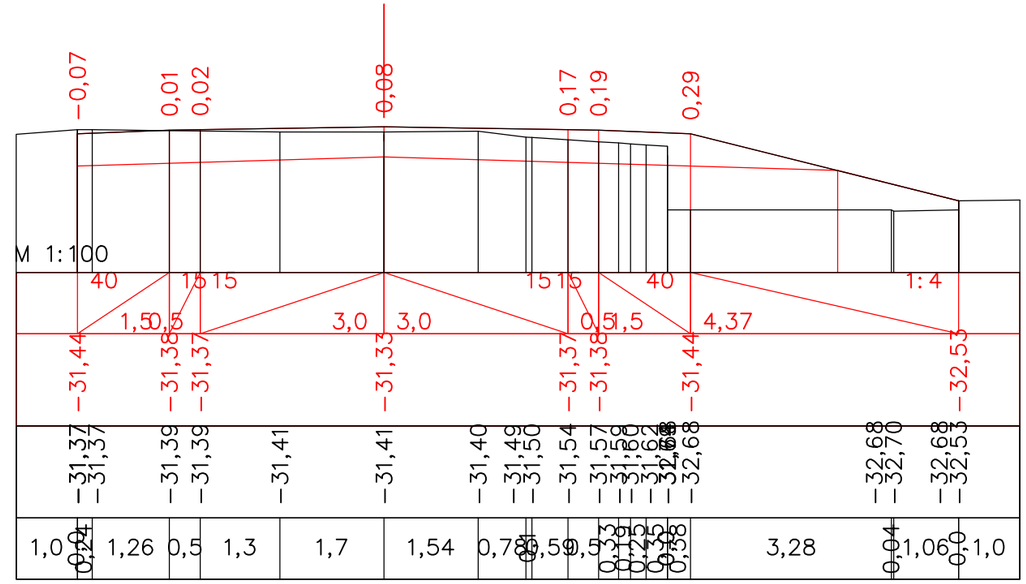

ПК 2+80,00

Изм.	Кол.уч	Лист	№док.	Подпись	Дата	Капитальный ремонт подъездной дороги к селу Актогай Актогайского сельского округа Махамбетского района Атырауской области			
ГИП		Муканов К.			2022	Автомобильная дорога	Стадия	Лист	Листов
Проверил		Ахмаров А.			2022		РП	4	
Разработал		Боранбаев Ж			2022	Поперечные профили	ТОО "Игилик Стройпроект" 2022г.		
Н. контр.		Ахмаров А.			2022				

Поперечные профили

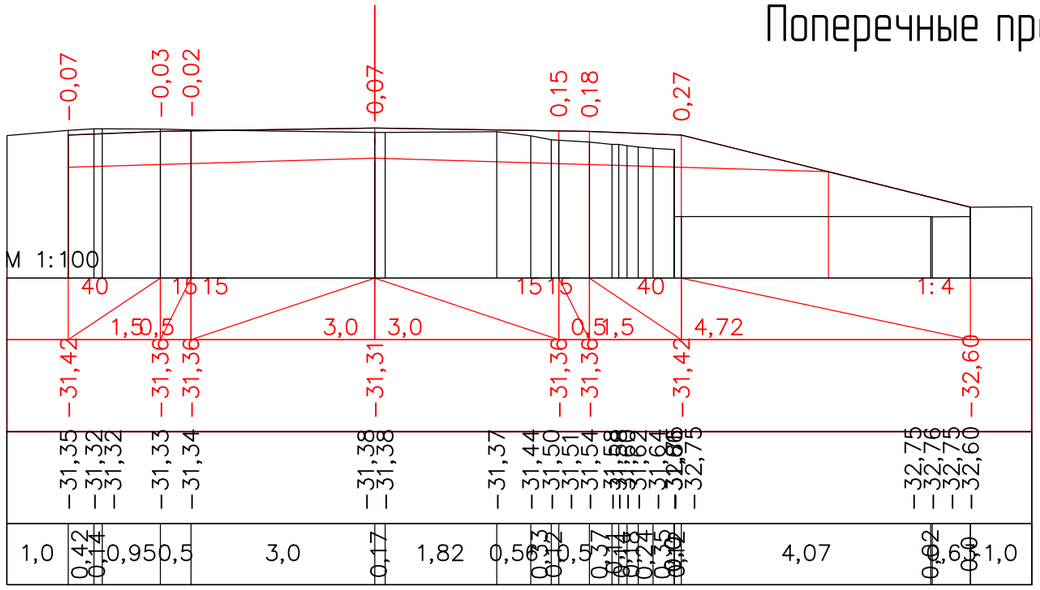

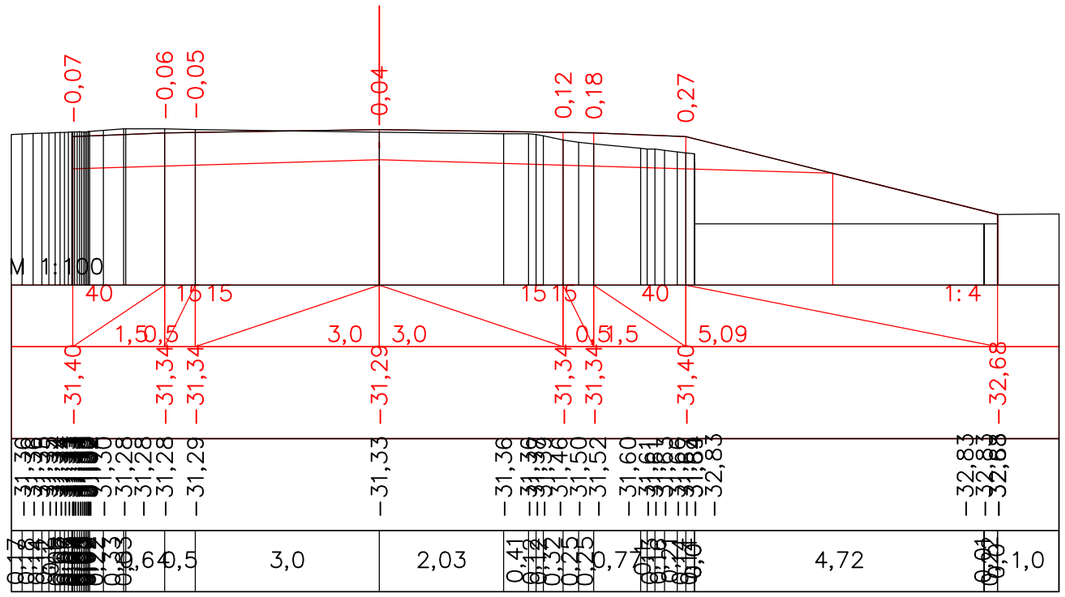

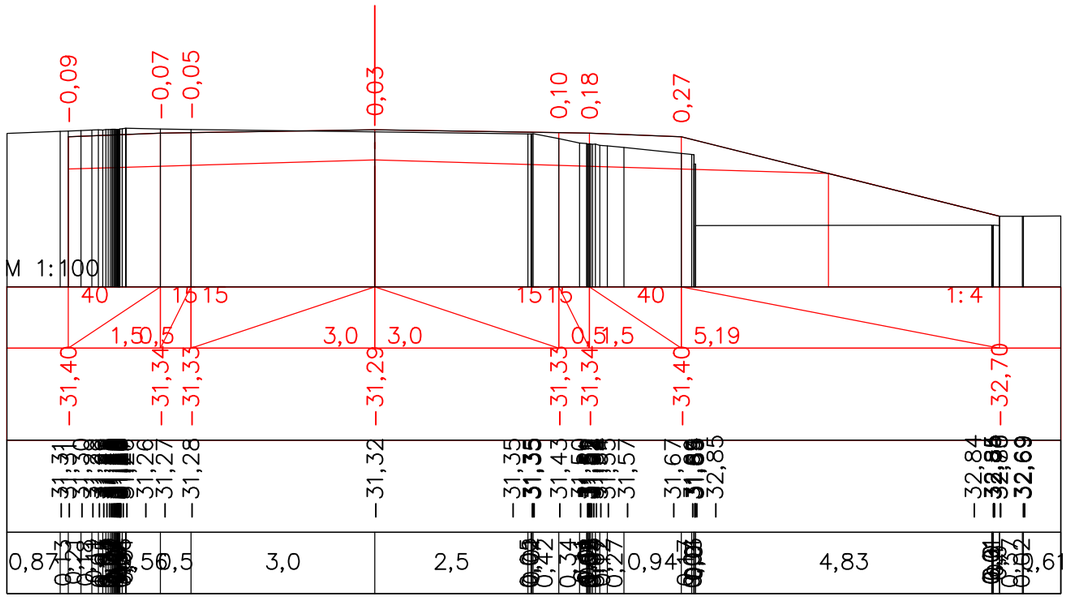

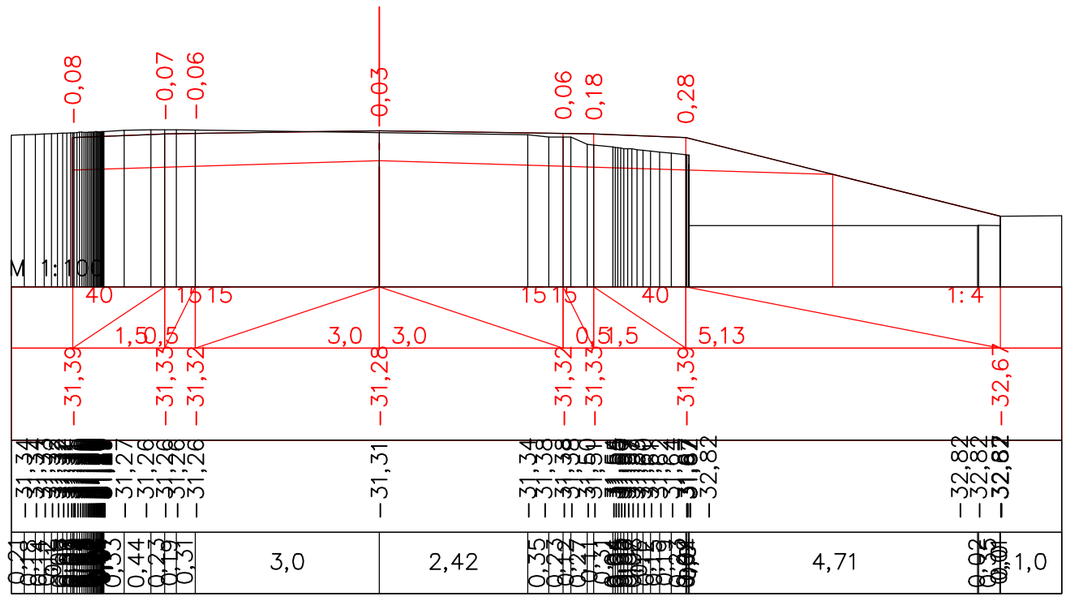

Изм.	Кол.уч	Лист	№док.	Подпись	Дата	Капитальный ремонт подъездной дороги к селу Актогай Актогайского сельского округа Махамбетского района Атырауской области			
ГИП		Муканов К.			2022	Автомобильная дорога	Стадия	Лист	Листов
Проверил		Ахмаров А.			2022		РП	5	
Разработал		Боранбаев Ж			2022	Поперечные профили	ТОО "Игилик Стройпроект" 2022г.		
Н. контр.		Ахмаров А.			2022				

Поперечные профили

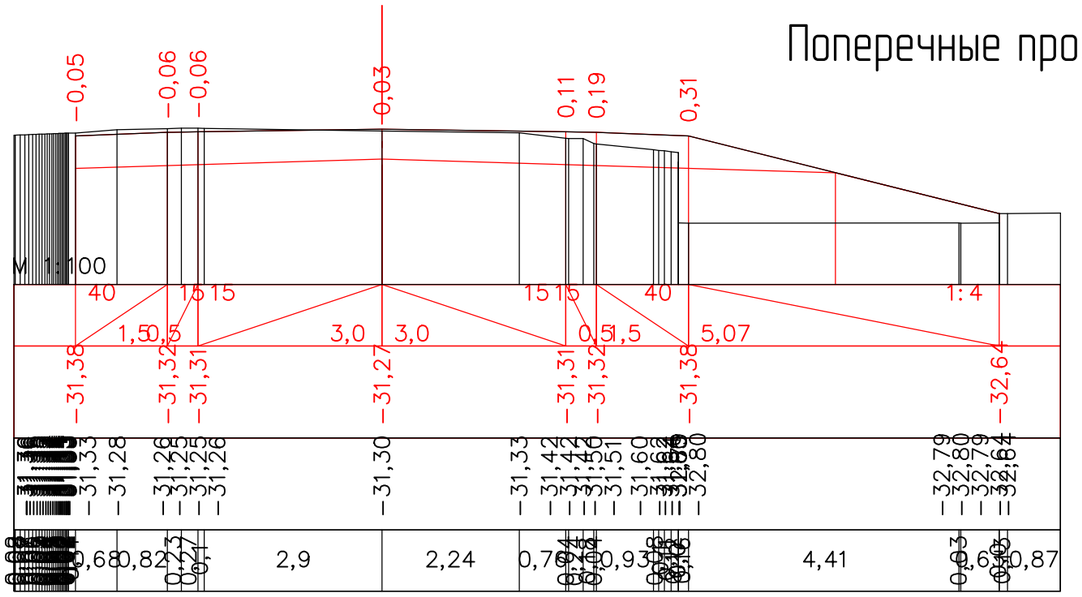

ПК 3+40,00

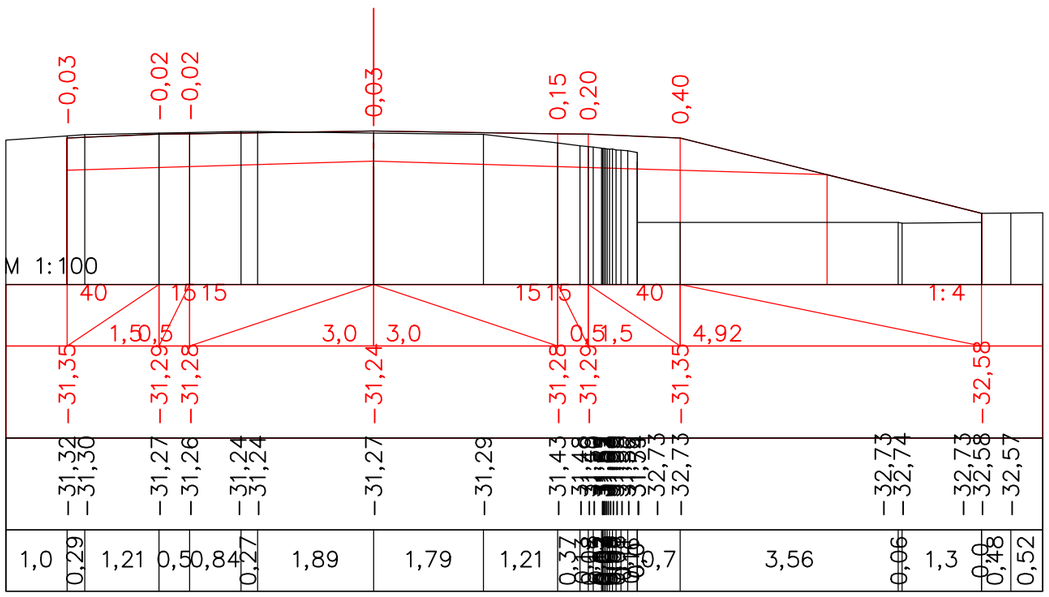

ПК 3+60,00

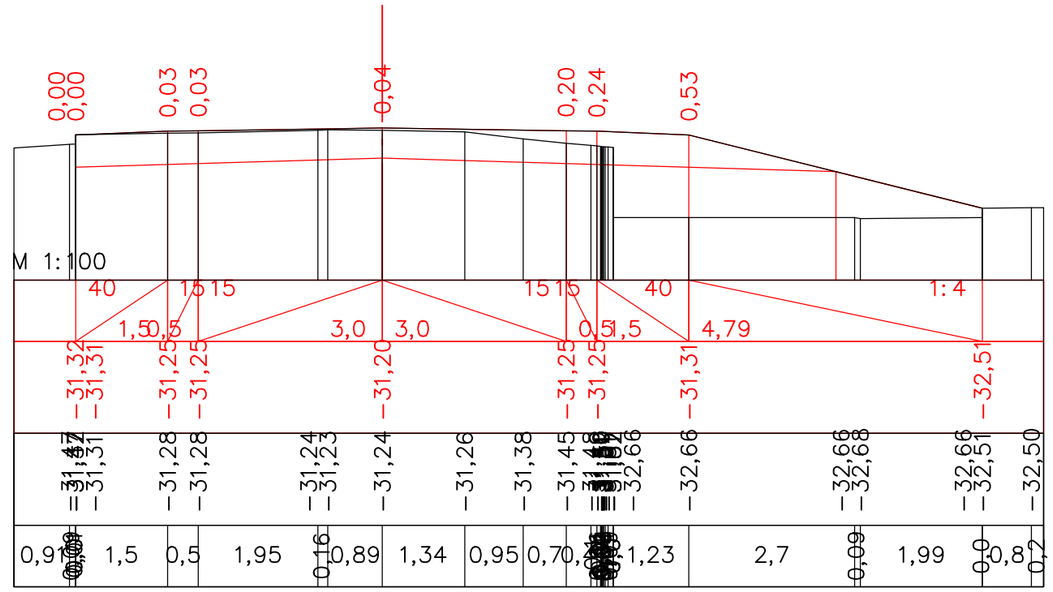

ПК 3+80,00

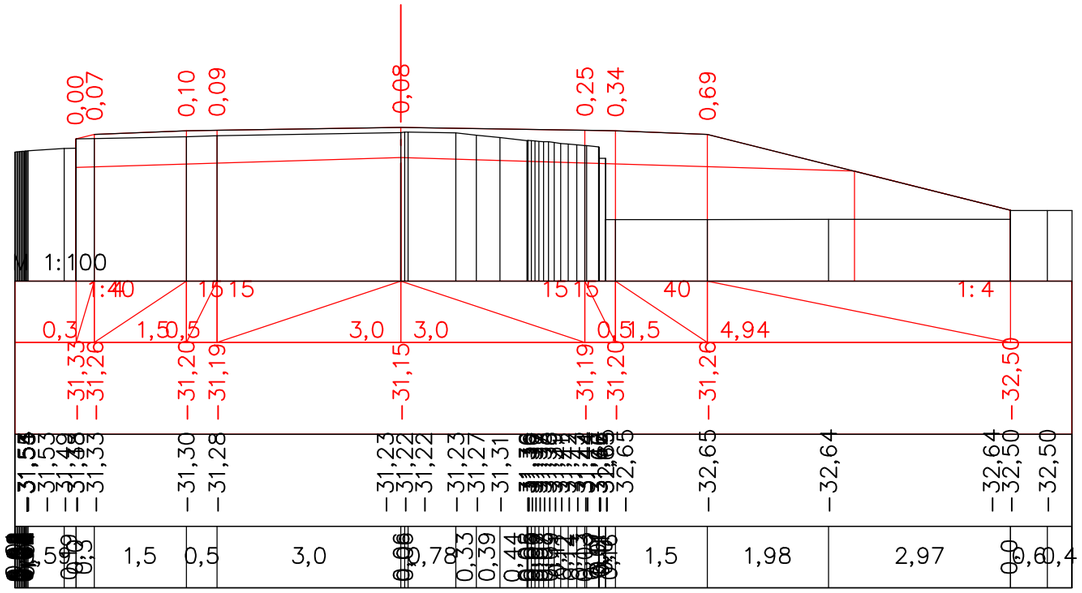

ПК 4+00,00

Изм.	Кол.уч	Лист	№док.	Подпись	Дата	Капитальный ремонт подъездной дороги к селу Актогай Актогайского сельского округа Махамбетского района Атырауской области			
ГИП		Муканов К.			2022	Автомобильная дорога	Стадия	Лист	Листов
Проверил		Ахмаров А.			2022		РП	6	
Разработал		Боранбаев Ж			2022	Поперечные профили	ТОО "Игилик Стройпроект" 2022г.		
Н. контр.		Ахмаров А.			2022				

Поперечные профили

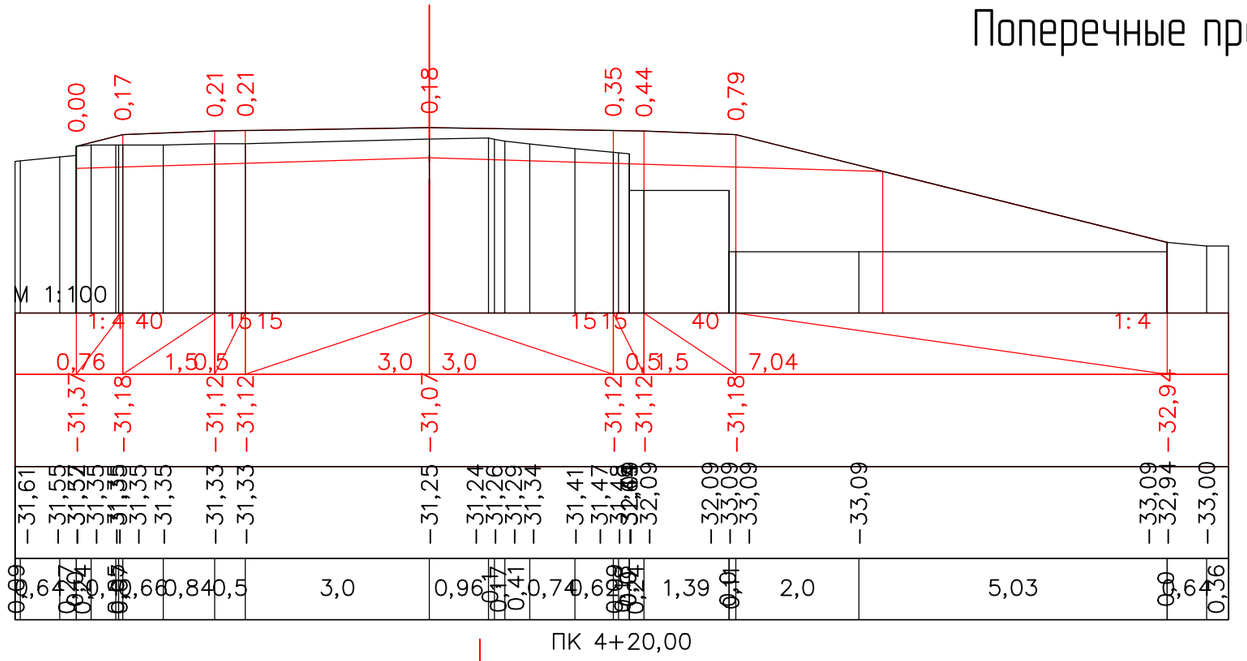

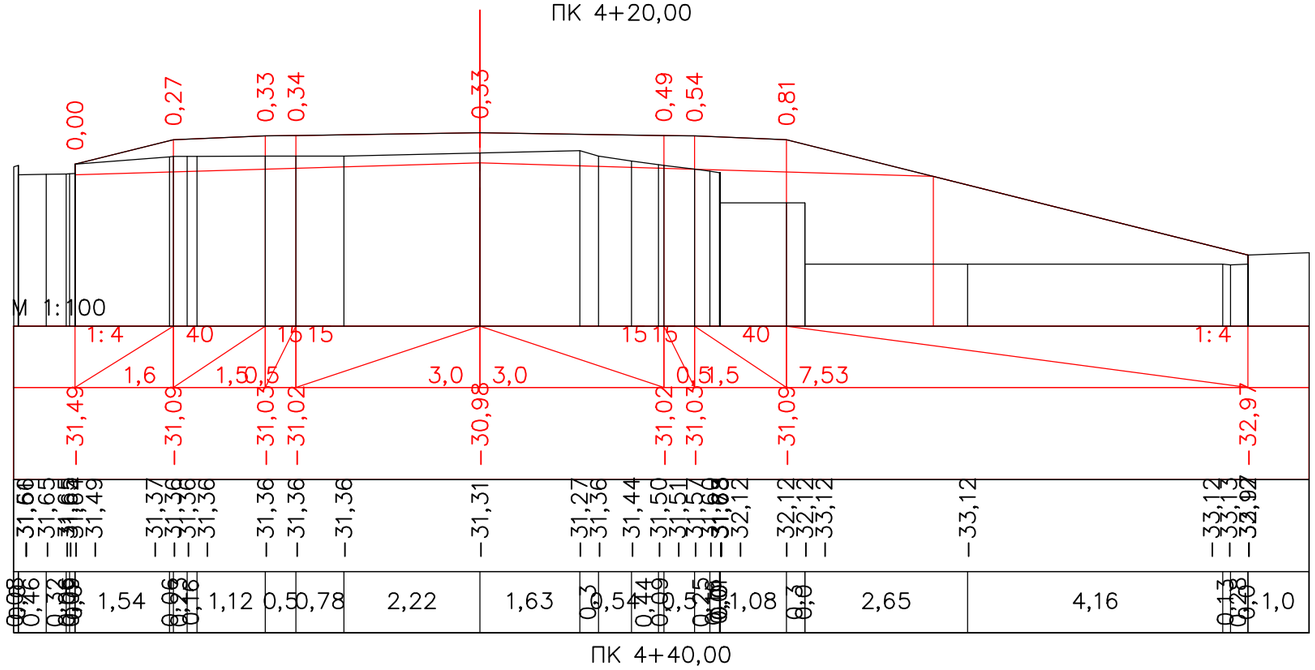

Изм.	Кол.уч	Лист	№док.	Подпись	Дата	Капитальный ремонт подъездной дороги к селу Актогай Актогайского сельского округа Махамбетского района Атырауской области			
ГИП		Муканов К.			2022	Автомобильная дорога	Стадия	Лист	Листов
Проверил		Ахмаров А.			2022		РП	7	
Разработал		Боранбаев Ж			2022	Поперечные профили	ТОО "Игилик Стройпроект" 2022г.		
Н. контр.		Ахмаров А.			2022				

Поперечные профили

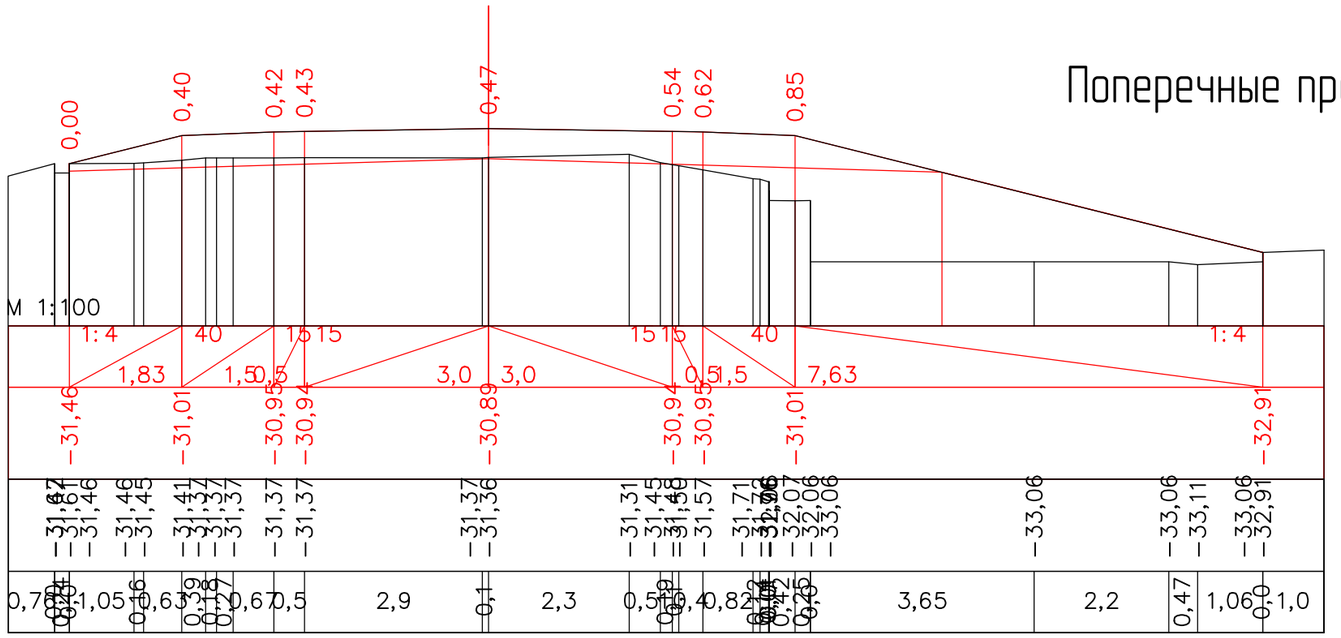

ПК 4+60,00

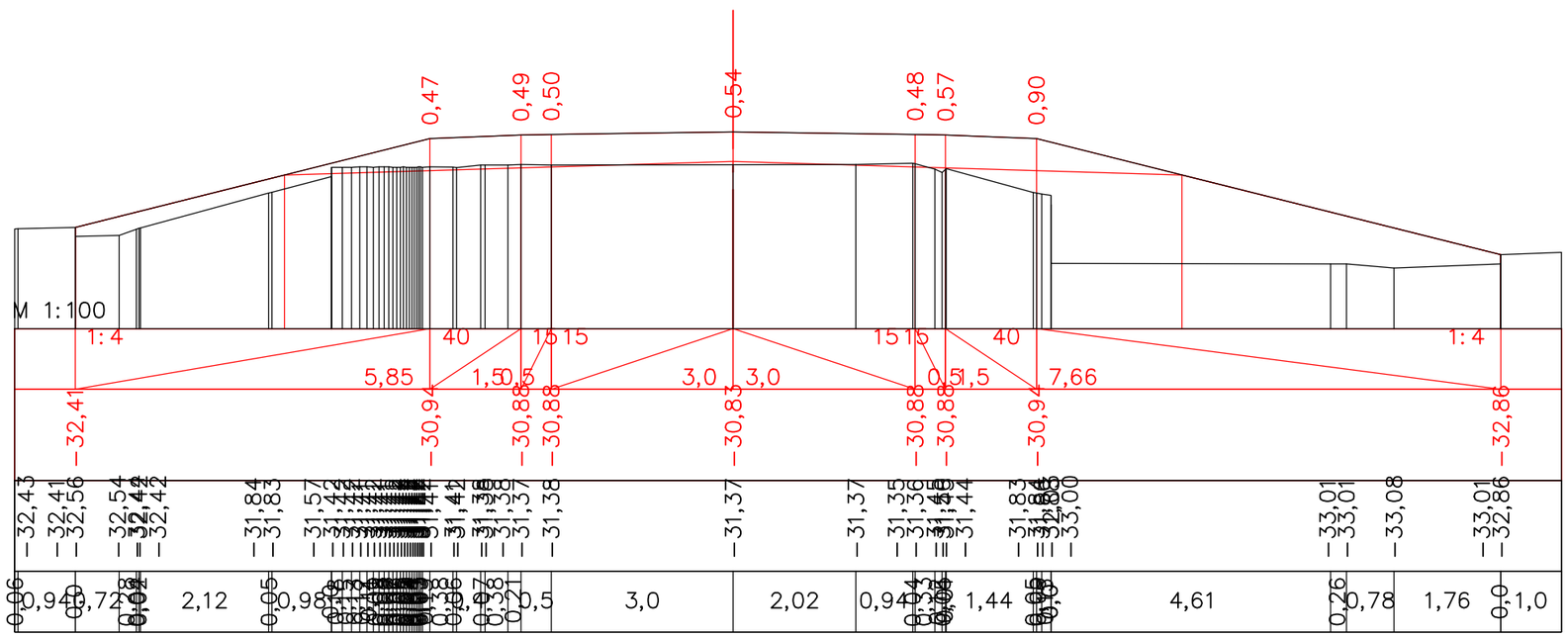

ПК 4+80,00

						Капитальный ремонт подъездной дороги к селу Актогай Актогайского сельского округа Махамбетского района Атырауской области		
Изм.	Кол.уч	Лист	№док.	Подпись	Дата			
ГИП		Муканов К.			2022	Автомобильная дорога	Стадия	Лист	Листов
Проверил		Ахмаров А.			2022		РП	8	
Разработал		Боранбаев Ж			2022	Поперечные профили	ТОО "Игилик Стройпроект" 2022г.		
Н. контр.		Ахмаров А.			2022				

Поперечные профили

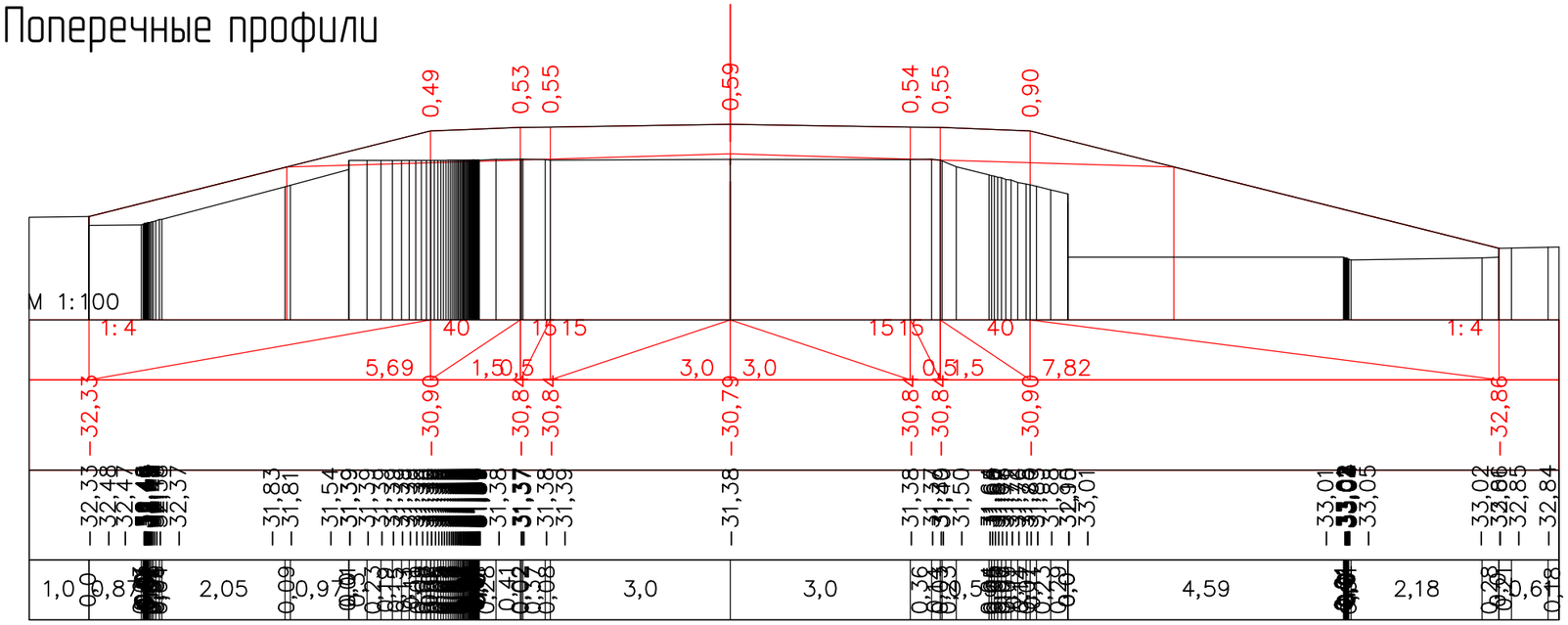

ПК 5+00,00

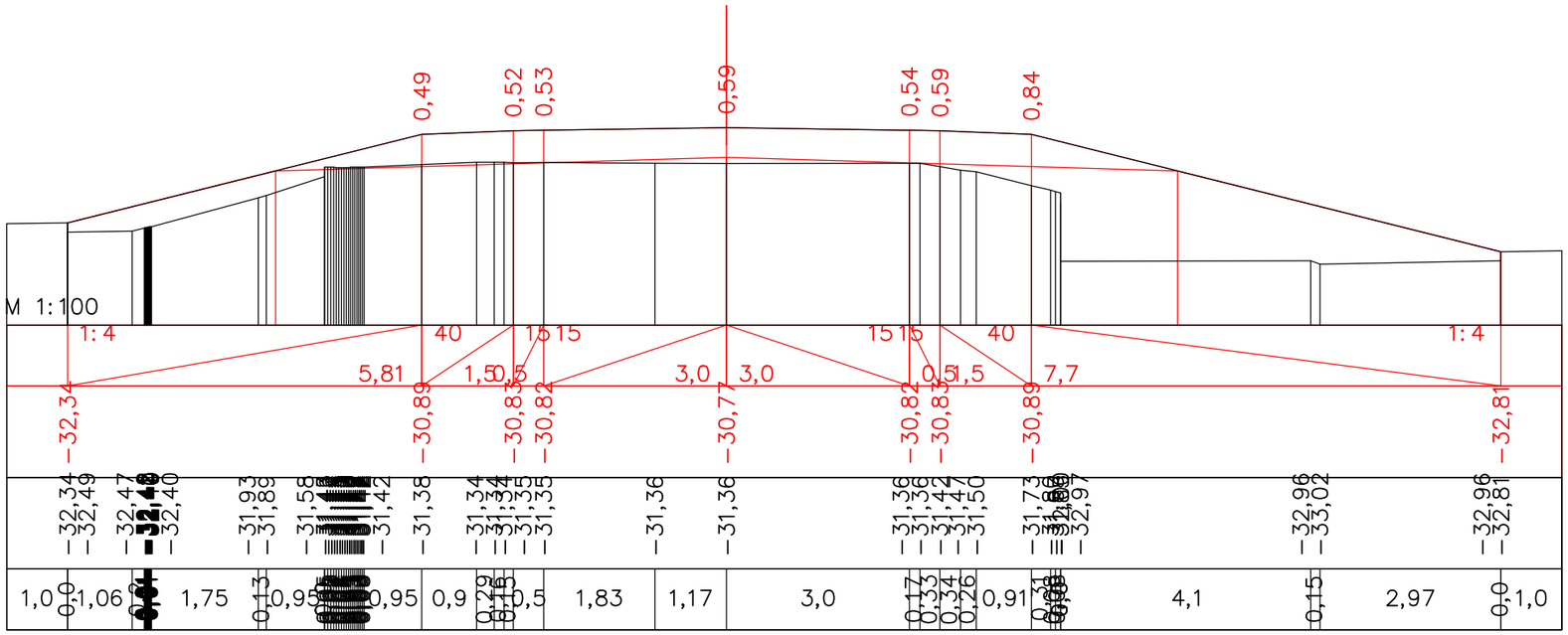

ПК 5+40,00

Изм.	Кол.уч	Лист	№док.	Подпись	Дата	Капитальный ремонт подъездной дороги к селу Актогай Актогайского сельского округа Махамбетского района Атырауской области			
ГИП		Муканов К.			2022	Автомобильная дорога	Стадия	Лист	Листов
Проверил		Ахмаров А.			2022		РП	9	
Разработал		Боранбаев Ж			2022	Поперечные профили	ТОО "Игилик Стройпроект" 2022г.		
Н. контр.		Ахмаров А.			2022				

Поперечные профили

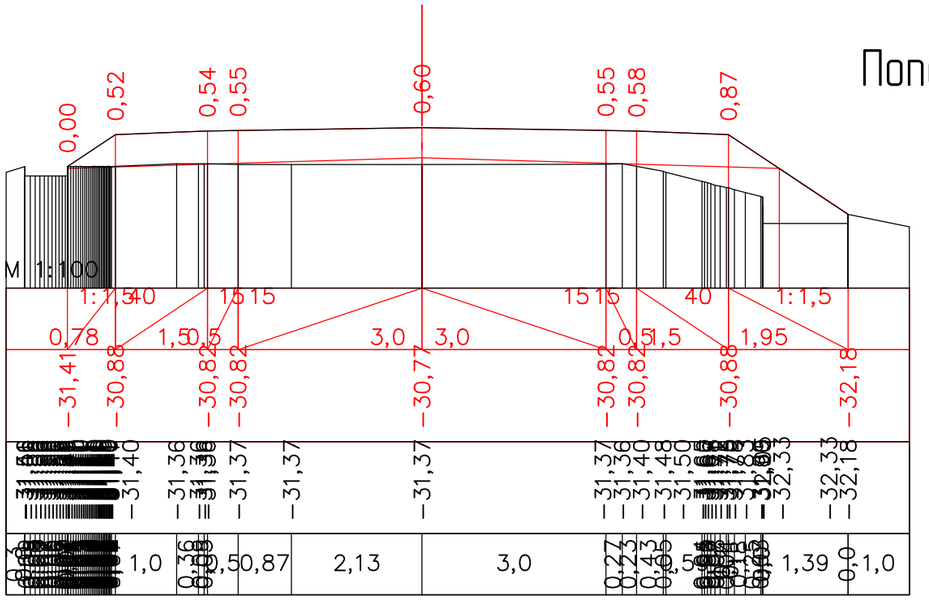

ПК 5+20,00

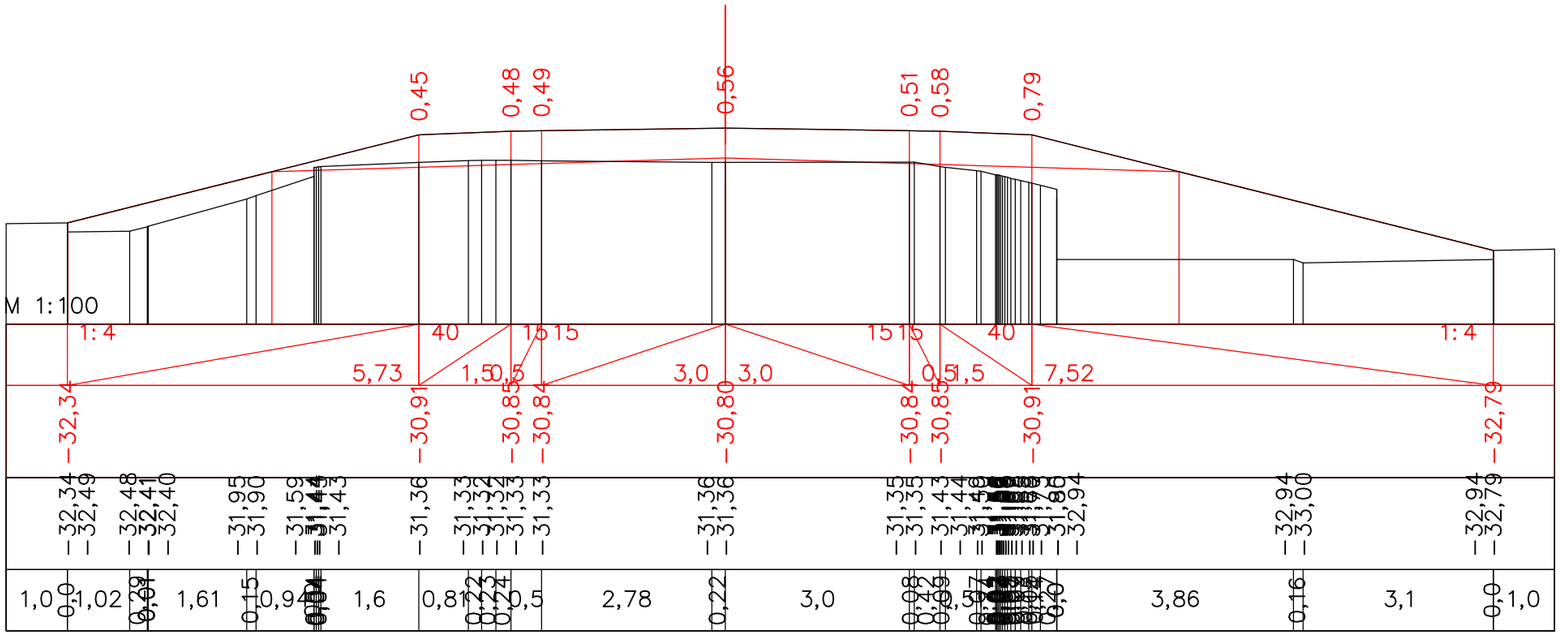

ПК 5+60,00

Изм.	Кол.уч	Лист	№док.	Подпись	Дата	Капитальный ремонт подъездной дороги к селу Актогай Актогайского сельского округа Махамбетского района Атырауской области			
ГИП		Муканов К.			2022	Автомобильная дорога	Стадия	Лист	Листов
Проверил		Ахмаров А.			2022		РП	10	
Разработал		Боранбаев Ж			2022	Поперечные профили	ТОО "Игилик Стройпроект" 2022г.		
Н. контр.		Ахмаров А.			2022				

Поперечные профили

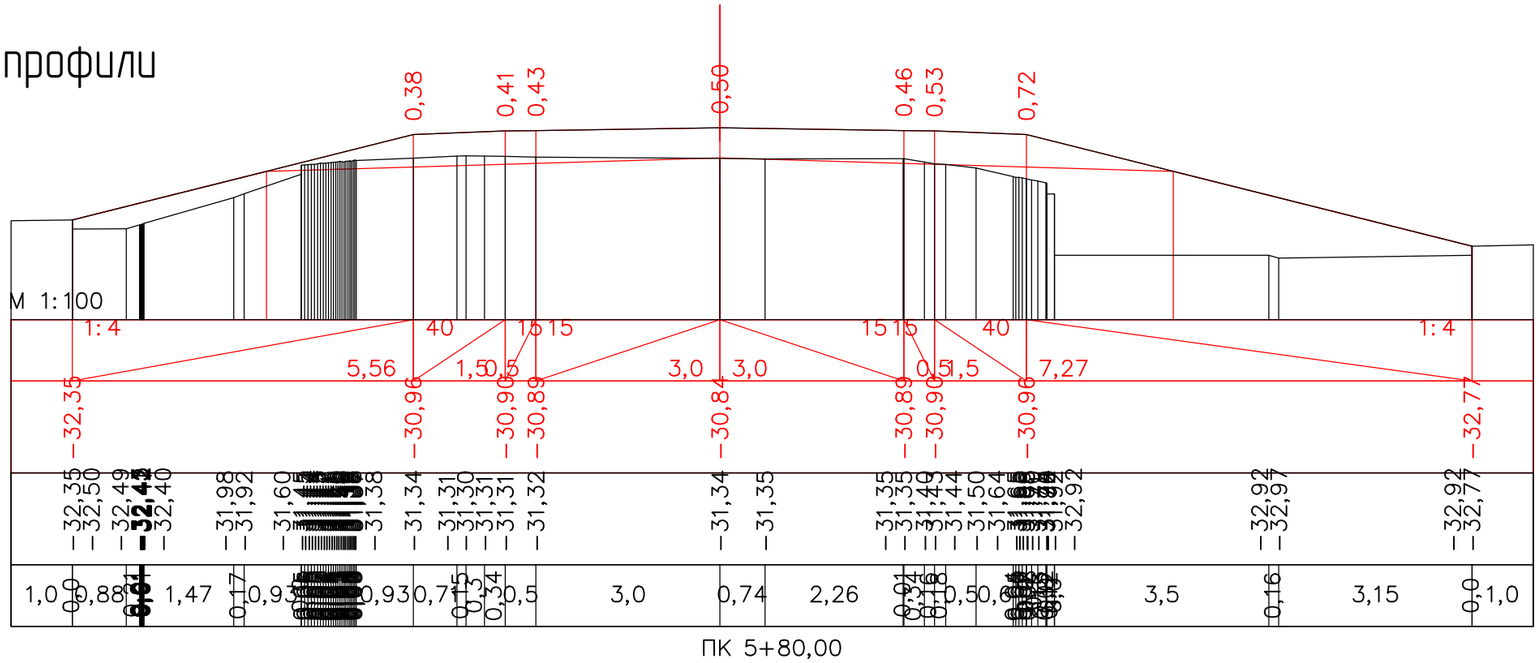

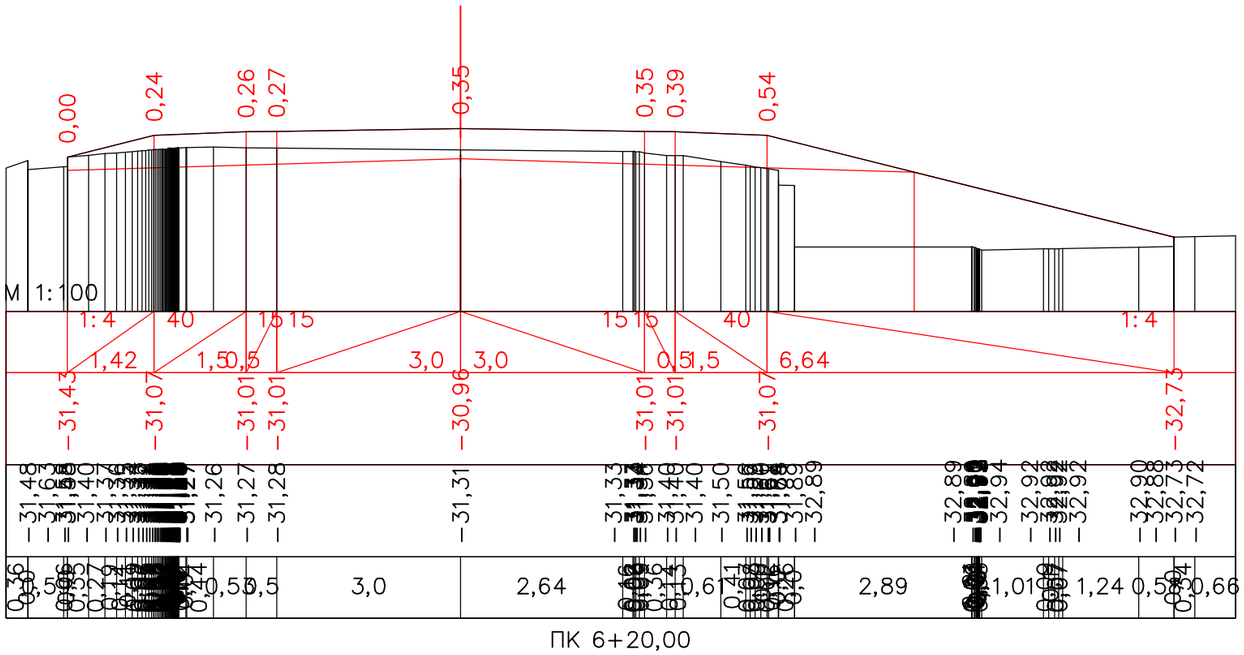

Изм.	Кол.уч	Лист	№док.	Подпись	Дата	Капитальный ремонт подъездной дороги к селу Актогай Актогайского сельского округа Махамбетского района Атырауской области			
ГИП		Муканов К.			2022	Автомобильная дорога	Стадия	Лист	Листов
Проверил		Ахмаров А.			2022		РП	11	
Разработал		Боранбаев Ж			2022	Поперечные профили	ТОО "Игилик Стройпроект" 2022г.		
Н. контр.		Ахмаров А.			2022				

Поперечные профили

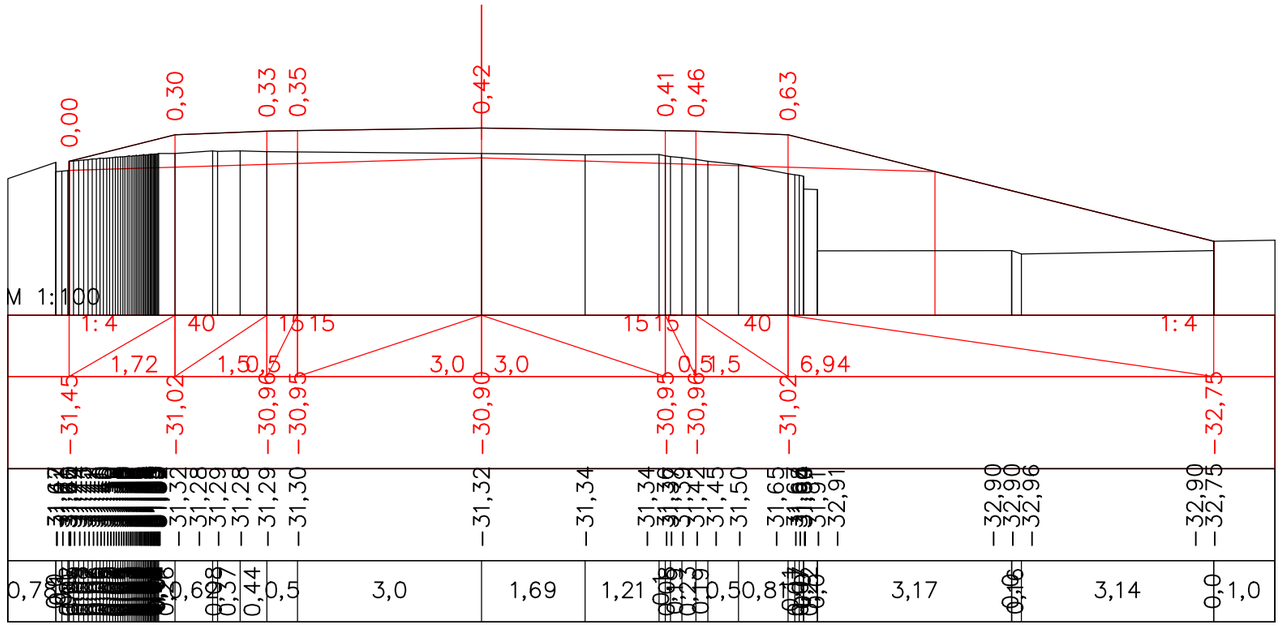

ПК 6+00,00

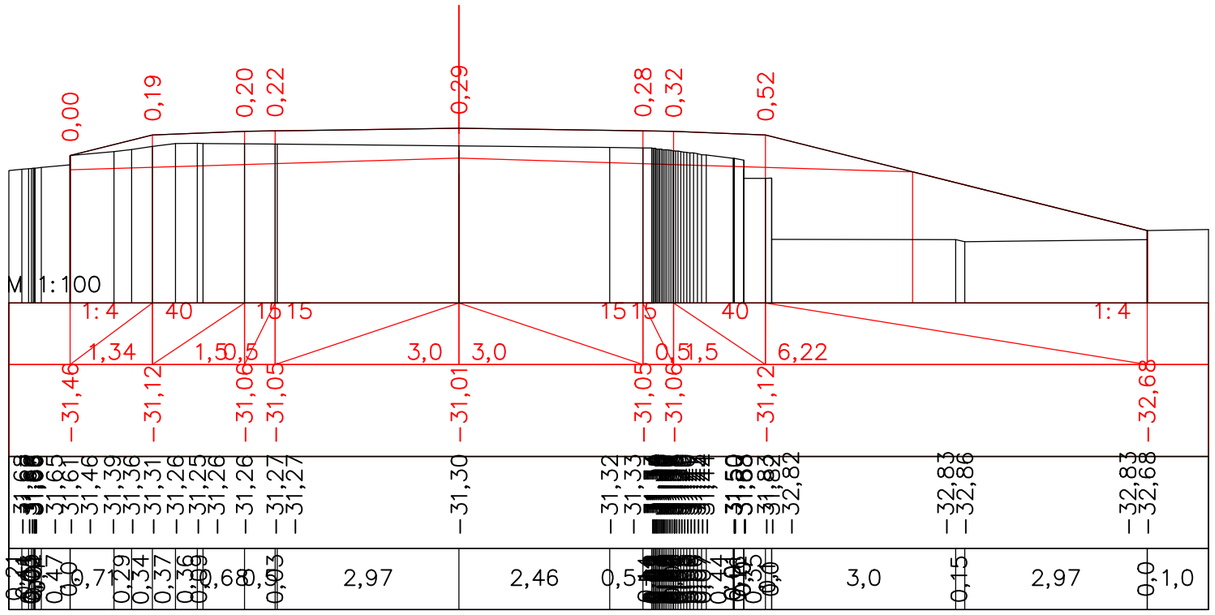

ПК 6+40,00

						Капитальный ремонт подъездной дороги к селу Актогай Актогайского сельского округа Махамбетского района Атырауской области		
Изм.	Кол.уч	Лист	№док.	Подпись	Дата			
ГИП		Муканов К.			2022	Автомобильная дорога	Стадия	Лист	Листов
Проверил		Ахмаров А.			2022		РП	12	
Разработал		Боранбаев Ж			2022	Поперечные профили	ТОО "Игилик Стройпроект" 2022г.		
Н. контр.		Ахмаров А.			2022				

Поперечные профили

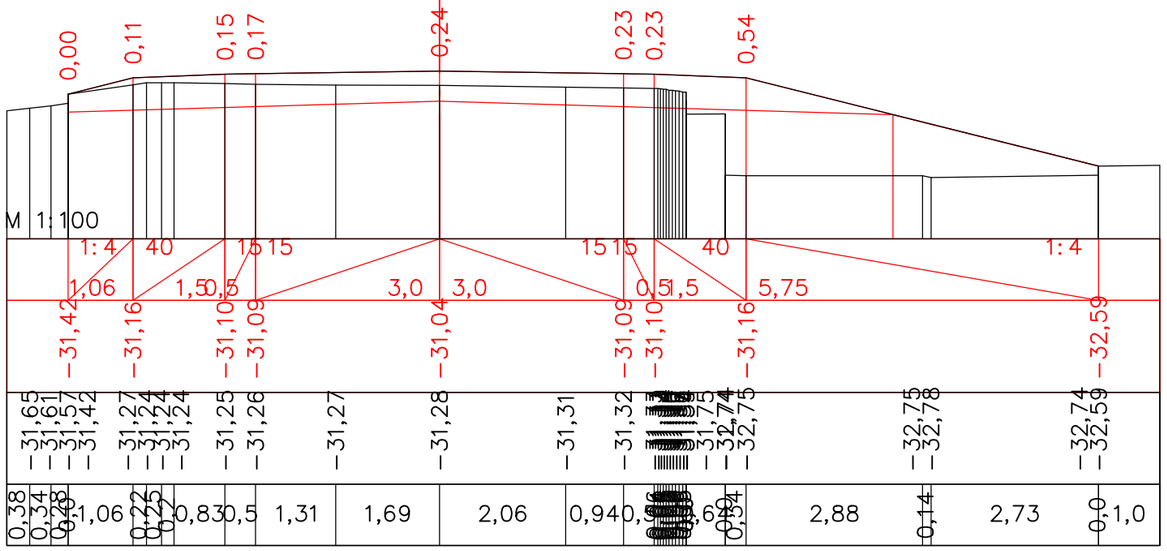

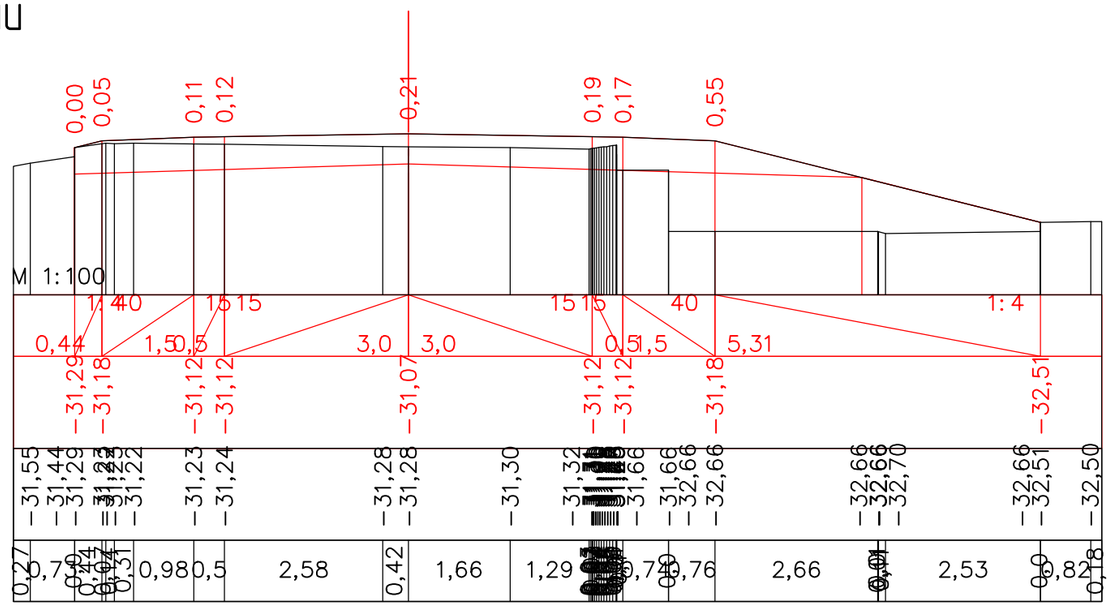

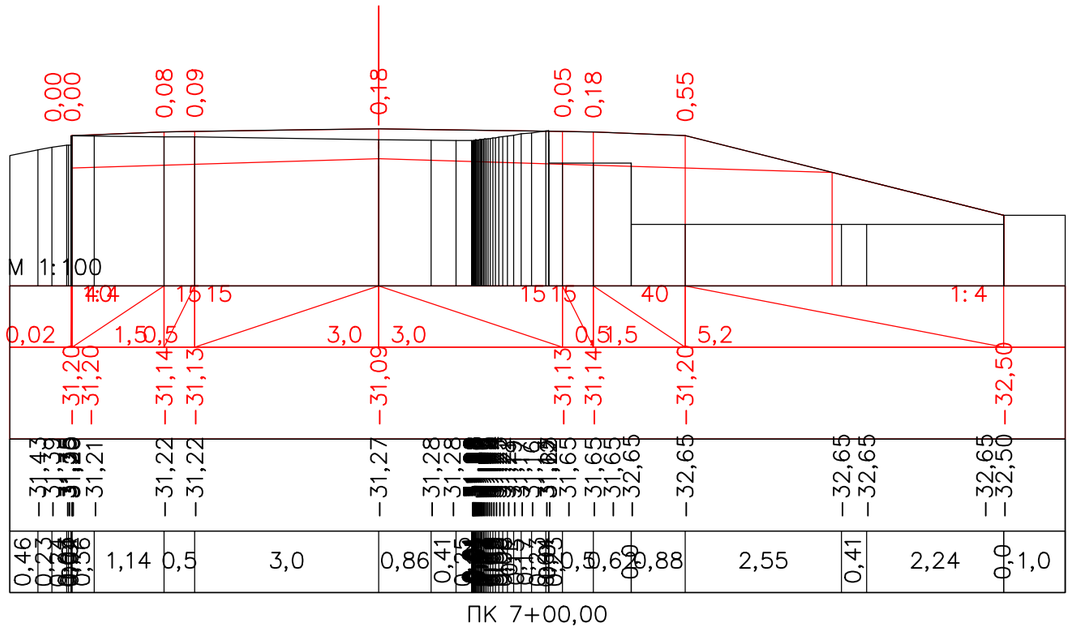

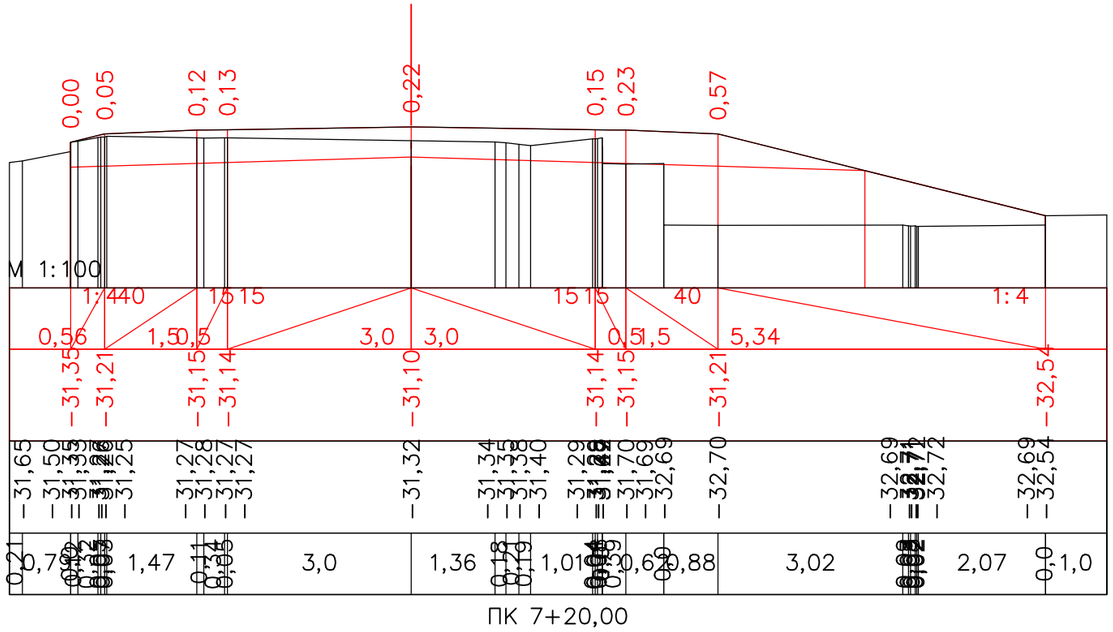

						Капитальный ремонт подъездной дороги к селу Актогай Актогайского сельского округа Махамбетского района Атырауской области			
Изм.	Кол.уч	Лист	№док.	Подпись	Дата				
ГИП		Муканов К.			2022	Автомобильная дорога	Стадия	Лист	Листов
Проверил		Ахмаров А.			2022		РП	13	
Разработал		Боранбаев Ж			2022	Поперечные профили	ТОО "Игилик Стройпроект" 2022г.		
Н. контр.		Ахмаров А.			2022				

Поперечные профили

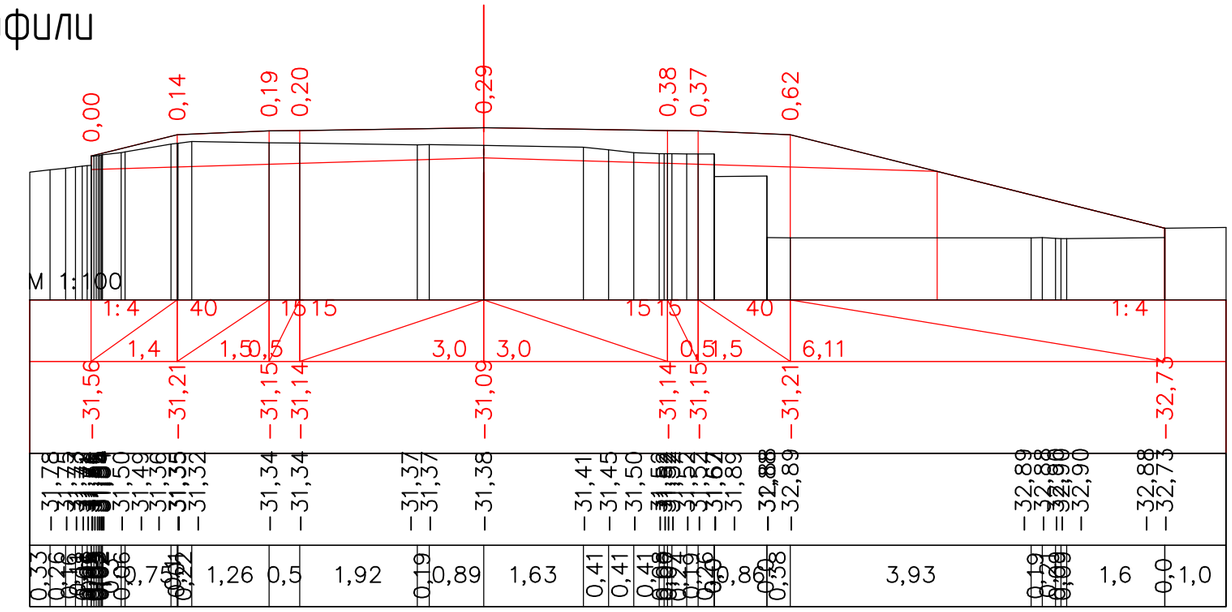

ПК 7+40,00

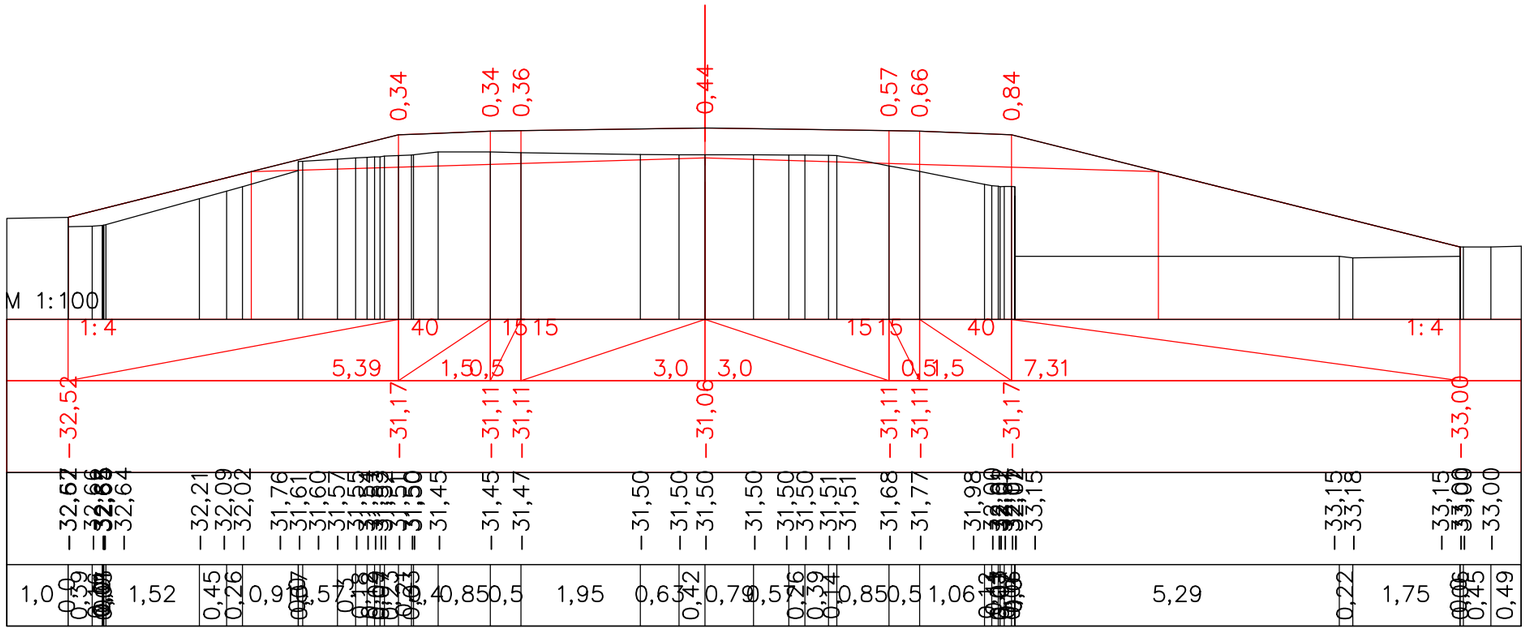

ПК 7+80,00

Изм.	Кол.уч	Лист	№док.	Подпись	Дата	Капитальный ремонт подъездной дороги к селу Актогай Актогайского сельского округа Махамбетского района Атырауской области			
ГИП		Муканов К.			2022	Автомобильная дорога	Стадия	Лист	Листов
Проверил		Ахмаров А.			2022		РП	14	
Разработал		Боранбаев Ж			2022	Поперечные профили	ТОО "Игилик Стройпроект" 2022г.		
Н. контр.		Ахмаров А.			2022				

Поперечные профили

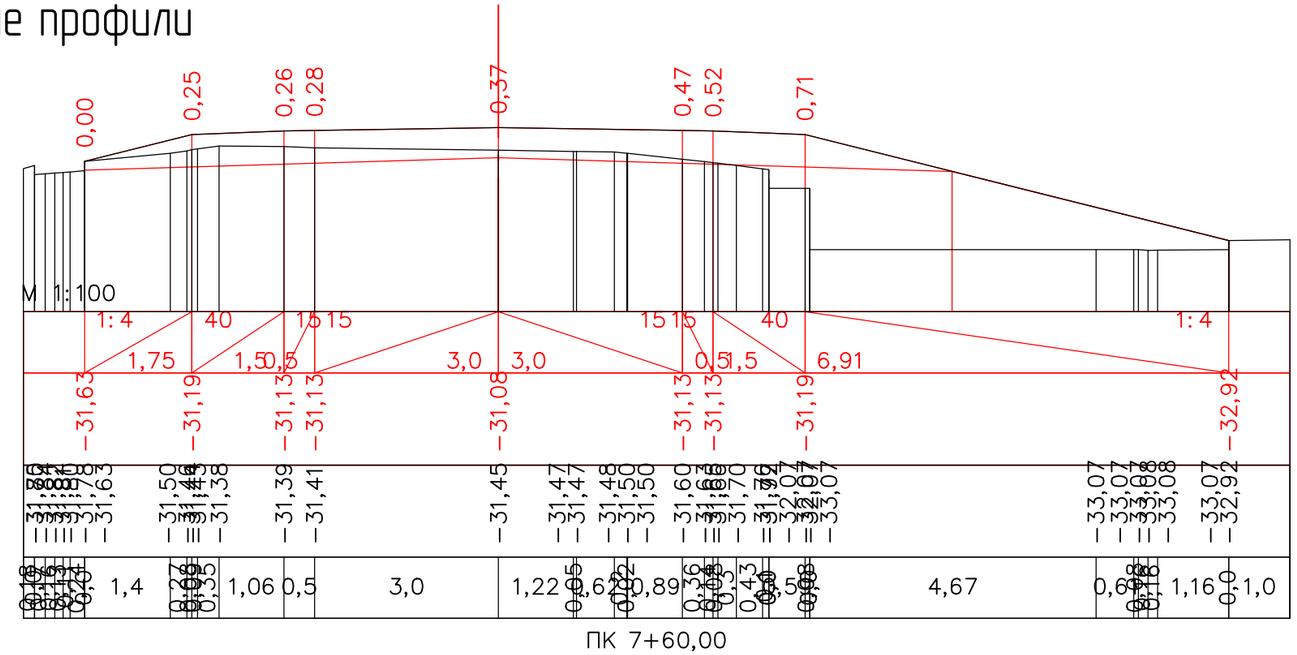

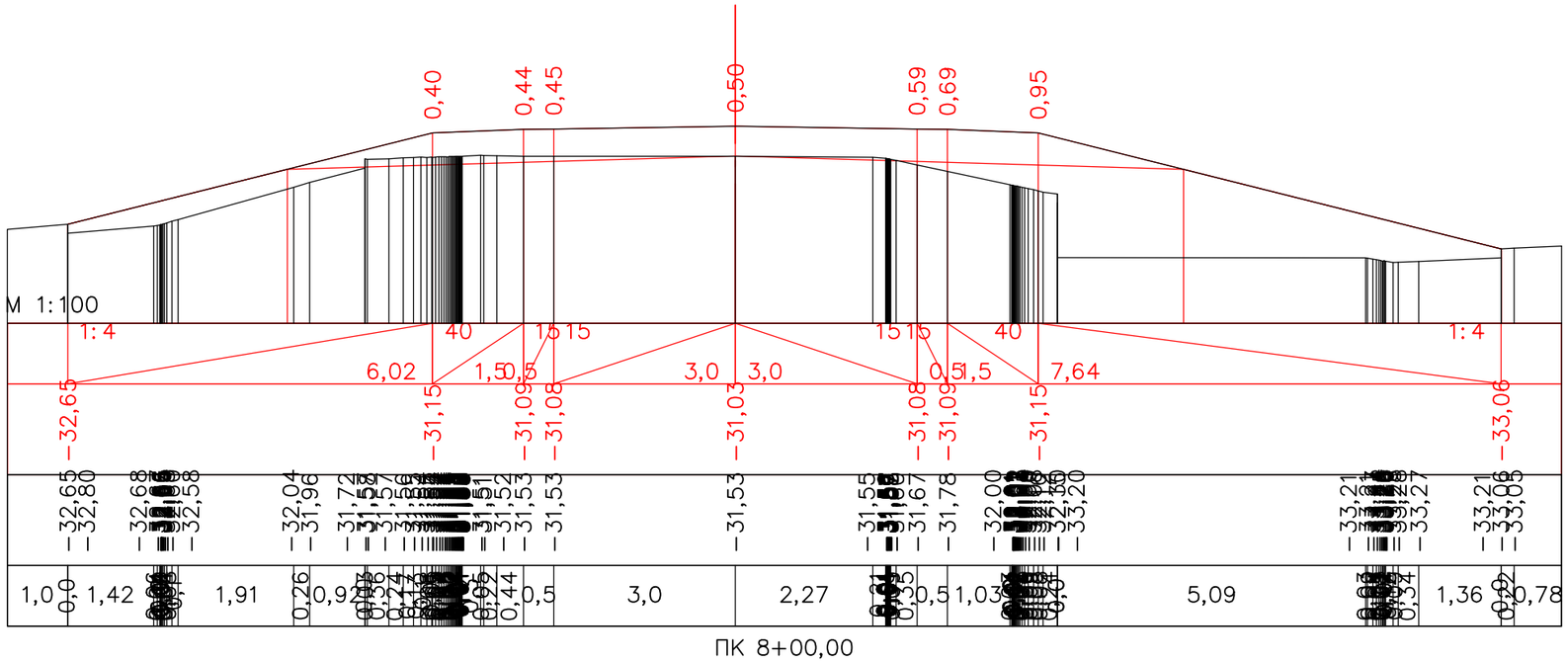

Изм.	Кол.уч	Лист	№док.	Подпись	Дата	Капитальный ремонт подъездной дороги к селу Актогай Актогайского сельского округа Махамбетского района Атырауской области		
ГИП		Муканов К.			2022	Автомобильная дорога	Стадия	Лист	Листов
Проверил		Ахмаров А.			2022		РП	15	
Разработал		Боранбаев Ж			2022	Поперечные профили	ТОО "Игилик Стройпроект" 2022г.		
Н. контр.		Ахмаров А.			2022				

Поперечные профили

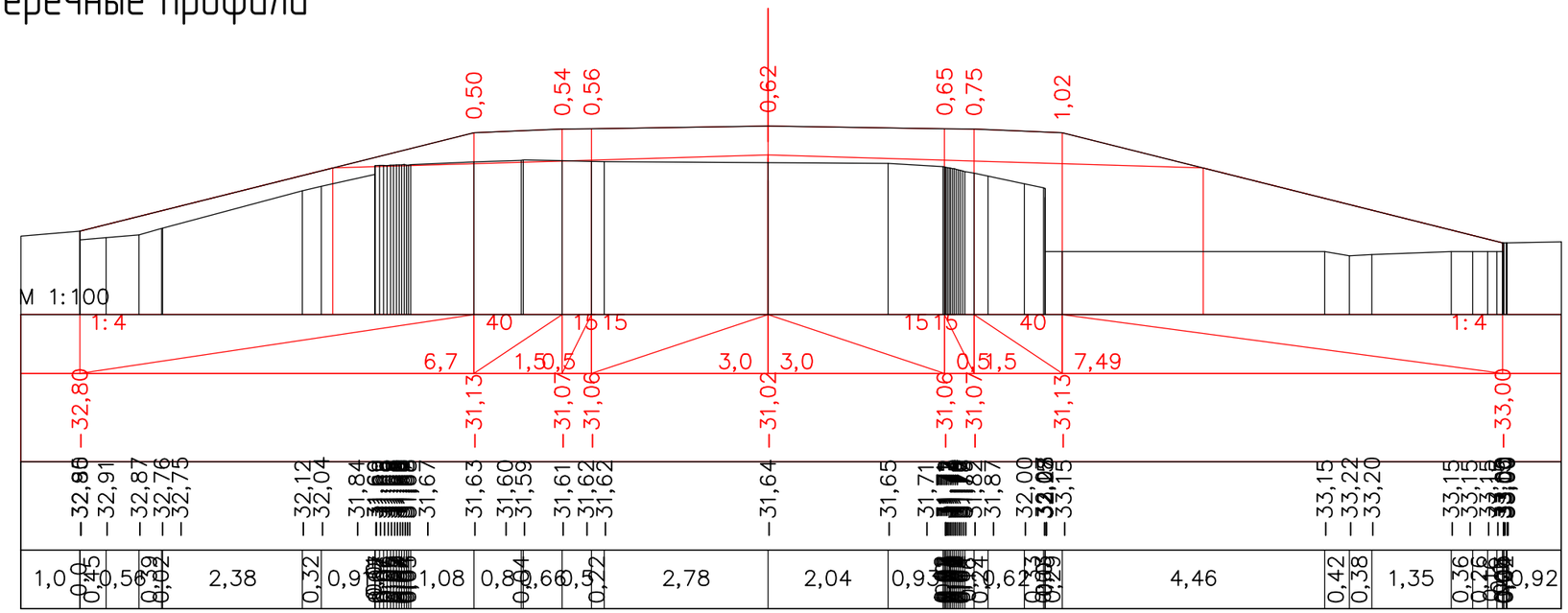

ПК 8+20,00

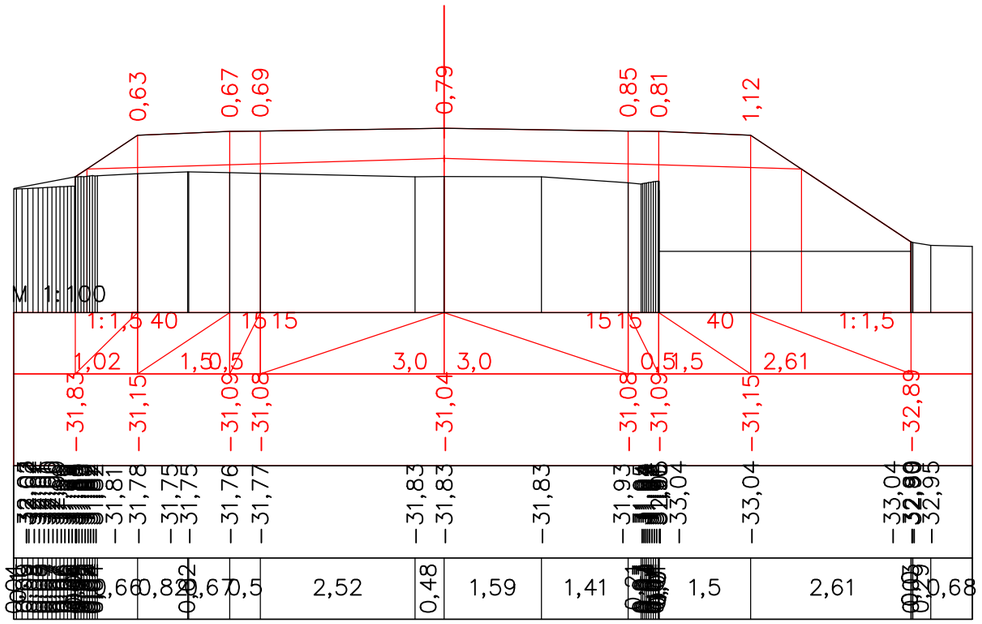

ПК 8+60,00

Изм.	Кол.уч	Лист	№док.	Подпись	Дата	Капитальный ремонт подъездной дороги к селу Актогай Актогайского сельского округа Махамбетского района Атырауской области			
ГИП		Муканов К.			2022	Автомобильная дорога	Стадия	Лист	Листов
Проверил		Ахмаров А.			2022		РП	16	
Разработал		Боранбаев Ж			2022	Поперечные профили	ТОО "Игилик Стройпроект" 2022г.		
Н. контр.		Ахмаров А.			2022				

Поперечные профили

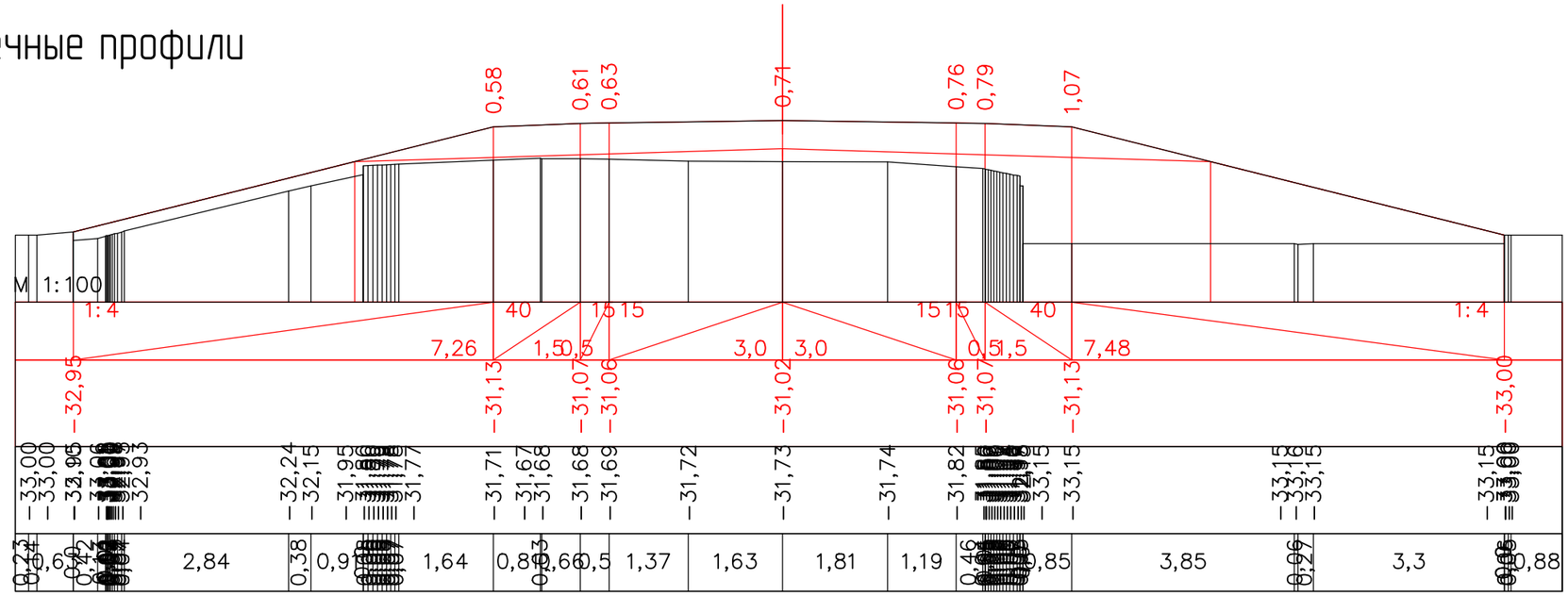

ПК 8+40,00

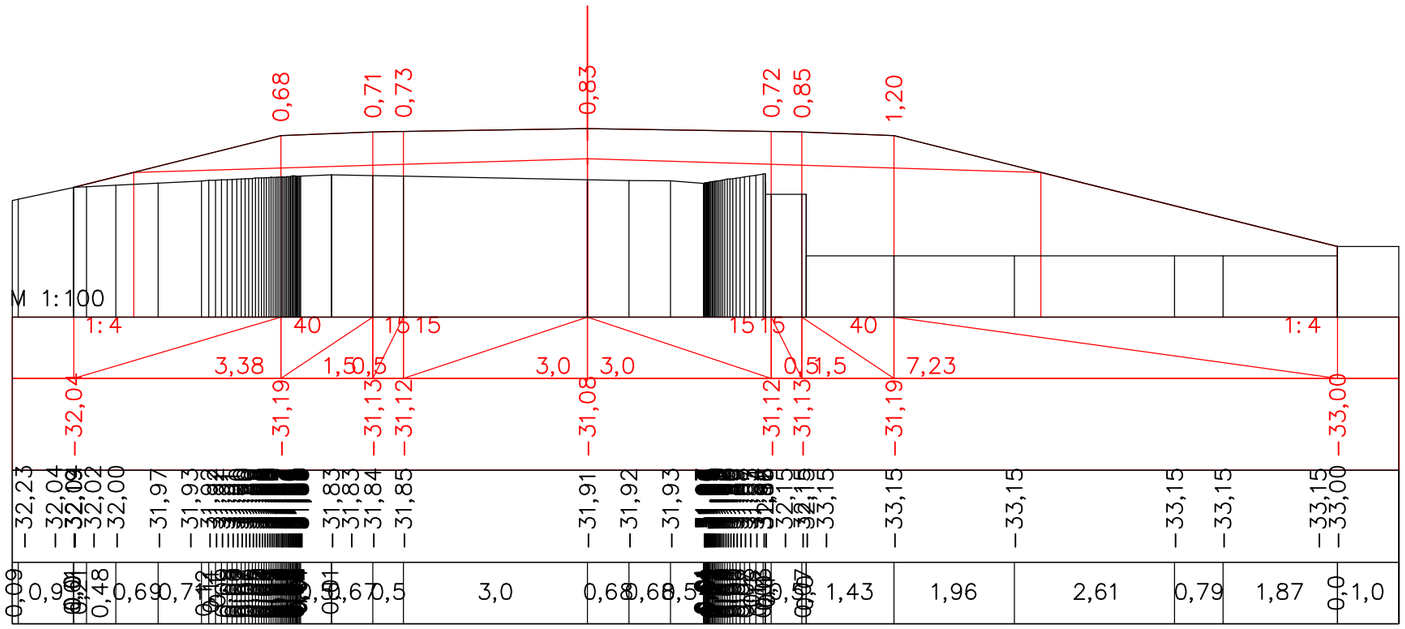

ПК 8+80,00

Изм.	Кол.уч	Лист	№док.	Подпись	Дата	Капитальный ремонт подъездной дороги к селу Актогай Актогайского сельского округа Махамбетского района Атырауской области			
ГИП		Муканов К.			2022	Автомобильная дорога	Стадия	Лист	Листов
Проверил		Ахмаров А.			2022		РП	17	
Разработал		Боранбаев Ж			2022	Поперечные профили	ТОО "Игилик Стройпроект" 2022г.		
Н. контр.		Ахмаров А.			2022				

Поперечные профили

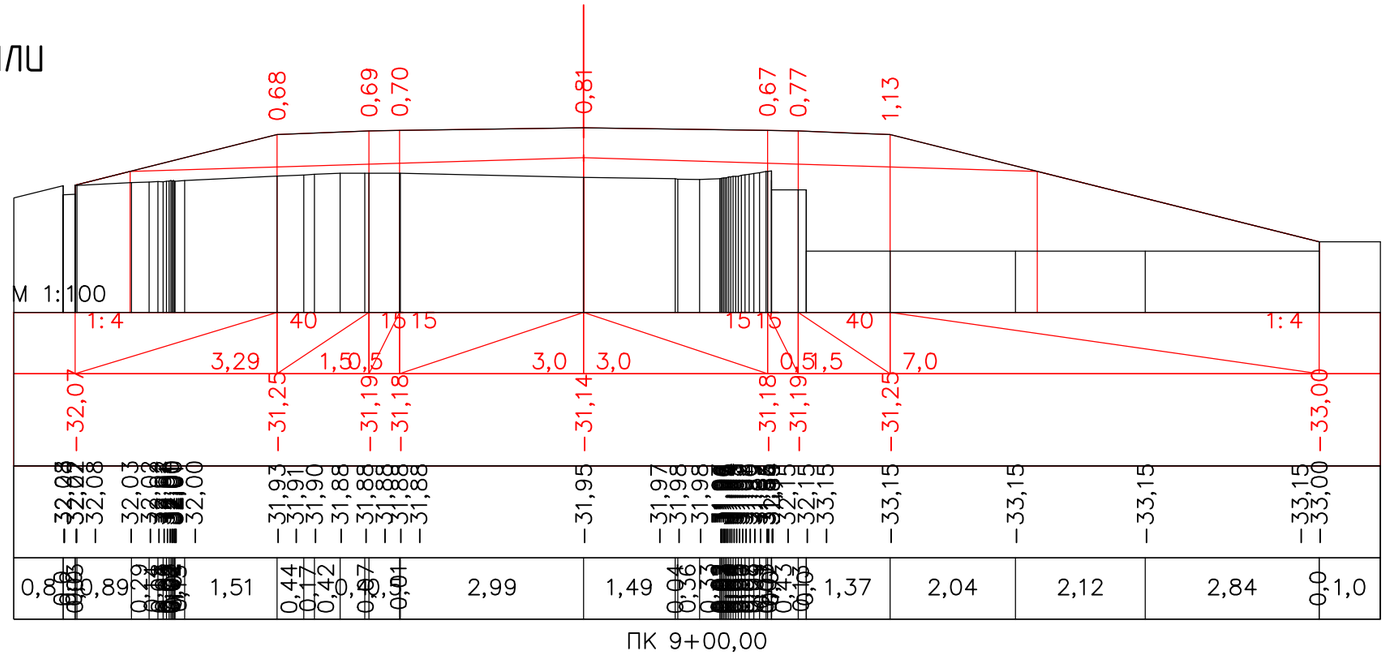

ПК 9+00,00

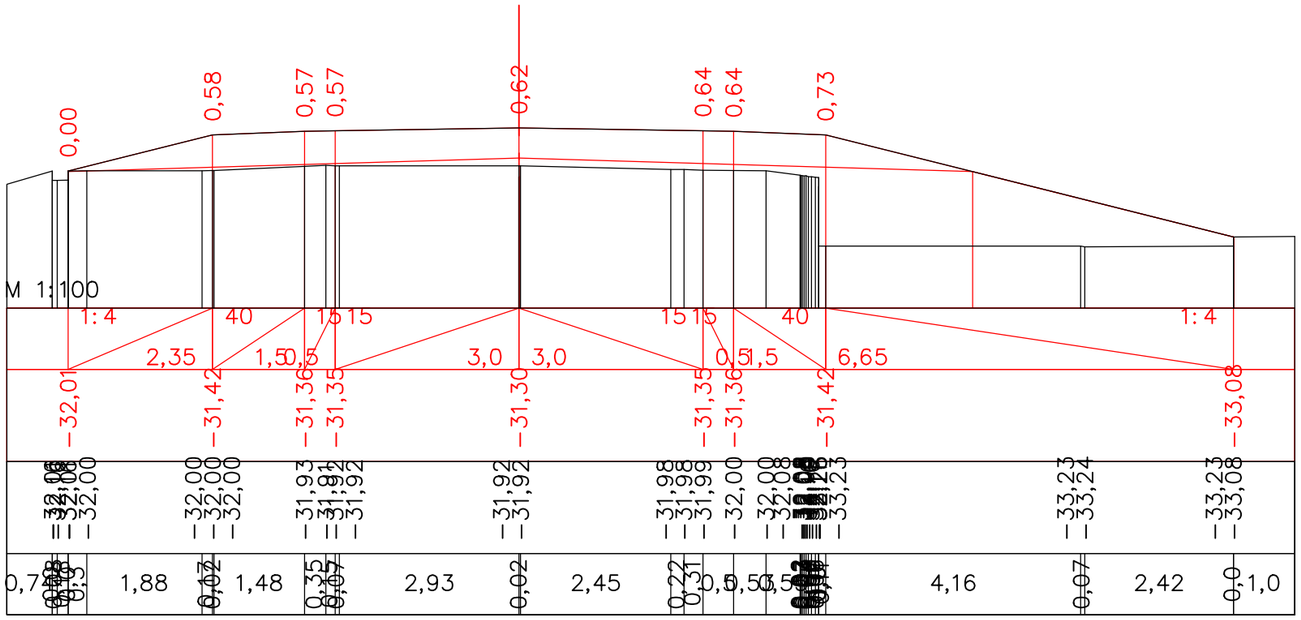

ПК 9+40,00

Изм.	Кол.уч	Лист	№док.	Подпись	Дата	Капитальный ремонт подъездной дороги к селу Актогай Актогайского сельского округа Махамбетского района Атырауской области			
						Автомобильная дорога	Стадия	Лист	Листов
ГИП		Муканов К.			2022		РП	18	
Проверил		Ахмаров А.			2022				
Разработал		Боранбаев Ж			2022	Поперечные профили	ТОО "Игилик Стройпроект" 2022г.		
Н. контр.		Ахмаров А.			2022				

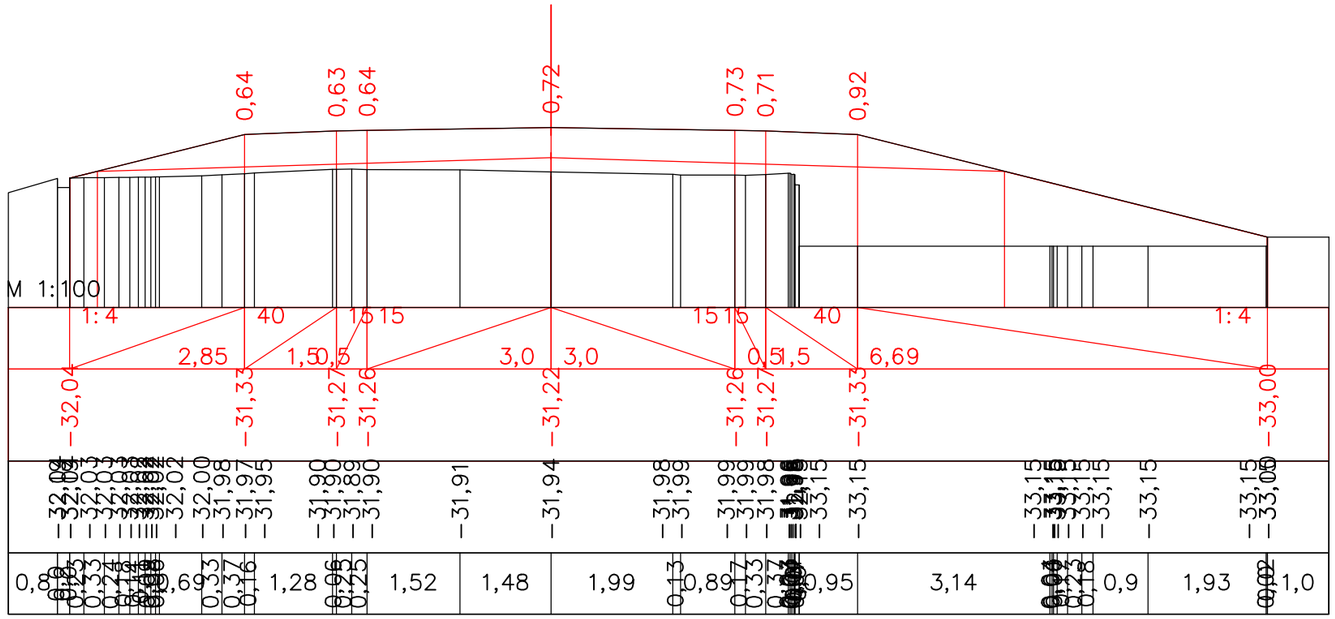

ПК 9+20,00

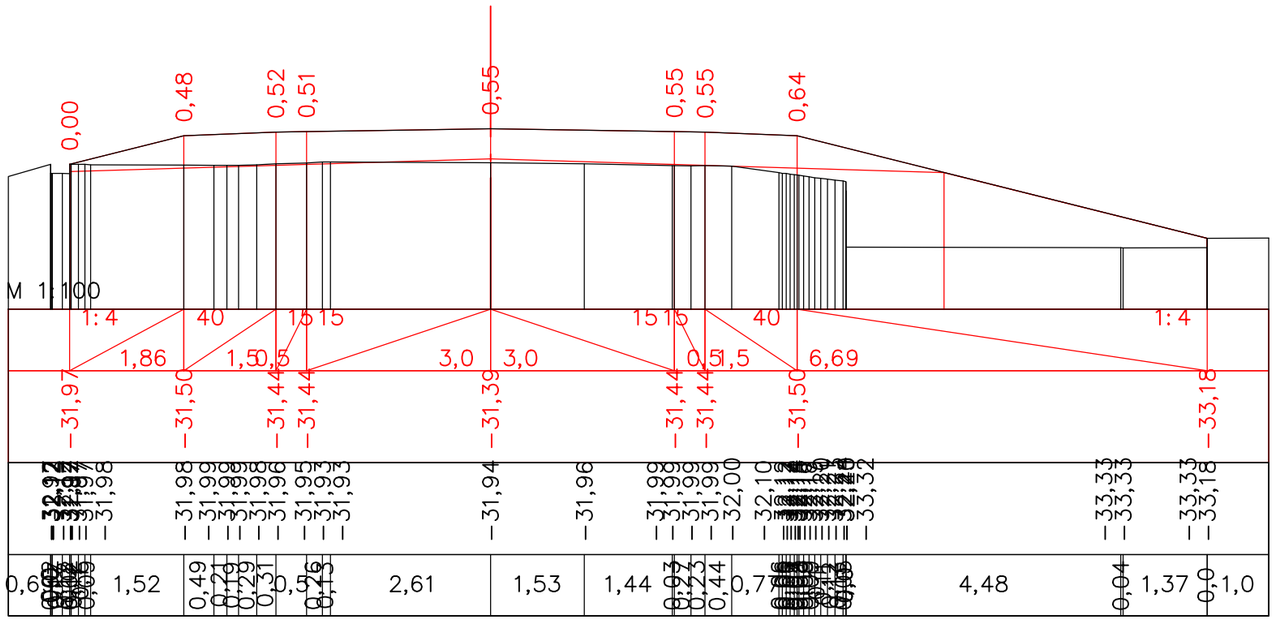

ПК 9+60,00

Изм.	Кол.уч	Лист	№док.	Подпись	Дата	Капитальный ремонт подъездной дороги к селу Актогай Актогайского сельского округа Махамбетского района Атырауской области			
ГИП		Муканов К.			2022	Автомобильная дорога	Стадия	Лист	Листов
Проверил		Ахмаров А.			2022		РП	19	
Разработал		Боранбаев Ж			2022	Поперечные профили	ТОО "Игилик Стройпроект" 2022г.		
Н. контр.		Ахмаров А.			2022				

Поперечные профили

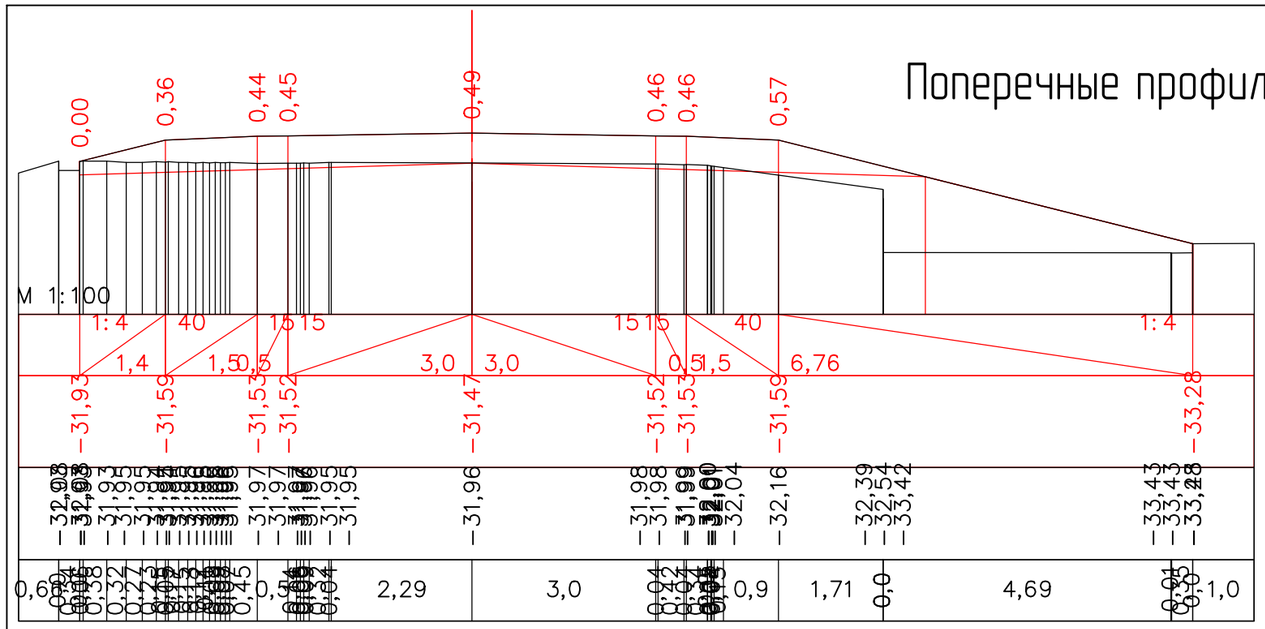

ПК 9+80,00

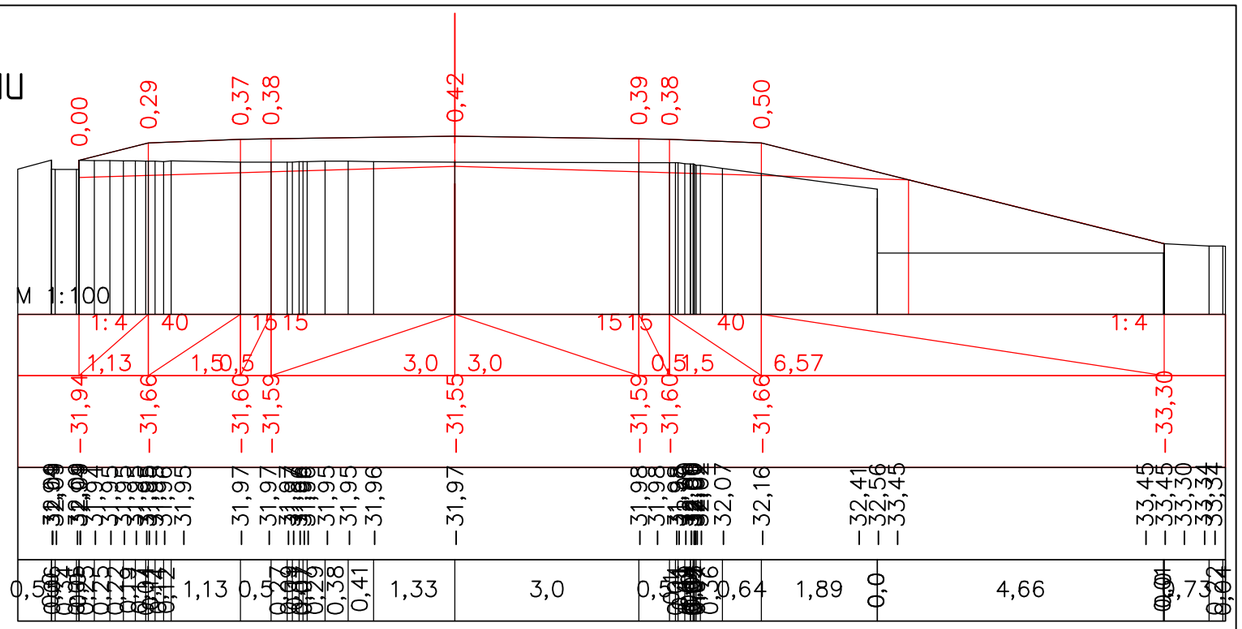

ПК 10+00,00

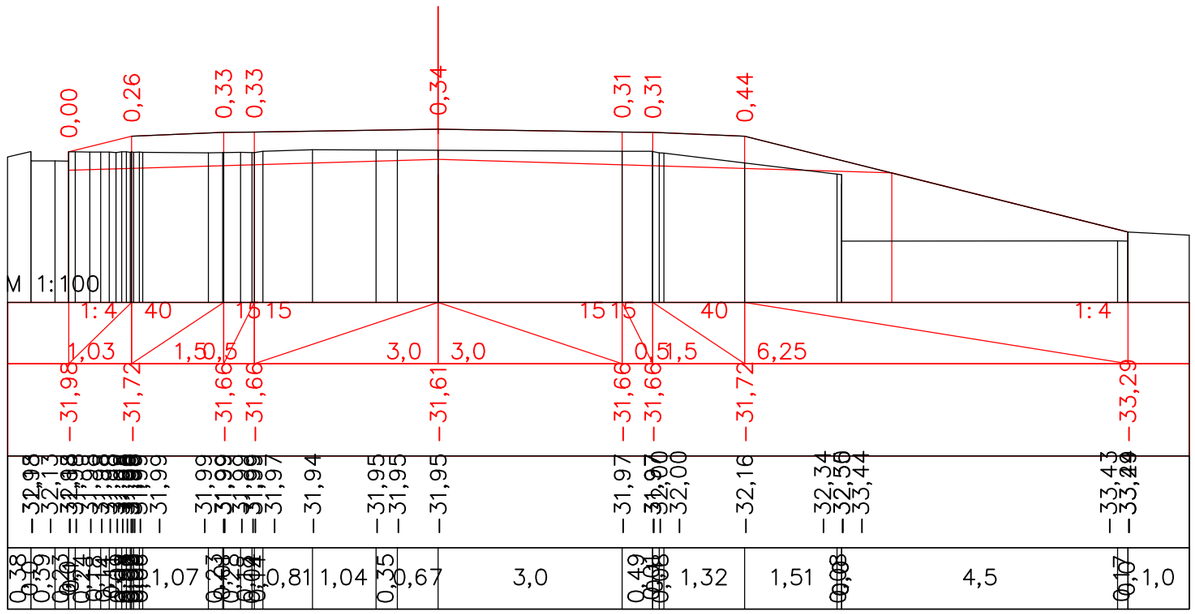

ПК 10+20,00

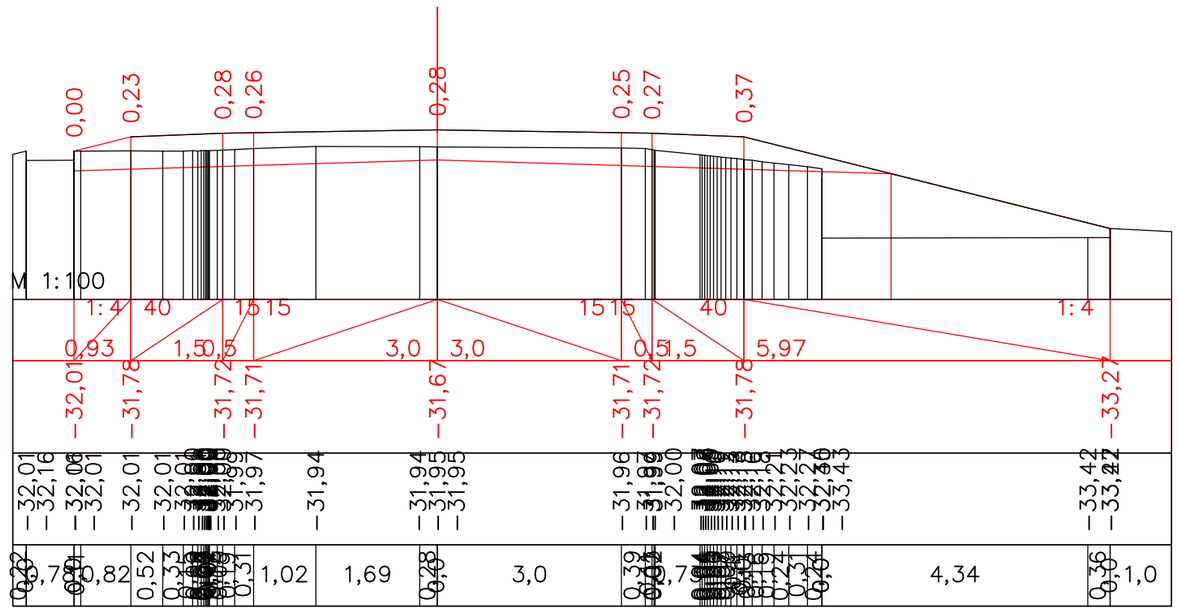

ПК 10+40,00

Изм.	Кол.уч	Лист	№док.	Подпись	Дата	Капитальный ремонт подъездной дороги к селу Актогай Актогайского сельского округа Махамбетского района Атырауской области			
ГИП		Муканов К.			2022	Автомобильная дорога	Стадия	Лист	Листов
Проверил		Ахмаров А.			2022		РП	20	
Разработал		Боранбаев Ж			2022	Поперечные профили	ТОО "Игилик Стройпроект" 2022г.		
Н. контр.		Ахмаров А.			2022				

Поперечные профили

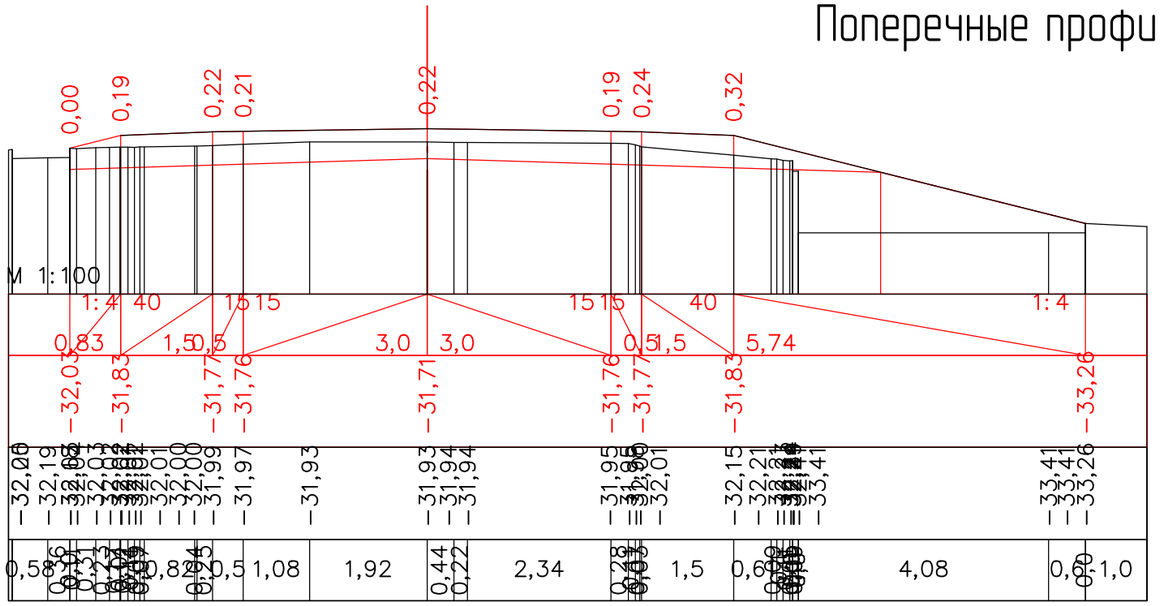

ПК 10+60,00

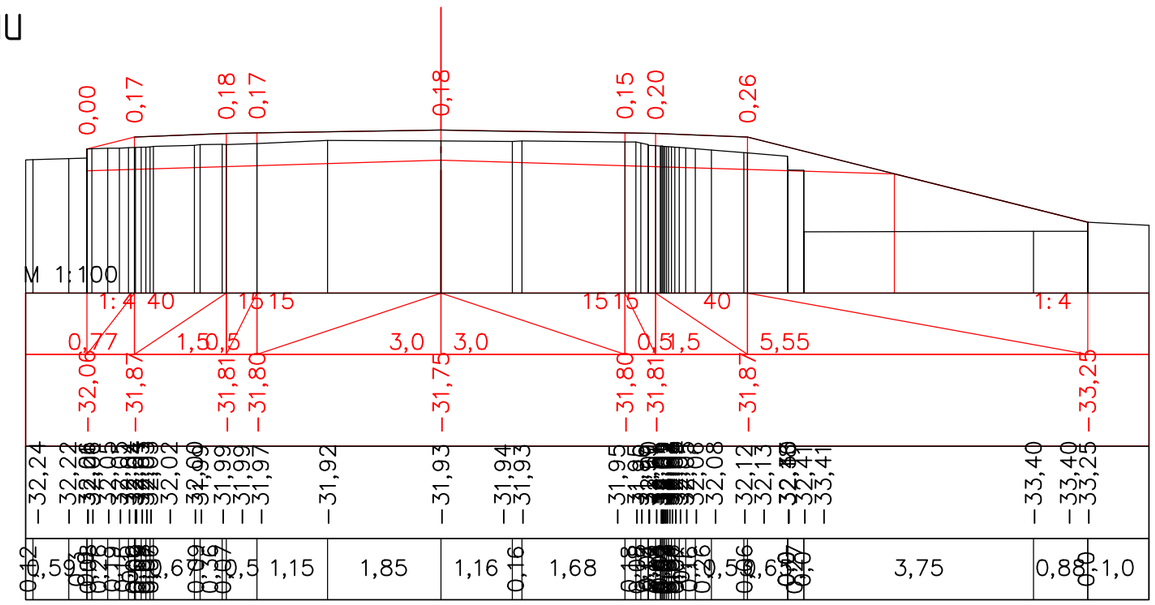

ПК 10+80,00

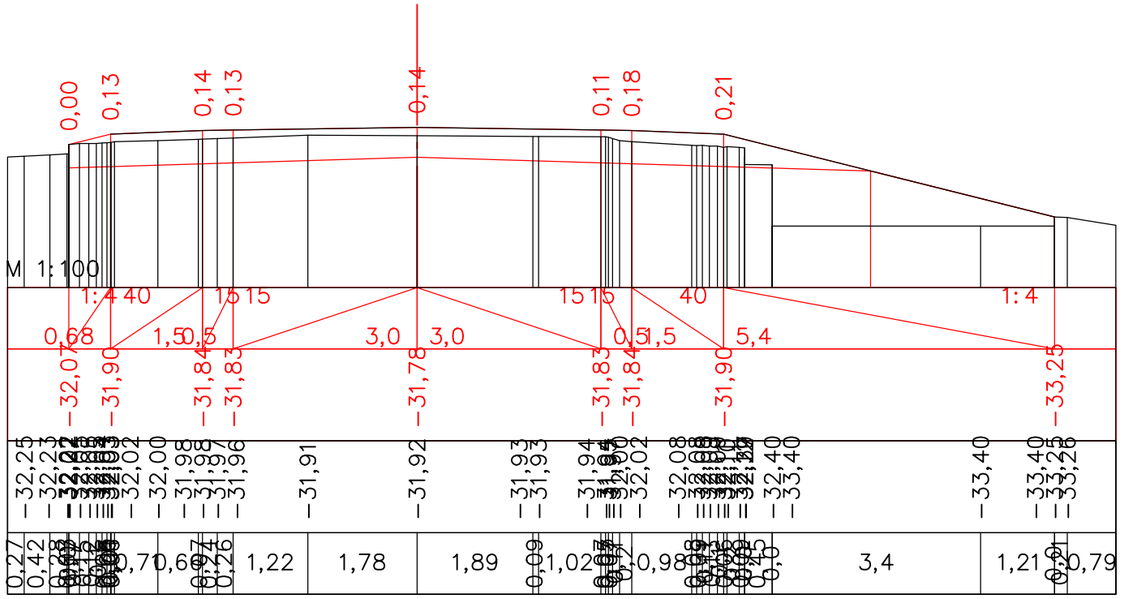

ПК 11+00,00

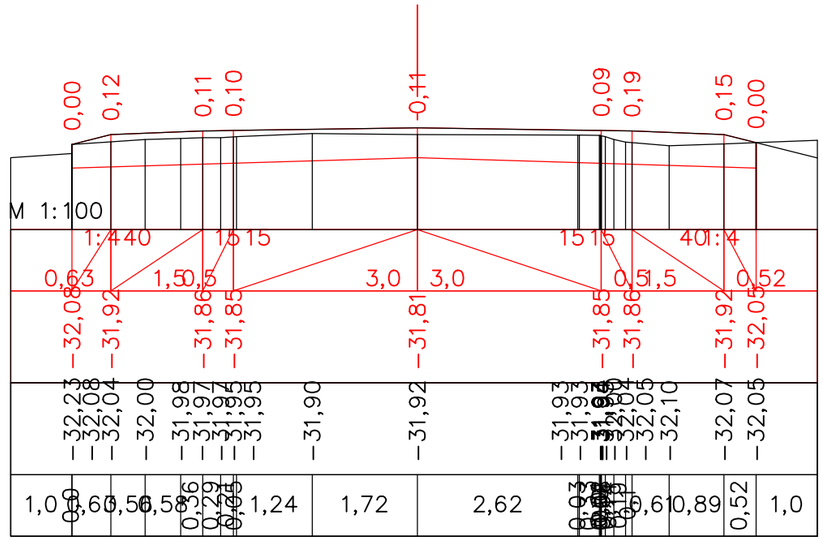

ПК 11+20,00

Изм.	Кол.уч	Лист	№док.	Подпись	Дата	Капитальный ремонт подъездной дороги к селу Актогай Актогайского сельского округа Махамбетского района Атырауской области			
ГИП		Муканов К.			2022	Автомобильная дорога	Стадия	Лист	Листов
Проверил		Ахмаров А.			2022		РП	21	
Разработал		Боранбаев Ж			2022	Поперечные профили	ТОО "Игилик Стройпроект" 2022г.		
Н. контр.		Ахмаров А.			2022				

Поперечные профили

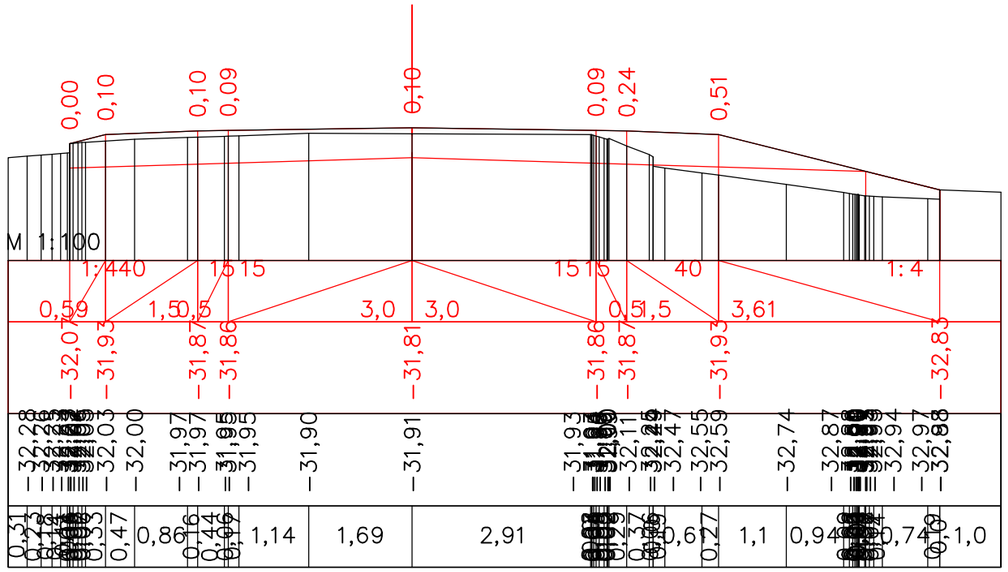

ПК 11+28,12

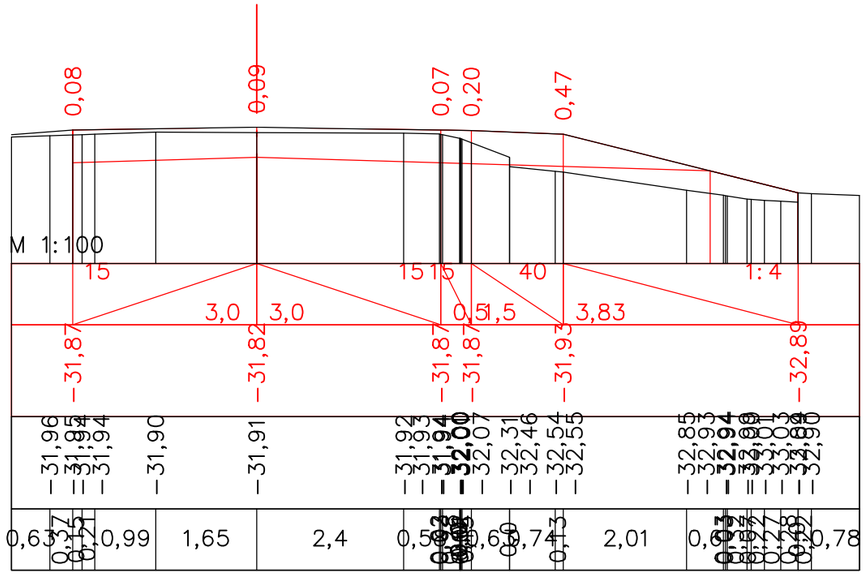

ПК 11+40,00

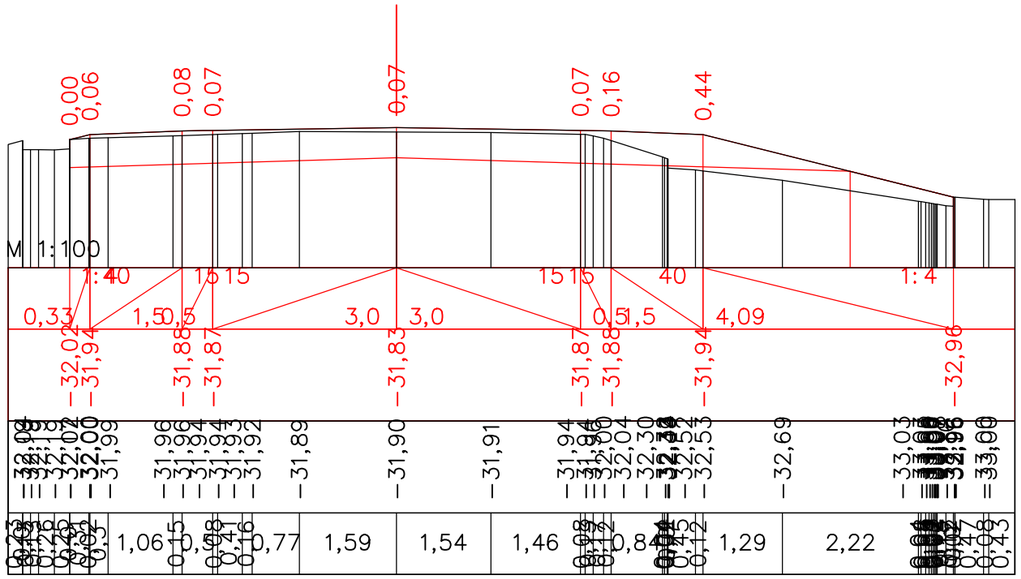

ПК 11+58,66

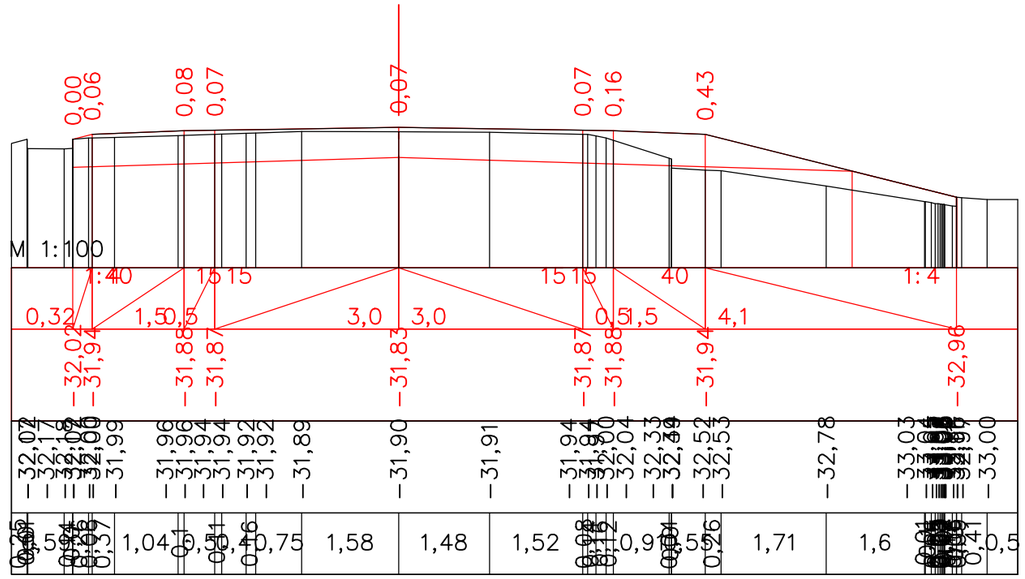

ПК 11+60,00

Изм.	Кол.уч	Лист	№док.	Подпись	Дата	Капитальный ремонт подъездной дороги к селу Актогай Актогайского сельского округа Махамбетского района Атырауской области		
ГИП	Муканов К.				2022	Автомобильная дорога	Стадия	Лист	Листов
Проверил	Ахмаров А.				2022		РП	22	
Разработал	Боранбаев Ж				2022	Поперечные профили	ТОО "Игилик Стройпроект" 2022г.		
Н. контр.	Ахмаров А.				2022				

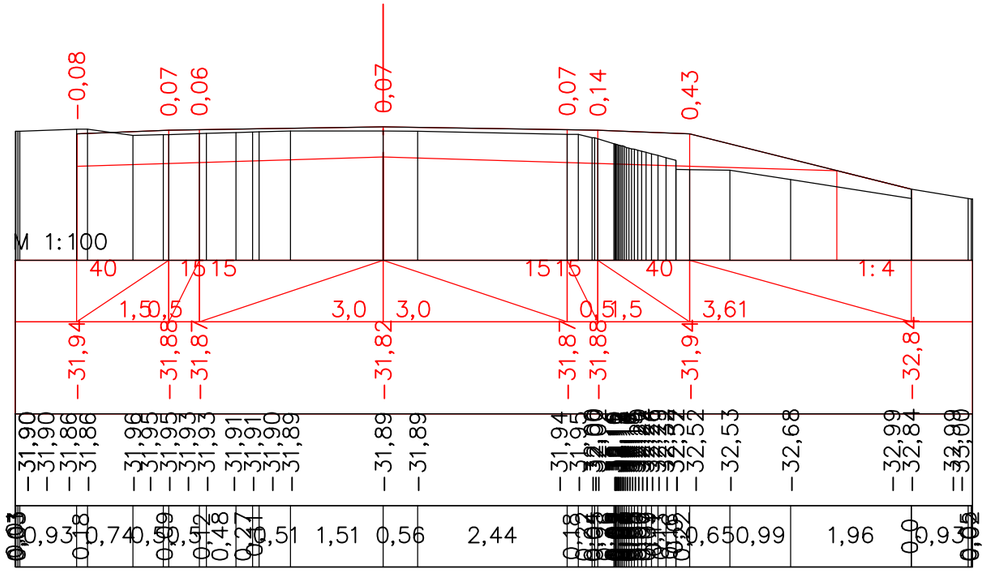

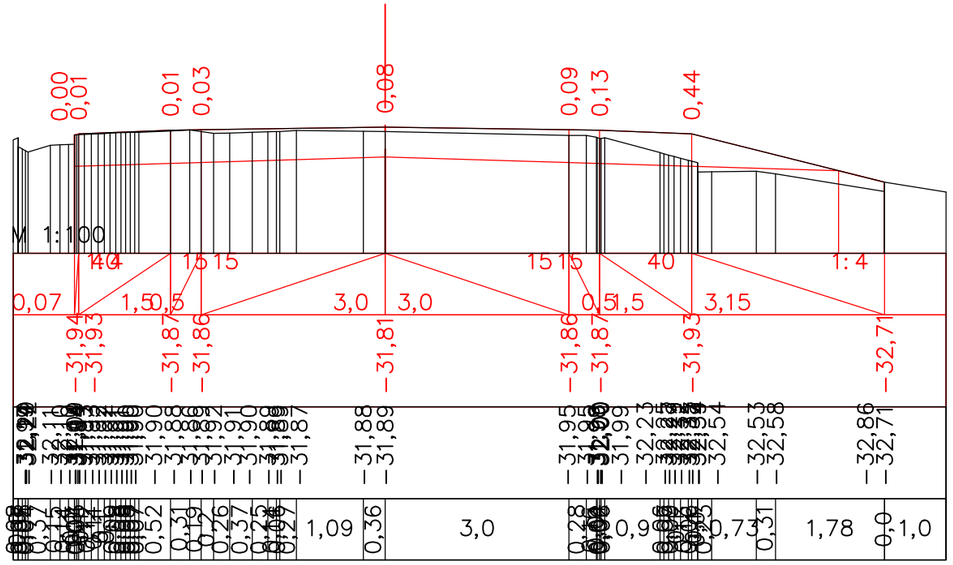

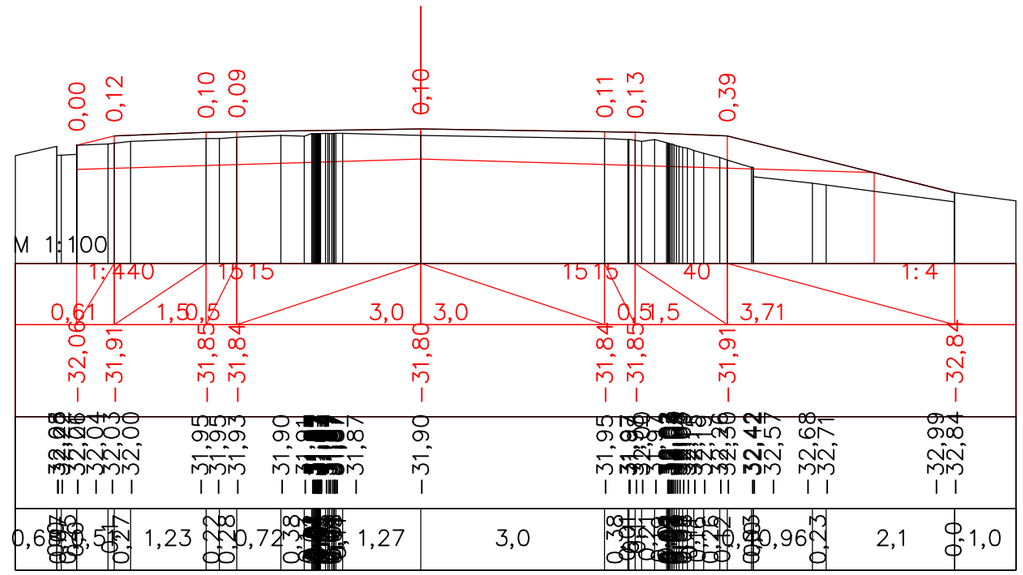

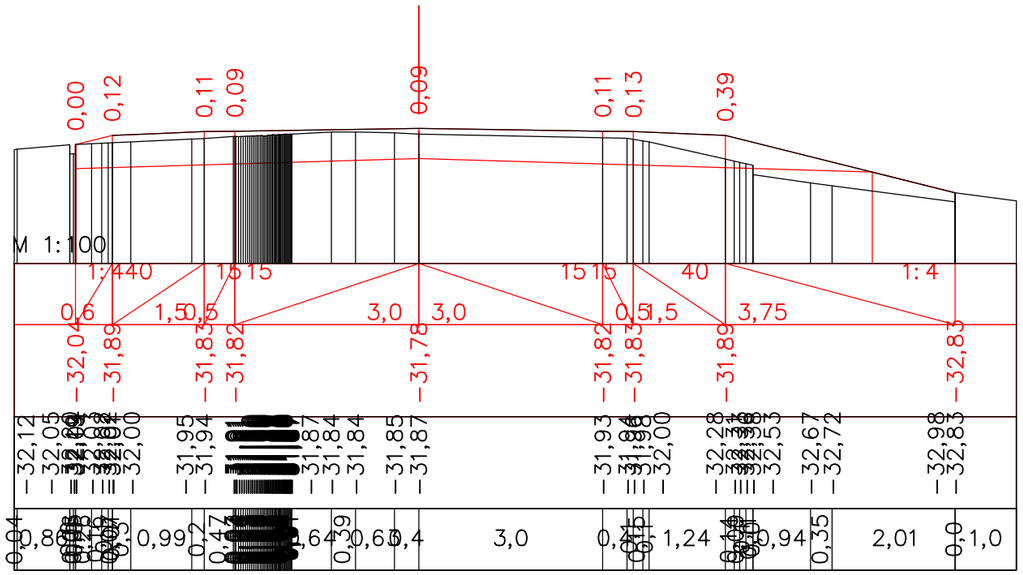

Изм.	Кол.уч	Лист	№док.	Подпись	Дата	Капитальный ремонт подъездной дороги к селу Актогай Актогайского сельского округа Махамбетского района Атырауской области		
ГИП		Муканов К.			2022	Автомобильная дорога	Стадия	Лист	Листов
Проверил		Ахмаров А.			2022		РП	23	
Разработал		Боранбаев Ж			2022	Поперечные профили	ТОО "Игилик Стройпроект" 2022г.		
Н. контр.		Ахмаров А.			2022				

Поперечные профили

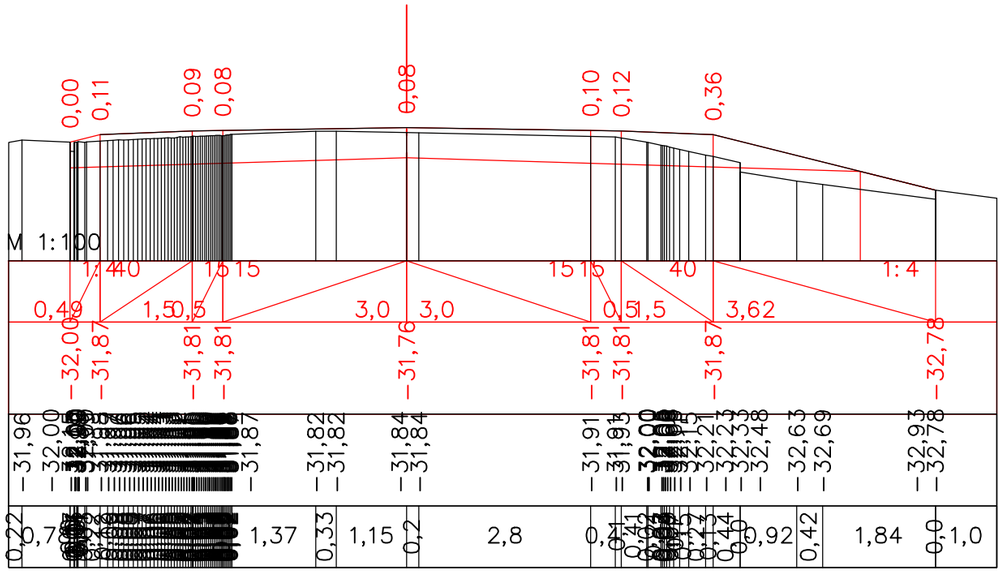

ПК 12+60,00

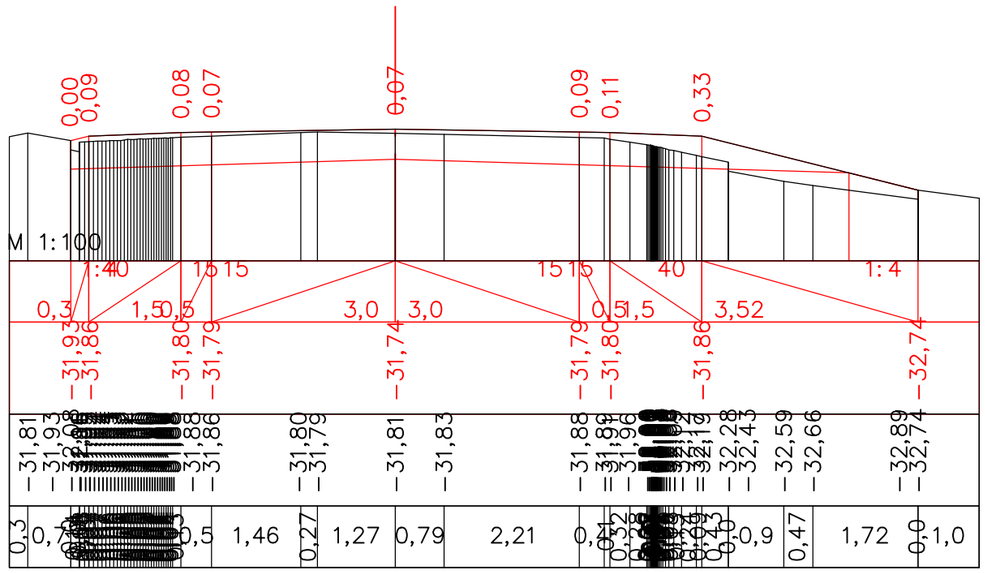

ПК 12+80,00

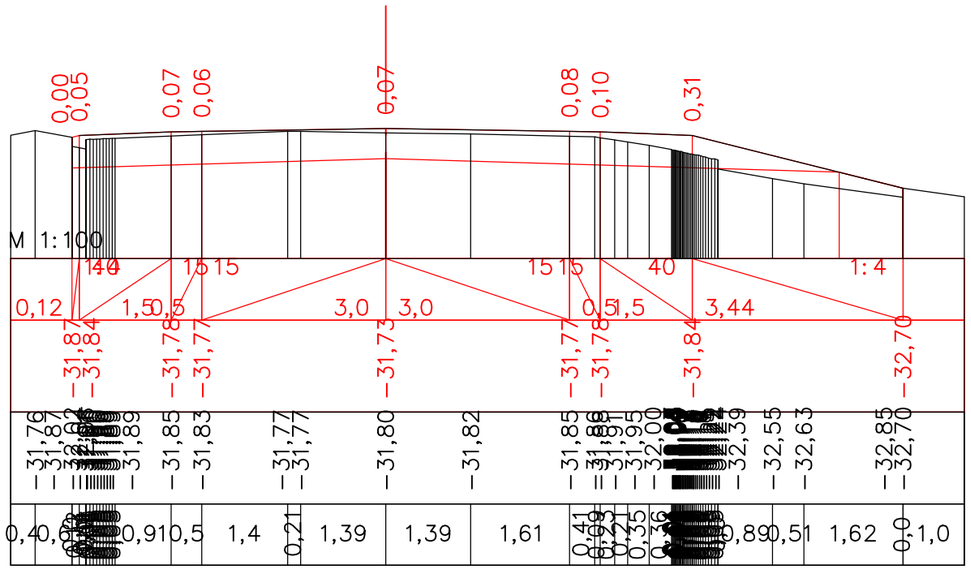

ПК 13+00,00

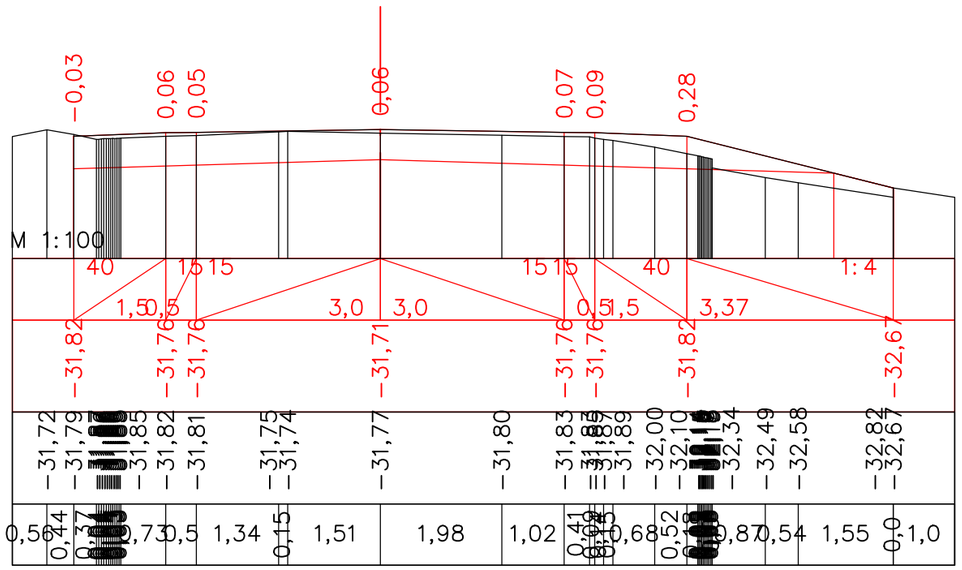

ПК 13+20,00

Изм.	Кол.уч	Лист	№док.	Подпись	Дата	Капитальный ремонт подъездной дороги к селу Актогай Актогайского сельского округа Махамбетского района Атырауской области			
ГИП		Муканов К.			2022	Автомобильная дорога	Стадия	Лист	Листов
Проверил		Ахмаров А.			2022		РП	24	
Разработал		Боранбаев Ж			2022	Поперечные профили	ТОО "Игилик Стройпроект" 2022г.		
Н. контр.		Ахмаров А.			2022				

Поперечные профили

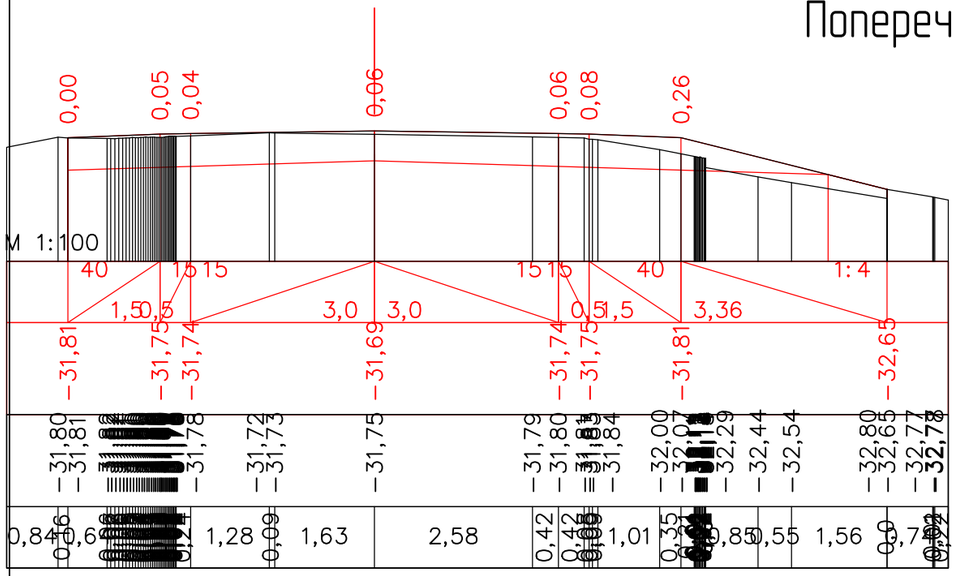

ПК 13+40,00

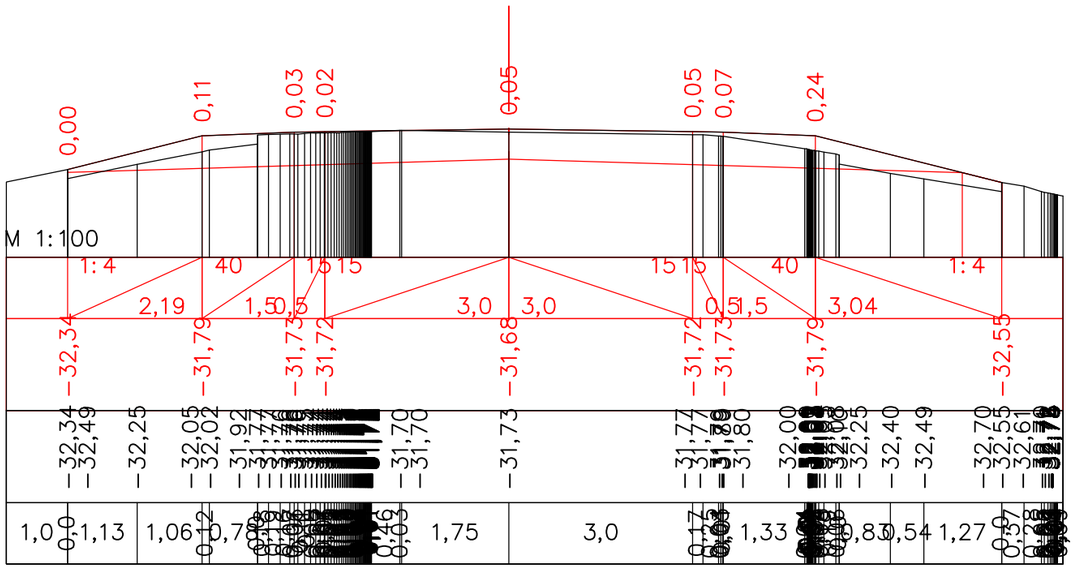

ПК 13+60,00

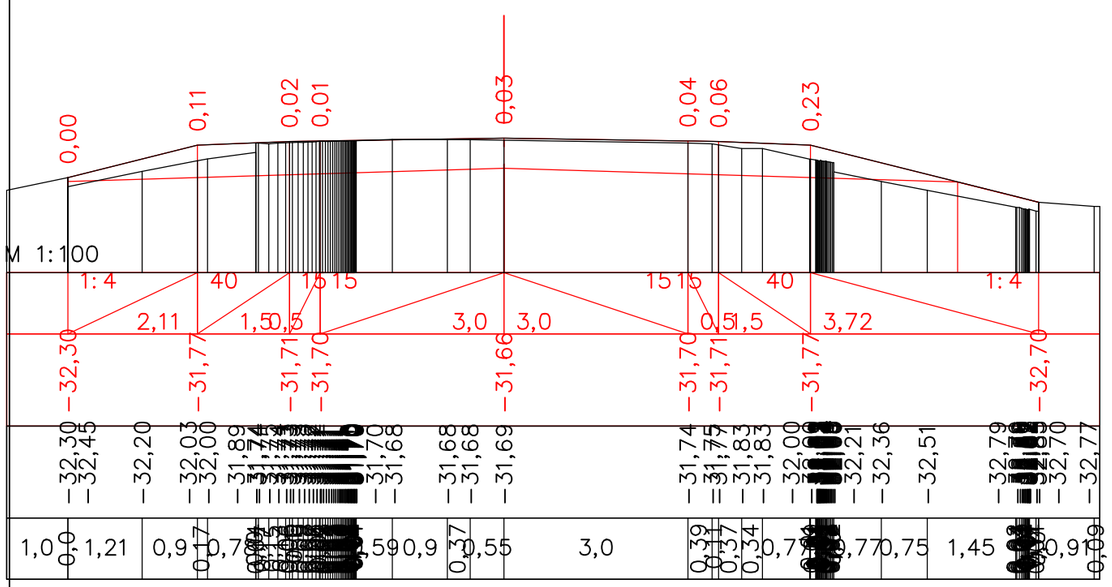

ПК 13+80,00

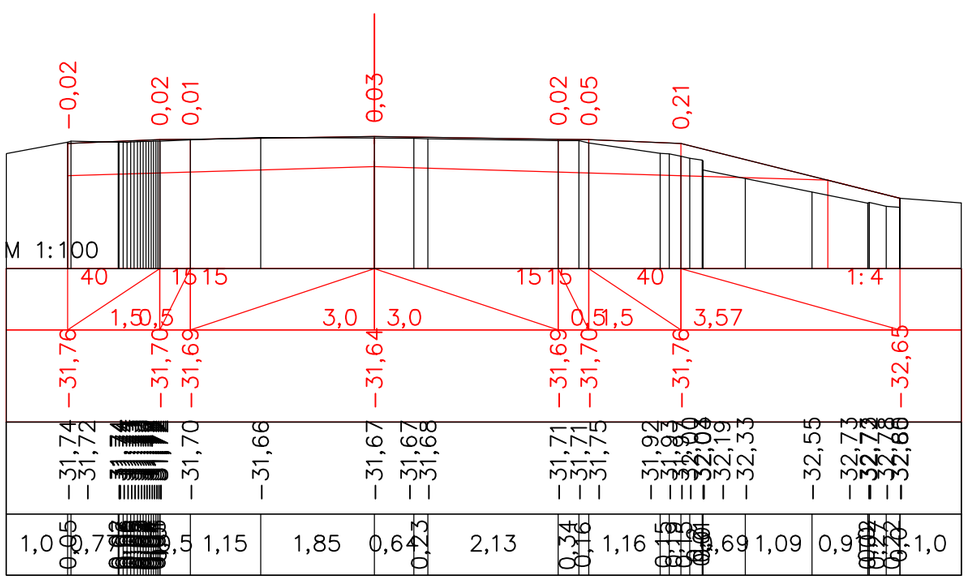

ПК 14+00,00

Изм.	Кол.уч	Лист	№док.	Подпись	Дата	Капитальный ремонт подъездной дороги к селу Актогай Актогайского сельского округа Махамбетского района Атырауской области		
ГИП	Муканов К.				2022	Автомобильная дорога	Стадия	Лист	Листов
Проверил	Ахмаров А.				2022		РП	25	
Разработал	Боранбаев Ж				2022	Поперечные профили	ТОО "Игилик Стройпроект" 2022г.		
Н. контр.	Ахмаров А.				2022				

Поперечные профили

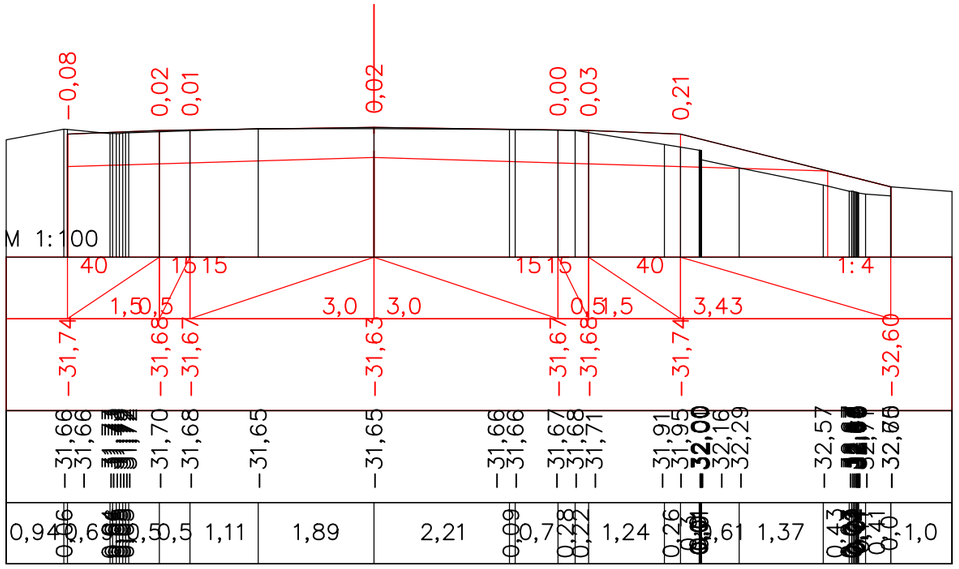

ПК 14+20,00

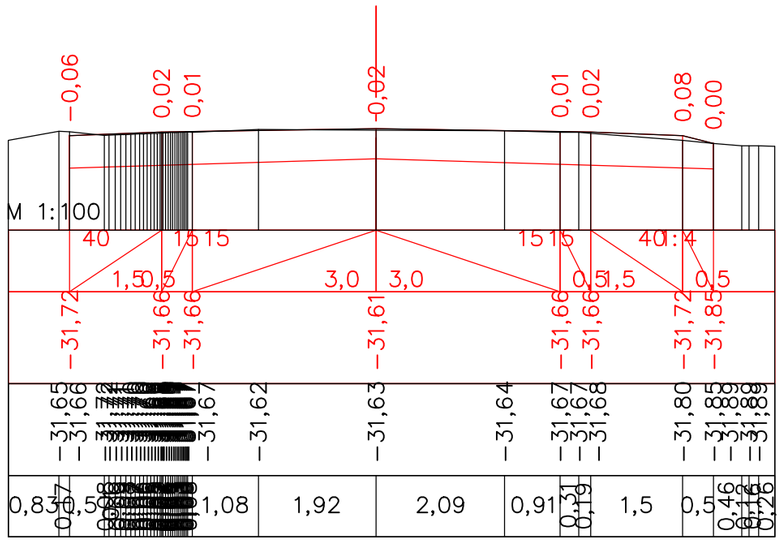

ПК 14+40,00

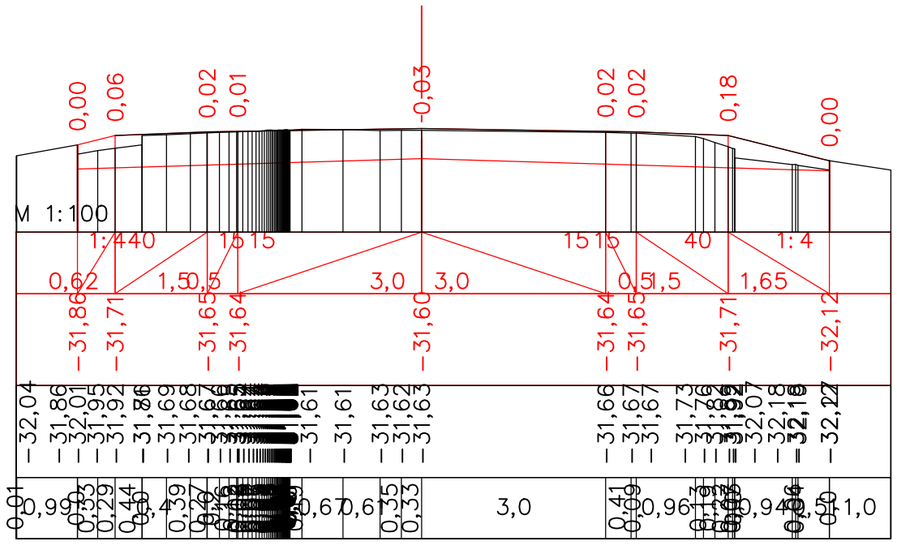

ПК 14+60,00

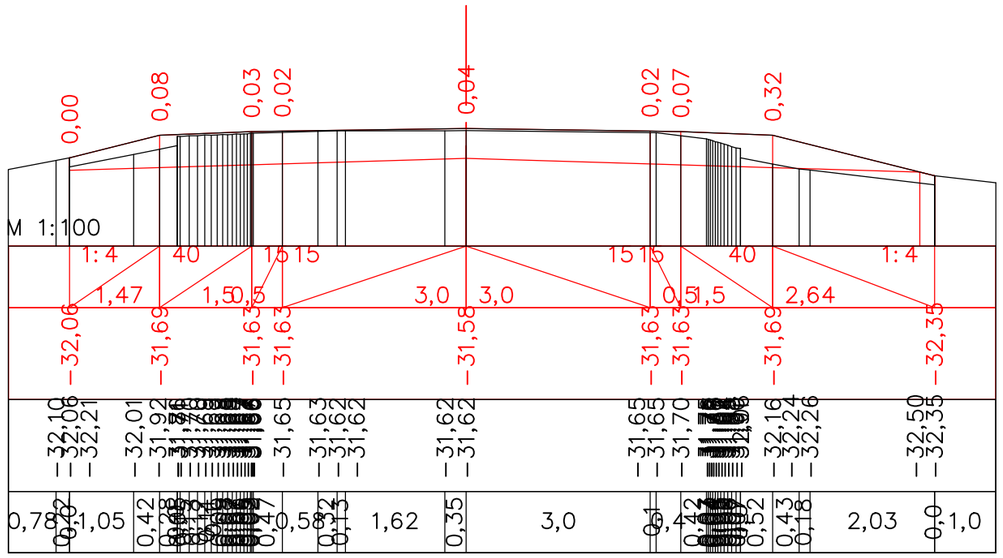

ПК 14+80,00

Изм.	Кол.уч	Лист	№док.	Подпись	Дата	Капитальный ремонт подъездной дороги к селу Актогай Актогайского сельского округа Махамбетского района Атырауской области			
ГИП		Муканов К.			2022	Автомобильная дорога	Стадия	Лист	Листов
Проверил		Ахмаров А.			2022		РП	26	
Разработал		Боранбаев Ж			2022	Поперечные профили	ТОО "Игилик Стройпроект" 2022г.		
Н. контр.		Ахмаров А.			2022				

Поперечные профили

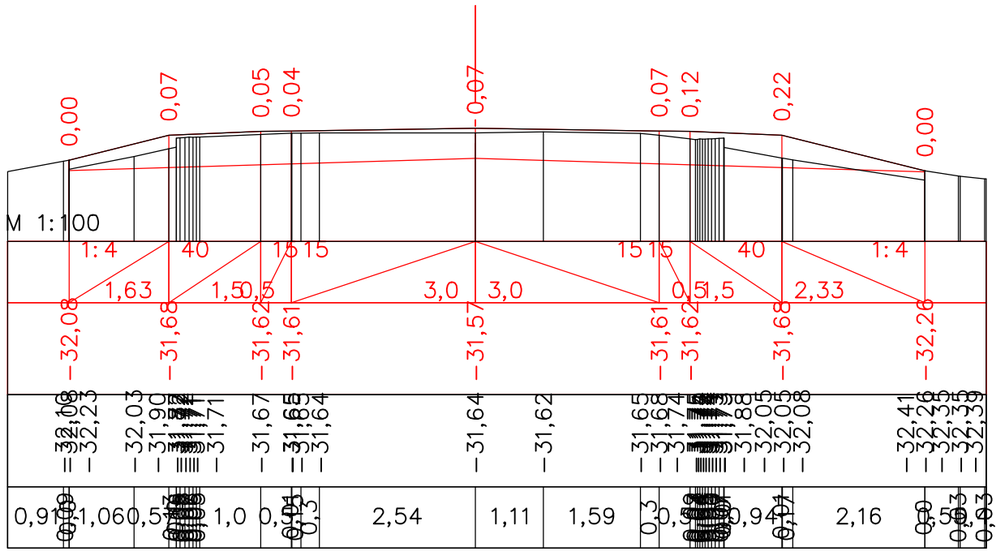

ПК 15+00,00

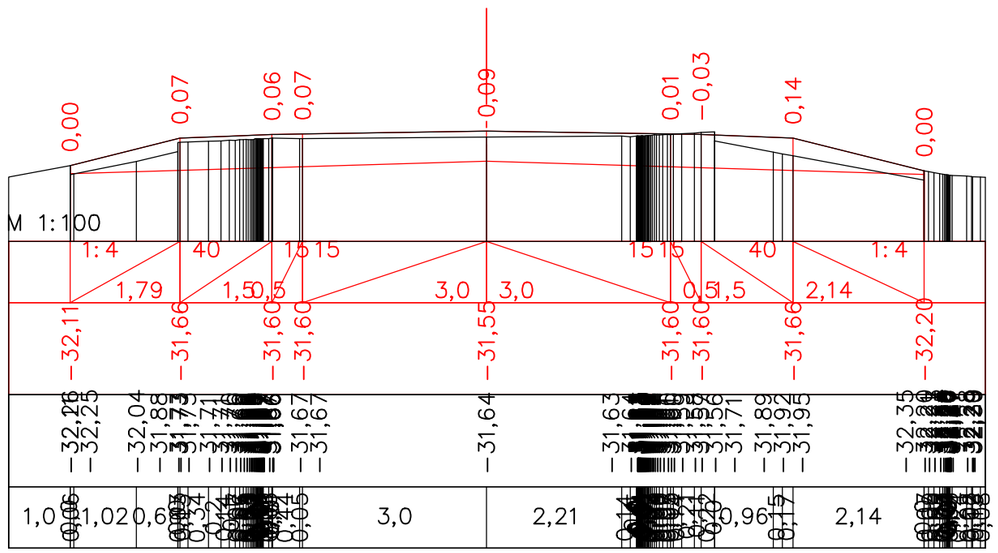

ПК 15+20,00

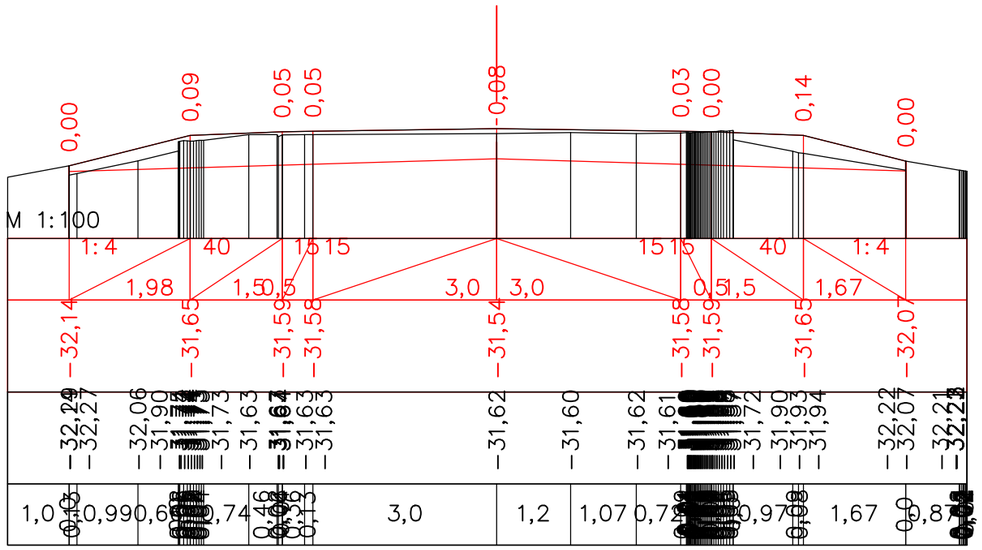

ПК 15+40,00

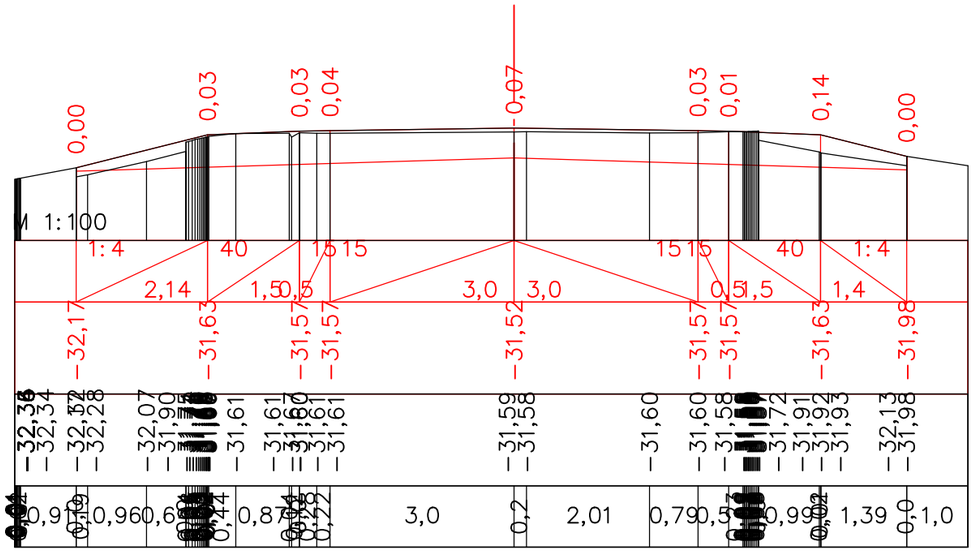

ПК 15+60,00

Изм.	Кол.уч	Лист	№док.	Подпись	Дата	Капитальный ремонт подъездной дороги к селу Актогай Актогайского сельского округа Махамбетского района Атырауской области			
ГИП		Муканов К.			2022	Автомобильная дорога	Стадия	Лист	Листов
Проверил		Ахмаров А.			2022		РП	27	
Разработал		Боранбаев Ж			2022	Поперечные профили	ТОО "Игилик Стройпроект" 2022г.		
Н. контр.		Ахмаров А.			2022				

Поперечные профили

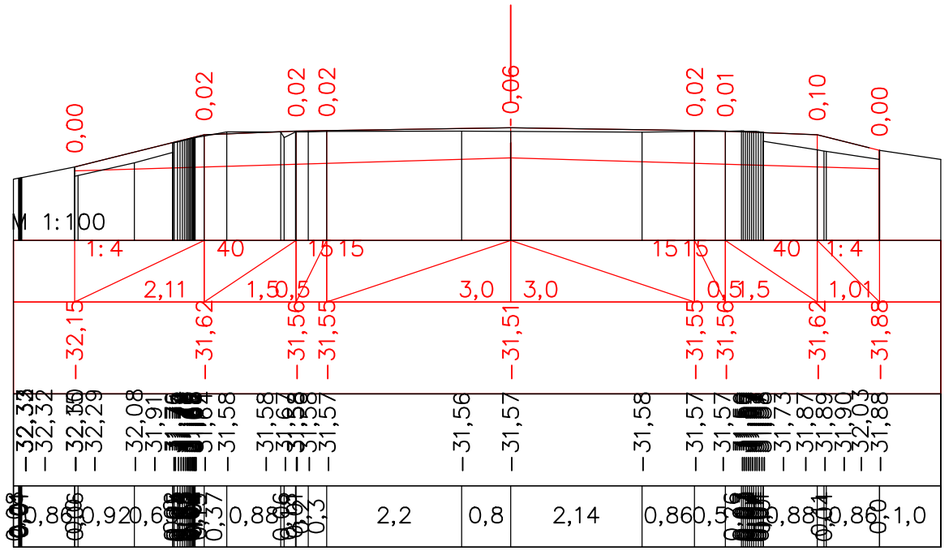

ПК 15+80,00

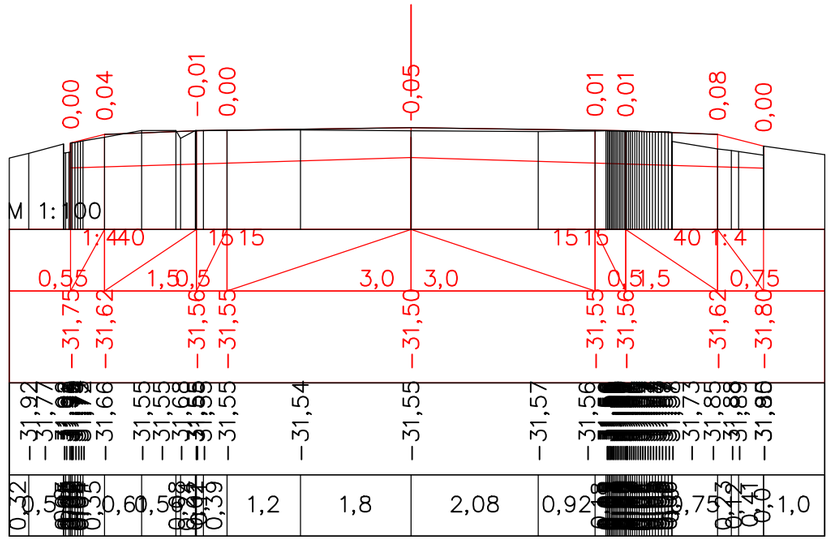

ПК 16+00,00

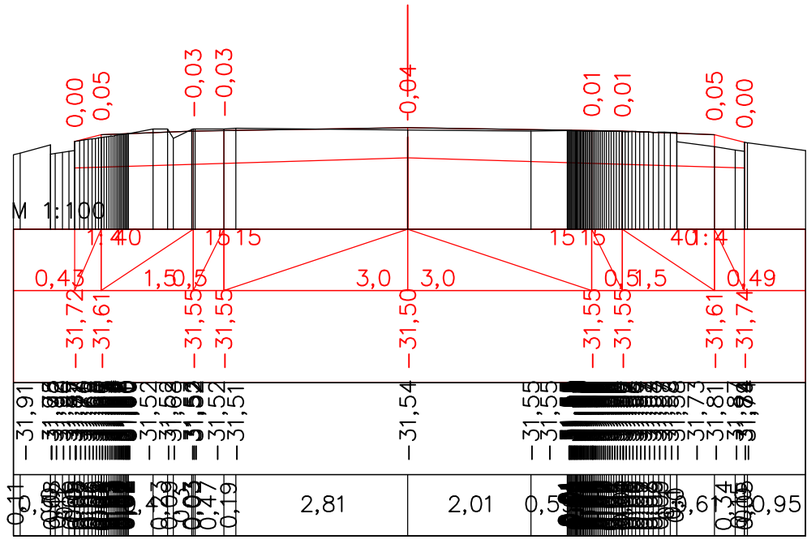

ПК 16+20,00

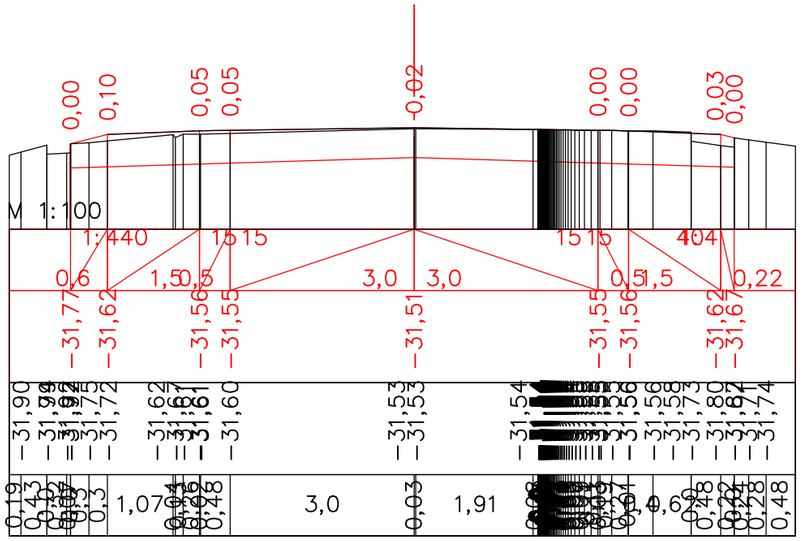

ПК 16+40,00

Изм.	Кол.уч	Лист	№док.	Подпись	Дата	Капитальный ремонт подъездной дороги к селу Актогай Актогайского сельского округа Махамбетского района Атырауской области			
ГИП		Муканов К.			2022	Автомобильная дорога	Стадия	Лист	Листов
Проверил		Ахмаров А.			2022		РП	28	
Разработал		Боранбаев Ж			2022	Поперечные профили	ТОО "Игилик Стройпроект" 2022г.		
Н. контр.		Ахмаров А.			2022				

Поперечные профили

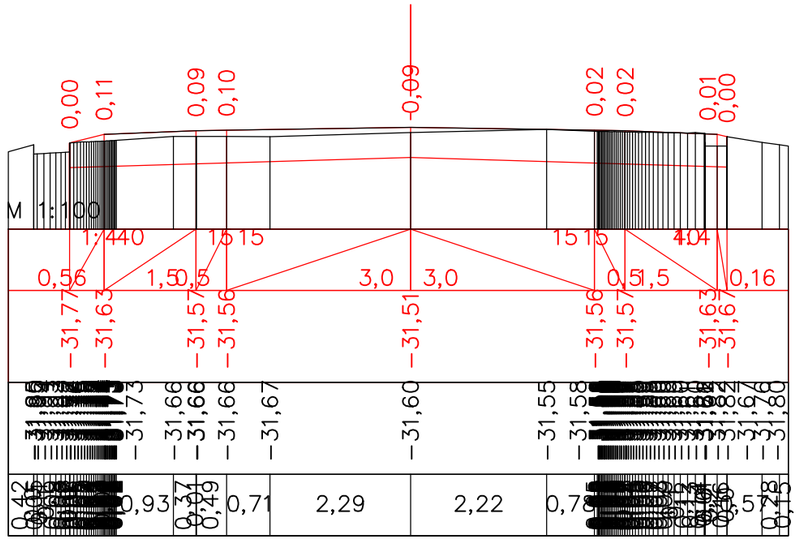

ПК 16+60,00

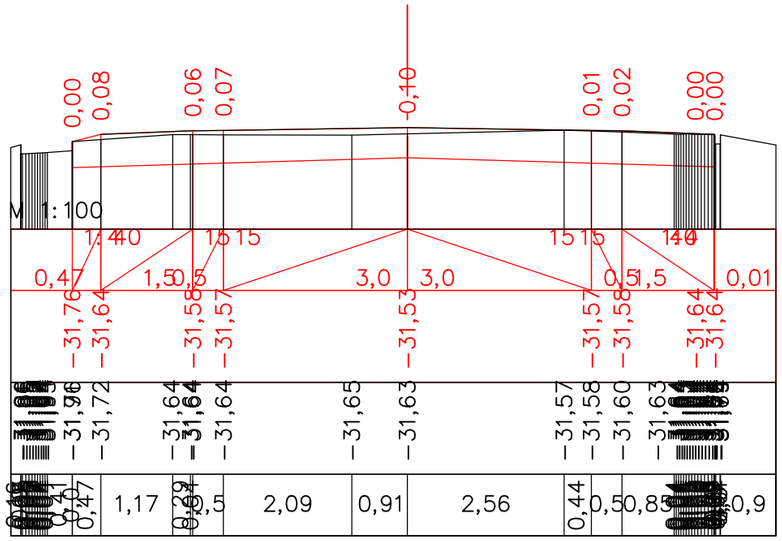

ПК 16+80,00

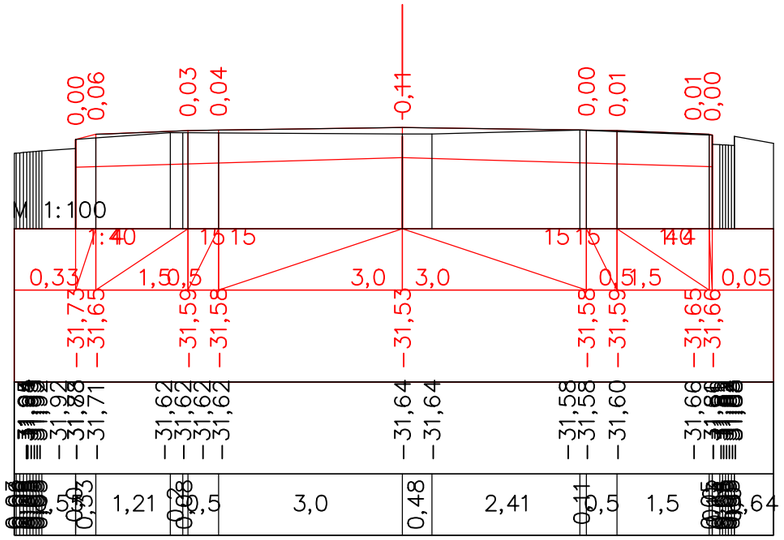

ПК 17+00,00

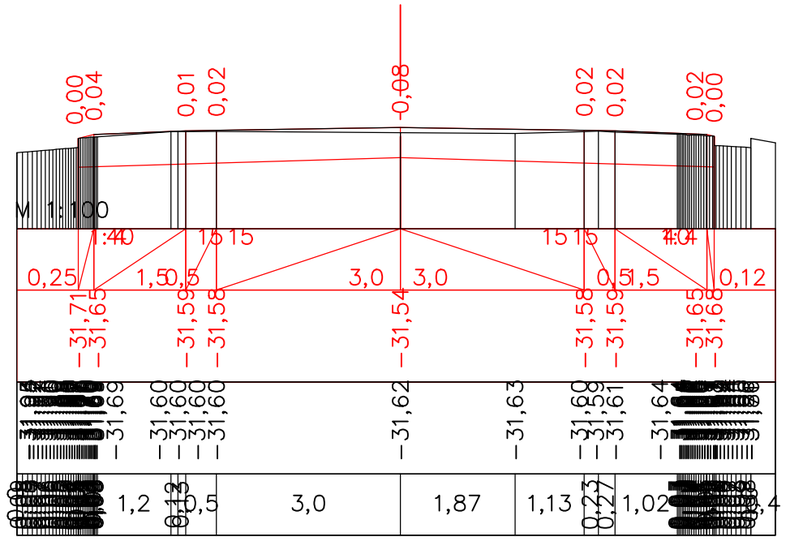

ПК 17+20,00

Изм.	Кол.уч	Лист	№док.	Подпись	Дата	Капитальный ремонт подъездной дороги к селу Актогай Актогайского сельского округа Махамбетского района Атырауской области			
ГИП		Муканов К.			2022	Автомобильная дорога	Стадия	Лист	Листов
Проверил		Ахмаров А.			2022		РП	29	
Разработал		Боранбаев Ж			2022	Поперечные профили	ТОО "Игилик Стройпроект" 2022г.		
Н. контр.		Ахмаров А.			2022				

Поперечные профили

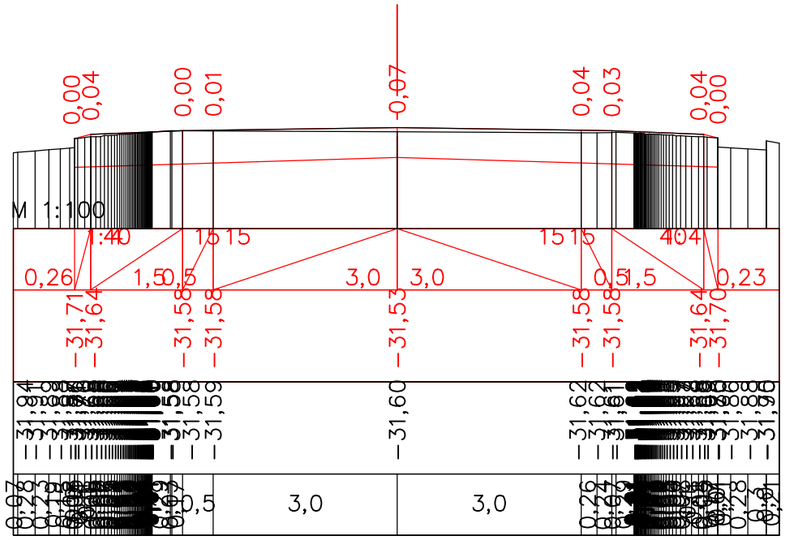

ПК 17+40,00

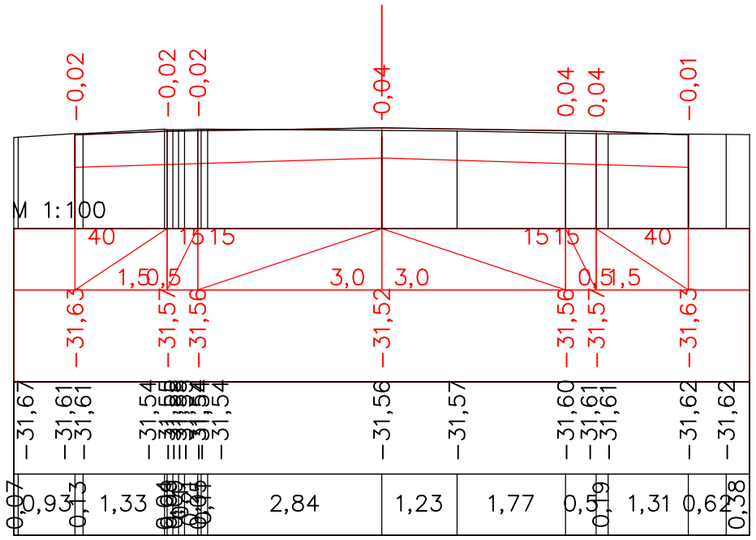

ПК 17+60,00

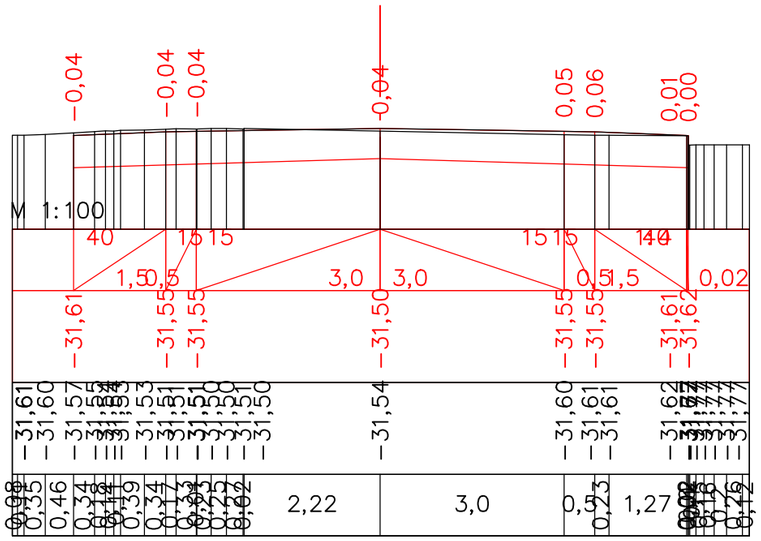

ПК 17+80,00

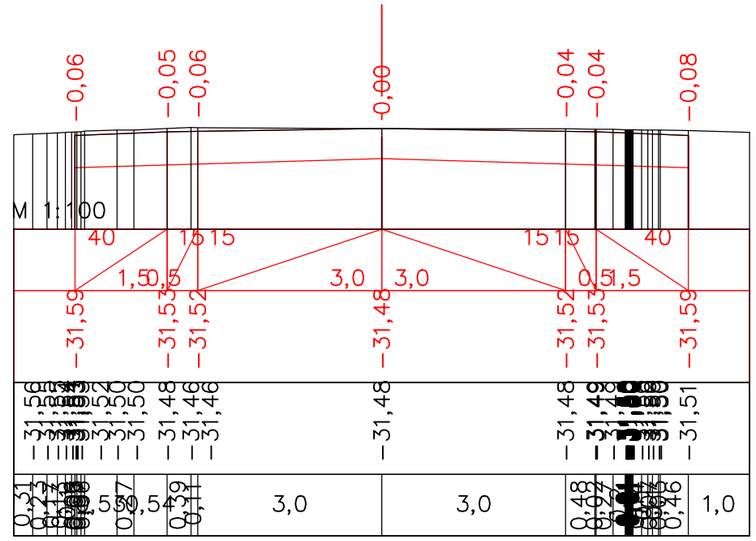

ПК 18+00,00

Изм.	Кол.уч	Лист	№док.	Подпись	Дата	Капитальный ремонт подъездной дороги к селу Актогай Актогайского сельского округа Махамбетского района Атырауской области			
ГИП		Муканов К.			2022	Автомобильная дорога	Стадия	Лист	Листов
Проверил		Ахмаров А.			2022		РП	30	
Разработал		Боранбаев Ж			2022	Поперечные профили	ТОО "Игилик Стройпроект" 2022г.		
Н. контр.		Ахмаров А.			2022				

Поперечные профили

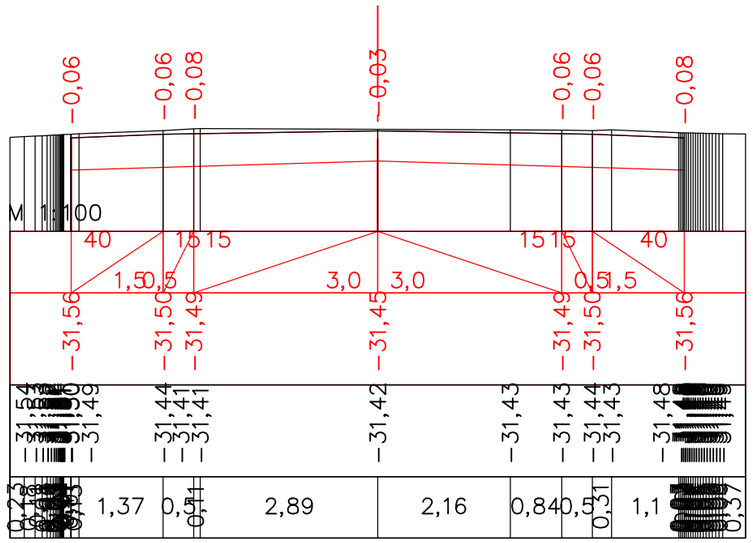

ПК 18+20,00

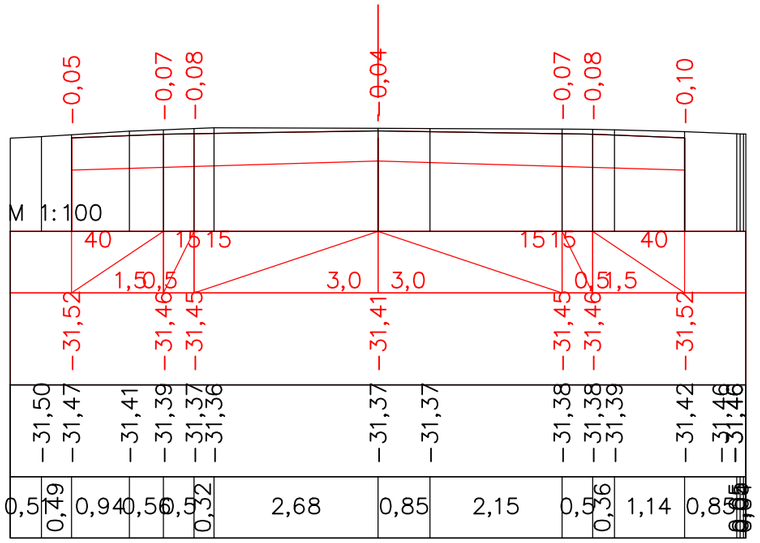

ПК 18+40,00

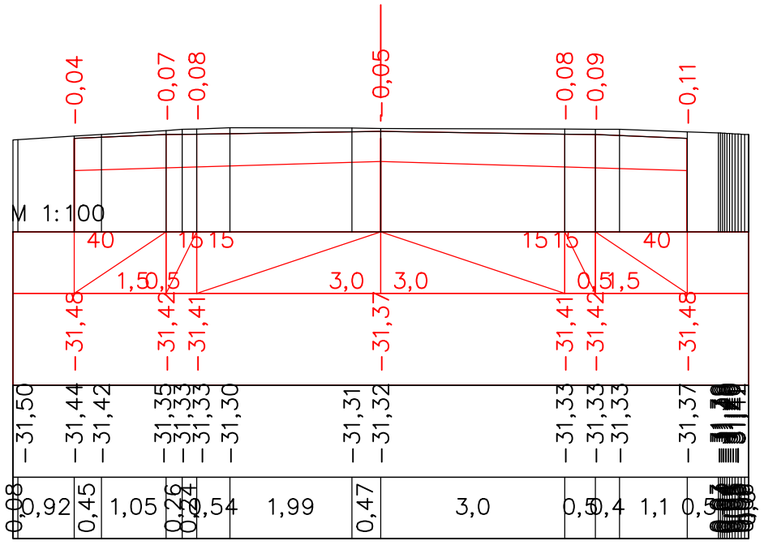

ПК 18+60,00

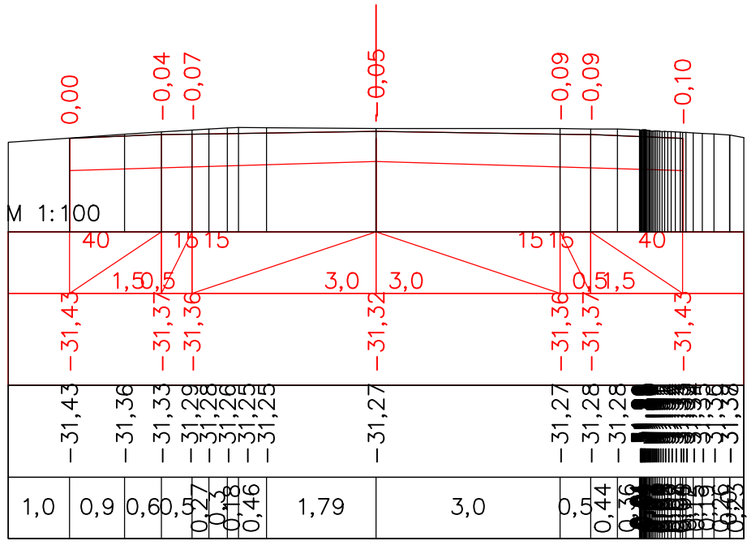

ПК 18+80,00

Изм.	Кол.уч	Лист	№док.	Подпись	Дата	Капитальный ремонт подъездной дороги к селу Актогай Актогайского сельского округа Махамбетского района Атырауской области		
ГИП		Муканов К.			2022	Автомобильная дорога	Стадия	Лист	Листов
Проверил		Ахмаров А.			2022		РП	31	
Разработал		Боранбаев Ж			2022	Поперечные профили	ТОО "Игилик Стройпроект" 2022г.		
Н. контр.		Ахмаров А.			2022				

Поперечные профили

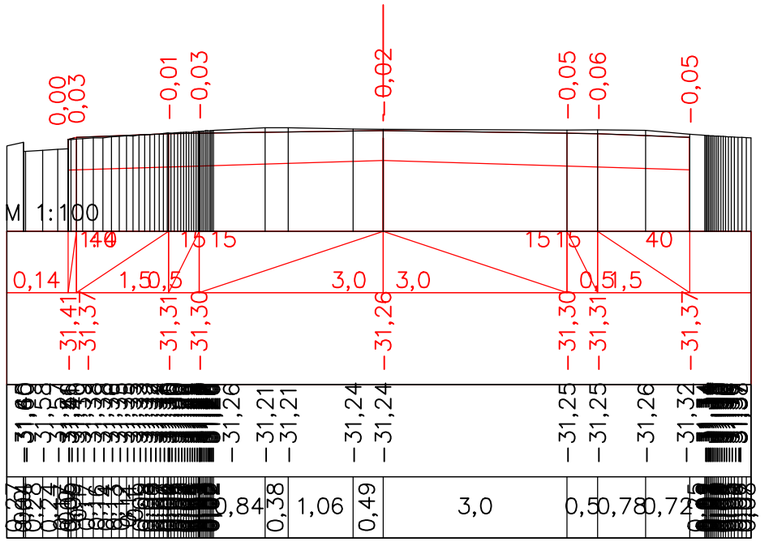

ПК 19+00,00

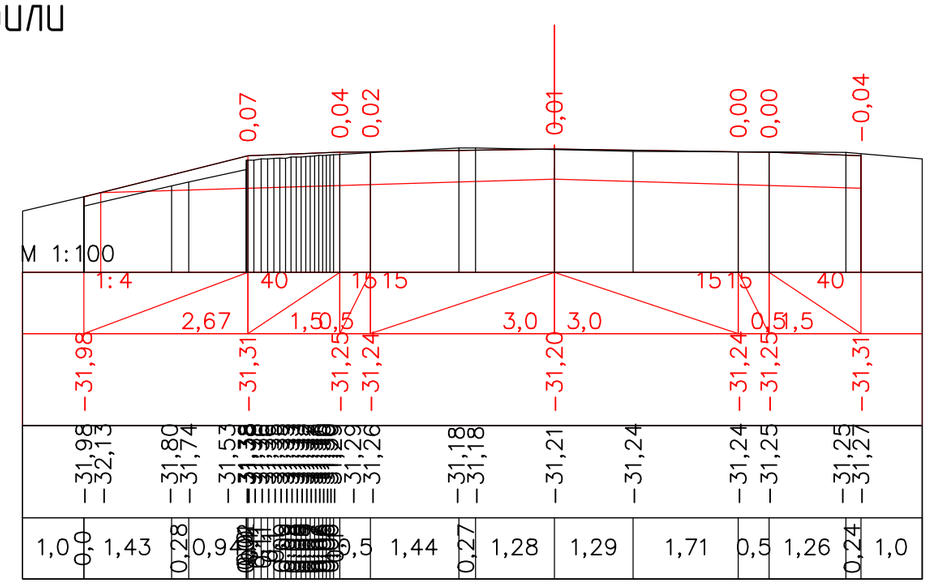

ПК 19+20,00

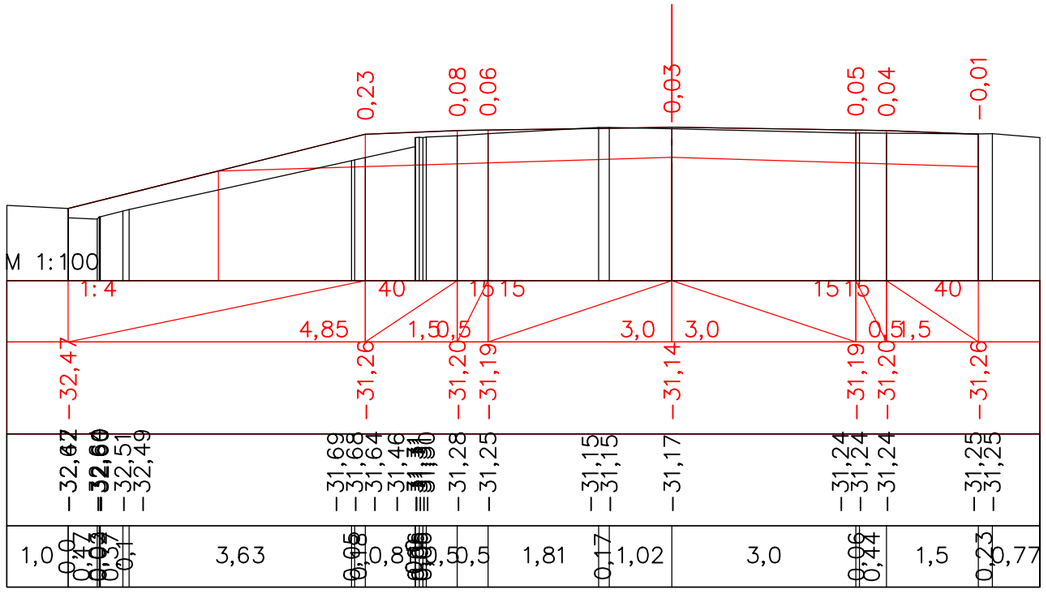

ПК 19+40,00

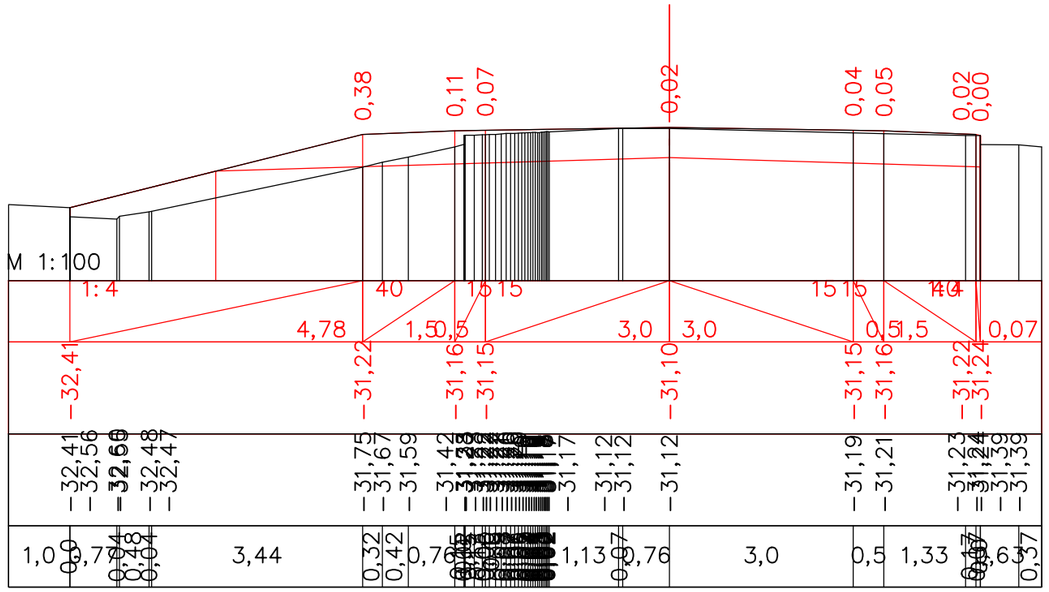

ПК 19+60,00

Изм.	Кол.уч	Лист	№док.	Подпись	Дата	Капитальный ремонт подъездной дороги к селу Актогай Актогайского сельского округа Махамбетского района Атырауской области		
ГИП		Муканов К.			2022	Автомобильная дорога	Стадия	Лист	Листов
Проверил		Ахмаров А.			2022		РП	32	
Разработал		Боранбаев Ж			2022	Поперечные профили	ТОО "Игилик Стройпроект" 2022г.		
Н. контр.		Ахмаров А.			2022				

Поперечные профили

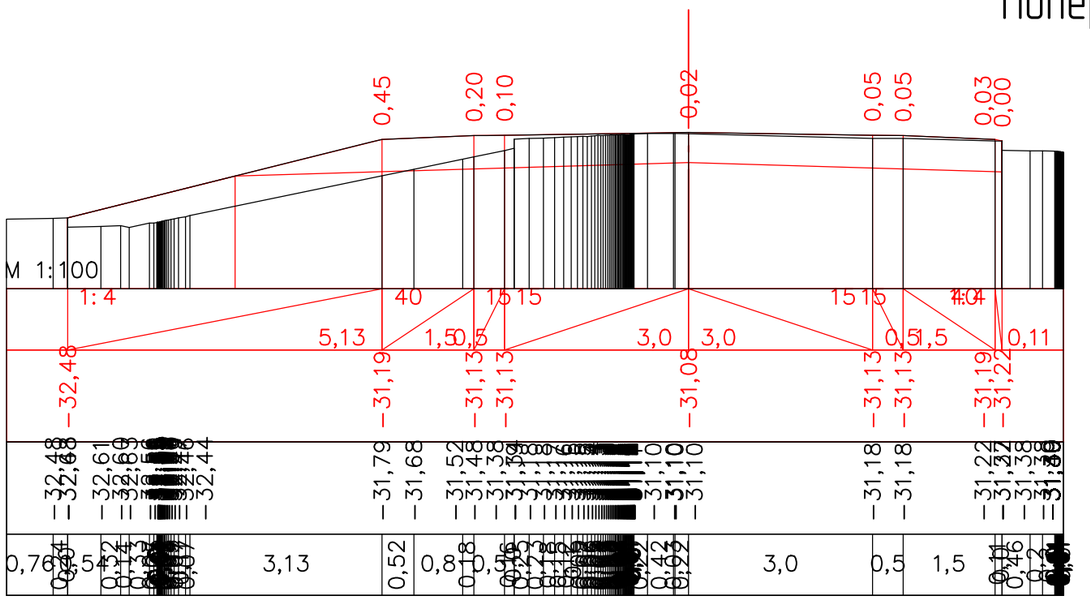

ПК 19+80,00

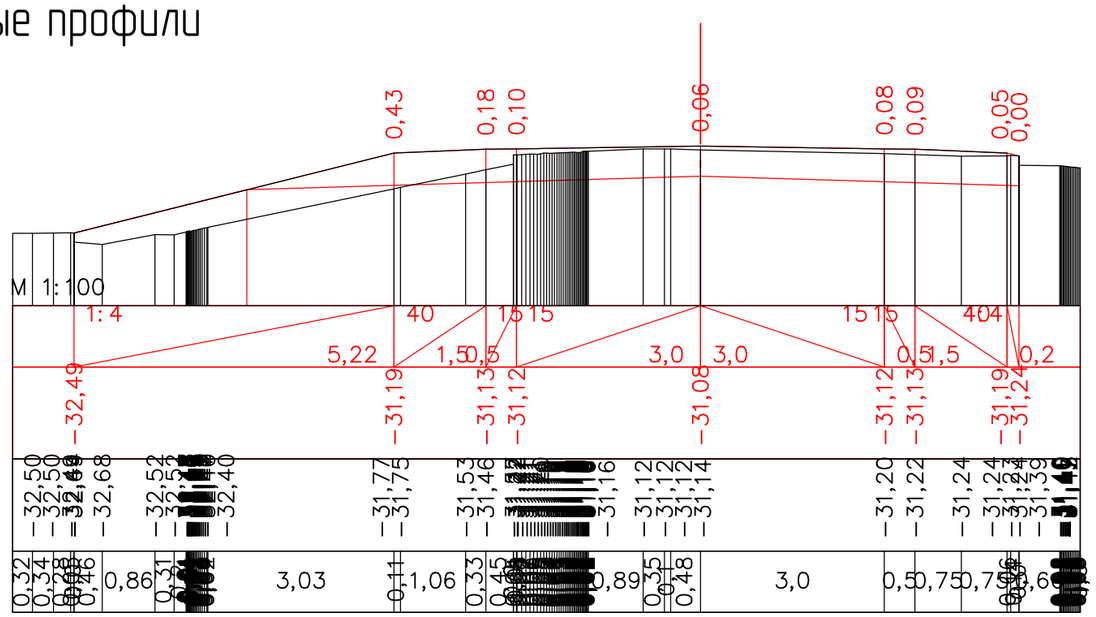

ПК 20+00,00

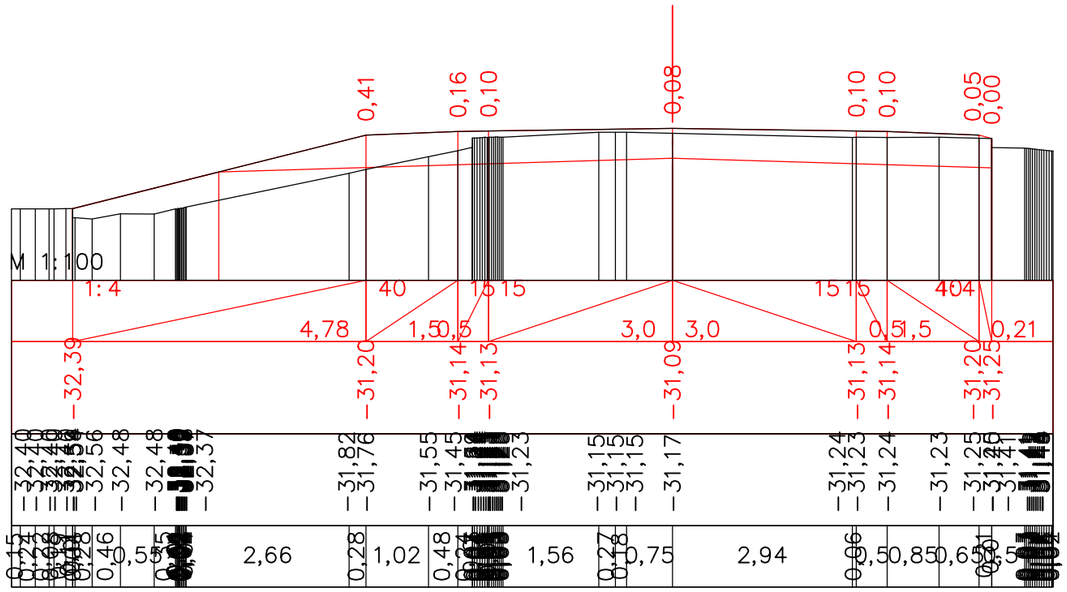

ПК 20+20,00

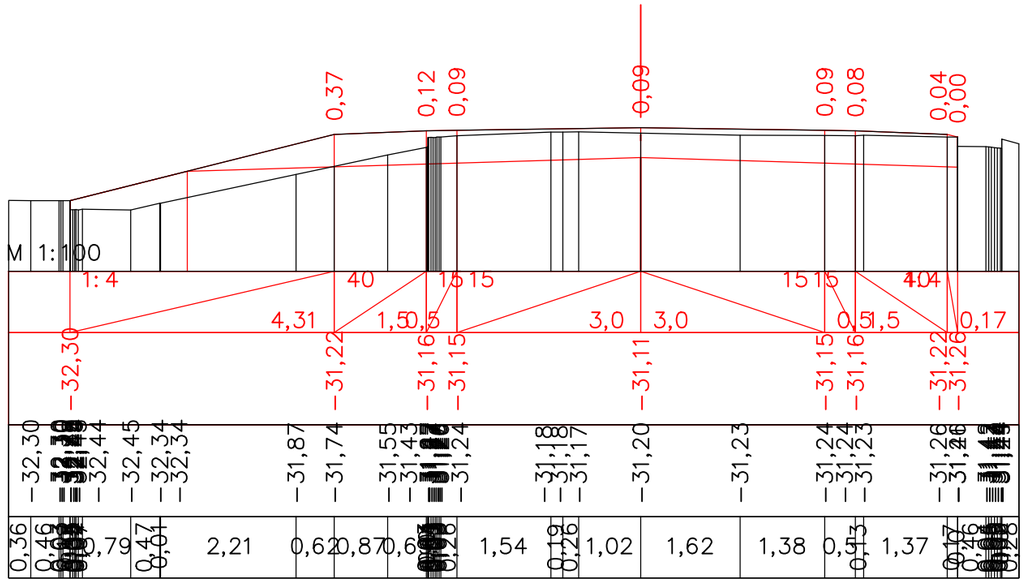

ПК 20+40,00

Изм.	Кол.уч	Лист	№док.	Подпись	Дата	Капитальный ремонт подъездной дороги к селу Актогай Актогайского сельского округа Махамбетского района Атырауской области			
ГИП		Муканов К.			2022	Автомобильная дорога	Стадия	Лист	Листов
Проверил		Ахмаров А.			2022		РП	33	
Разработал		Боранбаев Ж			2022	Поперечные профили	ТОО "Игилик Стройпроект" 2022г.		
Н. контр.		Ахмаров А.			2022				

Поперечные профили

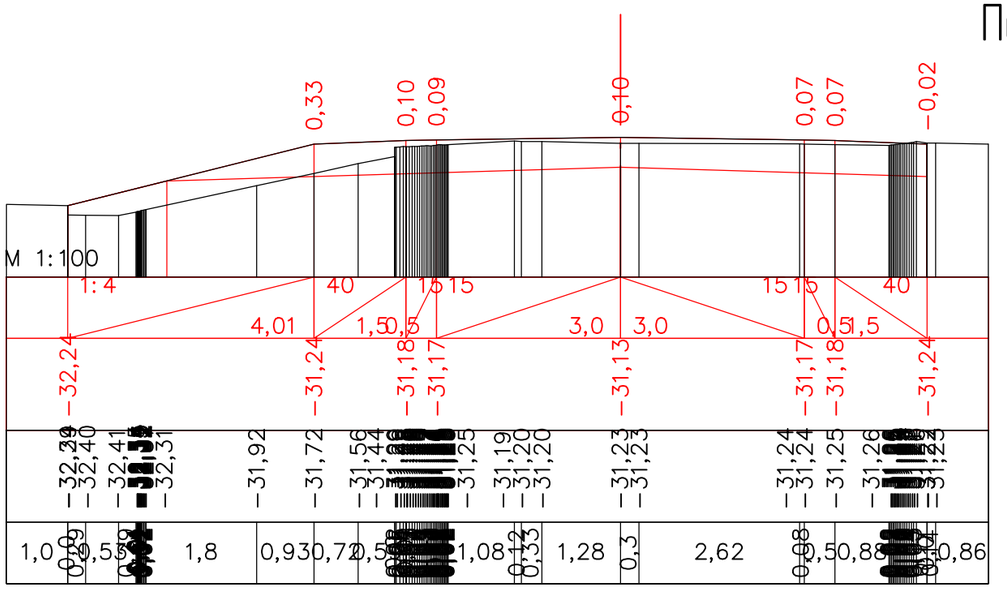

ПК 20+60,00

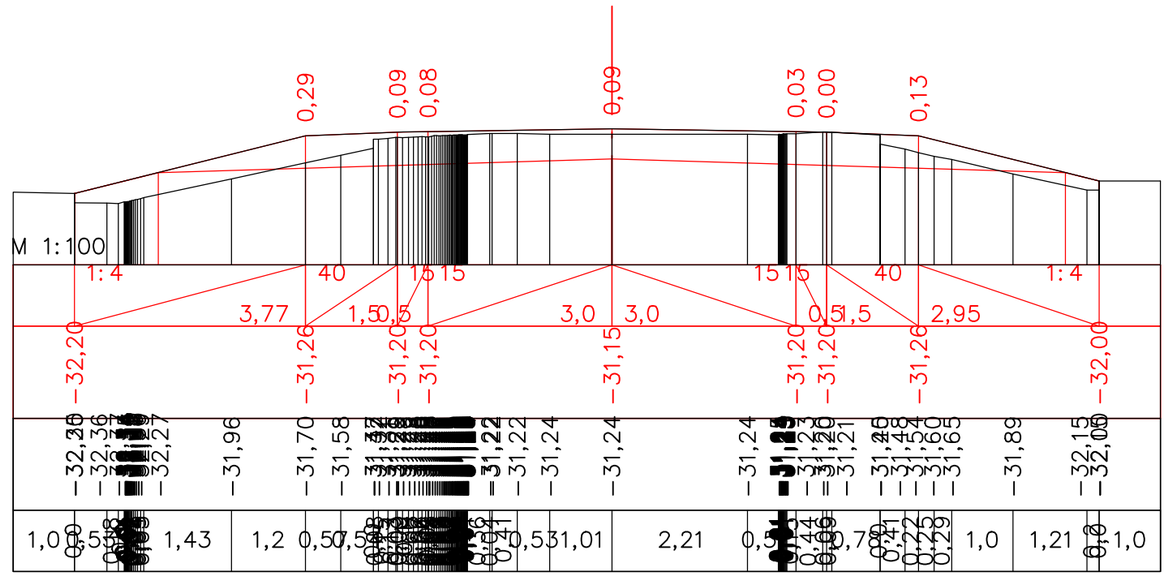

ПК 20+80,00

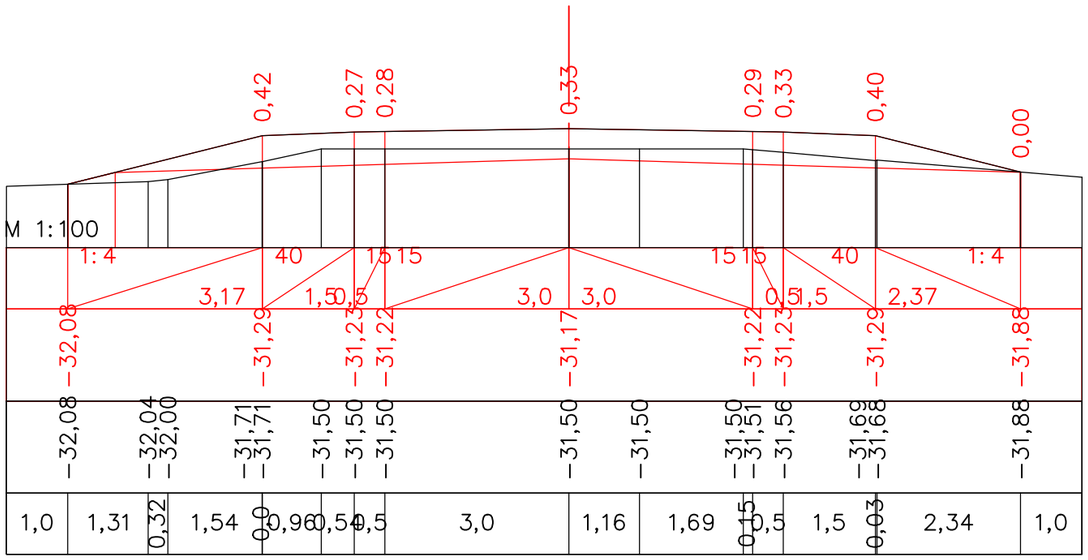

ПК 21+00,00

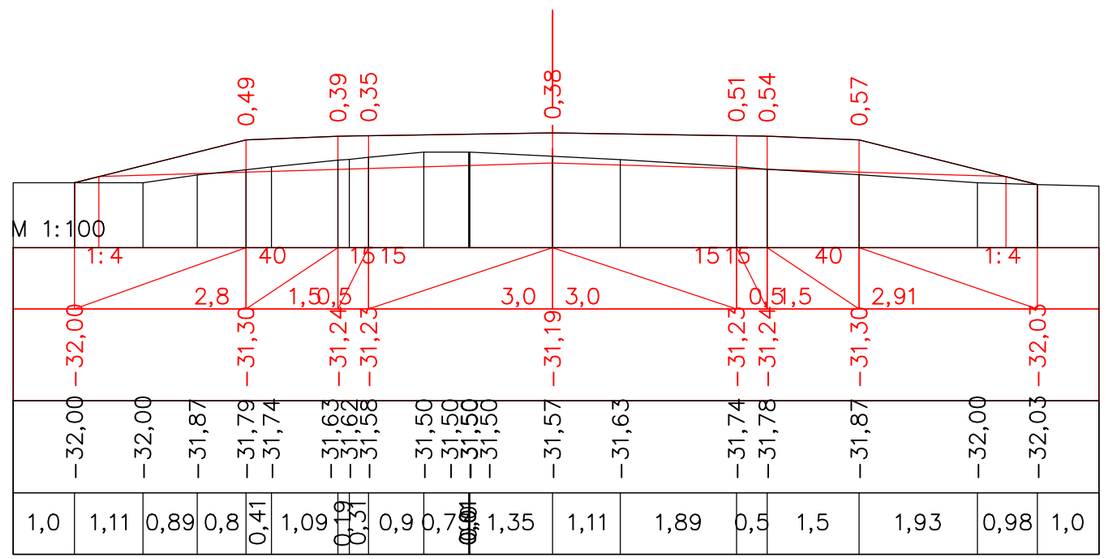

ПК 21+13,79

Изм.	Кол.уч	Лист	№док.	Подпись	Дата	Капитальный ремонт подъездной дороги к селу Актогай Актогайского сельского округа Махамбетского района Атырауской области		
ГИП	Муканов К.				2022	Автомобильная дорога	Стадия	Лист	Листов
Проверил	Ахмаров А.				2022		РП	34	
Разработал	Боранбаев Ж				2022	Поперечные профили	ТОО "Игилик Стройпроект" 2022г.		
Н. контр.	Ахмаров А.				2022				

Поперечные профили

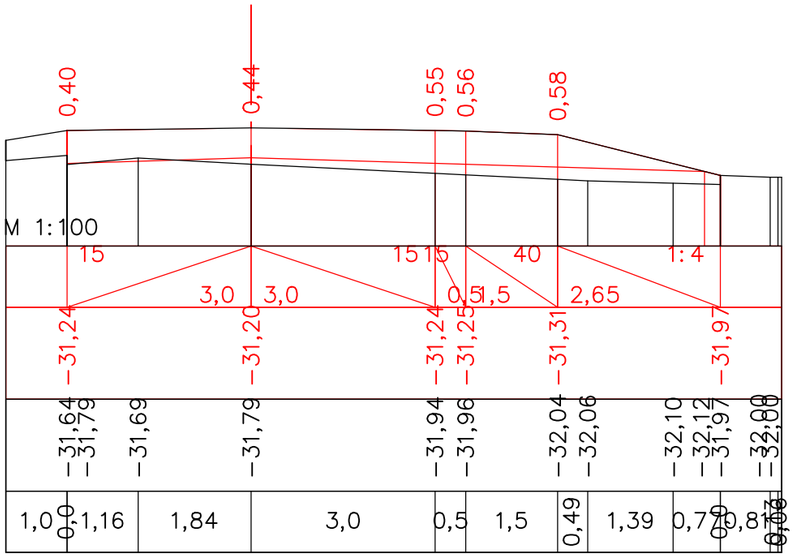

ПК 21+20,00

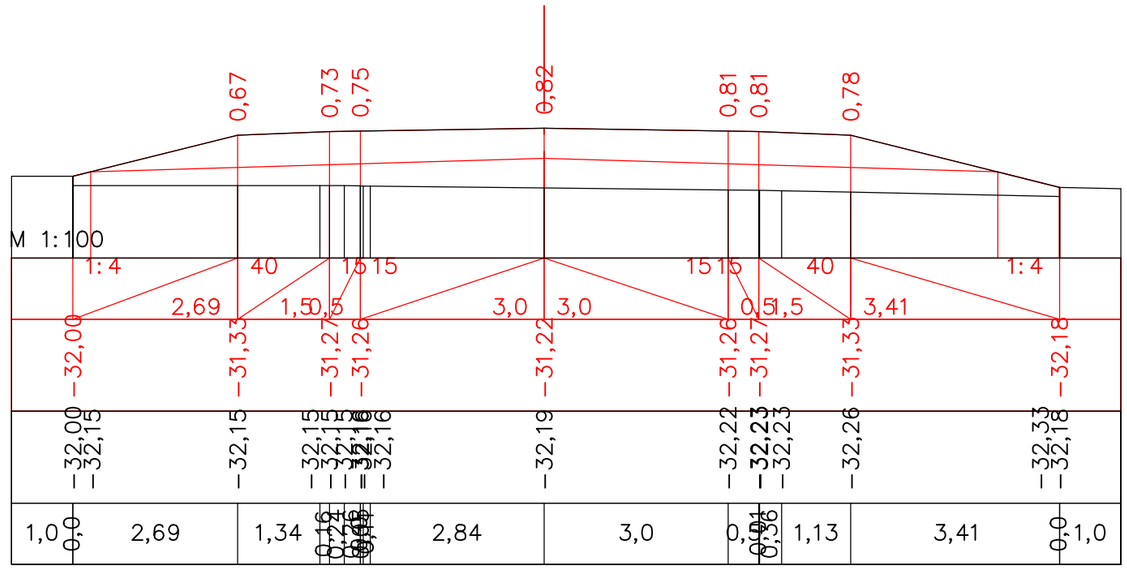

ПК 21+38,29

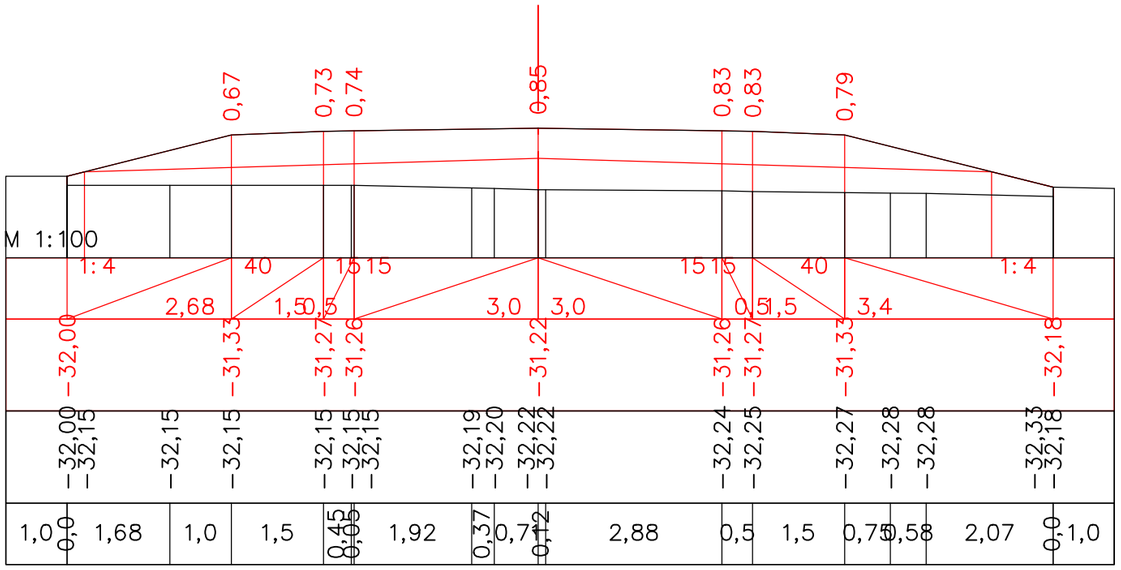

ПК 21+40,00

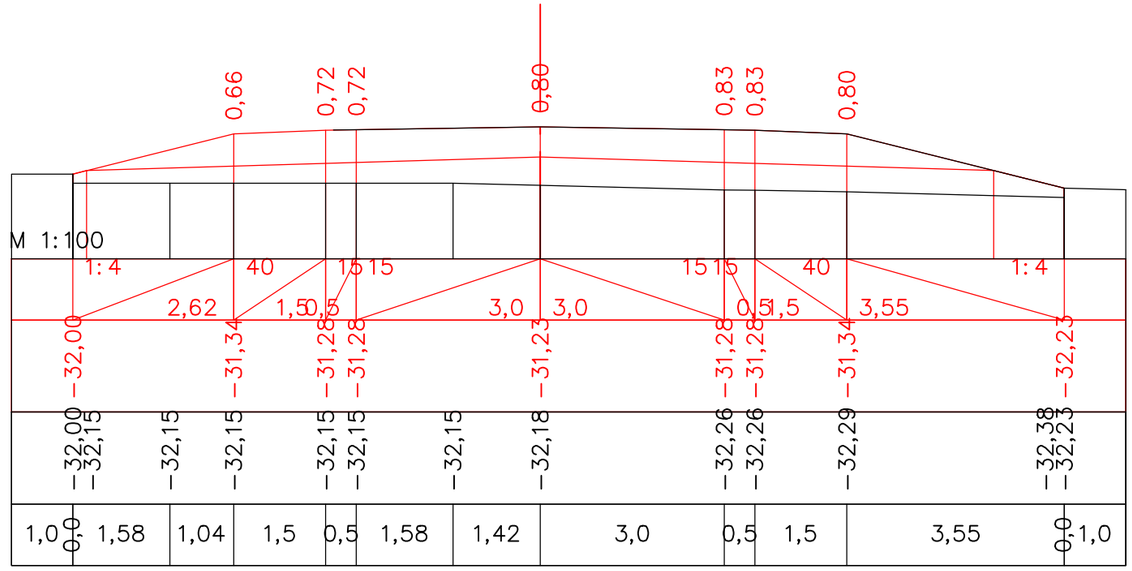

ПК 21+52,91

Изм.	Кол.уч	Лист	№док.	Подпись	Дата	Капитальный ремонт подъездной дороги к селу Актогай Актогайского сельского округа Махамбетского района Атырауской области		
ГИП		Муканов К.			2022	Автомобильная дорога	Стадия	Лист	Листов
Проверил		Ахмаров А.			2022		РП	35	35
Разработал		Боранбаев Ж			2022	Поперечные профили	ТОО "Игилик Стройпроект" 2022г.		
Н. контр.		Ахмаров А.			2022				