План технического этажа блока И.

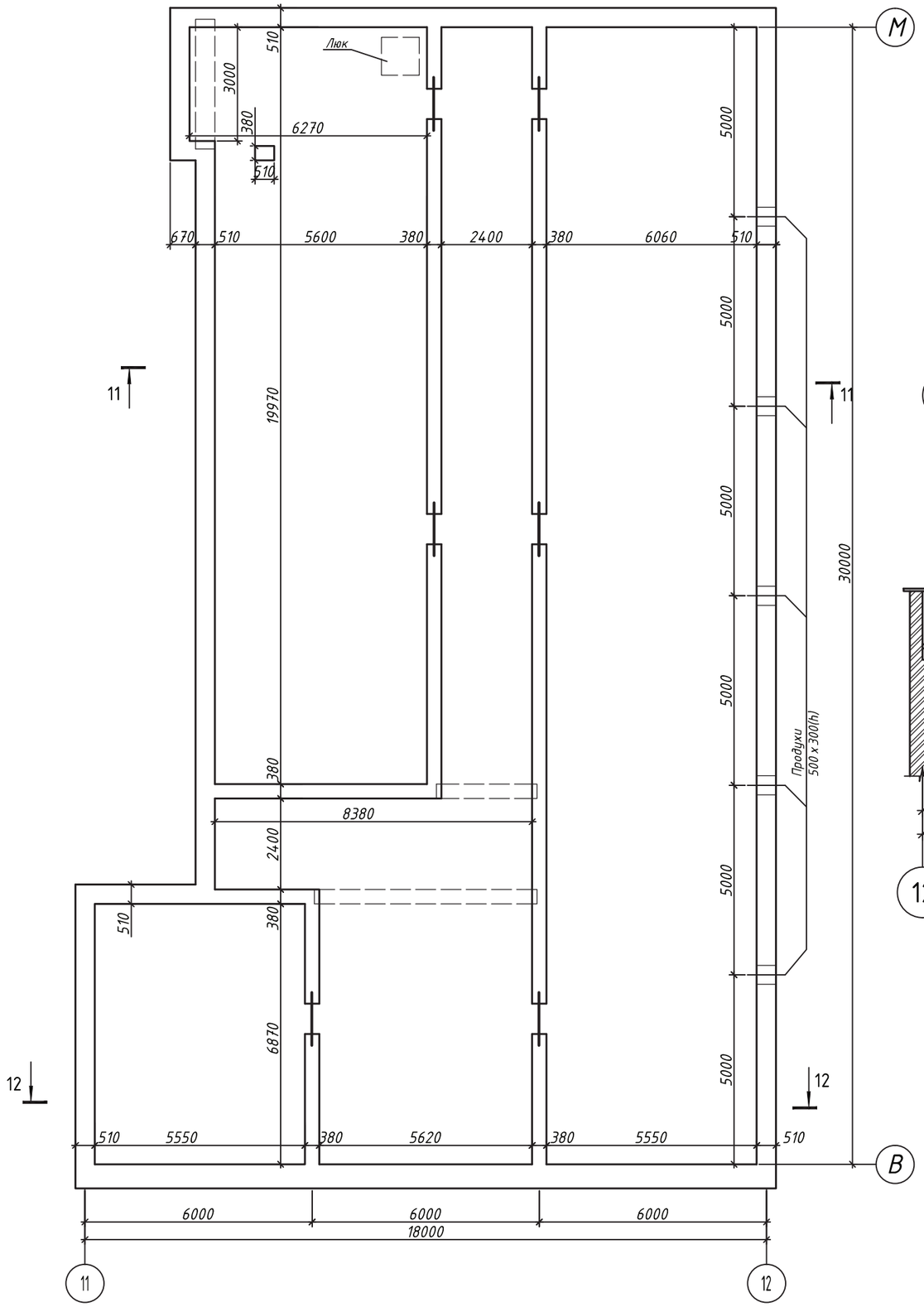

Разрез 11-11

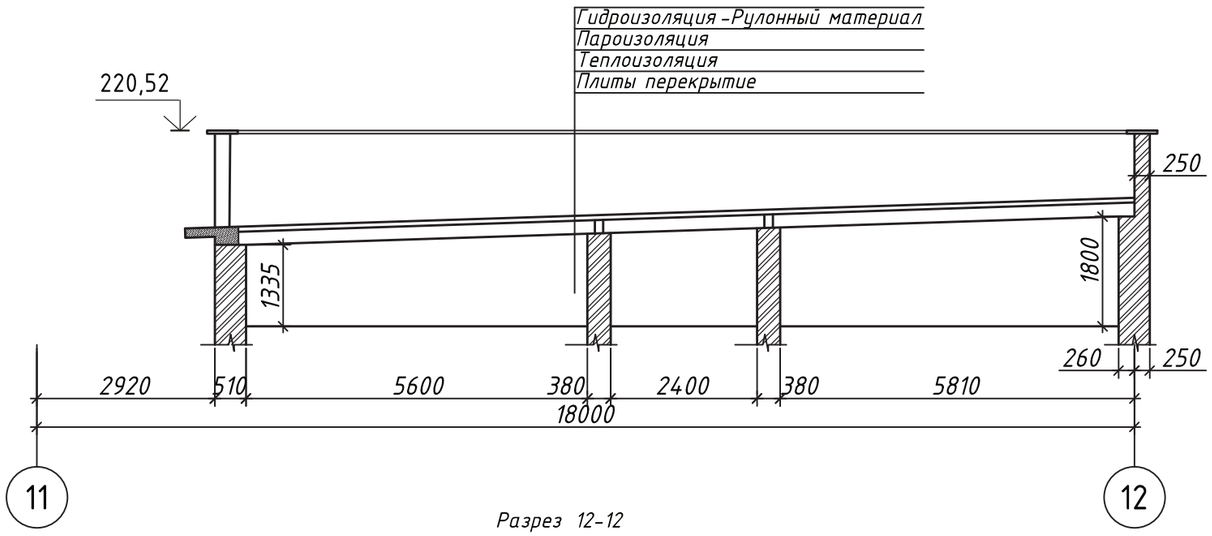

Разрез 12-12

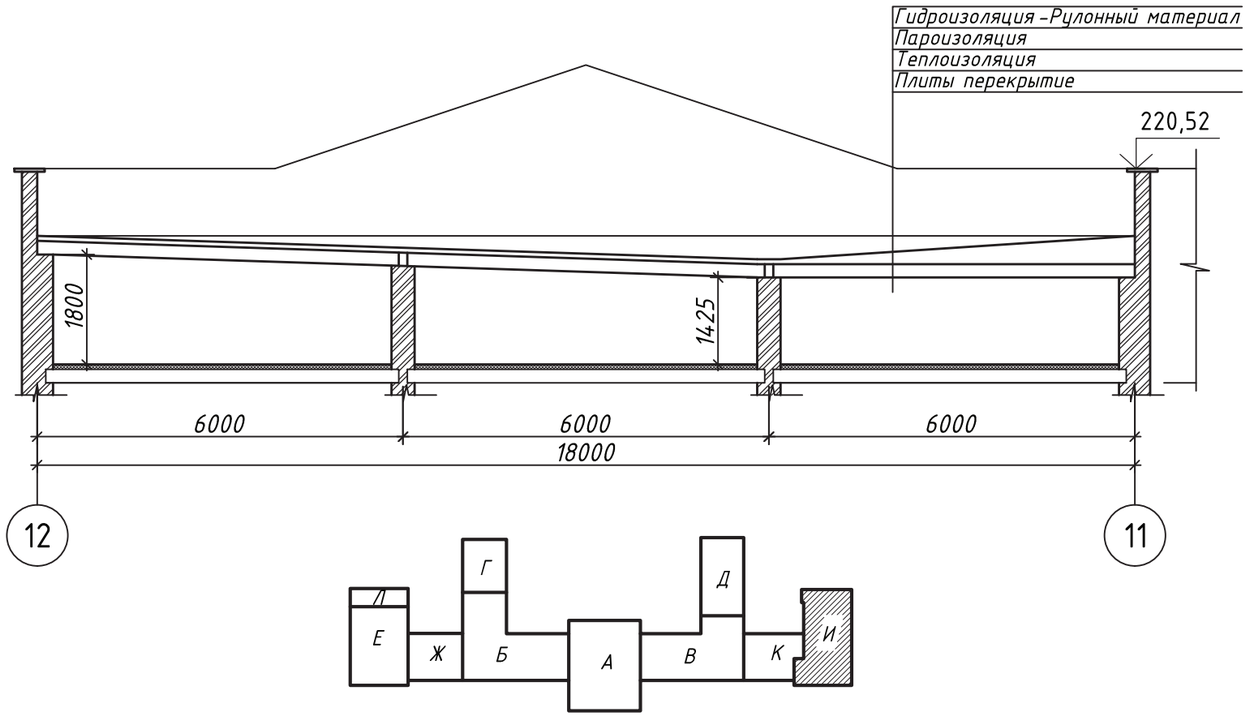

Изм.	Кол.уч.	Лист	Nдок.	Подп.	Дата	Кровли главного куорпуса здания НКАО"Медицинский университет Семей"			
						Обмерочные чертежи Блок И	Стадия	Лист	Листов
							ОЧ	5	
Разработал		Токшараев				План технического этажа. Разрез 11-11, 12-12.	ПК "Семейпроект"		

Ферма Ф 1.

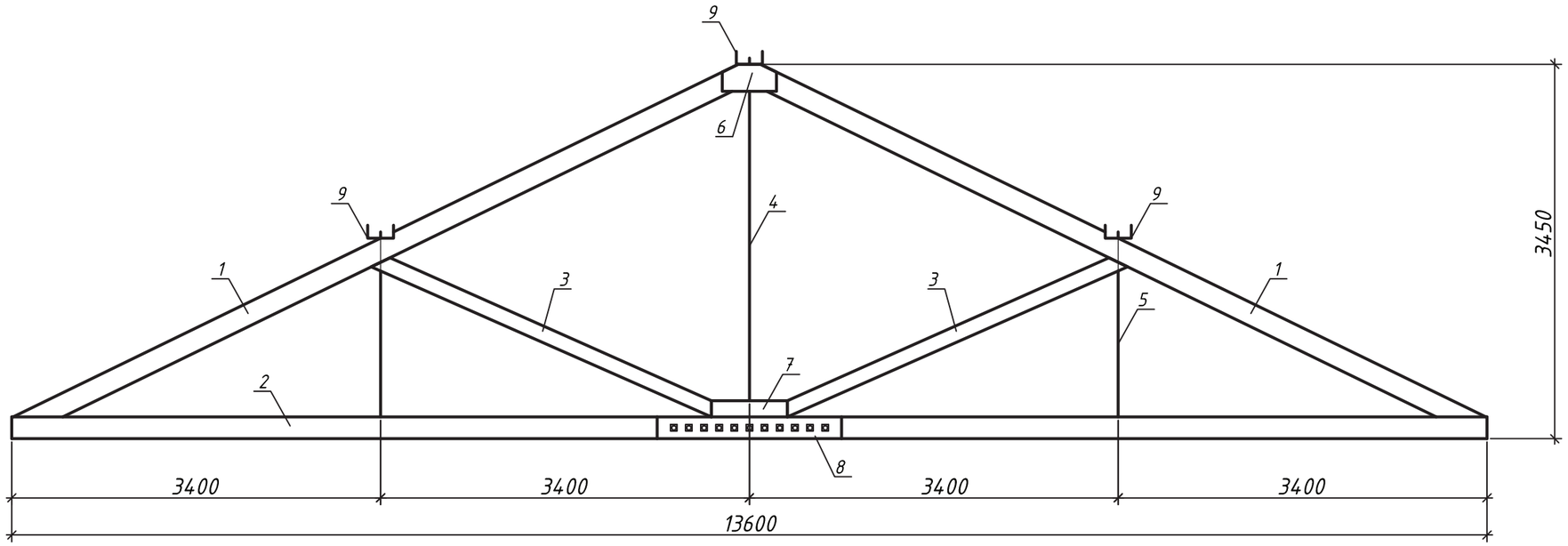

Спецификация элементов существующей фермы Ф1

Марка	Обозначение	Наименование	Кол. шт.	Масса, ед. кг.	Примечание
1		Брус 200 х 200 L = 7500	2		0,3 м3
2		Брус 200 х 200 L = 13600	1		0,144 м3
3		Брус 200 х 150 L = 3500	2		0,28 м3
4		Стальной стержень Ø40мм L = 3600	1		
5		Стальной стержень Ø40мм L = 2000	2		
6		Накладка 200 х 100 L = 700	2		0,04 м3
7		Брус 200 х 150 L = 700	4		0,064 м3
8		Накладка 200 х 200 L = 1700	2		0,031 м3
9		Швеллер 24 L = 300	3		

1. Данный лист смотреть с л.АС-4

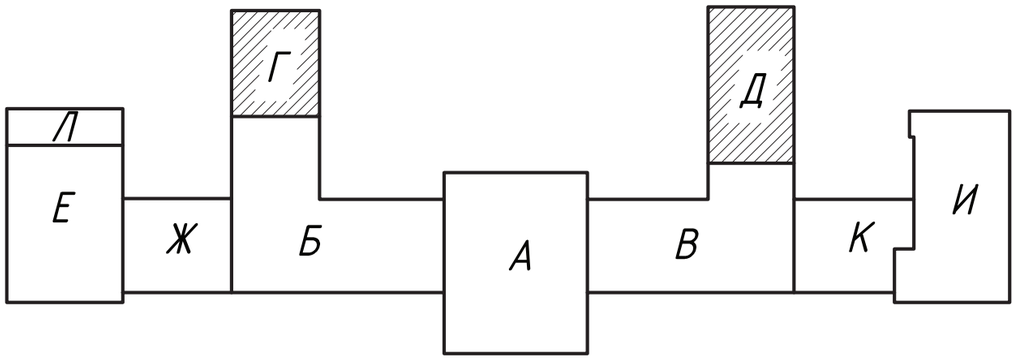

Изм.	Кол.уч.	Лист	Nдок.	Подп.	Дата
Разработал		Токшараев			

Кровли главного куорпуса здания
НКАО"Медицинский университет Семей"

Обмерочные чертежи
Блок Г, Д

Стадия	Лист	Листов
ОЧ	6	

Ферма Ф 1.
Спецификация элементов.

ПК
"Семейпроект"

Ферма Ф2.

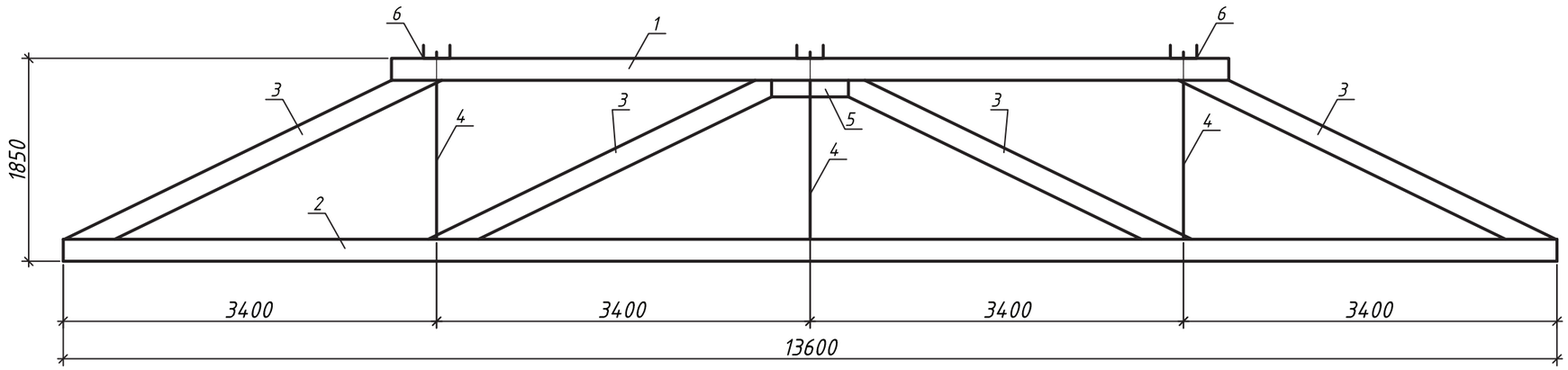

Спецификация элементов существующей фермы Ф2

Марка	Обозначение	Наименование	Кол. шт.	Масса, ед. кг.	Примечание
1		Брус 200 х 200 L = 7600	2		0,61 м3
2		Швеллер 24 L = 13600	2		
3		Брус 200 х 150 L = 3300	3		0,1 м3
4		Стальной стержень Ф40мм L = 2000	3		
5		Брус 200 х 150 L = 700	1		0,021 м3
6		Швеллер 24 L = 300	3		

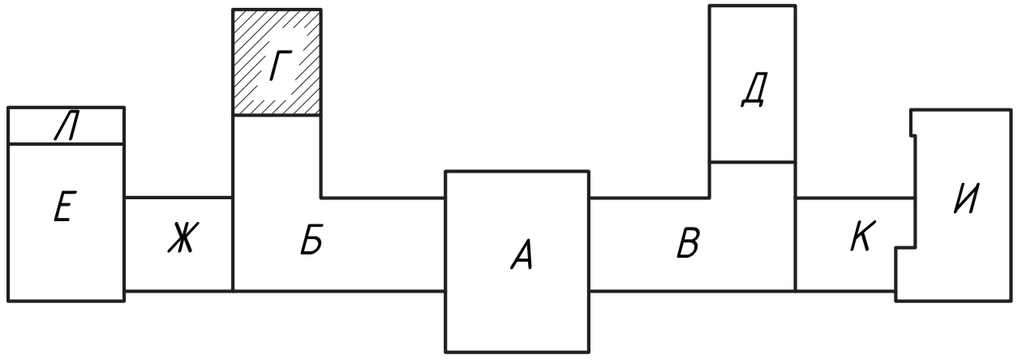

Изм.	Кол.уч.	Лист	Nдок.	Подп.	Дата	Кровли главного куорпуса здания НКАО"Медицинский университет Семей"		
						Обмерочные чертежи Блок Г	Стадия	Лист	Листов
							ОЧ	7	
Разработал		Токшараев				Ферма Ф2. Спецификация элементов существующей фермы Ф2	ПК "Семейпроект"		

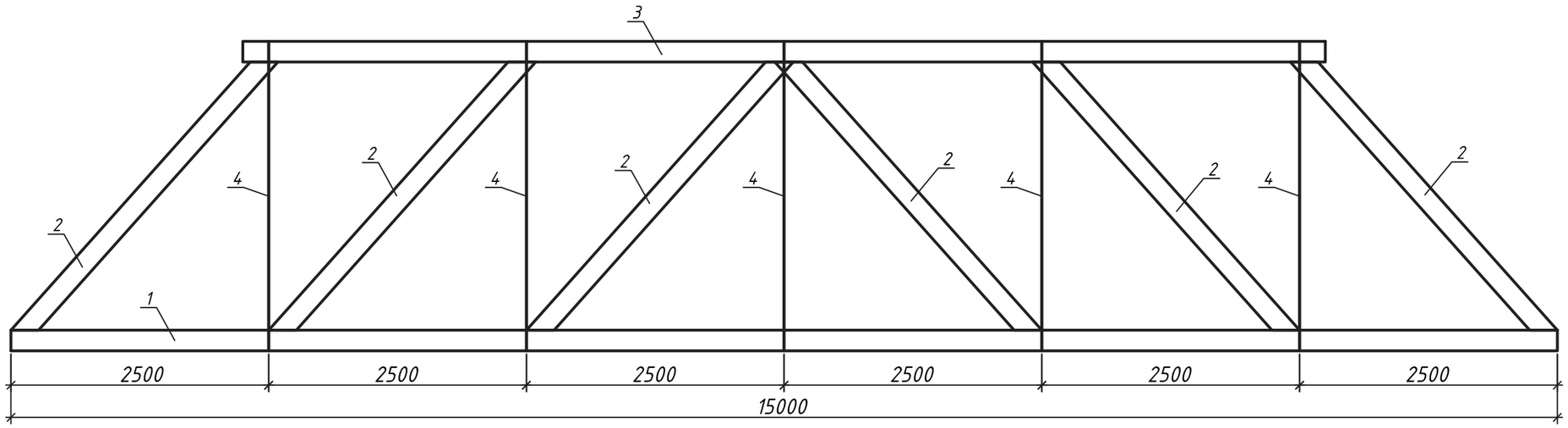

Спецификация элементов существующей фермы Ф3

Марка	Обозначение	Наименование	Кол. шт.	Масса, ед. кг.	Примечание
1		Брус 200 х 200 L = 15000	1		0,6 м3
2		Брус 200 х 200 L = 3600	6		0,864 м3
3		Брус 200 х 200 L = 10500	1		0,42 м3
4		Стальной стержень Ф40мм L = 3000	10		

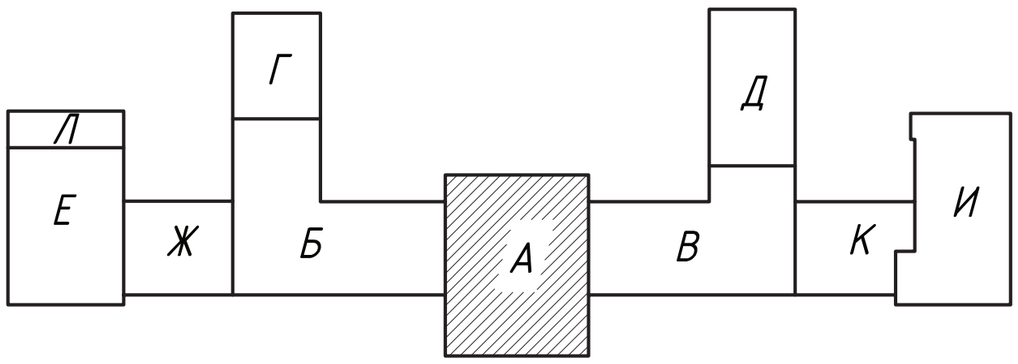

1. Данный лист смотреть с л.АС-5

Изм.	Кол.уч.	Лист	Nдок.	Подп.	Дата			
						Кровли главного куорпуса здания НКАО"Медицинский университет Семей"		
						Обмерочные чертежи Блок А	Стадия	Лист	Листов
							ОЧ	8	
Разработал		Токшараев				Ферма Ф3. Спецификация элементов существующей фермы Ф3.	ПК "Семейпроект"		

Ферма Ф 4

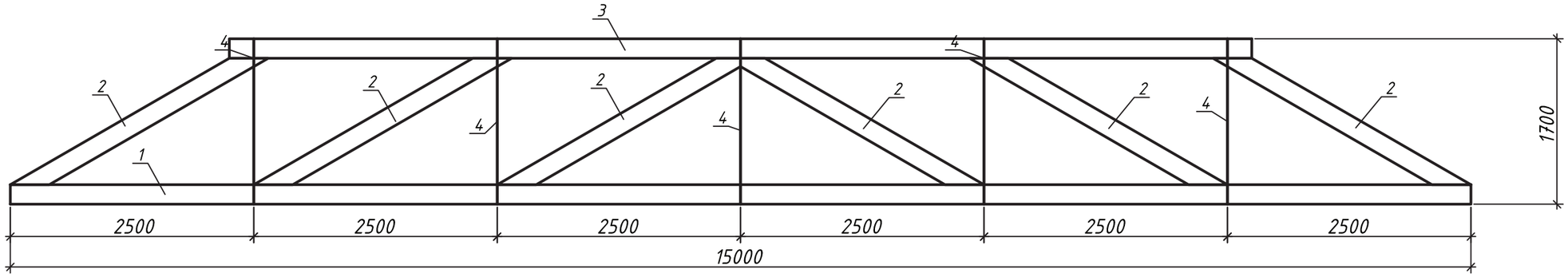

Спецификация элементов существующей фермы Ф4

Марка	Обозначение	Наименование	Кол. шт.	Масса, ед. кг.	Примечание
1		Брус 200 х 200 L = 15000	1		0,6 м3
2		Брус 200 х 200 L = 2600	6		0,6 м3
3		Брус 200 х 200 L = 10500	1		0,42 м3
4		Стальной стержень Ф40мм L = 1800	5		

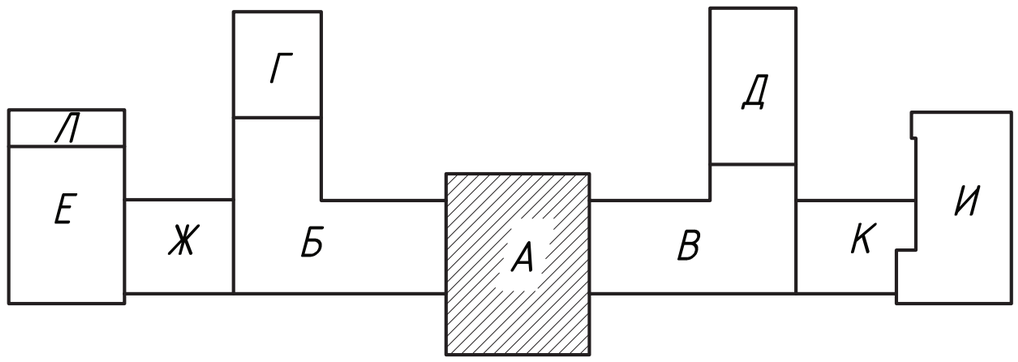

Изм.	Кол.уч.	Лист	Nдок.	Подп.	Дата
Разработал		Токшараев			

Кровли главного куорпуса здания
НКАО"Медицинский университет Семей"

Обмерочные чертежи
Блок А

Стадия	Лист	Листов
ОЧ	9	

Ферма Ф4.
Спецификация элементов существующей фермы Ф4

ПК
"Семейпроект"

Спецификация древесины существующих элементов кровли

Марка поз.	Обозначение	Наименование	Кол.	Объем м3	Приме-чание
С 1		Стропильная нога 50х200 L=8750	45	3,93	
С 2		Стропильная нога ∅ 150 L=8400	10	1,48	
С 3		Стропильная нога ∅ 200 L=8750	65	17,85	
С 4		Стропильная нога ∅ 200 L=13000	18	7,34	
С 5		Стропильная нога 150х40 L=8750	59	3,1	
ПР 1		Прогон ∅150,Lобщ.=148,7п.м.	-	2,63	
ПР 2		Прогон ∅200,Lобщ.=211,9п.м.	-	4,83	
ПР 3		Прогон ∅100,Lобщ.=37п.м.	-	0,29	
ПР 4		Прогон 50х200,Lобщ.=17п.м.	-	0,17	
СТ 1		Стойка ∅200, L=2700	14	1.18	
СТ 2		Стойка ∅150, L=2800	28	1.38	
СТ 3		Стойка ∅150, L=2300	28	1.13	
СТ 4		Стойка ∅200, L=2650	6	0,05	
СТ 5		Стойка ∅200, L=3000	10	0,94	
СТ 6		Стойка 200х200, L=5000	1	0,2	
СТ 7		Стойка ∅150, L=1800	29	0,44	
СТ 8		Стойка 200х200, L=3000	2	0.24	
СТ 9		Стойка ∅150, L=2000	1	0,03	
СТ 10		Стойка ∅150, L=2300	6	0.24	
СТ 12		Стойка ∅150, L=1250	10	0.22	
СТ 13		Стойка ∅150, L=2600	6	0,27	
СТ 14		Стойка ∅150, L=3000	7	0,37	
СТ 15		Стойка ∅150, L=2500	9	0,39	
СТ 18		Стойка ∅150, L=2400	13	0,55	
СТ 19		Стойка ∅150, L=1500	6	0,16	
П 1		Подкос ∅150, L=2800	13	0,64	
П 2		Подкос ∅150, L=2850	20	1	
П 3		Подкос 35х120, L=2600	15	0,16	
П 4		Подкос 40х120, L=2730	15	0,19	
П 5		Подкос ∅150, L=2800	15	0,74	
П 6		Подкос 35х120, L=3100	18	0,23	
П 7		Подкос ∅150, L=3700	12	0,78	
П 8		Подкос ∅150, L=3400	12	0,72	
П 9		Подкос ∅150, L=2450	12	0,52	
П 10		Подкос 35х120, L=3150	19	0,25	
П 11		Подкос ∅150, L=3800	12	0,8	

1	2	3	4	5	6
П 12		Подкос ∅150, L=3200	12	0,67	
П 13		Подкос ∅150, L=2900	15	0,77	
П 14		Подкос ∅150, L=2000	16	0,56	
П 15		Подкос ∅150, L=3000	13	0,68	
М1		Мауэрлат ∅150, Lобщ.=136,5п.м.		2,4	
М2		Мауэрлат ∅250, Lобщ.=129,1п.м.		6,33	
М3		Мауэрлат ∅200, Lобщ.=205,2п.м.		6,44	
Зт-1		Затяжка 50х140, L=4000	68	2,8	
КБ 1		Коньковый брус ∅250, Lобщ.=28,4п.м.		1,4	
Д 1		Диагональная нога ∅250 L=10500	4	0,51	
Д 2		Диагональная нога ∅250 L=12000	9	0,58	
Д 3		Диагональная нога ∅250 L=9000	2	0,44	
Д 4		Диагональная нога ∅250 L=15000	2	0,73	
Д 5		Диагональная нога 150х150 L=18000	2	0,4	
Л1		Лежень 40х200, Lобщ.=40п.м.		0,32	
Л2		Лежень ∅200, Lобщ.=85,3п.м.		2,6	
Л3		Лежень ∅250, Lобщ.=81,7п.м.		4	
Л4		Лежень 30х150, Lобщ.=54п.м.		0,24	
Н 1		Нарожник ∅150, L=462,7м.п.		8,1	
Н 2		Нарожник 50х200, L=167,6м.п.		1,67	
Н 3		Нарожник ∅200, L=256,4м.п.		8	
СВ1		Связь 50х150, L=6000	12	0,54	
		Обрешетка 50х50, L=5443,8п.м.		13,61	
		Обрешетка 30х150, L=10893,9п.м.		49,02	
Ф 1		Ферма	8		
Ф 2		Ферма	1		
Ф 3		Ферма	1		
Ф 4		Ферма	3		
		Слуховое окно СО 1	11		
		Листовая кровельная сталь		3819,55 м2	

Изм.	Кол.уч.	Лист	Nдок.	Подп.	Дата				
						Кровли главного куорпуса здания НКАО"Медицинский университет Семей"			
						Обмерочные чертежи Главный корпус	Стадия	Лист	Листов
							ОЧ	10	
Разработал		Токшараев				Спецификация древесины существующих элементов кровли	ПК "Семейпроект"		

ПРИЛОЖЕНИЕ Г

ТЕХНИЧЕСКИЙ ПАСПОРТ ПО ЗДАНИЮ ГЛАВНОГО

КОРПУСА **ЛИТЕРЫ А, А1, А2**

НАО «МЕДИЦИНСКИЙ УНИВЕРСИТЕТ СЕМЕЙ»

Семей, 2019г.

ҮЙ ИЕЛЕНУШІЛІКТІҢ СХЕМАЛЫҚ ЖОСПАРЫ

Қалада,кентте,ауылда Семей

Көшесі Абая № 103

Өзіиеленуші масштаб 1-1200

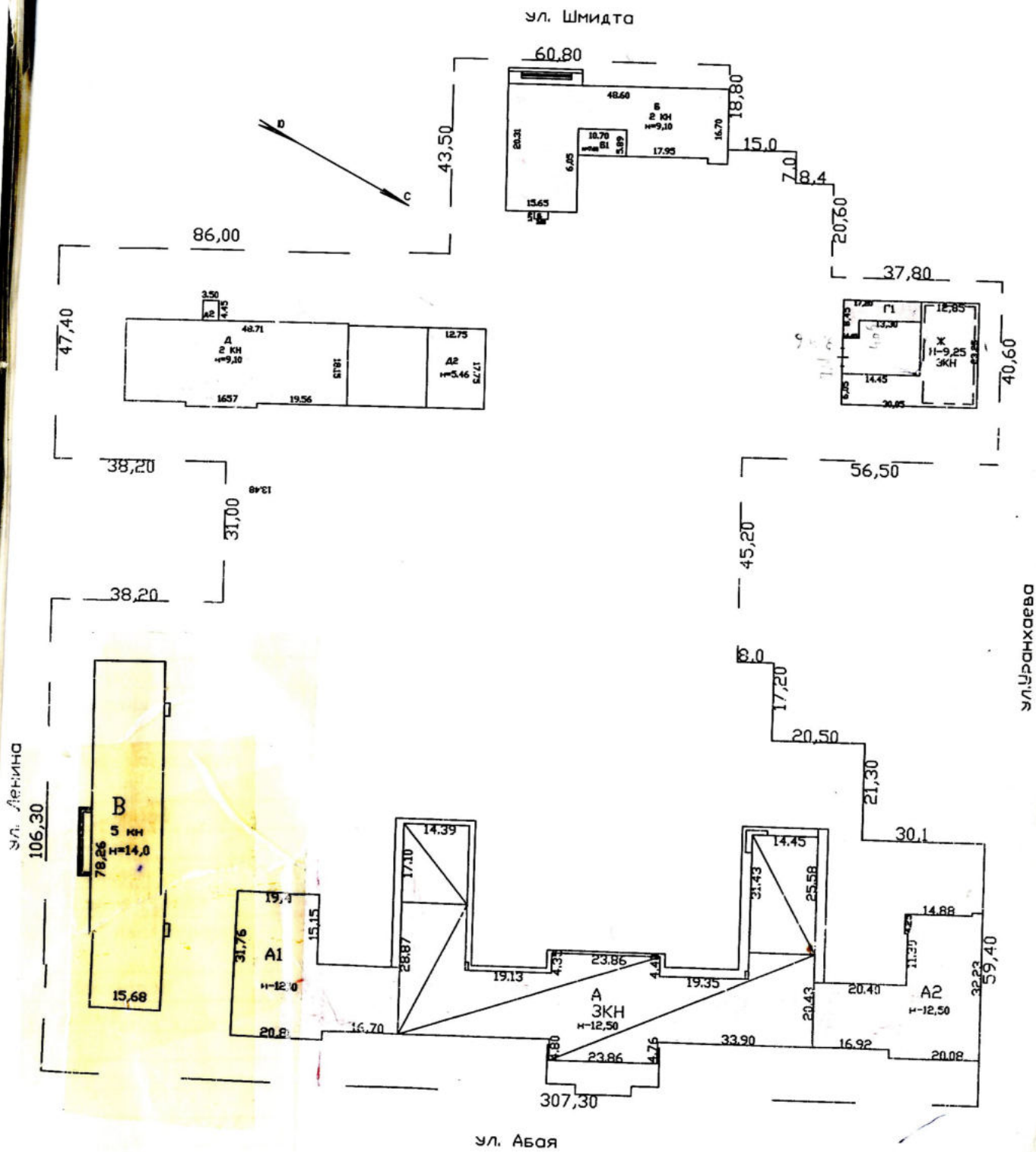

Директоры Кусаинов А.К

Бөлім бастығы Назарбеков Е.А

Атқарушы Майжанов Ж.М.

2009 ж. "06" октября

ҚАЗАҚСТАН РЕСПУБЛИКАСЫНЫҢ ӘДІЛЕТ МИНИСТРЛІГІ ТІРКЕУ ҚЫЗМЕТІ КОМИТЕТІНІҢ ЖӘНЕ ҚҰҚЫҚТЫҚ КӨМЕК КӨРСЕТУ ШЫҒЫС ҚАЗАҚСТАН ОБЛЫСЫ БОЙЫНША ЖЫЛЖЫМАЙТЫН МҮЛІК ОРТАЛЫҒЫ» РЕСПУБЛИКАЛЫҚ МЕМЛЕКЕТТІК ҚАЗЫНАЛЫҚ КӘСІПОРНЫ

РЕСПУБЛИКАНСКОЕ ГОСУДАРСТВЕННОЕ КАЗЕННОЕ ПРЕДПРИЯТИЕ «ЦЕНТР ПО НЕДВИЖИМОСТИ ПО ВОСТОЧНО-КАЗАХСТАНСКОЙ ОБЛАСТИ» КОМИТЕТА РЕГИСТРАЦИОННОЙ СЛУЖБЫ И ОКАЗАНИЯ ПРАВОВОЙ ПОМОЩИ МИНИСТЕРСТВА ЮСТИЦИИ РЕСПУБЛИКИ КАЗАХСТАН

ТЕХНИКАЛЫҚ ПАСПОРТ (Ф-2)

тіркелетін жылжымайтын мүлік объектісіне
(көппәтерлі тұрғын үйлер, офистар, өндірістік, сауда объектілері және т.б.)

ТЕХНИЧЕСКИЙ ПАСПОРТ (Ф-2)

на регистрируемые объекты недвижимости
(многоквартирные жилые дома, офисы, промышленные, торговые объекты и т. п.)

1. Облысы / Область: **ВКО**
2. Ауданы / Район:
3. Қаласы (кент, елді,мекен) / Город (поселок, населенный пункт): **Семей**
4. Қаладағы ауданы / Район в городе:
5. Мекен -жайы / Адрес: улица Абая 103
6. Кадастрлық нөмірі / Кадастровый номер: **05-252-025-520-1**
7. Түгендеу нөмірі / Инвентарный номер: 5612

Қордың санаты / Категория фонда: **не жилое лит. А - Учебный корпус**

ЖАЛПЫ МӘЛІМЕТТЕР
ОБЩИЕ СВЕДЕНИЯ

1. Сериясы, жоба түрі / Серия, тип проекта		8. Тұрғын емес үй-жайдың ауданы / Площадь вспомогательных помещений	3089,2
2. Қабат саны / Число этажей	3	9. Пәтер саны / Число квартир	
3. Құрылыс ауданы / Площадь застройки	2461,7	10. Үй-жайлар,бөлмелер саны / Число помещений, комнат	
4. Ғимарат ауқымы / Объем здания	34829	11. Қабырға материалы / Материал стен	Кирпич
5. Жалпы алаңы / Общая площадь с подвалом	6606,3	12. Салынған жылы / Год постройки	1964
6. Балконның, лоджияның және т.б. алаңы / Площадь балкона, лоджии и т.п.		13. Табиғи тозу / Физический износ	45%
7. Тұрғын аудыны / основная площадь	3517,1		

Паспорт жағдай бойынша жасалған
Паспорт составлен по состоянию «06» 10 2009 г

Директор: _____
Директор: **(қолы)** **(подпись)**

М. П.

АУДАНЫ БӨЛІНУІ – РАСПРЕДЕЛЕНИЕ ПЛОЩАДИ

№		Жеке пәтерлерде В отдельных квартирах	Деліз типтес жайлар-да В помещениях □анн□д-го типа	Жатақхан аларда В общежитиях	Қонақжайлар-да В гостиницах	Жалпы аудан санынан Из общего числа площади: мансардаларда в □аннсардах	Жер төлелерде в подвалах	Цокольды қабат-да в цокольных этажах	Барақтарда в бараках	Распределение квартир по числу комнат: 1-бөлмелі 1-но комн.	2-бөлмелі 2-х комн.	3-бөлмелі 3-х комн.	4-бөлмелі 4-х комн.	5-бөлмелі 5-ти комн.
01	Тұрғын пәтерлер саны Количество жилых комнат													
02	Тұрғынмес бөлмелер саны Количество нежилых комнат													
03	Жалпы (пайдалы) аудан, кв.м. Общая (полезная площадь) кв.м.													
04	Тұрғын аудан Жилая площадь, кв. м.													

ТҰРҒЫН ЕМЕС ЖАЙЛАР – НЕЖИЛЫЕ ПОМЕЩЕНИЯ

Аудан Площадь	Тұрғын емес жайлардағы тұрғын аудан Жилая площадь в нежилых помещениях	Саудалық Торговая	Өнеркәсіпті-өндірістік ғимараттардың Промышленно-производственных зданий и сооружений	Қонақ бөлме В гостиницах	Тұрмыстық қызмет көрсету Бытового обслуживания	Гараждар гаражи	Басқарма, ғылыми, банктік қоғамдық және т.б. ұйымдар мен мекемелердің Организаций и учреждений управления, научных, банковских, общественных и т.п.	Қоғамдық тамақтандыру Общественного питания
1	2	3	4	5	6	7	8	9
Негізгі Основная								261,3
Қосалқы Вспомогательная								

Аудан Площадь	Халыққа білім беру мекемелерінің Учреждений народ. Обр-ия	Көлікке арналған ғимараттар мен құрылыстардың Транспортных зданий и сооружений	Денсаулық сақтау емде-луге арналған Здравоохранений, лечебного назначения	Дене шынықтыру-спорттық Физкультурно-спортивная	Мәдениет және өнер мекемелері Учреждений культуры и искусства	Инженерлік желілердің құрылысы Сооружений инженерных сетей	Басқалар Прочие	Барлығы Всего
	10	11	12	13	14	15	16	17
Негізгі Основная	3255,8							3517,1
Қосалқы Вспомогательная	3089,2							3089,2

СЫНДАРЛЫ ЭЛМЕНТТЕРДІҢ ЖӘНЕ ИНЖЕНЕРЛІК ЖАБДЫҚТАРДЫҢ ТЕХНИКАЛЫҚ СУРЕТТЕМЕСІ
ТЕХНИЧЕСКОЕ ОПИСАНИЕ КОНСТРУКТИВНЫХ ЭЛЕМЕНТ ОВ И ИНЖЕНЕРНОГО ОБОРУДОВАНИЯ

	Сындарлы элменттердің аталауы Наименование конструктивных элементов	Сындарлы элменттердің суреттемесі (материал, өңдеу және т.б.) Описание конструктивных элементов	Техникалық жағдайы (шөгіуі,шіруі, жарылуы) Техническое состояние (осадки, гниль, трещины)	Тозуы Износ	Ағымды өзгерістер Текущие изменения
	2	3	4	5	6
1.	Ірге тасы (фундамент)	**Сборно ж.бет. блоки**			
2.	а) сыртқы және ішкі күрделі қабырғалар /наружные и внутренние капитальные стены	**Кирпич в 2,5 кирпича**			
	б) қалқар (перегородки)	**Кирпич**			
3.	Жабулар;				
	Перекрытия: - шатырдағы (чердачное)	**Ж.б.плиты**			
	- шатыр аралығындағы қабат аралық (междуэтажное)	**Ж.б.плиты**			
4.	Төбе (крыша)	**Металлич. водосточ.трубам**			
5.	Едендер (полы): - 1-қабаттың (1-го этажа)	**Бетон,дощатые,плиточные,паркетные**			
	- келесі қабаттардың (последующих этажей)				
6.	Ойықтар (проемы): - терезелер (окна)	**Пластиковые 2-е створные**			
	- есіктер (двери)	**Филенчатые**			
7.	Өңдеу жұмыстары (отделочные работы)				
	- ішкі (внутренние)	**Штукат,побелка**			
	- сыртқы (наружные)	**Штукат.побелка**			
8.	Горячее водоснабжение	**Да**			
9.	Су құбыры (водопровод)	**Да**			
10.	Канализация	**Да**			
11.	Электр жарығы (электричество)	**Да**			
12.	Жылу жүйсі (отопление): электрический				
	- газбен жанатын пеш (печное газовое)				
	- ТЭЦ	**Да**			
	- ЖСА-нан (от АГВ)				
	- жеке жылу жүйесі жабдығынан (от индивидуальной отопительной установки)				
	а) – газбен (на газе)				
	б) – қатты отынмен (на твердом топливе)				
	- аудандық қазандықтан (от районной котельной);				
	а) – газбен (на газе)				
	б) – қатты отынмен (на твердом топливе)				
13.	Ортүрлі жұмыстар (разные работы)	**Да**			

Техникалық төлқұжатпен қоса берілетін құжаттардың тізімі: **45 %**

Пер ечень документов, прилагаемых к техническому паспорту:

1. Әр қабаттың жоспары (Поэтажные планы) **прилагается**
2. Әр қабаттын жоспарына экспликация (Экспликация к поэтажным планам) **прилагается**
3. Ерекше белгілер (Особые отметки)

ЖЕР УЧАСКЕСІНІҢ ЭКСПЛИКАЦИЯСЫ, М² – ЭКСПЛИКАЦИЯ ЗЕМЕЛЬНОГО УЧАСТКА, М²

Берілген жерлер құжаттары бойынша По землеотводным документам	Қолдану мәліметтері бойынша По фактическому использованию	Салынған аудандар – Застроенная площадь			Салынып бітпеген – Незастроенная площадь		
		Барлығы всего	Негізгі салынған құрылыстарда Под основными строениями	Басқа құрыл. Мен гиматтар астында Под прочими постройками и сооружениями	Асфальтпен жабылған Асфальтовые покрытия	Басқа алмастыру Прочие замощения бетонное	Топырағы грунт
1	2	3	4	5	6	7	8
3633 м2							

В общем пользований

Жабдықтандырылған алаңдар Оборудование площадки				Екпе ағаштар – Зеленые насаждения Олардың ішінде – в том числе					
Барлығы Всего	Спорттық спортивные	Балаларға детские	Шаруашылық қа Хозяйственные	Барлығы всего	Ағаштар газоны Газон с деревьями	Бау-бақша Плодовый сад	Көгалдар, гүлдер егілген газондар-Газоны, цветочные клумбы	Бақша огород	т.бас.алар Прочие
9	10	11	12	13	14	15	16	17	18

негізгі қызметтік жанама салынған, жапсыра салынған суық құрылыстың, подвалдардың, есік алдына салынған құрылыстардың мінездемесі және белгіленуі
Назначение и характеристиа служебных строений, холодных пристроек, подвалов, дворовых сооружений, замощений

План бойынша литер Литер по плану	Белгілеу Назначение	Салынған жылы Год постройки	Ауданы, кв.м. Площадь, кв. м.	Көлемі, куб.м. Объем, куб. м.	Гозу, % Износ %	Сындарлы материалдардың суреттелуі Описание конструктивных элементов				
						Ірге тас фундамент	Қабырғалар мен қалқалар Стены и перегородки	Төбе жабулары перекрытия	Төбесі кровля	Есік Дверь

Орындаған маман:
Выполнил специалист: **Дюсенгазин Н.Р**
(аты-жөні, қолы - Ф.И.О, подпись)

Бөлім бастығы:
Начальник отдела: **Назарбеков Е.А..**
(аты-жөні, қолы - Ф.И.О, подпись)

06. 10. 2009 г

Курмагалиев Л.О

5

Құрылыстың кешені ... жоспары
кешесі Абай 103
иесі
пәтер №
масштабы 1:
Литер А

Подвал.

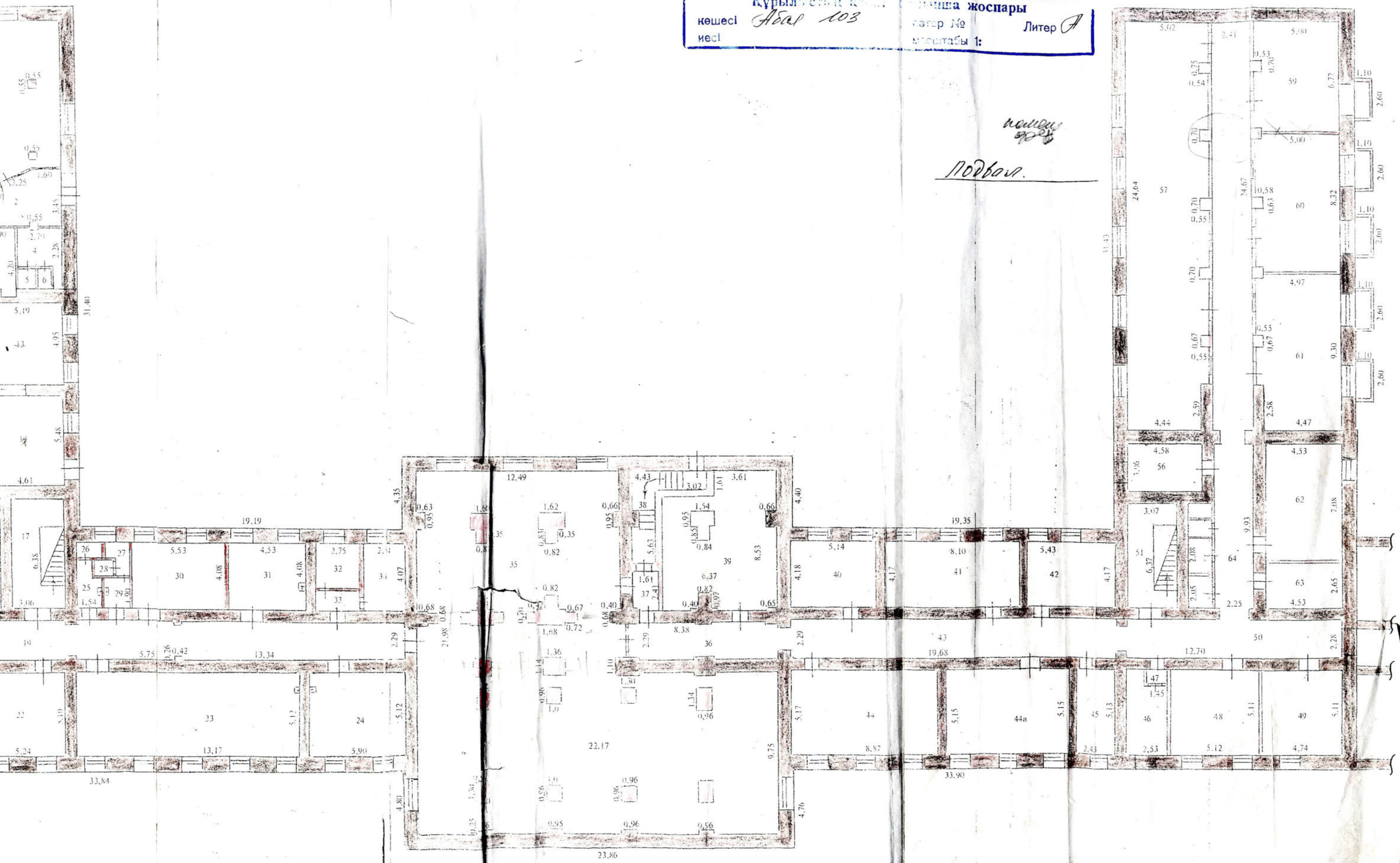

06 „10. 2009 г." күралды техникалық
тексерген жетекші маман

Құрылыстың кешені Абая
иесі

Объектіге жоспары
Літер А
масштабы 1:

1- этаж

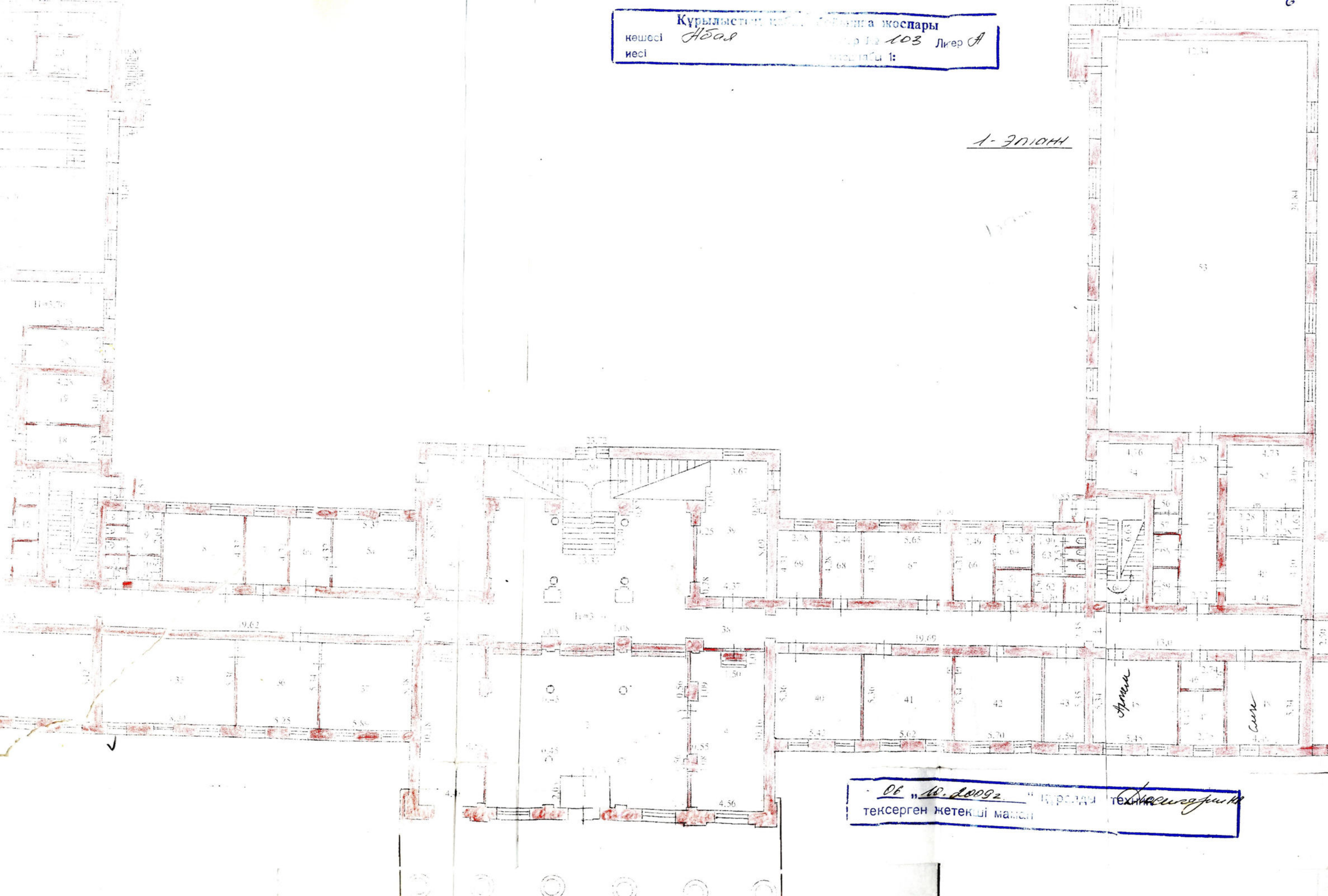

06 „10. 2009 г." бөлімі техникалық
тексерген жетекші маман

Құрылыс ... кеспары
көшесі Абая 103 Литер А
иесі

2- этаж

3 этаж

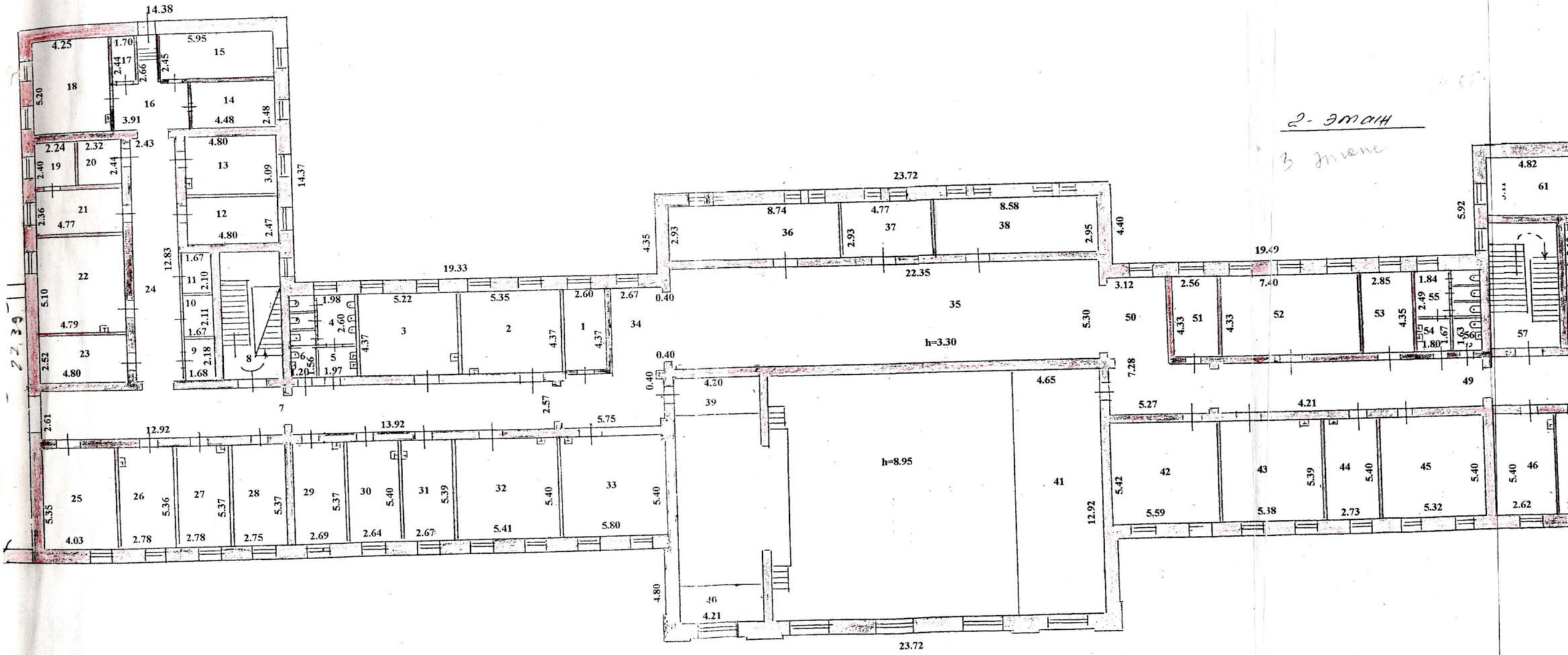

06 10 2009 ... техник
тексер

коцесі Абай 103 Литер А
иесі

2- этаж

3 этаж

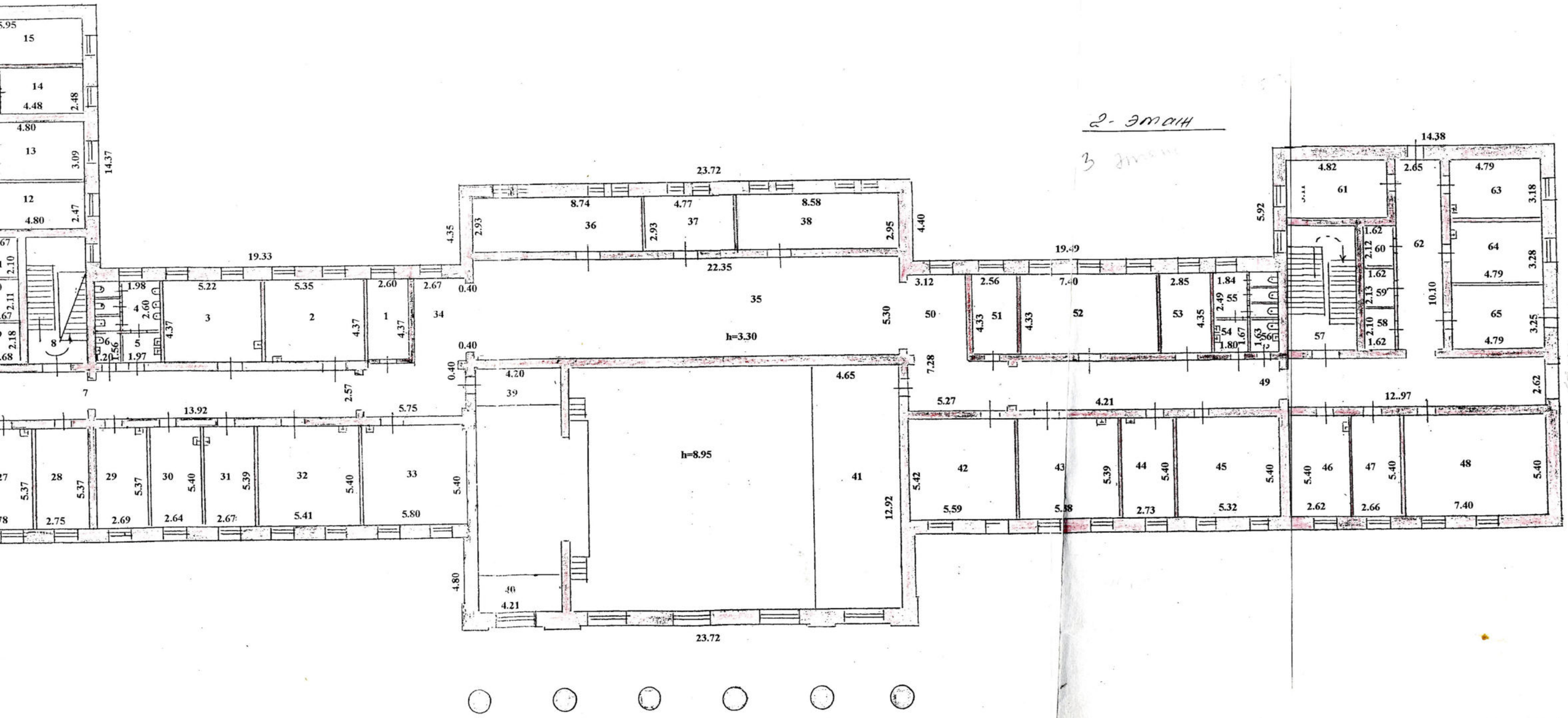

06 10 2009 техник
тексер

Құрылыс ... жобалары
көшесі Абая
иесі 103 Литер А

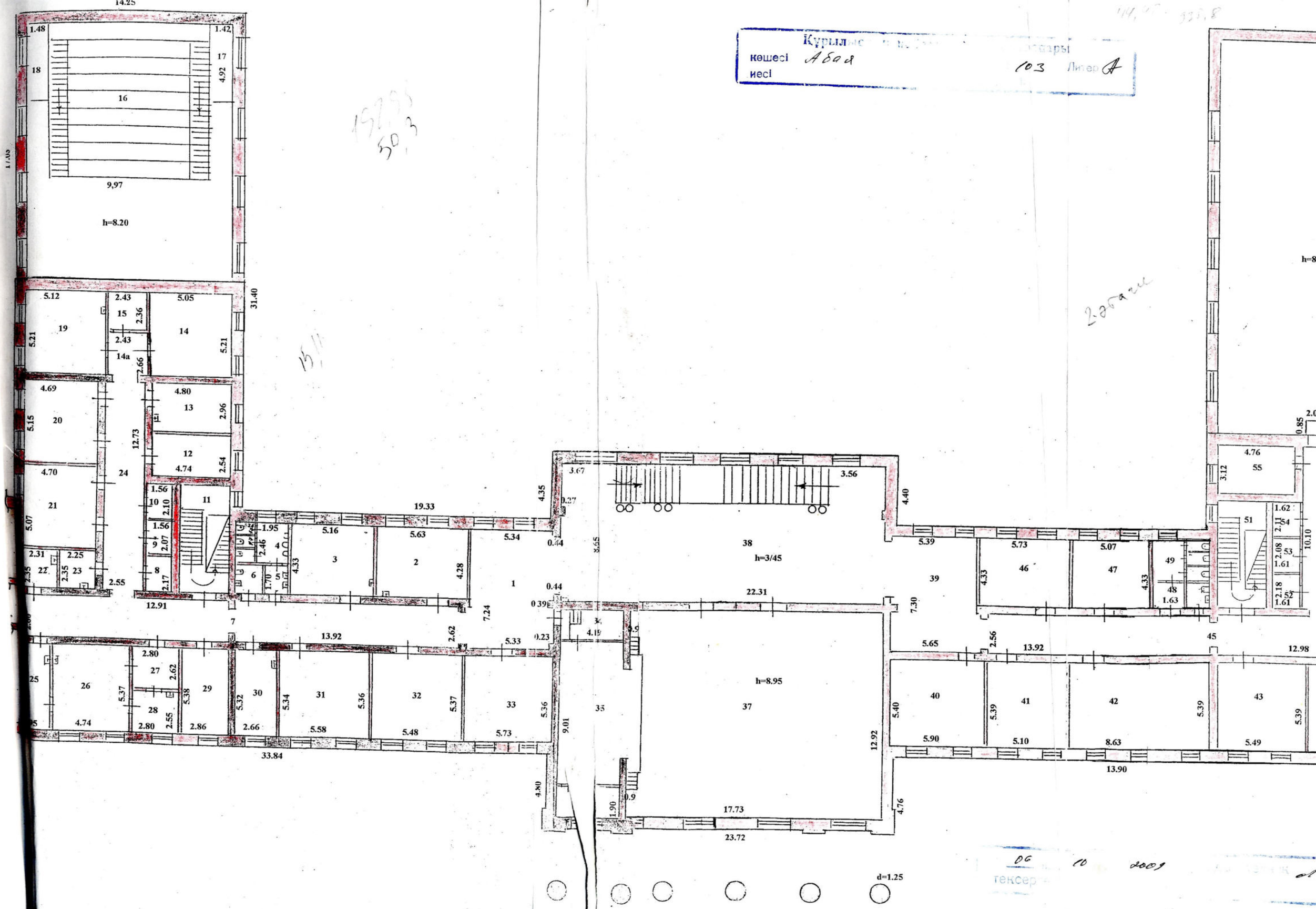

06 10 2009
тексер

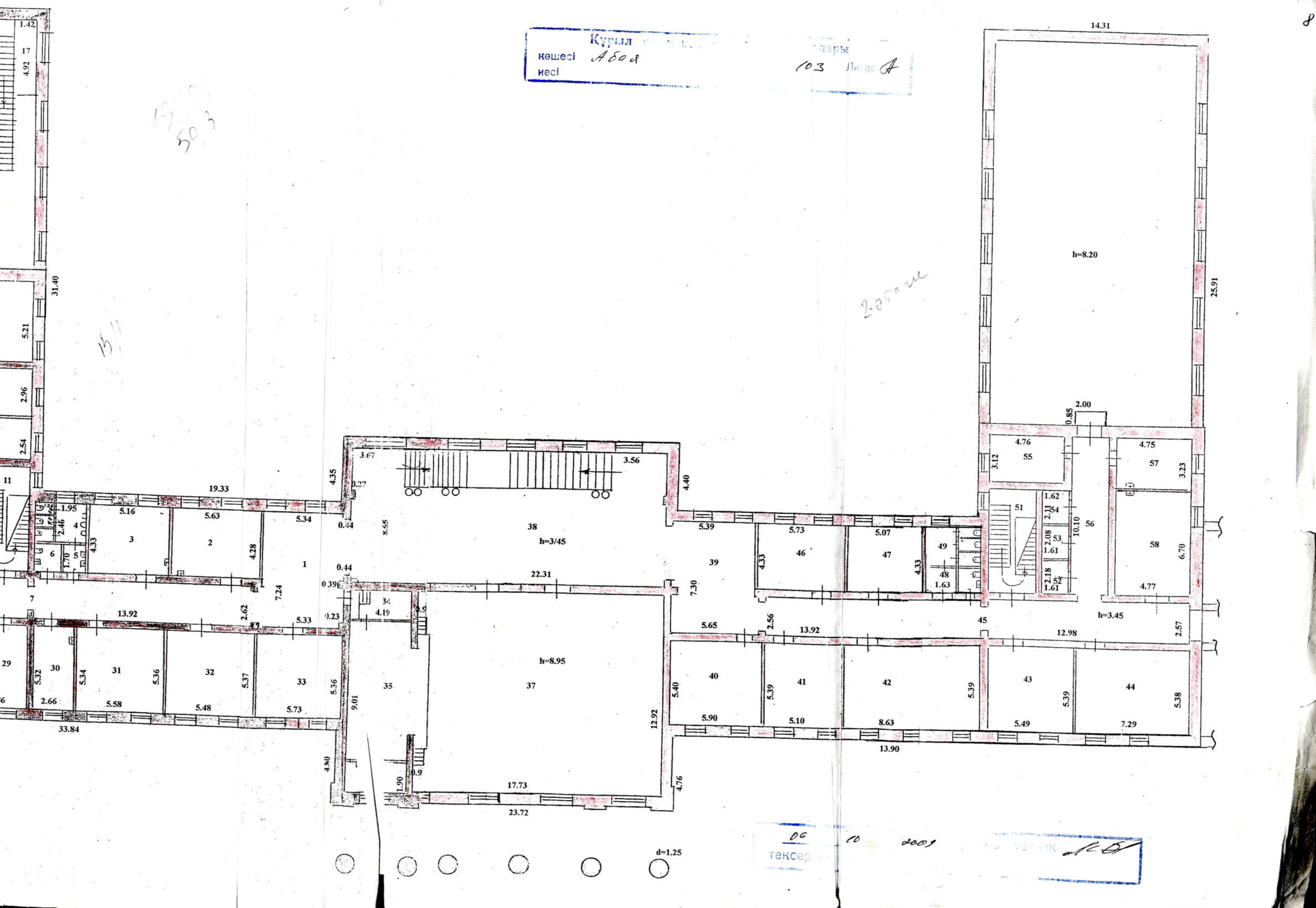

Курылыс ... Басқарысы
көшесі Абая
иесі
103 Литер А

2-этаж

06 10 2009

тексер

инженер-техник

ЭКСПЛИКАЦИЯ К ПЛАНУ ОБЪЕКТА НЕДВИЖИМОГО ИМУЩЕСТВА (К Ф-2)

Дата записи	Литер по плану	Этажи	Номер помещения, квартиры	Номера частей помещения, квартиры	Назначение частей помещения, квартиры	Площадь по внутреннему обмеру (кв.м.), в том числе																			
						Общая, (полезная)	Учреждение народного образование	Нежилая	В отдельных квартирах	В общежитиях	В гостиницах	Торговая	В гостиницах	Складская	Жилая	Предприятий бытового обслуживания	Организаций и учреждений	Предприятий общественного питания	Учреждений здравоохранения, лечебного назначения	Учреждений физкультурно-спортивная физкультуры и искусства	Транспортных зданий и сооружений	Сооружений инженерных сетей	Гаражей	Прочие
1	2	3	4	5	6	7	8	9	10	11	12	13	14	15	16	17	18	19	20	21	22	23	24	25	26
	А	П		1	Столовая	169,6												169,6							
				2	Коридор	13,5		13,5																	
				3	Гардеробная	7,6		7,6																	
				4	Сан.узел	7,1		7,1																	
				5	Сан.узел	1,5		1,5																	
				6	Сан.узел	1,5		1,5																	
				7	Кухня	24,3												24,3							
				8	Мясной цех	23,1		23,1																	
				9	Кабинет	11,5	11,5																		
				10	Склад	11,4		11,4																	
				11	Раздевалка	11,8		11,8																	
				12	Коридор	43,1		43,1																	
				13	Посуда мойка	25,4		25,4																	
				14	Холодильник	26,8		26,8																	
				15	Склад	6,7		6,7																	
				16	Склад	3,1		3,1																	
				17	Лестнич.клетка	19,5		19,5																	
				19	Коридор	74,9		74,9																	
				20	Кабинет	22,3	22,3																		
				21	Склад	14,0		14,0																	
				22	Склад	26,9		26,9																	
				23	Бар	67,4												67,4							
				24	Склад	30,2		30,2																	

Дата записи	Литер по плану	Этажи	Номер помещения, квартиры	Номера частей помещения, квартиры	Назначение частей помещения, квартиры	Площадь по внутреннему обмеру (кв.м.), в том числе																			
						Общая, (полезная)	Учреждений народного образования	Нежилая	В отдельных квартирах	В общежитиях	В гостиницах	Торговая	Промышленно-производствен-ных зданий и сооружений	Складская	Учреждений народного образования	Предприятий бытового обслуживания	Организаций и учреждений	Предприятий общественного питания	Учреждений здравоохранения, лечебного назначения	Физкультурно-спортивных учреждений	Учреждений физкультуры и искусства	Транспортных зданий и сооружений	Сооружений инженерных сетей	Гаражей	Прочие
1	2	3	4	5	6	7	8	9	10	11	12	13	14	15	16	17	18	19	20	21	22	23	24	25	26
	А	п		47	Коридор	1,1		1,1																	
				48	АтС	26,2	26,2																		
				49	АТС	24,2	24,2																		
				50	**Коридор**	**29,0**		**29,0**																	
				51	Лест.клетка	19,6		19,6																	
				52	Кладовая	3,2		3,2																	
				53	Кладовая	3,2		3,2																	
				54	Сан.узел	1,6		1,6																	
				55	Сан.узел	1,4		1,4																	
				56	Склад	12,5		12,5																	
				57	Спортзал	121,7	121,7																		
				58	Коридор	59,5		59,5																	
				59	Склад	33,0		33,0																	
				60	Спортзал	41,0	41,0																		
				61	Склад	44,3		44,3																	
				62	Служебн.	32,1		32,1																	
				63	Служебн.	12,0		12,0																	
				64	Коридор	22,3		22,3																	
					Итого по полупадвалу	**1859,7**	**292,5**	**1305,9**										261,3							

ЭКСПЛИКАЦИЯ К ПЛАНУ ОБЪЕКТА НЕДВИЖИМОГО ИМУЩЕСТВА (К Ф-2)

Дата записи	Литер по плану	Этажи	Номер помещения, квартиры	Номера частей помещения, квартиры	Назначение частей помещения, квартиры	Площадь по внутреннему обмеру (кв.м.), в том числе																			
						Общая, (полезная)	Учреждений народного образования	Нежилая	В отдельных квартирах	В общежитиях	В гостиницах	Торговая	В гостиницах	Складская	Жилая	Предприятий бытового обслуживания	Организаций и учреждений	Предприятий общественного питания	Учреждений здравоохранения, лечебного назначения	Учреждений физкультурно-спортивных	Учреждений физкультуры и искусства	Транспортных зданий и сооружений	Сооружений инженерных сетей	Гаражей	Прочие
1	#	3	4	5	6	7	8	9	10	11	12	13	14	15	16	17	18	19	20	21	22	23	24	25	26
	А	1		22	Подсобка	6,8		6,8																	
				23	Аппаратная	6,7	6,7																		
				24	Коридор	4,2		4,2																	
				25	Кинобудка	12,0	12,0																		
				26	Перемоточная	11,6	11,6																		
				27	Подсобка	7,3		7,3																	
				28	Кабинет	11,2	11,2																		
				29	Кабинет	11,1	11,1																		
				30	Кабинет	11,7	11,7																		
				31	Кабинет	23,6	23,6																		
				32	Служебн.	11,4		11,4																	
				33	Служебн.	11,5		11,5																	
				34	Конференц.зал	70,1	70,1																		
				35	**Кабинет**	**44,5**	**44,5**																		
				36	Приемная	28,0	28,0																		
				37	Кабинет	31,4	31,4																		
				38	Коридор	12,0		12,0																	
				39	Кабинет	34,8	34,8																		
				40	Кабинет	29,1	29,1																		
				41	Класс	30,1	30,1																		
				42	Класс	30,4	30,4																		
				43	Кабинет	13,8	13,8																		
				44	Коридор	77,7		77,7																	

ЭКСПЛИКАЦИЯ К ПЛАНУ ОБЪЕКТА НЕДВИЖИМОГО ИМУЩЕСТВА (К Ф-2)

Дата записи	Литер по плану	Этажи	Номер помещения, квартиры	Номера частей помещения, квартиры	Назначение частей помещения, квартиры	Площадь по внутреннему обмеру (кв.м.), в том числе																			
						Общая, (полезная)	Учреждение народного образование	Нежилая	В отдельных квартирах	В общежитиях	В гостиницах	Торговая	В гостиницах	Складская	Жилая	Предприятий бытового обслуживания	Организаций и учреждений	Предприятий общественного питания	Учреждений здравоохранения, лечебного назначения	Физкультурно-спортивных учреждений	Физкультуры и искусства	Транспортных зданий и сооружений	Сооружений инженерных сетей	Гаражей	Прочие
1	2	3	4	5	6	7	8	9	10	11	12	13	14	15	16	17	18	19	20	21	22	23	24	25	26
	А	2		1	Коридор	40,0		40,0																	
				2	Класс	24,1	24,1																		
				3	Класс	22,3	22,3																		
				4	Сан.узел	7,7		7,7																	
				5	Сан.узел	2,4		2,4																	
				6	Сан.узел	2,9		2,9																	
				7	Коридор	70,1		70,1																	
				8	Подсобка	3,4		3,4																	
				9	Подсобка	3,2		3,2																	
				10	Подсобка	3,3		3,3																	
				11	Лестнич.клетка	20,6		20,6																	
				12	Кабинет	12,0	12,0																		
				13	Кабинет	14,2	14,2																		
				14	Класс	26,3	26,3																		
				14а	Коридор	6,5		6,5																	
				15	Кладовая	5,7		5,7																	
				16	Лекционный зал	97,7	97,7																		
				17	Площадка	7,0		7,0																	
				18	Площадка	7,4		7,4																	
				19	Кабинет	26,7	26,7																		
				20	Класс	24,2	24,2																		
				21	Кабинет	23,9	23,9																		
				22	Служебный	5,4	5,4																		

ЭКСПЛИКАЦИЯ К ПЛАНУ ОБЪЕКТА НЕДВИЖИМОГО ИМУЩЕСТВА (К Ф-2)

Дата записи	Литер по плану	Этажи	Номер помещения, квартиры	Номера частей помещения, квартиры	Назначение частей помещения, квартиры	Площадь по внутреннему обмеру (кв.м.), в том числе																			
						Общая, (полезная)	Учреждений народного образования	Нежилая	В отдельных квартирах	В общежитиях	В гостиницах	Торговая	Промышленно-производствен-ных зданий и сооружений	Складская	Учреждений народного образования	Предприятий бытового обслуживания	Организаций и учреждений	Предприятий общественного питания	Учреждений здравоохранения, лечебного назначения	Учреждений физкультурно-спортивная физкультуры и искусства	Транспортных зданий и сооружений	Сооружений инженерных сетей	Гаражей	Прочие
1	2	3	4	5	6	7	8	9	10	11	12	13	14	15	16	17	18	19	20	21	22	23	24	25	26
	А	2		44	Класс	39,2	39,2																		
				45	Коридор	70,7		70,7																	
				46	Класс	24,8	24,8																		
				47	**Класс**	**22,0**	**22,0**																		
				48	Сан.узел	2,6		2,6																	
				49	Сан.узел	7,4		7,4																	
				50	Сан.узел	2,2		2,2																	
				51	Лестич. Площадка	20,6		20,6																	
				52	Подсобка	3,5		3,5																	
				53	Подсобка	3,3		3,3																	
				54	Подсобка	3,4		3,4																	
				55	Кабинет	14,9	14,9																		
				56	Коридор	25,7		25,7																	
				57	Кабинет	15,3	15,3																		
				58	Класс	32,0	32,0																		
					Итого по 2-Этажу	1608,6	1000,3	608,3																	

ЭКСПЛИКАЦИЯ К ПЛАНУ ОБЪЕКТА НЕДВИЖИМОГО ИМУЩЕСТВА (К Ф-2)

Дата записи	Литер по плану	Этажи	Номер помещения, квартиры	Номера частей помещения, квартиры	Назначение частей помещения, квартиры	Площадь по внутреннему обмеру (кв.м.), в том числе																			
						Общая, (полезная)	Учреждений народного образования	Нежилая	В отдельных квартирах	В общежитиях	В гостиницах	Торговая	В гостиницах	Складская	Жилая	Предприятий бытового обслуживания	Организаций и учреждений	Предприятий общественного питания	Учреждений здравоохранения, лечебного назначения	Физкультурно-спортивная учреждений физкультуры и искусства	Транспортных зданий и сооружений	Сооружений инженерных сетей	Гаражей	Прочие
1	#	3	4	5	6	7	8	9	10	11	12	13	14	15	16	17	18	19	20	21	22	23	24	25	26
	А	3		24	Коридор	32,4		32,4																	
				25	Класс	21,6	21,6																		
				26	Лаборатория	14,9	14,9																		
				27	Лаборатория	14,9	14,9																		
				28	Кабинет	14,8	14,8																		
				29	Класс	14,4	14,4																		
				30	Кабинет	14,3	14,3																		
				31	Кабинет	14,4	14,4																		
				32	Класс	29,2	29,2																		
				33	Класс	31,3	31,3																		
				34	Коридор	12,3		12,3																	
				35	Зал отдыха	118,3		118,3																	
				36	Класс	25,6	25,6																		
				37	**Кабинет**	**14,0**	**14,0**																		
				38	Класс	25,3	25,3																		
				39	Световая	8,3		8,3																	
				40	Световая	8,3		8,3																	
				41	Балкон	60,1		60,1																	
				42	Класс	30,3	30,3																		
				43	Класс	29,0	29,0																		
				44	Кабинет	14,7	14,7																		
				45	Кабинет	30,3	30,3																		
				46	Класс	14,1	14,1																		

«ҚАЗАҚСТАН РЕСПУБЛИКАСЫНЫҢ ӘДІЛЕТ МИНИСТРЛІГІ ТІРКЕУ ҚЫЗМЕТІ КОМИТЕТІНІҢ ЖӘНЕ ҚҰҚЫҚТЫҚ КӨМЕК КӨРСЕТУ ШЫҒЫС ҚАЗАҚСТАН ОБЛЫСЫ БОЙЫНША ЖЫЛЖЫМАЙТЫН МҮЛІК ОРТАЛЫҒЫ» РЕСПУБЛИКАЛЫҚ МЕМЛЕКЕТТІК ҚАЗЫНАЛЫҚ КӘСІПОРНЫ

РЕСПУБЛИКАНСКОЕ ГОСУДАРСТВЕННОЕ КАЗЕННОЕ ПРЕДПРИЯТИЕ «ЦЕНТР ПО НЕДВИЖИМОСТИ ПО ВОСТОЧНО-КАЗАХСТАНСКОЙ ОБЛАСТИ» КОМИТЕТА РЕГИСТРАЦИОННОЙ СЛУЖБЫ И ОКАЗАНИЯ ПРАВОВОЙ ПОМОЩИ МИНИСТЕРСТВА ЮСТИЦИИ РЕСПУБЛИКИ КАЗАХСТАН

ТЕХНИКАЛЫҚ ПАСПОРТ (Ф-2)

тіркелетін жылжымайтын мүлік объектісіне
(көппәтерлі тұрғын үйлер, офистар, өндірістік, сауда объектілері және т.б.)

ТЕХНИЧЕСКИЙ ПАСПОРТ (Ф-2)

на регистрируемые объекты недвижимости
(многоквартирные жилые дома, офисы, промышленные, торговые объекты и т. п.)

1. Облысы / Область: ВКО
2. Ауданы / Район:
3. Қаласы (кент, елді,мекен) / Город (поселок, населенный пункт): Семей
4. Қаладағы ауданы / Район в городе:
5. Мекен -жайы / Адрес: улица Абая 103
6. Кадастрлық нөмірі / Кадастровый номер: 05-252-025-520-1
7. Тугендеу нөмірі / Инвентарный номер: 5612

Қордың санаты / Категория фонда: не жилое лит. А1 - Учебный корпус

ЖАЛПЫ МӘЛІМЕТТЕР
ОБЩИЕ СВЕДЕНИЯ

1. Сериясы, жоба түрі Серия, тип проекта		8. Тұрғын емес үй-жайдың ауданы Площадь вспомогательных помещений	380,0
2. Қабат саны Число этажей	3	9. Пәтер саны Число квартир	
3. Құрылыс ауданы Площадь застройки	836,2	10. Үй-жайлар,бөлмелер саны Число помещений, комнат	
4. Ғимарат ауқымы Объем здания	12484	11. Қабырға материалы Материал стен	Кирпич
5. Жалпы алаңы Общая площадь с подвалом	2801,1	12. Салынған жылы Год постройки	1985
6. Балконның, лоджияның және т.б. алаңы Площадь балкона, лоджии и т.п.		13. Табиғи тозу Физический износ	25%
7. Тұрғын аудыны основная площадь	2388,6		

Паспорт жағдай бойынша жасалған
Паспорт составлен по состоянию «06» 10 2009 г

Директор: _____ М. П.
Директор: (қолы)
(подпись)

АУДАНЫ БӨЛІНУІ – РАСПРЕДЕЛЕНИЕ ПЛОЩАДИ

№		Жеке пәтерлерде В отдельных квартирах	Дәліз типтес жайлар-да В помещениях □анн□д-го типа	Жатақхан аларда В общежитиях	Қонақжайларда В гостиницах	Жалпы аудан санынан Из общего числа площади				Распределение квартир по числу комнат				
						мансардаларда в □аннардах	Жер төлелерде в подвалах	Цокольды қабат-да в цокольных этажах	Барақтарда в бараках	1-бөлмелі 1-но комн.	2-бөлмелі 2-х комн.	3-бөлмелі 3-х комн.	4-бөлмелі 4-х комн.	5-бөлмелі 5-ти комн.
01	Тұрғын пәтерлер саны Количество жилых комнат													
02	Тұрғынемес бөлмелер саны Количество нежилых комнат													
03	Жалпы (пайдалы) аудан, кв.м. Общая (полезная площадь) кв.м.													
04	Тұрғын аудан Жилая площадь, кв. м.													

ТҰРҒЫН ЕМЕС ЖАЙЛАР – НЕЖИЛЫЕ ПОМЕЩЕНИЯ

Аудан Площадь	Тұрғын емес жайлардағы тұрғын аудан Жилая площадь в нежилых помещениях	Саудалық Торговая	Өнеркәсінті-өндірістік ғимараттардың Промышленно-производственных зданий и сооружений	Қонақ бөлме В гостиницах	Тұрмыстық қызмет көрсету Бытового обслужи-вания	Гараждар гаражи	Басқарма, ғылыми, банкілік қоғамдық және т.б. ұйымдар мен мекемелердің Организаций и учреждений управления, научных, банковских, общественных и т.п.	Қоғамық тамақтандыру Общественного питания
1	2	3	4	5	6	7	8	9
Негізгі Основная								
Қосалқы Вспомогательная								

Аудан Площадь	Халыққа білім беру мекемелерінің Учреждений народ. Обр-ия	Көлікке арналған ғимараттар мен құрылыстардың Транспортных зданий и сооружений	Денсаулық сақтау емде-луге арналған Здравоохранений, лечебного назначения	Дене шынықтыру-спорттық Физкультурно-спортивная	Мәдениет және өнер мекемелері Учреждений культуры и искусства	Инженерлік желілердің құрылысы Сооружений инженерных сетей	Басқалар Прочие	Барлығы Всего
	10	11	12	13	14	15	16	17
Негізгі Основная	2388,6							2388,6
Қосалқы								

СЫНДАРЛЫ ЭЛМЕНТТЕРДІҢ ЖӘНЕ ИНЖЕНЕРЛІК ЖАБДЫҚТАРДЫҢ ТЕХНИКАЛЫҚ СУРЕТТЕМЕСІ
ТЕХНИЧЕСКОЕ ОПИСАНИЕ КОНСТРУКТИВНЫХ ЭЛЕМЕНТ ОВ И ИНЖЕНЕРНОГО ОБОРУДОВАНИЯ

№	Сындарлы элменттердің аталауы Наименование конструктивных элементов	Сындарлы элменттердің суреттемесі (материал, өңдеу және т.б.) Описание конструктивных элементов	Техникалық жағдайы (шөгіуі,шіруі, жарылуы) Техническое состояние (осадки, гниль, трещины)	Тозуы Износ	Ағымды өзгерістер Текущие изменения
1	2	3	4	5	6
1.	Ірге тасы (фундамент)	**Сборно ж.бет. блоки**			
2.	а) сыртқы және ішкі күрделі қабырғалар /наружные и внутренние капитальные стены	**Кирпич в 2,5 кирпича**			
	б) қалқар (перегородки)	**Кирпич**			
3.	Жабулар;				
	Перекрытия: - шатырдағы (чердачное)	**Ж.б.плиты**			
	- шатыр аралығындағы қабат аралық (междуэтажное)	**Ж.б.плиты**			
4.	Төбе (крыша)	**Металлич. водосточ.трубам**			
5.	Едендер (полы): - 1-қабаттың (1-го этажа)	**Бетон,дощатые,плиточные,паркетные**			
	- келесі қабаттардың (последующих этажей)				
6.	Ойықтар (проемы): - терезелер (окна)	**Пластиковые 2-е створные**			
	- есіктер (двери)	**Филенчатые**			
7.	Өңдеу жұмыстары (отделочные работы)				
	- ішкі (внутренние)	**Штукат,побелка**			
	- сыртқы (наружные)	**Штукат.побелка**			
8.	Горячее водоснабжение	**Да**			
9.	Су құбыры (водопровод)	**Да**			
10.	Канализация	**Да**			
11.	Электр жарығы (электричество)	**Да**			
12.	Жылу жүйсі (отопление): электрический				
	- газбен жанатын пеш (печное газовое)				
	- ТЭЦ	**Да**			
	- ЖСА-нан (от АГВ)				
	- жеке жылу жүйесі жабдығынан (от индивидуальной отопительной установки)				
	а) – газбен (на газе)				
	б) – қатты отынмен (на твердом топливе)				
	- аудандық қазандықтан (от районной котельной);				
	а) – газбен (на газе)				
	б) – қатты отынмен (на твердом топливе)				
13.	Ортүрлі жұмыстар (разные работы)	**Да**			

Техникалық төлқұжатпен қоса берілетін құжаттардың тізімі: **25 %**

Пер ечень документов, прилагаемых к техническому паспорту:

1. Әр қабаттың жоспары (Поэтажные планы) **прилагается**
2. Әр қабаттын жоспарына экспликация (Экспликация к поэтажным планам) **прилагается**
3. Ерекше белгілер (Особые отметки)

ЖЕР УЧАСКЕСІНІҢ ЭКСПЛИКАЦИЯСЫ, М² – ЭКСПЛИКАЦИЯ ЗЕМЕЛЬНОГО УЧАСТКА, М²

Берілген жерлер құжаттары бойынша По землеотводным документам	Қолдану мәліметтері бойынша По фактическому использованию	Салынған аудандар – Застроенная площадь			Салынып бітпеген – Незастроенная площадь		
		Барлығы всего	Негізгі салынған құрылыстарда Под основными строениями	Басқа құрыл. Мен гиматтар астында Под прочими постройками и сооружениями	Асфальтпен жабылған Асфальтовые покрытия	Басқа алмастыру Прочие замощения бетонное	Топырағы грунт
1	2	3	4	5	6	7	8
3633 м2							
В общем пользований							

Жабдықтандырылған аландар Оборудование площадки				Екпе ағаштар – Зеленые насаждения Олардың ішінде – в том числе					
Барлығы Всего	Спорттық спортивные	Балаларға детские	Шаруашылық қа Хозяйственные	Барлығы всего	Ағаштар газоны Газон с деревьями	Бау-бақша Плодовый сад	Көгалдар, гүлдер егілген газондар-Газоны, цветочные клумбы	Бақша огород	т.бас.алар Прочие
9	10	11	12	13	14	15	16	17	18

негізгі қызметтік жанама салынған, жапсыра салынған суық құрылыстың, подвалдардың, есік алдына салынған құрылыстардың мінездемесі және белгіленуі
Назначение и характеристиа служебных строений, холодных пристроек, подвалов, дворовых сооружений, замощений

План бойынша литер Литер по плану	Белгілеу Назначение	Салынған жылы Год постройки	Ауданы, кв.м. Площадь, кв. м.	Көлемі, куб.м. Объем, куб. м.	Гозу, % Износ %	Сындарлы материалдардың суреттелуі Описание конструктивных элементов				
						Ірге тас фундамент	Қабырғалар мен қалқалар Стены и перегородки	Төбе жабулары перекрытия	Төбесі кровля	Есік Дверь

Орындаған маман:
Выполнил специалист: **Дюсенгазин Н.Р**
(аты-жөні, қолы - Ф.И.О, подпись)
06. 10. 2009 г

Курмагалиев Л.О

Бөлім бастығы:
Начальник отдела: **Назарбеков Е.А..**
(аты-жөні, қолы - Ф.И.О, подпись)

Құрылыстың ка... Сызбанша жоспары
көшесі Абая 103 Үйдің № Литер А2
иесі масштабы 1:

Подвал.

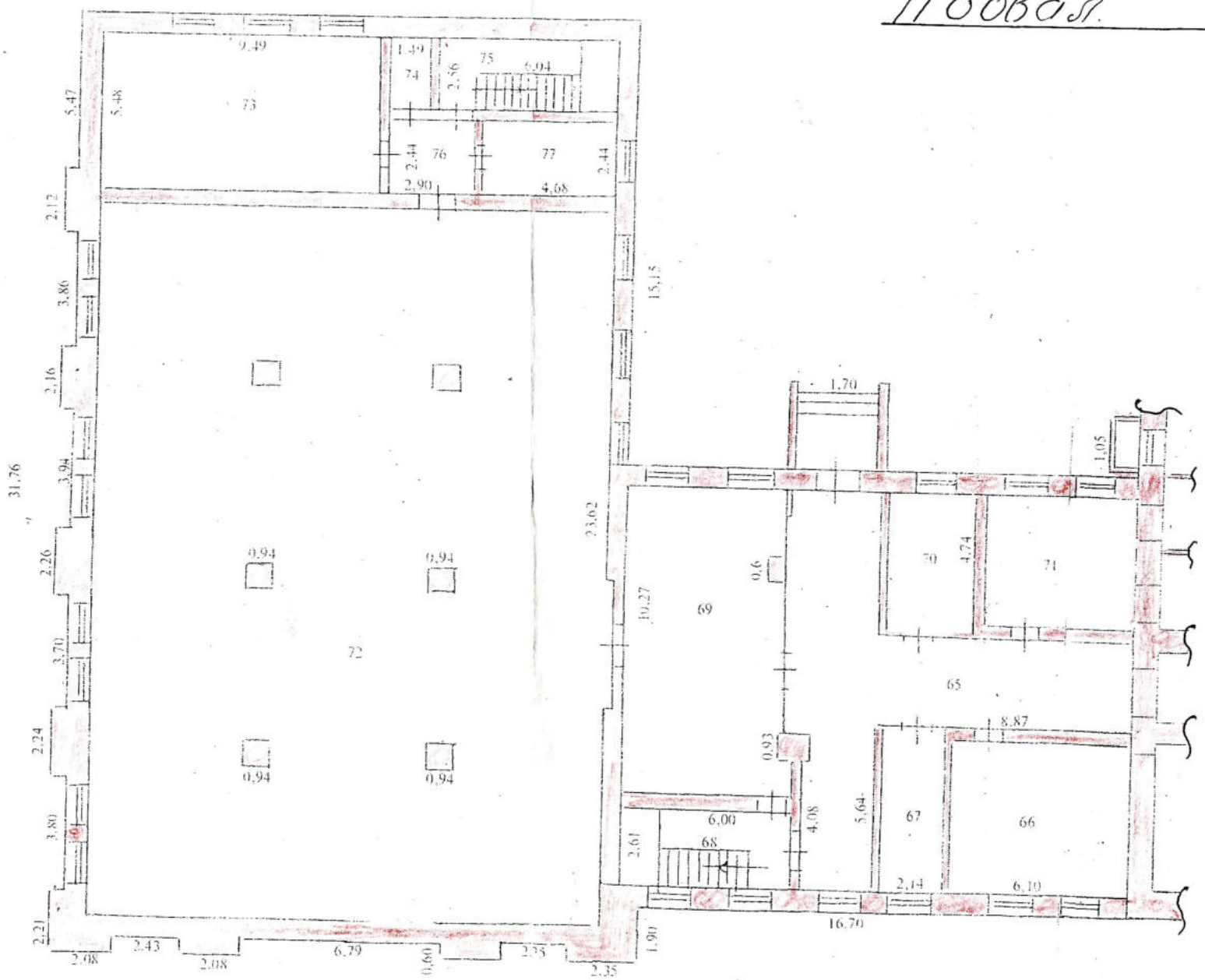

06 „10. 2009 г." іздеуді техник
тексерген жетекші маман

Қ[illegible] [illegible]лина жоспары
көшесі Уранхаева 6 Литер А,
иесі
масштабы 1:200

1-этаж

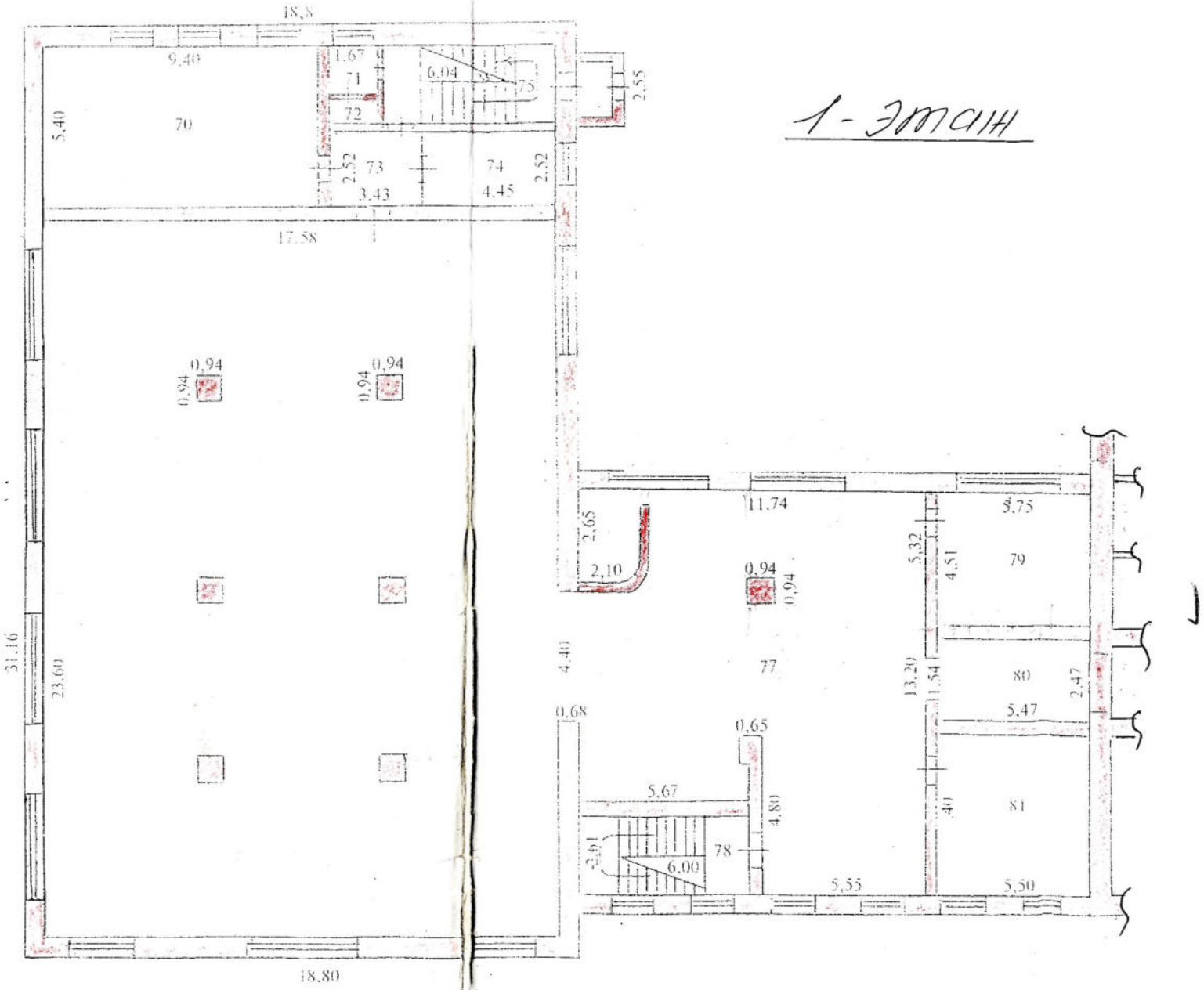

06 „10. 2009 г
тексерген жетекші ма
техник

К... ...ина жоспары
...шесі Абая ...тр № 103 Литер А,
...ы 1: ...ы 1:

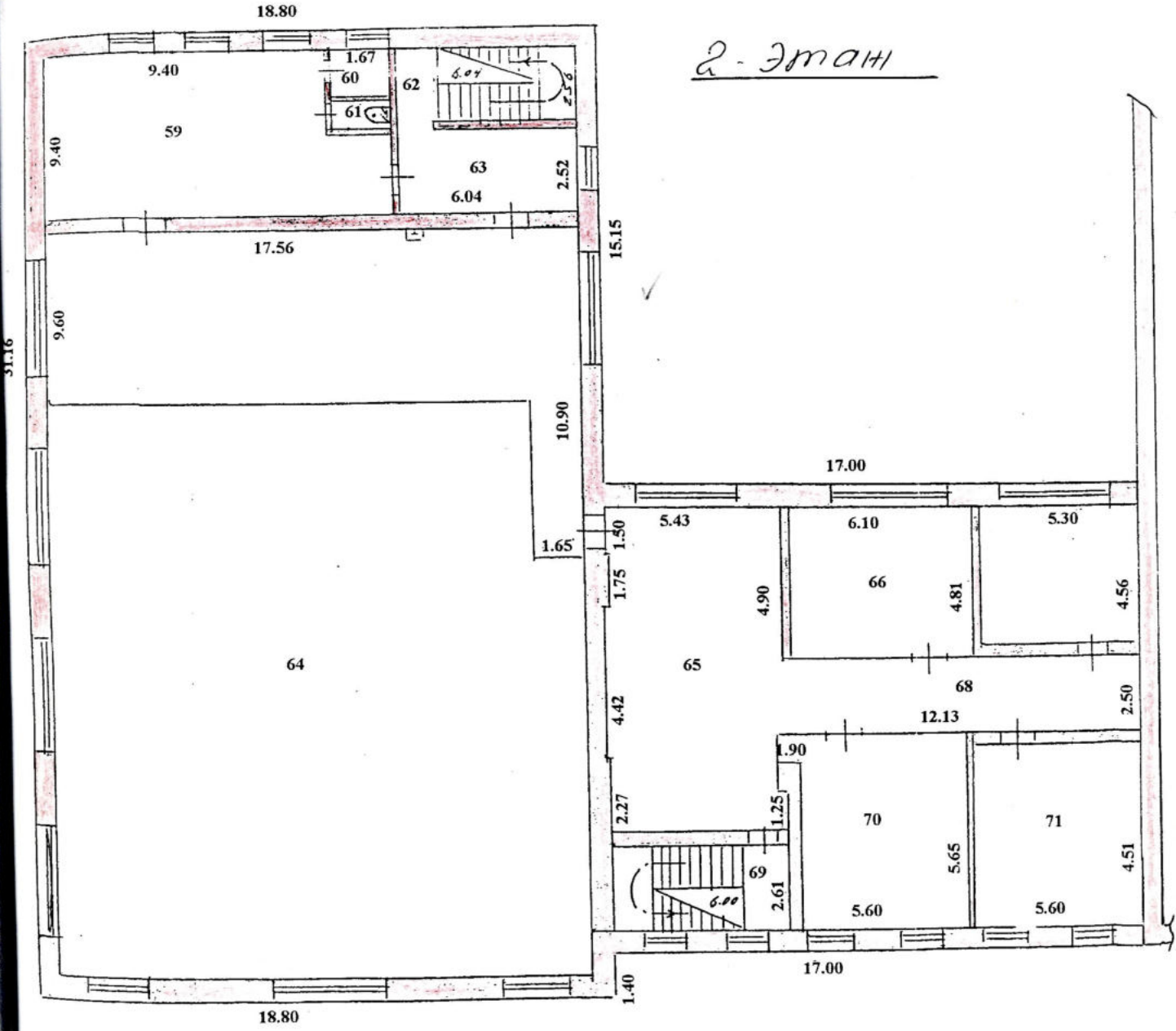

06 10 2009
текше...

Абай 105 Литер А,

3-этаж

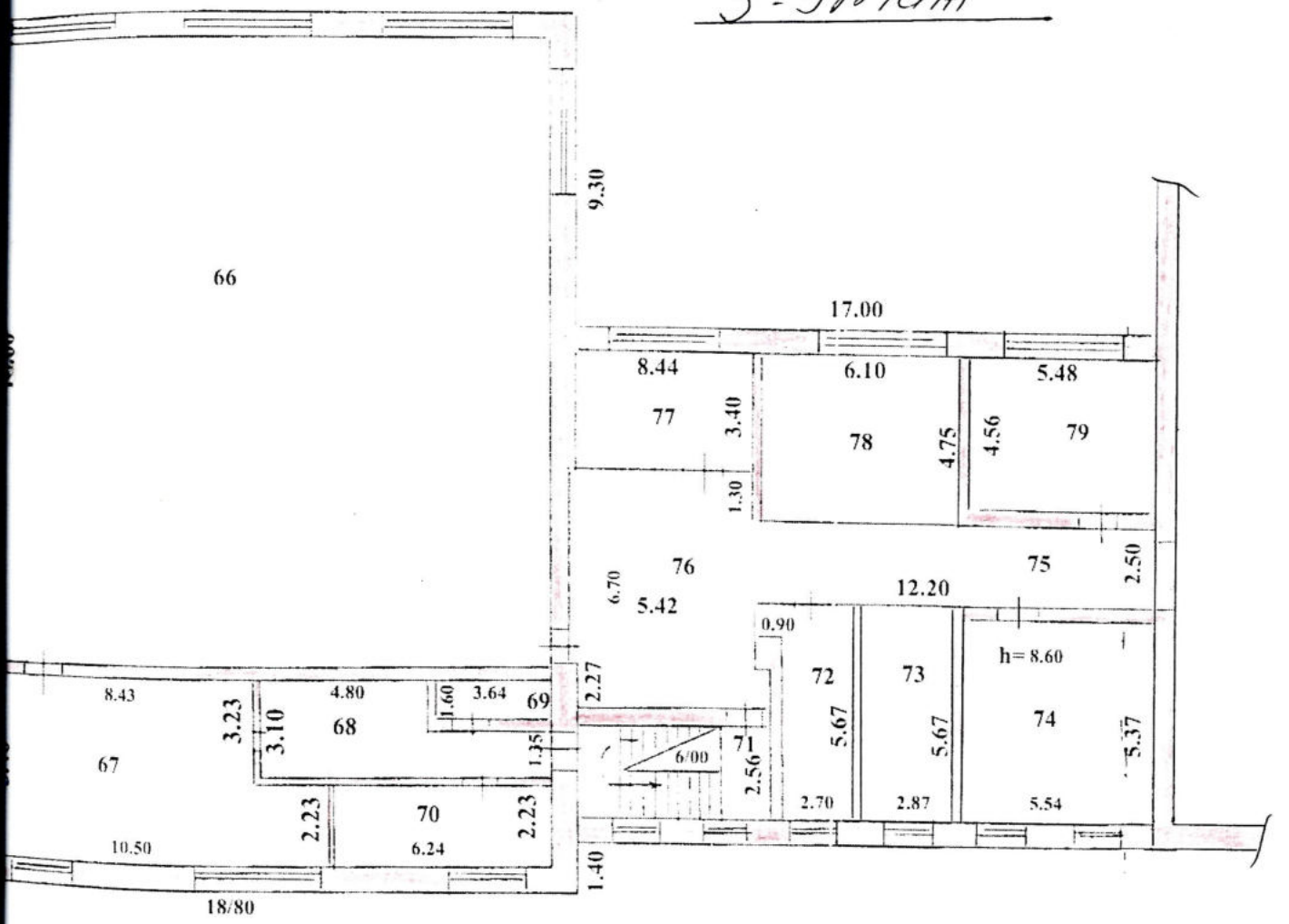

ДС „ 10 2009
тексеруге

Дата записи	Литер по плану	Этажи	Номер помещения, квартиры	Номера частей помещения,	Назначение частей помещения, квартиры	Площадь по внутреннему обмеру (кв.м.), в том числе																			
						Общая, (полезная)	Жилая	Вспомогательная	В отдельных квартирах	В общежитиях	В гостиницах	Торговая	Промышленно-производственных зданий и	Складская	Учреждений народного образования	Предприятий бытового обслуживания	Организаций и учреждений управления,	Предприятий общественного питания	Учреждений здравоохранения	Физкультурно-спортивная	Учреждений физкультуры и	Транспортных зданий и сооружений	Сооружений инженерных	Гаражей	Прочие
1	2	3	4	5	6	7	8	9	10	11	12	13	14	15	16	17	18	19	20	21	22	23	24	25	26
06.10.	А1			65	коридор	55,3		55,3																	
2009.				66	библиотека	27,1									27,1										
				67	склад	12,0		12,0																	
				68	лестничная клетка	15,7		15,7																	
				69	библиотека	56,0									56,0										
				70	класс	14,9									14,9										
		полуподвал		71	класс	23,3									23,3										
				72	библиотека	408,0									408,0										
				73	кабинет	52,0									52,0										
				74	кладовая	3,6		3,6																	
				75	лестничная клетка	15,5		15,5																	
				76	коридор	7,1		7,1																	
				77	кабинет	11,4									11,4										
					Всего по полуподвалу	**701,9**		**109,2**							**592,7**										

Дата записи	Литер по плану	Этажи	Номер помещения, квартиры	Номера частей помещения,	Назначение частей помещения, квартиры	Площадь по внутреннему обмеру (кв.м.), в том числе																			
						Общая, (полезная)	Жилая	Вспомогательная	В отдельных квартирах	В общежитиях	В гостиницах	Торговая	Промышленно-производственных зданий и	Складская	Учреждений народного образования	Предприятий бытового обслуживания	Организаций и учреждений управления,	Предприятий общественного питания	Учреждений здравоохранения	Физкультурно-спортивная	Учреждений физкультуры и	Транспортных зданий и сооружений	Сооружений инженерных	Гаражей	Прочие
1	2	3	4	5	6	7	8	9	10	11	12	13	14	15	16	17	18	19	20	21	22	23	24	25	26
06.10.	А1	1		70	кабинет	50,8									50,8										
2009.				71	санузел	3,0		3,0																	
				72	санузел	1,7		1,7																	
				73	коридор	8,6		8,6																	
				74	кабинет	11,2									11,2										
				75	лестничная клетка	15,5		15,5																	
				76	читальный зал	409,5									409,5										
				77	библиотека	132,4									132,4										
				78	лестничная клетка	15,7		15,7																	
				79	кабинет	25,9									25,9										
				80	коридор	13,5		13,5																	
				81	кабинет	29,7									29,7										
					Всего по 1 этажу	**717,5**		**58,0**							**659,5**										

Дата записи	Литер по плану	Этажи	Номер помещения,	Номера частей помещения,	Назначение частей помещения, квартиры	Площадь по внутреннему обмеру (кв.м.), в том числе																				
						Общая, (полезная)	Жилая	Вспомогательная	В отдельных квартирах	В общежитиях	В гостиницах	Торговая	Промышленно-производственных зданий и	Складская	Учреждений народного образования	Предприятий бытового обслуживания	Организаций и учреждений управления,	Предприятий общественного питания	Учреждений здравоохранения,	Физкультурно-спортивная	Учреждений физкультуры	Транспортных зданий и	Сооружений инженерных	Гаражей	Прочие
1	2	3	4	5	6	7	8	9	10	11	12	13	14	15	16	17	18	19	20	21	22	23	24	25	26
06.10.	А1	2		59	кабинет	92,9									92,9										
2009.				60	кладовая	3,0		3,0																	
				61	санузел	1,7		1,7																	
				62	лестничная клетка	15,5		15,5																	
				63	коридор	15,2		15,2																	
				64	лекционный зал	414,4									414,4										
				65	коридор	49,4		49,4																	
				66	класс	29,3									29,3										
				67	кабинет	24,2									24,2										
				68	коридор	30,3		30,3																	
				69	лестничная клетка	15,7		15,7																	
				70	класс	32,5									0,0										
				71	класс	25,3									25,3										
					Всего по 2 этажу	**749,4**		**130,8**							**586,1**										

Дата записи	Литер по плану	Этажи	Номер помещения	Номера частей помещения,	Назначение частей помещения, квартиры	Площадь по внутреннему обмеру (кв.м.), в том числе																			
						Общая, (полезная)	Жилая	Вспомогательная	В отдельных квартирах	В общежитиях	В гостиницах	Торговая	Промышленно-производственных зданий и	Складская	Учреждений народного образования	Предприятий бытового обслуживания	Организаций и учреждений управления,	Предприятий общественного питания	Учреждений здравоохранения	Физкультурно-спортивная	Учреждений физкультуры и	Транспортных зданий и сооружений	Сооружений инженерных	Гаражей	Прочие
1	2	3	4	5	6	7	8	9	10	11	12	13	14	15	16	17	18	19	20	21	22	23	24	25	26
06.10.	А1	3		66	лекционный зал	326,6									326,6										
2009.				67	кабинет	50,8									50,8										
				68	кинобудка	19,4									19,4										
				69	кинобудка	5,8									5,8										
				70	кинобудка	13,9									13,9										
				71	лестничная клетка	15,4		15,4																	
				72	кабинет	15,3									15,3										
				73	кабинет	16,3									16,3										
				74	класс	29,7									29,7										
				75	коридор	30,5		30,5																	
				76	коридор	36,1		36,1																	
				77	класс	18,5									18,5										
				78	класс	29,0									29,0										
				79	лаборатория	25,0									25,0										
					Всего по 3 этажу	**632,3**		**82,0**							**550,3**										
					Всего по литеру А1	**2801,1**		**380,0**							**2388,6**										

30

31

«ҚАЗАҚСТАН РЕСПУБЛИКАСЫНЫҢ ӘДІЛЕТ МИНИСТРЛІГІ ТІРКЕУ ҚЫЗМЕТІ КОМИТЕТІНІҢ ЖӘНЕ ҚҰҚЫҚТЫҚ КӨМЕК КӨРСЕТУ ШЫҒЫС ҚАЗАҚСТАН ОБЛЫСЫ БОЙЫНША ЖЫЛЖЫМАЙТЫН МҮЛІК ОРТАЛЫҒЫ» РЕСПУБЛИКАЛЫҚ МЕМЛЕКЕТТІК ҚАЗЫНАЛЫҚ КӘСІПОРНЫ

РЕСПУБЛИКАНСКОЕ ГОСУДАРСТВЕННОЕ КАЗЕННОЕ ПРЕДПРИЯТИЕ «ЦЕНТР ПО НЕДВИЖИМОСТИ ПО ВОСТОЧНО-КАЗАХСТАНСКОЙ ОБЛАСТИ» КОМИТЕТА РЕГИСТРАЦИОННОЙ СЛУЖБЫ И ОКАЗАНИЯ ПРАВОВОЙ ПОМОЩИ МИНИСТЕРСТВА ЮСТИЦИИ РЕСПУБЛИКИ КАЗАХСТАН

ТЕХНИКАЛЫҚ ПАСПОРТ (Ф-2)

тіркелетін жылжымайтын мүлік объектісіне
(көппәтерлі тұрғын үйлер, офистар, өндірістік, сауда объектілері және т.б.)

ТЕХНИЧЕСКИЙ ПАСПОРТ (Ф-2)

на регистрируемые объекты недвижимости
(многоквартирные жилые дома, офисы, промышленные, торговые объекты и т. п.)

1. Облысы / Область: **ВКО**
2. Ауданы / Район:
3. Қаласы (кент, елді,мекен) / Город (поселок, населенный пункт): **Семей**
4. Қаладағы ауданы / Район в городе:
5. Мекен -жайы / Адрес: улица Абая 103
6. Кадастрлық нөмірі / Кадастровый номер: **05-252-025-520-1**
7. Тугендеу нөмірі / Инвентарный номер: 5612

Қордың санаты / Категория фонда: **не жилое лит. А2 - Учебный корпус**

ЖАЛПЫ МӘЛІМЕТТЕР
ОБЩИЕ СВЕДЕНИЯ

1. Сериясы, жоба түрі / Серия, тип проекта		8. Тұрғын емес үй-жайдың ауданы / Площадь вспомогательных помещений	1093,6
2. Қабат саны / Число этажей	3	9. Пәтер саны / Число квартир	
3. Құрылыс ауданы / Площадь застройки	751,9	10. Үй-жайлар, бөлмелер саны / Число помещений, комнат	
4. Ғимарат ауқымы / Объем здания	11542	11. Қабырға материалы / Материал стен	Кирпич
5. Жалпы алаңы / Общая площадь с подвалом	2578,3	12. Салынған жылы / Год постройки	1985
6. Балконның, лоджияның және т.б. алаңы / Площадь балкона, лоджии и т.п.		13. Табиғи тозу / Физический износ	25%
7. Тұрғын аудыны / основная площадь	1484,7		

Паспорт жағдай бойынша жасалған
Паспорт составлен по состоянию «06» 10 2009 г

Директор: _____ **М. П.**
Директор: **(қолы)**
(подпись)

АУДАНЫ БӨЛІНУІ – РАСПРЕДЕЛЕНИЕ ПЛОЩАДИ

№		Жеке пәтерлерде В отдельных квартирах	Деліз типтес жайлар-да В помещениях □ан□д-го типа	Жатақхан аларда В общежитиях	Қонақжайларда В гостиницах	Жалпы аудан санынан Из общего числа площади: мансардада в □аннсардах	Жер төлелерде в подвалах	Цокольды қабат-да в цокольных этажах	Барақтарда в бараках	Распределение квартир по числу комнат: 1-бөлмелі 1-но комн.	2-бөлмелі 2-х комн.	3-бөлмелі 3-х комн.	4-бөлмелі 4-х комн.	5-бөлмелі 5-ти комн.
01	Тұрғын пәтерлер саны Количество жилых комнат													
02	Тұрғынемес бөлмелер саны Количество нежилых комнат													
03	Жалпы (пайдалы) аудан, кв.м. Общая (полезная площадь) кв.м.													
04	Тұрғын аудан Жилая площадь, кв. м.													

ТҰРҒЫН ЕМЕС ЖАЙЛАР – НЕЖИЛЫЕ ПОМЕЩЕНИЯ

Аудан Площадь	Тұрғын емес жайлардағы тұрғын аудан Жилая площадь в нежилых помещениях	Саудалық Торговая	Өнеркәсіпті-өндірістік ғимараттардың Промышленно-производственных зданий и сооружений	Қонақ бөлме В гостиницах	Тұрмыстық қызмет көрсету Бытового обслужи-ния	Тараждар гаражи	Басқарма, ғылыми, банкілік қоғамдық және т.б. ұйымдар мен мекемелердің Организаций и учреждений управления, научных, банковских, общественных и т.п.	Қоғамдық тамақтандыру Общественного питания
1	2	3	4	5	6	7	8	9
Негізгі Основная								
Қосалқы Вспомогательная								

Аудан Площадь	Халыққа білім беру мекемелерінің Учреждений народ. Обр-ия	Көлікке арналған ғимараттар мен құрылыстардың Транспортных зданий и сооружений	Денсаулық сақтау емдеу-дуге арналған Здравоохранений, лечебного назначения	Дене шынықтыру-спорттық Физкультурно-спортивная	Мәдениет және өнер мекемелері Учреждений культуры и искусства	Инженерлік желілердің құрылысы Сооружений инженерных сетей	Басқалар Прочие	Барлығы Всего
10	11	12	13	14	15	16	17
Негізгі Основная	1484,7							1484,7
Қосалқы Вспомогательная	1093,6							1093,6

СЫНДАРЛЫ ЭЛМЕНТТЕРДІҢ ЖӘНЕ ИНЖЕНЕРЛІК ЖАБДЫҚТАРДЫҢ ТЕХНИКАЛЫҚ СУРЕТТЕМЕСІ
ТЕХНИЧЕСКОЕ ОПИСАНИЕ КОНСТРУКТИВНЫХ ЭЛЕМЕНТ ОВ И ИНЖЕНЕРНОГО ОБОРУДОВАНИЯ

№	Сындарлы элменттердің аталауы Наименование конструктивных элементов	Сындарлы элменттердің суреттемесі (материал, өңдеу және т.б.) Описание конструктивных элементов	Техникалық жағдайы (шөгіуі,шируі, жарылуы) Техническое состояние (осадки, гниль, трещины)	Тозуы Износ	Ағымды өзгерістер Текущие изменения
1	2	3	4	5	6
1.	Ірге тасы (фундамент)	**Сборно ж.бет. блоки**			
2.	а) сыртқы және ішкі күрделі қабырғалар /наружные и внутренние капитальные стены	**Кирпич в 2,5 кирпича**			
	б) қалқар (перегородки)	**Кирпич**			
3.	Жабулар;				
	Перекрытия: - шатырдағы (чердачное)	**Ж.б.плиты**			
	- шатыр аралығындағы қабат аралық (междуэтажное)	**Ж.б.плиты**			
4.	Төбе (крыша)	**Металлич. водосточ.трубам**			
5.	Едендер (полы): - 1-қабаттың (1-го этажа)	**Бетон,дощатые,плиточные,паркетные**			
	- келесі қабаттардың (последующих этажей)				
6.	Ойықтар (проемы): - терезелер (окна)	**Пластиковые 2-е створные**			
	- есіктер (двери)	**Филенчатые**			
7.	Өңдеу жұмыстары (отделочные работы)				
	- ішкі (внутренние)	**Штукат,побелка**			
	- сыртқы (наружные)	**Штукат.побелка**			
8.	Горячее водоснабжение	**Да**			
9.	Су құбыры (водопровод)	**Да**			
10.	Канализация	**Да**			
11.	Электр жарығы (электричество)	**Да**			
12.	Жылу жүйсі (отопление): электрический				
	- газбен жанатын пеш (печное газовое)				
	- ТЭЦ	**Да**			
	- ЖСА-нан (от АГВ)				
	- жеке жылу жүйесі жабдығынан (от индивидуальной отопительной установки)				
	а) – газбен (на газе)				
	б) – қатты отынмен (на твердом топливе)				
	- аудандық қазандықтан (от районной котельной);				
	а) – газбен (на газе)				
	б) – қатты отынмен (на твердом топливе)				
13.	Ортүрлі жұмыстар (разные работы)	**Да**			

Техникалық толқұжатпен қоса берілетін құжаттардың тізімі: 25 %
Пер ечень документов, прилагаемых к техническому паспорту:

1. Әр қабаттың жоспары (Поэтажные планы) ___прилагается___
2. Әр қабаттын жоспарына экспликация (Экспликация к поэтажным планам) ___прилагается___
3. Ерекше белгілер (Особые отметки)

ЖЕР УЧАСКЕСІНІҢ ЭКСПЛИКАЦИЯСЫ, М² – ЭКСПЛИКАЦИЯ ЗЕМЕЛЬНОГО УЧАСТКА, М²

Берілген жерлер құжаттары бойынша По землеотводным документам	Қолдану мәліметтері бойынша По фактическому использованию	Салынған аудандар – Застроенная площадь			Салынып бітпеген – Незастроенная площадь		
		Барлығы всего	Негізгі салынған құрылыстарда Под основными строениями	Басқа құрыл. Мен гиматтар астында Под прочими постройками и сооружениями	Асфальтпен жабылған Асфальтовые покрытия	Басқа алмастыру Прочие замощения бетонное	Топырағы грунт
1	2	3	4	5	6	7	8
3633 м2							

В общем пользований									
Жабдықтандырылған аландар Оборудование площадки				Екпе ағаштар – Зеленые насаждения Олардың ішінде – в том числе					
Барлығы Всего	Спорттық спортивные	Балаларға детские	Шаруашылық қа Хозяйственные	Барлығы всего	Ағаштар газоны Газон с деревьями	Бау-бақша Плодовый сад	Көгалдар, гүлдер егілген газондар-Газоны, цветочные клумбы	Бақша огород	т.бас.алар Прочие
9	10	11	12	13	14	15	16	17	18

негізгі қызметтік жанама салынған, жапсыра салынған суық құрылыстың, подвалдардың, есік алдына салынған құрылыстардың мінездемесі және белгіленуі
Назначение и характеристиа служебных строений, холодных пристроек, подвалов, дворовых сооружений, замощений

План бойынша литер Литер по плану	Белгілеу Назначение	Салынған жылы Год постройки	Ауданы, кв.м. Площадь, кв. м.	Көлемі, куб.м. Объем, куб. м.	Гозу, % Износ %	Сындарлы материалдардың суреттелуі Описание конструктивных элементов				
						Ірге тас фундамент	Қабырғалар мен қалқалар Стены и перегородки	Төбе жабулары перекрытия	Төбесі кровля	Есік Дверь

Орындаған маман:
Выполнил специалист: **Дюсенгазин Н.Р**
(аты-жөні, қолы - Ф.И.О, подпись)
06. 10. 2009 г

Бөлім бастығы:
Курмағалиев Л.О
Начальник отдела: **Назарбеков Е.А..**
(аты-жөні, қолы - Ф.И.О, подпись)

Құрылыстың қабат сайынша жоспары

көшесі Абая 103 Литер А2

иесі

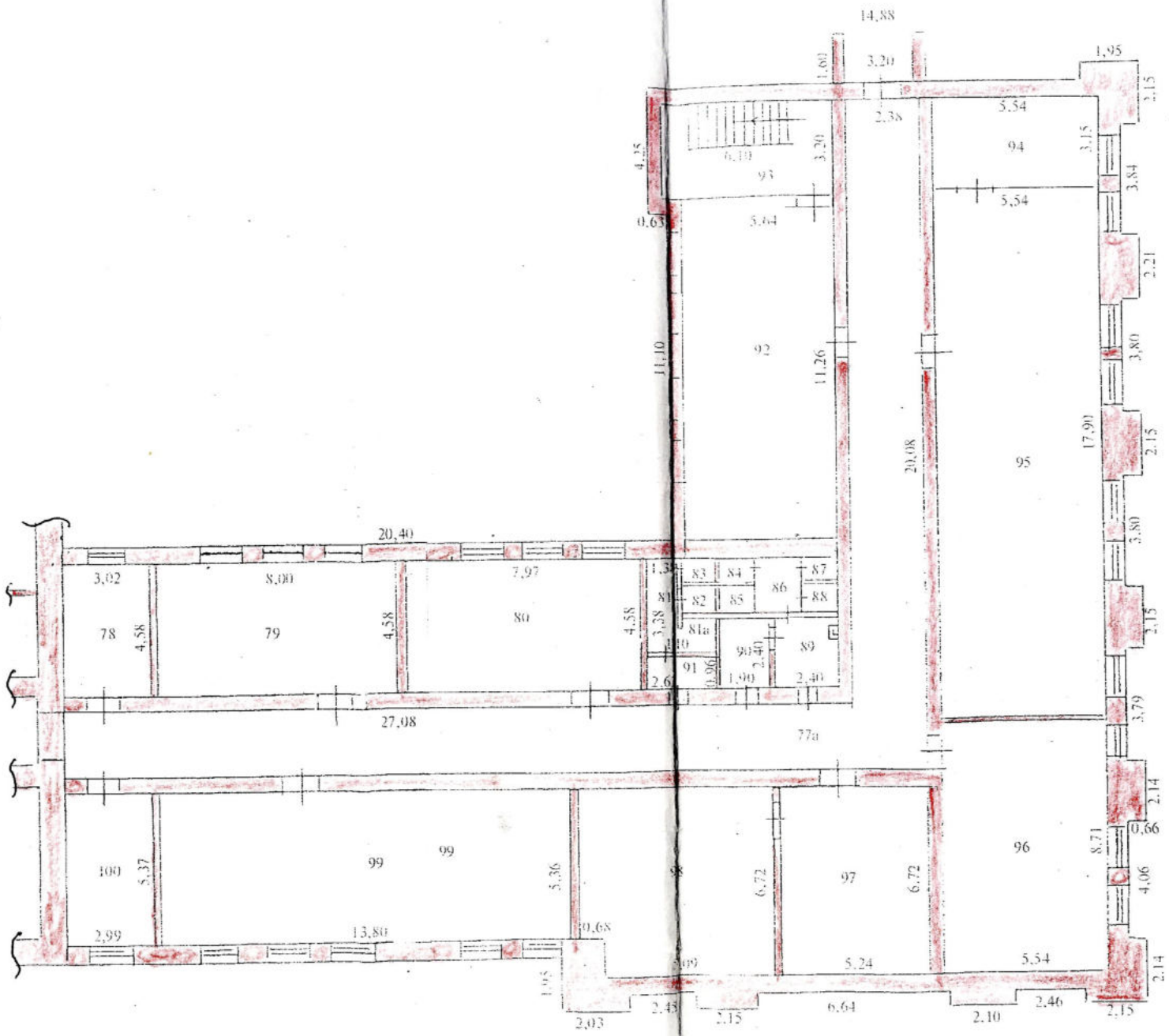

Подвал

06 „10. 2009 " күнінде техник

тексерген жетекші маман

Құрылыстың қабат бойынша жоспары

көшесі Абая 103 пәтер № Литер А2

иесі масштабы 1: 200

1-этаж

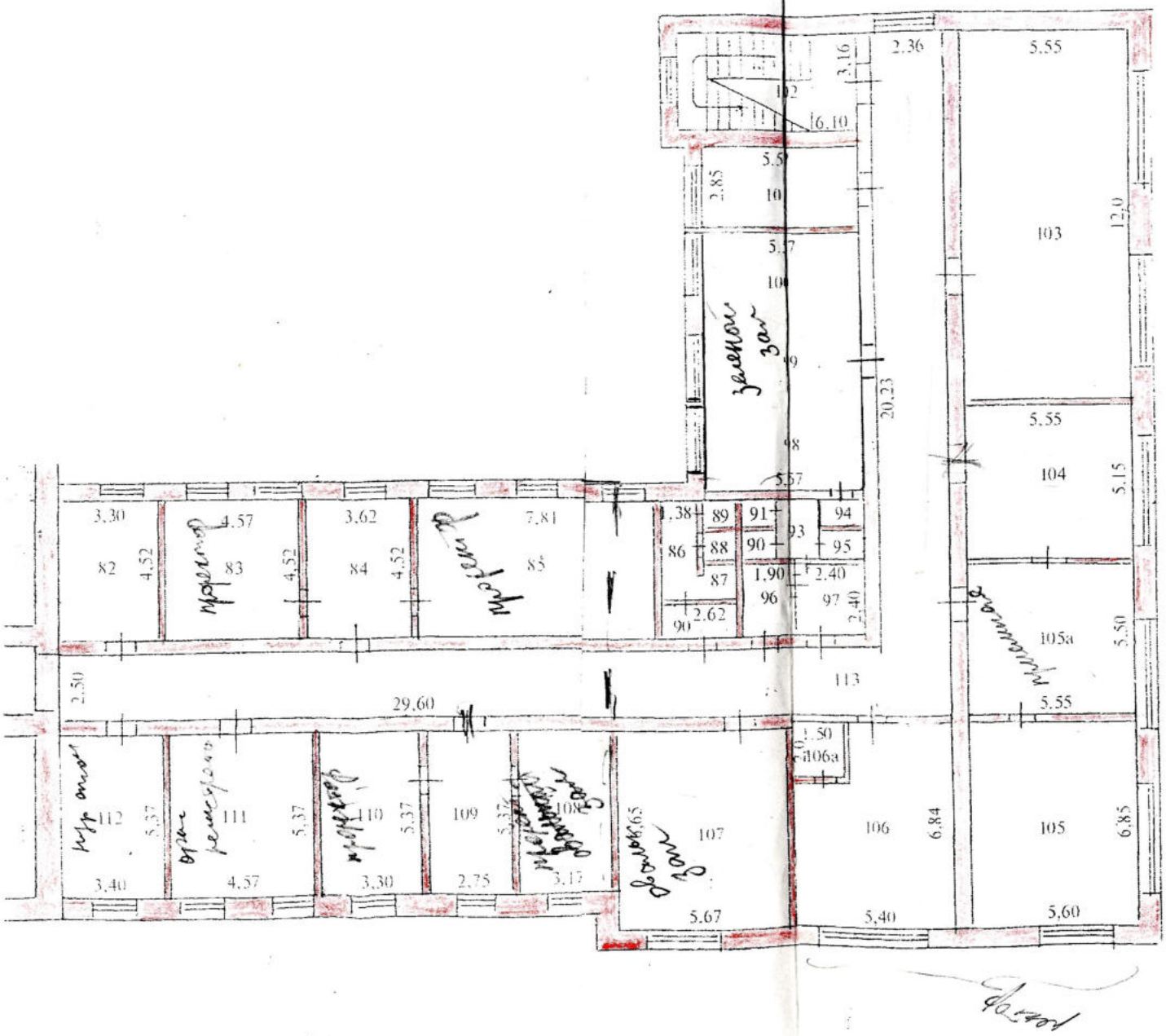

06 „10.2009г" қ. рады техник

тексерген жетекші маман

35

Абая 103

Литер А2

2 этаж

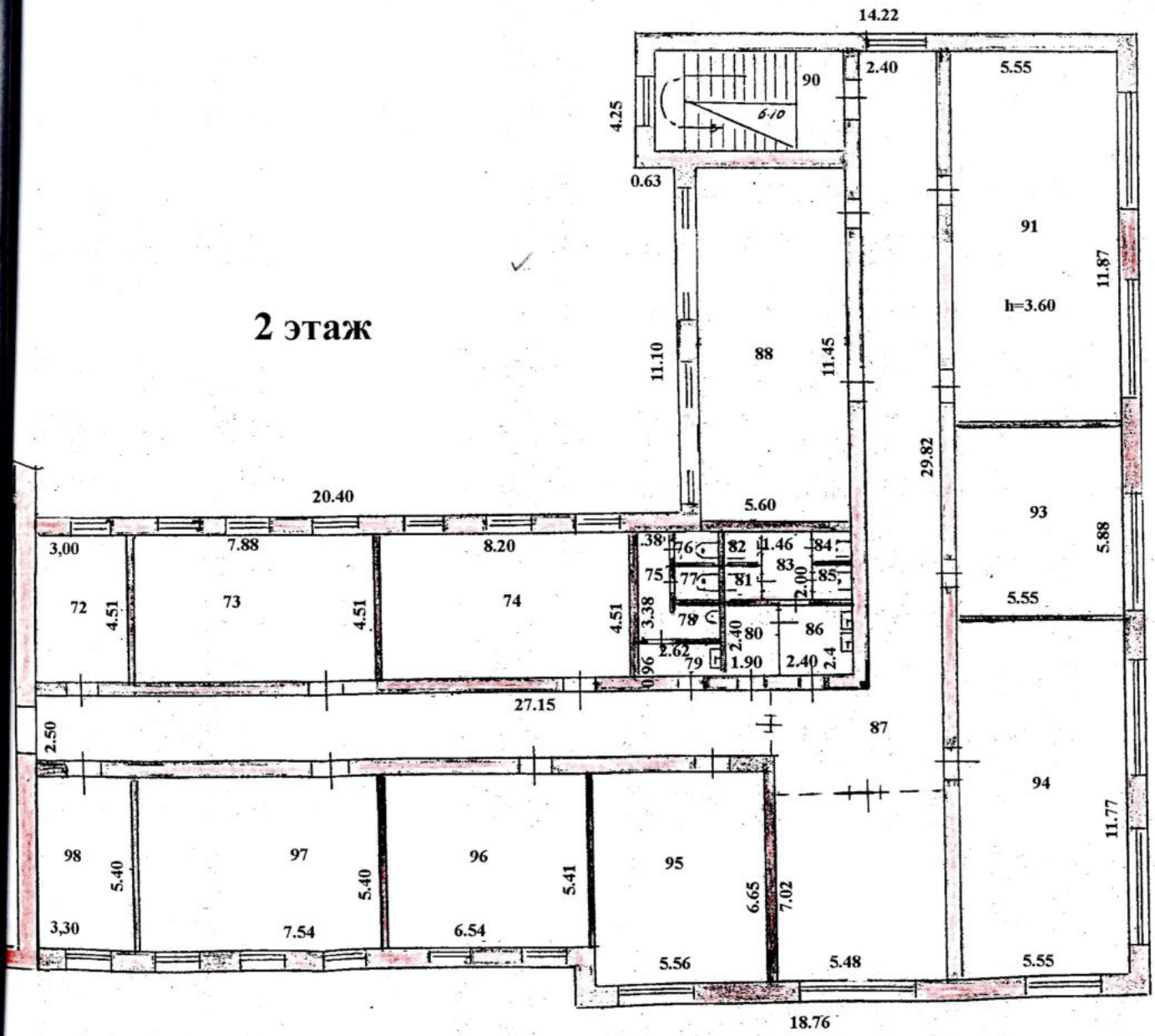

06 10. 2009г

Курманганова

36

Абая 103

Литер А2

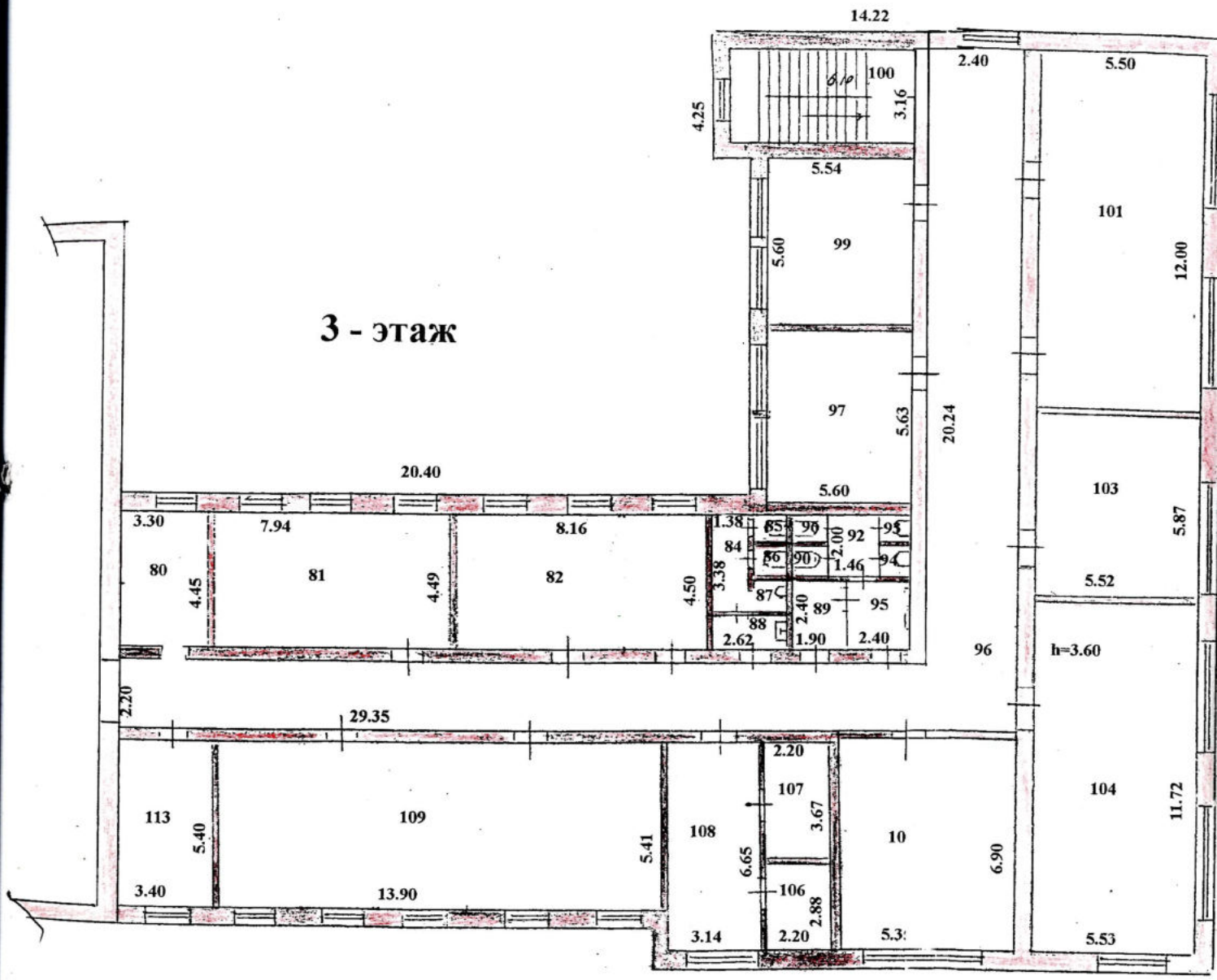

06 10.2009г

Асеинадин Н.Р.

Дата записи	Литер по плану	Этажи	Номер помещения,	Номера частей помещения,	Назначение частей помещения, квартиры	Площадь по внутреннему обмеру (кв.м.), в том числе																			
						Общая, (полезная)	Жилая	Вспомогательное	В отдельных квартирах	В общежитиях	В гостиницах	Торговая	Промышленно-производственных зданий и	Складская	Учреждений народного образования	Предприятий бытового обслуживания	Организаций и учреждений управления,	Предприятий общественного питания	Учреждений здравоохранения и социального	Физкультурно-спортивная	Учреждений физкультуры и	Транспортных зданий и сооружений	Сооружений инженерных	Гаражей	Прочие
1	2	3	4	5	6	7	8	9	10	11	12	13	14	15	16	17	18	19	20	21	22	23	24	25	26
06.10.	А2			77а	коридор	110,9		110,9																	
2009.				78	служебное	13,8		13,8																	
				79	склад	36,6		36,6																	
		полуподвал		80	архив	36,5									36,5										
				81	санузел	5,2		5,2																	
				81а	санузел	1,5		1,5																	
				82	санузел	1,0		1,0																	
				83	санузел	1,0		1,0																	
				84	санузел	1,0		1,0																	
				85	санузел	1,0		1,0																	
				86	санузел	8,9		8,9																	
				87	санузел	1,0		1,0																	
				88	санузел	1,0		1,0																	
				89	санузел	5,8		5,8																	
				90	санузел	4,0		4,0																	
				91	санузел	2,5		2,5																	
				92	склад	63,5		63,5																	
				93	лестничная клетка	19,5		19,5																	
				94	сантехника	17,5		17,5																	
				95	склад	99,2		99,2																	
				96	служебное	48,3		48,3																	
				97	склад	35,2		35,2																	
				98	склад	33,4		33,4																	
				99	спортзал	74,0									74,0										
				100	электрощитовая	16,1		16,1																	
					Всего по полуподвалу	**638,4**		**527,9**							**110,5**										

ЭКСПЛИКАЦИЯ К ПЛАНУ ОБЪЕКТА НЕДВИЖИМОГО ИМУЩЕСТВА (К Ф-2)

Дата записи	Литер по плану	Этажи	Номер помещения,	Номера частей помещения,	Назначение частей помещения, квартиры	Площадь по внутреннему обмеру (кв.м.), в том числе																			
						Общая, (полезная)	Вспомогательная	Вспомогательные	В отдельных квартирах	В общежитиях	В гостиницах	Торговая	Промышленно-производственных зданий и	Складская	Учреждений народного образования	Предприятий бытового обслуживания	Организаций и учреждений управления,	Предприятий общественного питания	Учреждений здравоохранения, лечебного	Физкультурно-спортивная	Учреждений физкультуры и	Транспортных зданий и сооружений	Сооружений инженерных	Гаражей	Прочие
1	2	3	4	5	6	7	8	9	10	11	12	13	14	15	16	17	18	19	20	21	22	23	24	25	26
06.10.	А2	1		82	кабинет	14,9									14,9									12,9	
2009.				83	кабинет	20,7									20,7									15,6	
				84	кабинет	16,4									16,4									21,7	
				85	кабинет	35,3									35,3									26,6	
				86	санузел	5,2		5,2																79,3	
				87	санузел	1,5		1,5																251,8	
				88	санузел	1,0		1,0																	
				89	санузел	1,0		1,0																	
				90	санузел	2,5		2,5																**407,9**	
				91	санузел	1,0		1,0																	
				92	санузел	1,0		1,0																	
				93	санузел	2,9		2,9																	
				94	санузел	1,0		1,0																	
				95	санузел	1,0		1,0																	
				96	санузел	4,6		4,6																	
				97	санузел	5,8		5,8																	
				98	кабинет	15,6									15,6										
				99	кабинет	15,2									15,2										
				100	кабинет	15,6									15,6										
				101	кабинет	15,9									15,9										
				102	лестничная клетка	19,3		19,3																	
				103	музей	66,6									66,6										
				104	класс	28,5									28,5										
				105	кабинет	38,4									38,4										
				105а	Приемная	31,6									31,6										
				106	кабинет	33,9									33,9										
				106а	Служебный	3,0									3,0										
				107	класс	37,7									37,7										
				108	кабинет	16,9									16,9										
				109	кабинет	14,8									14,8										
				110	кабинет	17,7									17,7										
				111	кабинет	24,5									24,5										
				112	кабинет	18,3									18,3										
				113	коридор	121,7		121,7																	
					Всего по 1 этажу	**651,0**		**169,5**							**481,5**										

Дата записи	Литер по плану	Этажи	Номер помещения,	Номера частей помещения,	Назначение частей помещения, квартиры	Площадь по внутреннему обмеру (кв.м.), в том числе																			
						Общая, (полезная)	Жилая	Вспомогательная	В отдельных квартирах	В общежитиях	В гостиницах	Торговая	Промышленно-производственных зданий и	Складская	Учреждений народного образования	Предприятий бытового обслуживания	Организаций и учреждений управления,	Предприятий общественного питания	Учреждений здравоохранения, лечебного	Физкультурно-спортивная	Учреждений физкультуры и	Транспортных зданий и сооружений	Сооружений инженерных	Гаражей	Прочие
1	2	3	4	5	6	7	8	9	10	11	12	13	14	15	16	17	18	19	20	21	22	23	24	25	26
06.10.	А2	2		72	кабинет	14,9									14,9										
2009.				73	кабинет	35,5									35,5										
				74	класс	37,0									37,0										
				75	санузел	5,2		5,2																	
				76	санузел	1,0		1,0																	
				77	санузел	1,0		1,0																	
				78	санузел	1,5		1,5																	
				79	санузел	2,5		2,5																	
				80	санузел	4,6		4,6																	
				81	санузел	1,0		1,0																	
				82	санузел	1,0		1,0																	
				83	санузел	2,9		2,9																	
				84	санузел	1,0		1,0																	
				85	санузел	1,0		1,0																	
				86	санузел	5,8		5,8																	
				87	коридор	160,5		160,5																	
				88	кабинет	31,8									31,8										
				89	класс	31,9									31,9										
				90	лестничная клетка	19,3		19,3																	
				91	класс	32,9									32,9										
				92	класс	33,0									33,0										
				93	класс	32,6									32,6										
				94	класс	65,3									65,3										
				95	кабинет	35,6									35,6										
				96	класс	35,4									35,4										
				97	класс	40,7									40,7										
				98	кабинет	17,8									17,8										
					Всего по 2 этажу	**652,7**		**208,3**							**444,4**										

Дата записи	Литер по плану	Этажи	Номер помещения,	Номера частей помещения,	Назначение частей помещения, квартиры	Площадь по внутреннему обмеру (кв.м.), в том числе																			
						Общая, (полезная)	Жилая	Вспомогательная	В отдельных квартирах	В общежитиях	В гостиницах	Торговая	Промышленно-производственных зданий и	Складская	Учреждений народного образования	Предприятий бытового обслуживания	Организаций и учреждений управления,	Предприятий общественного питания	Учреждений здравоохранения	Физкультурно-спортивная	Учреждений физкультуры и	Транспортных зданий и сооружений	Сооружений инженерных	Гаражей	Прочие
1	2	3	4	5	6	7	8	9	10	11	12	13	14	15	16	17	18	19	20	21	22	23	24	25	26
06.10.	А2	3		80	кабинет	14,7									14,7										
2009.				81	кабинет	35,6									35,6										
				82	кабинет	23,9									23,9										
				83	санузел	12,3		12,3																	
				84	санузел	5,2		5,2																	
				85	санузел	1,0		1,0																	
				86	санузел	1,0		1,0																	
				87	санузел	1,5		1,5																	
				88	санузел	2,5		2,5																	
				89	санузел	4,6		4,6																	
				90	санузел	1,0		1,0																	
				91	санузел	1,0		1,0																	
				92	санузел	2,9		2,9																	
				93	санузел	1,0		1,0																	
				94	санузел	1,0		1,0																	
				95	санузел	5,8		5,8																	
				96	коридор	113,4		113,4																	
				97	лаборатория	15,3									15,3										
				98	кабинет	15,3									15,3										
				99	кабинет	31,0									31,0										
				100	лестничная клетка	19,3		19,3																	
				101	класс	32,6									32,6										
				102	класс	32,8									32,8										
				103	класс	32,4									32,4										
				104	класс	64,8									64,8										
				105	класс	36,9									36,9										
				106	кладовая	6,3		6,3																	
				107	кладовая	8,1		8,1																	
				108	лаборатория	20,9									20,9										
				109	класс	33,9									33,9										
				110	кабинет	14,4									14,4										
				111	кабинет	11,4									11,4										
				112	кабинет	14,0									14,0										
				113	кабинет	18,4									18,4										
					Всего по 3 этажу	**636,2**		**187,9**							**448,3**										
					Всего по литеру А2	**2578,3**		**1093,6**							**1484,7**										

ҚАЗАҚСТАН РЕСПУБЛИКАСЫ ӘДІЛЕТ МИНИСТРЛІГІ ТІРКЕУ ҚЫЗМЕТІ ЖӘНЕ ҚҰҚЫҚТЫҚ КӨМЕК КӨРСЕТУ КОМИТЕТІНІҢ « ШЫҒЫС ҚАЗАҚСТАН ОБЛЫСЫ БОЙЫНША ЖЫЛЖЫМАЙТЫН МҮЛІК ОРТАЛЫҒЫ» РЕСПУБЛИКАЛЫҚ МЕМЛЕКЕТТІК ҚАЗЫНАЛЫҚ КӘСІПОРЫНЫНЫҢ СЕМЕЙ ФИЛИАЛЫ

СЕМЕЙСКИЙ ФИЛИАЛ РЕСПУБЛИКАНСКОГО ГОСУДАРСТВЕННОГО КАЗЕННОГО ПРЕДПРИЯТИЯ «ЦЕНТР ПО НЕДВИЖИМОСТИ ПО ВОСТОЧНО-КАЗАХСТАНСКОЙ ОБЛАСТИ» КОМИТЕТА РЕГИСТРАЦИОННОЙ СЛУЖБЫ И ОКАЗАНИЯ ПРАВОВОЙ ПОМОЩИ МИНИСТЕРСТВА ЮСТИЦИИ РЕСПУБЛИКИ КАЗАХСТАН

ТЕХНИКАЛЫҚ ҚҰЖАТ (Ф-2)

тіркелетін жылжымайтын нысандарға (көппәтерлі тұрғын үйлер, ғимараттар, өндірістік, садалық нысандар және т.б.)

ТЕХНИЧЕСКИЙ ПАСПОРТ (Ф-2)

на регистрацию объекта недвижимости (многоквартирные жилые дома, офисы, промышленные, торговые объекты и т. п.)

1. Қазақстан Республикасы
   Республика Казахстан
2. Облыс
   Область ***Восточно-Казахстанская***
3. Қала (кент, елді мекен)
   Город (поселок, населенный пункт) ***г.Семей***
4. Қалалық ауданы
   Район в городе
Кадастрлық нөмір
   Кадастровый номер ***05 – 252 – 025 – 520 - 1***
6. Көше
   Улица ***Абая*** *(ст.ул.Ленина №1)*
7. Үйдін нөмірі
   Номер дома ***№103***
8. Инвентарлық нөмір
   Инвентарный номер ***5612***

Қордын дәрежесі
Категория фонда ***нежилое*** ***Лит Б - учебный корпус***

ЖАЛПЫ МӘЛІМЕТТЕР
ОБЩИЕ СВЕДЕНИЯ

1. Сериясы, жоба үлгісі Серия, пит проекта		8. тұрғын емес жайлардын аумағы Площадь вспомогательная В.т.ч. места общ. пользования	***469,3***
2. Қабат саны Число этажей	***2***	9. Число квартир	
3. Құрылыс ауданы Площадь застройки	***895,9***	10. Жай мен, бөлмелердің саны Число помещений, комнат	
4.Ғимарат көлем Объем здания	***6809***	11. Қабырғалар материалы Материал стен	Кирпич
5. Жалпы аудан Общая площадь	***1398,2***	12. Құрылыс салынған жыл Год постройки	***1960***
6. Тұрғын аудан жил.площадь, кв. м		13. Тозу Физический износ	***45%***
7. негізгі аудан Основная площадь	***928,9***		

Құжат жагдай бойынша жасалған
Паспорт составлен по состоянию на « 02 » 10 2009г

Директор:
Директор: *(қолы, подпись)*

М.П.