ТОО "ХАЖ-КУН"
ГСЛ № 01018

Рабочий проект

Парк отдыха по адресу: Атырауская область, Исатайский р-н, Камыскалинский с/о., аул. Х. Ергалиева.

Парк отдыха

-КЖ - Конструкции железобетонные

7-21-КЖ

Том 2.3

Альбом 1

г.Алматы, 2021

ТОО "ХАЖ-КУН"
ГСЛ № 01018

Рабочий проект

Парк отдыха по адресу: Атырауская область, Исатайский р-н, Камыскалинский с/о., аул. Х. Ергалиева.

Парк отдыха

-КЖ - Конструкции железобетонные

7-21-КЖ

Том 2.3

Альбом 1

Директор
ТОО "ХАЖ-КУН" _____ Жумагалиев Х.

Главный инженер проекта
ТОО "ХАЖ-КУН" _____ Мамбар Т.

г.Алматы, 2021

Ведомость основных комплектов рабочих чертежей

Обозначение	Наименование	Примечание
ГП	Генеральный план	
АР	Архитектурные решения	
КЖ	Конструкции железобетонные	
КМ	Конструкции металлические	
ЭС	Электроосвещение	
ВП	Водопровод поливочный	

Ведомость ссылочных и прилагаемых документов

Обозначение	Наименование	Примеч.
СП РК 2.04-01-2017	"Строительная климатология "	
СП 20.13330.2016	"Нагрузки и воздействия"	
СП РК 5.01-102-2013	"Основания зданий и сооружений"	
СН РК 2.01-01-2013	"Защита строительных конструкций от коррозии"	
СП РК 2.03-30-2017	«Строительство в сейсмических районах РК»	
Серия 3.900-3 в 15 стр. 59,60,61,63	Сборные железобетонные конструкции емкостных сооружений	
Серия 3.900.1-14 В.1	Изделия железобетонные для круглых колодцев водопровода и канализации	

Ведомость рабочих чертежей основного комплекта

Лист	Наименование	Примеч.
1.1/1.2	Общие данные (начало)	
2	Схема расположения фундаментов. Сечение 1-1(опалубка и арм-ие). Спецификация	
3	Сечение 1-1(армирование). Спецификация элементов.	
4	Схема расположения фундаментов. Сечение 1-1(опалубка и арм-ие). Спецификация	
5	Схема расположения фундамент под стеллы	
6	Схема расположения фундаментной ленты-монолитные пандуса. Сечение 1-1. 2-2	
7	Схема расположения фундамент (для уличного туалета). Сечение 1-1, 2-2.	
8	Схема расположения фундамента (для пункт полиции) Сечение 1-1. 2-2	
9	Схема расположения фундамента (для КТПН-63/10/0,4кВ). Сечение 1-1. Узел А.	
10	Общие указания резервуара	
11	План на отм. 0,000. Разрез 1-1, 2-2.	
12	Схема армирования монолитного днища	
13	Схема армирования монолитной стены	
14	План покрытия. Схема армирования	
15	План покрытия. Узлы 1,2. Деталь установки вентиляционной колонки.	

Кол. уч.	Изм.	Лист	№ док.	Подп.	Дата
ГИП		Мамбар Т			05/02/22
Разработал		Сарсенбаев Б			05/02/22
Проверил		Мамбар Т			05/02/22
Н.контроль		Павлова			05/02/22

7/21-КЖ

«Парк отдыха по адресу: Атырауская область, Исатайский р-н, Камыскалинский с/о., аул. Х. Ералиева»

Парк отдыха

Стадия	Лист	Листов
РП	1.1	15

Общие данные (начало)

ТОО «ХАЖ-КУН» ГСЛ 01018

Копировал

Общие данные

I. Исходные данные

1. Проект "Строительство Парка отдыха по адресу: Атырауская область, Исатайский район, Камыскалинский с/о., аул Х. Ералиева разработан для строительства - IV климатическом районе,
   - Скоростной напор ветра 38 кгс/м2
   - Вес снегового покрова 80 кгс/м2
   - Расчетная температура наиболее холодной пятидневки -24.9/27,3°С(Таб.3.1. СП РК 2.04-01-2017)
   - Нормативная глубина сезонного промерзания грунта согласно СП РК 5.01-102-2013;
   - для суглинков и глин - 0,99м;
   - для супесей и песков пылеватых - 1.29м
   - для песков гравелистых , крупных и средней крупности - 1,29м

2. За условную отметку 0,000 принята отметка чистого пола сооружений, что соответствует абсолютной отметке на генплане;
   - Летней сцены -22.25;
   - Вход западный -22.20;
   - Вход восточный -23.30;
   - Пункт полиции восточный -23.10;
   - Пункт полиции западный -22.10;
   - для КТПН -22.50;
   - Туалет-модульный -22.50;
   - Резервуар -26.10

3. После отрывки котлована выполнить освидетельствование основания инженером-геологом с составлением акта.
4. Обратную засыпку фундаментов производить суглинистым грунтом без включения строительного мусора с послойным уплотнением толщиной не более 200мм до достижения объемного веса скелета грунта γ=1,65т/м3
5. Все железобетонные конструкции, соприкасающиеся с грунтом, обмазать горячим битумом за 2 раза.
6. Монолитные бетонные и железобетонные конструкции должны соответствовать СН РК 5.03–07–2013. "Несущие и ограждающие конструкции"

II. Конструктивные решения

1. Конструктивная схема на летней сцены и входной группы - рамно-связевой стальной каркас. Пространственная жесткость и геометрическая не изменяемость системы основного каркаса кровли обеспечивается шарнирным защемлением металлических ферм в ж/б колонны и шарнирным соединением связей и распорок к металлическим фермам в поперечном направлении.

   - Фундаменты - железобетонные;
   - Сцена летные - монолитная лента h=1,5м, б=400мм; Бетон кл.В20, W4.
   - Вход восточный (западный) - монолитная лента h=0,9м, б=300мм; Бетон кл.В20, W4.
   - Стелла - монолитная тумба h=0,8м, в размере 1.5х2.7м; Бетон кл.В20, W4.
   - Пункт полиции - монолитная плита h=0,2м, в размере 3.0х3.0м; Бетон кл.В20, W4,
   - Туалет(модульный) - монолитная лента h=0,75м, б=400мм; Бетон кл.В20, W4
   - для КТПН - ФБС блок, в размере ФБС (1180х400х580мм).
   - Под фундаментов выполнить щебеночной подготовки (фракций 10-20) с пропиткой битумом толщиной 150мм.
   - Арматура класса А400, А240 по ГОСТ34028-2016.

"Технические решения, принятые в проекте, соответствуют требованиям действующим на территории РК, и обеспечивают безопасную для жизни и здоровья людей эксплуатацию объекта при соблюдении предусмотренных рабочими чертежами мероприятий РК"

Главный инженер проекта _____ Мамбар Т

III. Защита строительных конструкций от коррозии

Проект выполнен в соответствии с требованиями СН РК 2.01-01-2013 "Защита строительных конструкций от коррозии ".
После монтажа конструкций закладные детали, соединительные элементы и сварные швы во всех помещениях, кроме санузлов, покрыть пентафталевым лаком ПФ-170 или ПФ-171 (ГОСТ 15907-70*) с добавлением 10-15% алюминиевой пудры в 2 слоя общей толщиной 55мкм по грунтовке ПФ-0142 (ТУ 6-10-1698-78).
Закладные соединительные элементы и сварные швы во влажных помещениях и на открытом воздухе покрыть цинком толщиной 120-180 мкм.
Поверхность конструкций перед нанесением покрытия должна быть очищена от грязи, ржавчины, окалины и старой краски, обезжирена растворителями (ксилолом, сольвентом или уайт-спиртом).
Все мероприятия по проведению антикоррозийной защиты должны производиться по СН РК 2.01-01-2013 «Защита строительных конструкций и сооружений от коррозии»
Производство строительно-монтажных работ вести в соответствии с действующими главами СНиП на производство и приемку работ.
При производстве всех видов работ руководствоваться СН РК 1.03-05-2011 "Охрана труда и техника безопасности в строительстве".

IV. Противопожарные мероприятия

Противопожарные мероприятия осуществлять в соответствии со СН РК 2.02-01-2019.
Степень огнестойкости здания - II (вторая)

V. Производство работ в зимнее время

Производство бетонных работ при ожидаемой среднесуточной температуре наружного воздуха ниже 5°С и минимальной суточной температуре ниже 0°С необходимо производить с соблюдением требований соответствующий главы СН РК 5.03–07–2013.

Кол. уч.	Изм.	Лист	№ док.	Подп.	Дата	7/21-КЖ
						«Парк отдыха по адресу: Атырауская область, Исатайский р-н, Камыскалинский с/о., аул. Х. Ералиева»
ГИП		Мамбар Т			05/02/22	Парк отдыха — Стадия: РП; Лист: 1.2; Листов: 15
Разработал		Сарсенбаев Б			05/02/22	
Проверил		Мамбар Т			05/02/22	Общие данные (начало)
Н.контроль		Павлова			05/02/22	ТОО «ХАЖ-КУН» ГСЛ 01018

Копировал А3

План фундамента
(Летняя сцена)

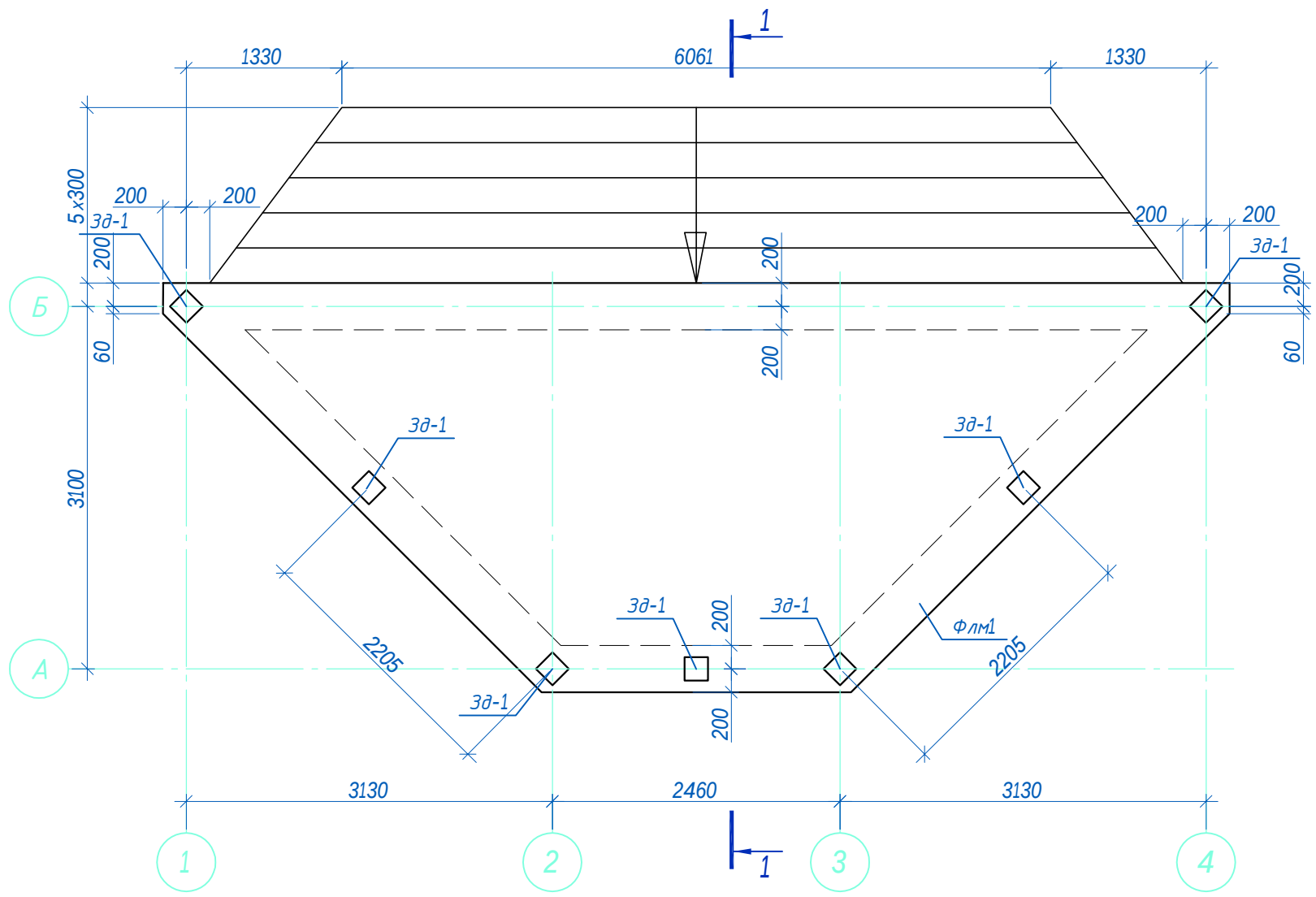

1 - 1
(опалубка)

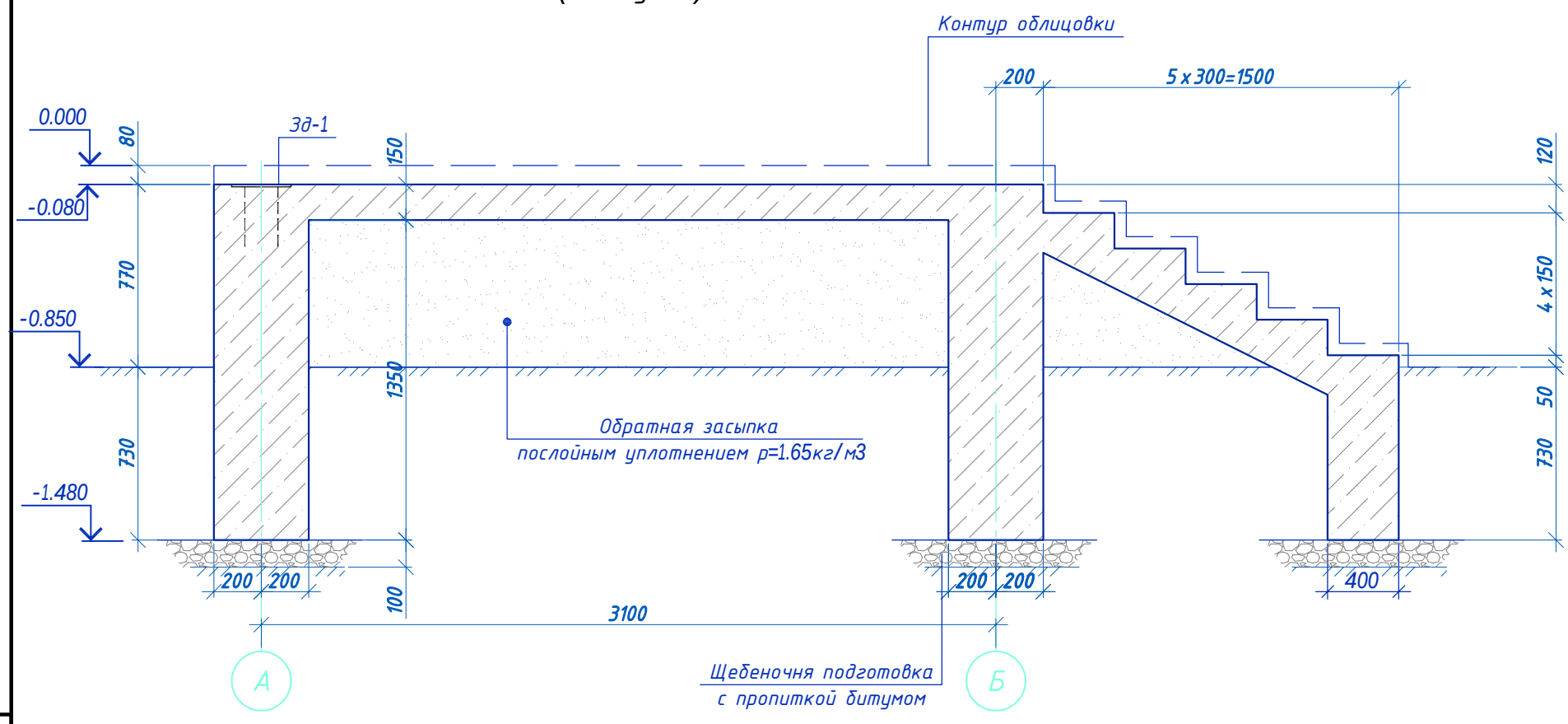

1. Данный лист см. с л. КЖ-3.
2. Все бетонные поверхности, соприкасающиеся с грунтом, обмазать горячим битумом за 2 раза.
3. Под фундамент выполнить щебеночной подготовки(фракций 10-20) с пропиткой битумом толщиной 150мм.

Изм.	Кол. уч.	Лист	№ док.	Подп.	Дата
ГИП		Мамбар Т			
Разработал		Сарсенбаев Б			
Проверил		Мамбар Т			
Н.контроль		Павлова			

- 7/21-КЖ

«Парк отдыха по адресу: Атырауская область, Исатайский р-н, Камыскалинский с/о., аул. Х. Ералиева»

Парк отдыха (Летняя сцена)

Стадия	Лист	Листов
РП	2	15

Схема расположения фундаментов. Сечение 1-1(опалубка)

ТОО «ХАЖ-КУН» ГСЛ 01018

Взам. инв. № | Подп. и дата | Инв. № подл.

Копировал | А3

1 - 1
(армирование)

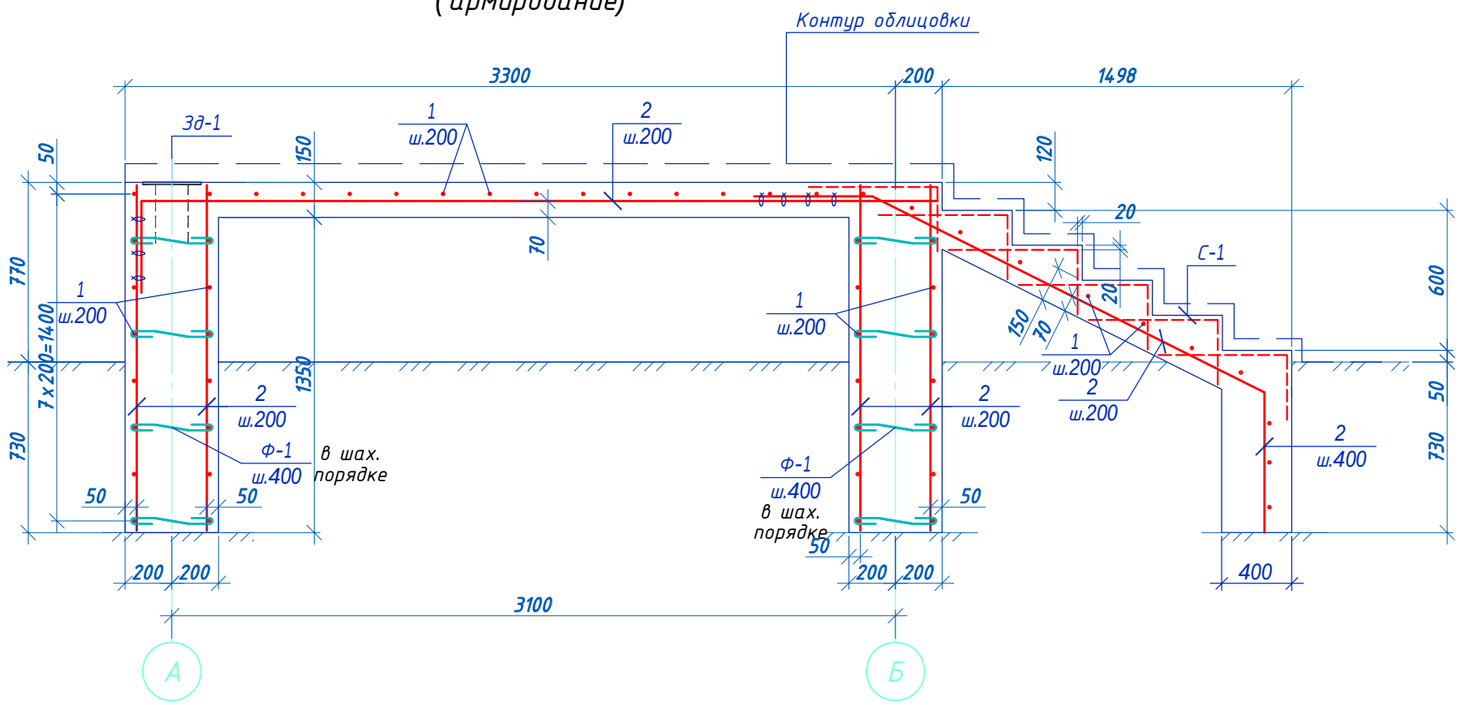

Ведомость деталей

Поз.	Эскиз
Ф-1.	80 220 80 в.г.

Спецификация элементов

Марка, поз.	Обозначение	Наименование	Кол.	Масса ед.кг	Примеч.
		Сборочные единицы			
		детали			
Ф-1	ГОСТ34028-2016	⌀6 А240 L=380	162	0.084	13.61
1	ГОСТ34028-2016	⌀10 А400 L=п.м.	520.0	0.617	320.84
2	тоже	⌀12 А400 L=1450	124	1.287	159.59
С-1	ГОСТ 340208-2016	Сетка С-1 5Вр-1 - 100 / 5Вр-1 - 100 м2	22.0	2.88	63.36
ЗД-1	КЖ-4	Закладная деталь ЗД-1	7		
		Материалы			
		Бетон кл. В25 м3	15.6		
		Щебень(фр.10-20) м3	2.3		
		Битум м2	15.4		

Позиции обозначенные знаком (*) см ведомость детали.

1. Данный лист см. с л. КЖ-2.
2. Защитный слой бетона принять по наружней грани рабочих арматур.
3. Размеры хомутов даны по внутренней грани арматуры хомута.

Взам. инв. № | Подп. и дата | Инв. № подл.

Изм.	Кол. уч.	Лист	№ док.	Подп.	Дата
ГИП		Мамбар Т			
Разработал		Сарсенбаев Б			
Проверил		Мамбар Т			
Н.контроль		Павлова			

- 7/21-КЖ

«Парк отдыха по адресу: Атырауская область, Исатайский р-н, Камыскалинский с/о., аул. Х. Ералиева»

Парк отдыха (Летняя сцена)

Стадия	Лист	Листов
РП	3	15

Сечение 1-1(армирование). Спецификация элементов.

ТОО «ХАЖ-КУН» ГСЛ 01018

Копировал А3

Схема расположения фундаментов
(вход восточный и западный)

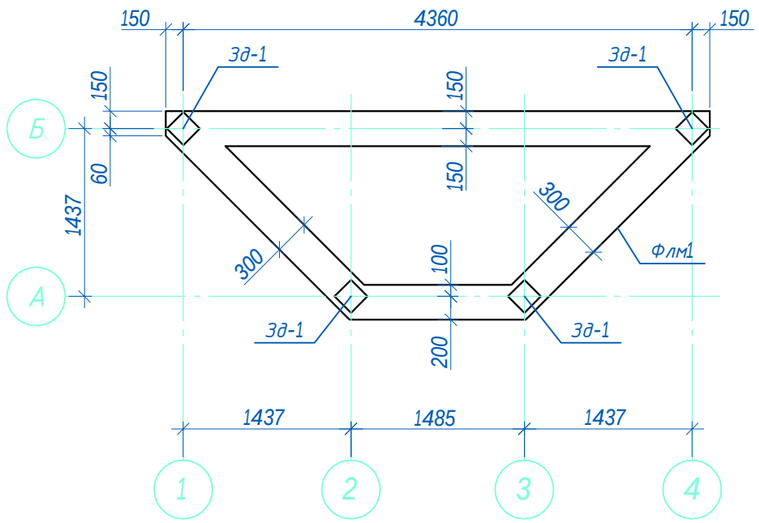

Ведомость деталей

Поз.	Эскиз
Ф-1.	80 220 80 в.г.

Спецификация элементов

Марка, поз.	Обозначение	Наименование	Кол.	Масса ед.кг	Примеч.
		Сборочные единицы			
		детали			
Ф-1	ГОСТ34028-2016	⌀6 А240 L=380	84	0.084	7.06
1	ГОСТ34028-2016	⌀10 А400 L=п.м.	116.0	0.617	71.57
2	тоже	⌀12 А400 L=860	110	0.764	84.04
ЗД-1	КЖ-	Закладная деталь ЗД-1	4	5.41	21.64
		Закладная деталь ЗД-1			5.41кг
3	ГОСТ34028-2016	⌀16 А400 L=520	2	0.821	1.64
t=12	ГОСТ 19903-2015	– 12х200х200	1	3.77	3.77
		Материалы			
		Бетон кл. В25 м3	3.0		
		Щебень(фр.10-20) м3	1.9		
		Битум м2	12.4		

Позиции обозначенные знаком (*) см ведомость детали.

1 - 1
(опалубка)

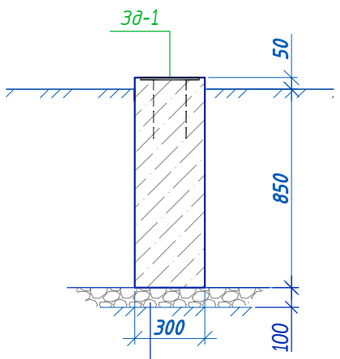

Щебеночня подготовка
с пропиткой битумом

1 - 1
(армирование)

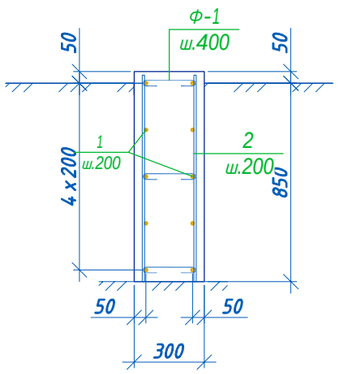

ЗД-1

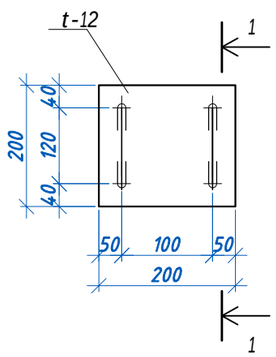

1 - 1

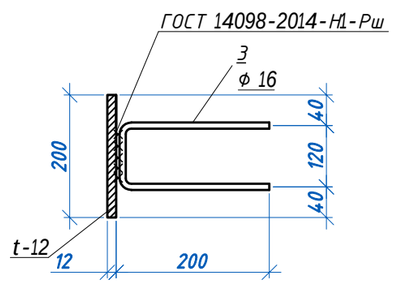

1. Защитный слой бетона принять по наружней грани рабочих арматур.
2. Все бетонные поверхности, соприкасающиеся с грунтом, обмазать горячим битумом за 2 раза.

Изм.	Кол. уч.	Лист	№ док.	Подп.	Дата
ГИП		Мамбар Т			
Разработал		Сарсенбаев Б			
Проверил		Мамбар Т			
Н.контроль		Павлова			

7/21-КЖ

«Парк отдыха по адресу: Атырауская область, Исатайский р-н, Камыскалинский с/о., аул. Х. Ералиева»

Парк отдыха.
Вход восточный(западный)

Стадия	Лист	Листов
РП	4	15

Схема расположения фундаментов.
Сечение 1-1(опалубка и арм-ие).
Спецификация. Закладная деталь Зд-1.

ТОО «ХАЖ-КУН»
ГСЛ 01018

Копировал А3

Взам. инв. № | Подп. и дата | Инв. № подл.

Схема расположения фундамент под стеллы

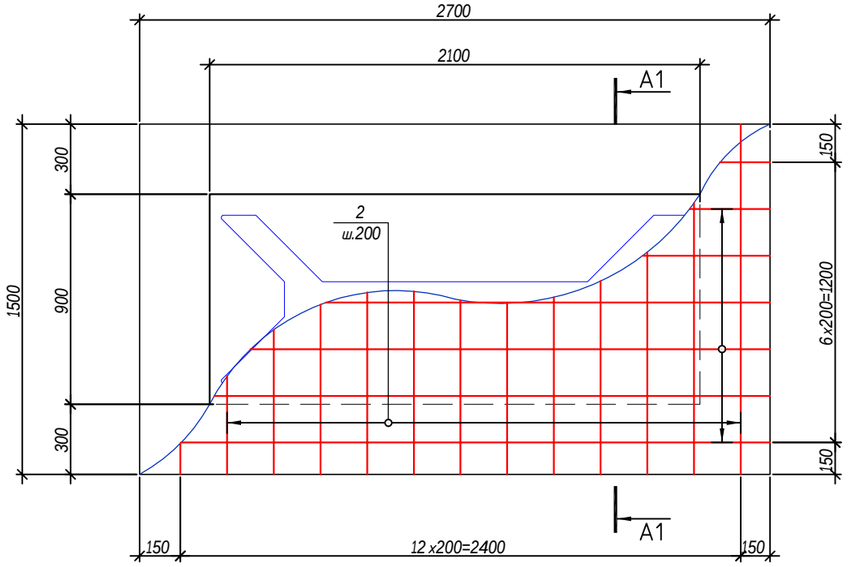

Сечение А1-А1

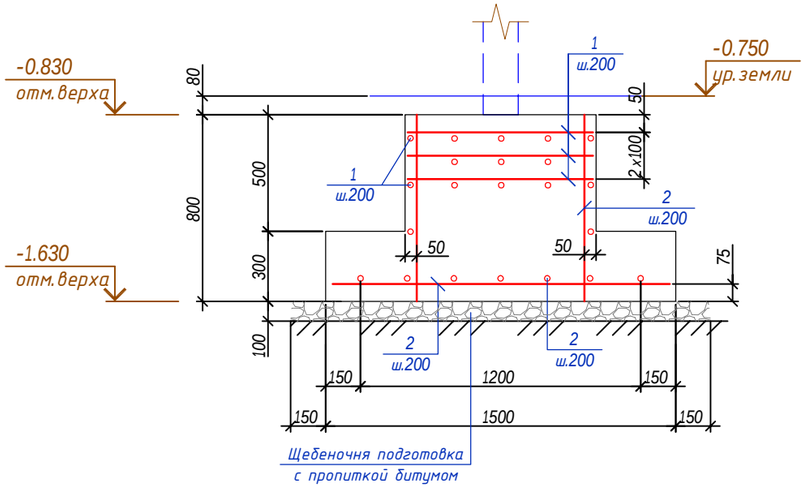

Схема расположения фундамент под стеллы (опалубка)

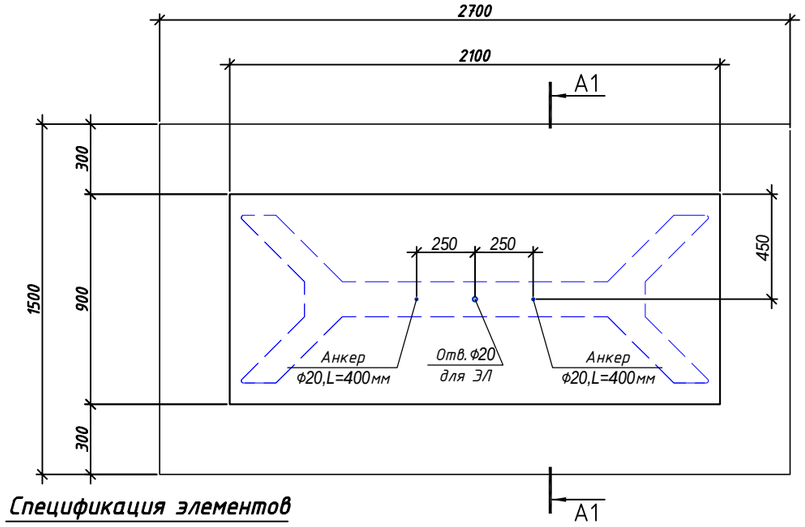

Спецификация элементов

Марка, поз.	Обозначение	Наименование		Кол.	Масса ед.кг	Примеч.
		Сборочные единицы				
		детали				
1	ГОСТ34028-2016	Ф8 А240	L=п.м.	60.0	0.617	37.02
2	тоже	Ф12 А400	L=п.м.	94.0	0.888	83.47
3	тоже	Ф20 А240	L=400	2	0.986	1.97
		Материалы				
		Бетон кл. В20	м3	2.2		
		Щебень(фр.10-20)	м3	0.6		
		Битум	м2	5.4		

1. Защитный слой бетона принять по наружней грани рабочих арматур.
2. Все бетонные поверхности, соприкасающиеся с грунтом, обмазать горячим битумом за 2 раза.

Изм.	Кол.уч.	Лист	№док	Подп.	Дата
ГИП		Мамбар			
ГАП		Жумагалиев			
Разработал		Кажымурат			
Проверил		Жумагалиев			
Норм.конт.		Павлова			

7/21-КЖ

«Парк отдыха по адресу: Атырауская область, Исатайский р-н, Камыскалинский с/о., аул. Х. Ералиева»

Парк отдыха. Стеллы

Стадия	Лист	Листов
РП	5	15

Схема расположения фундамент под стеллы

ГСЛ 01018
ТОО "ХАЖ-КУН"
г. Алматы

АЭ 420x297 М1:100

Взамен. инв.N

Подпись и дата

Инв.N подл.

Схема расположения фундаментной ленты-монолитные пандуса

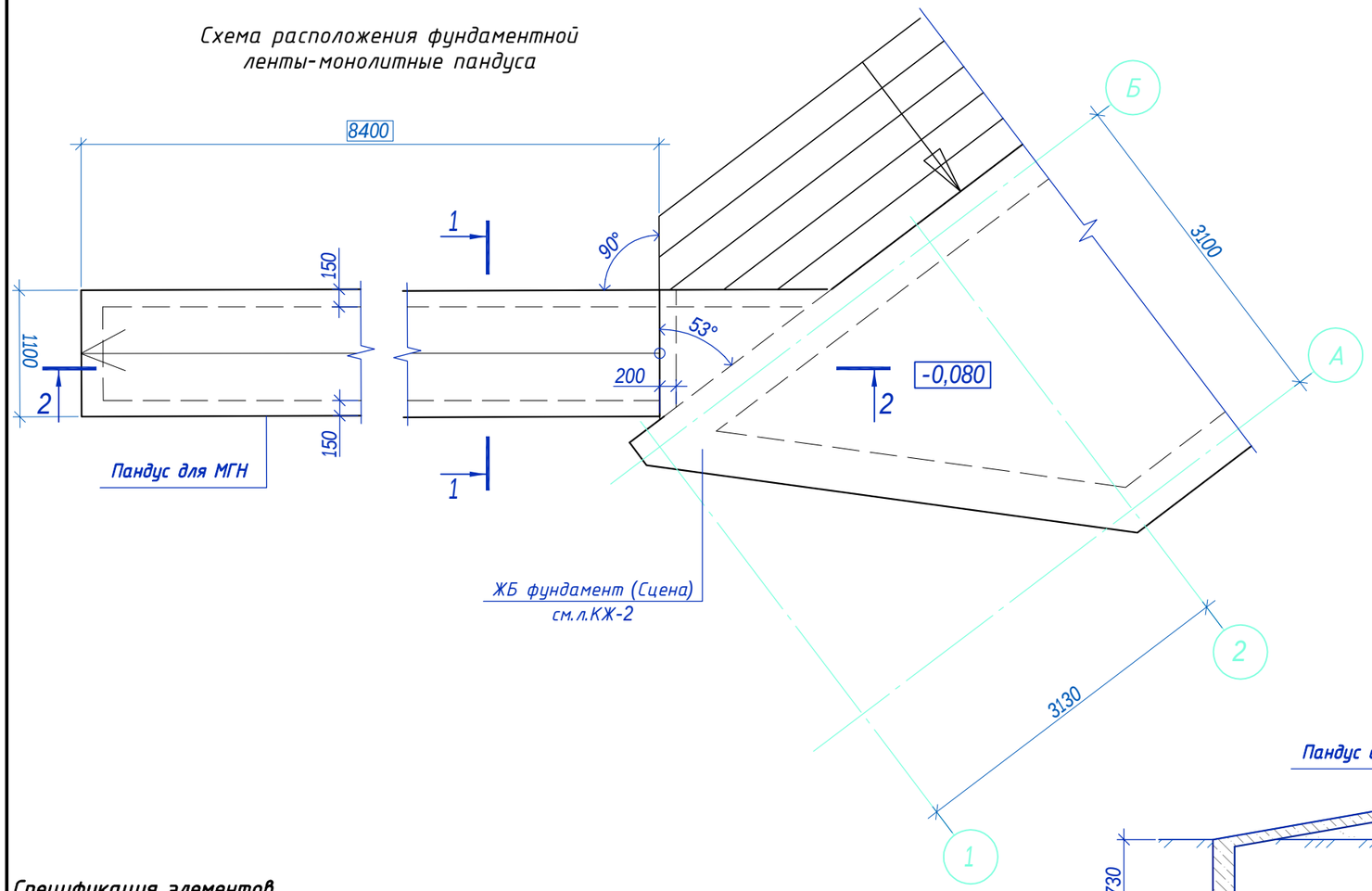

1 - 1
(армирование)

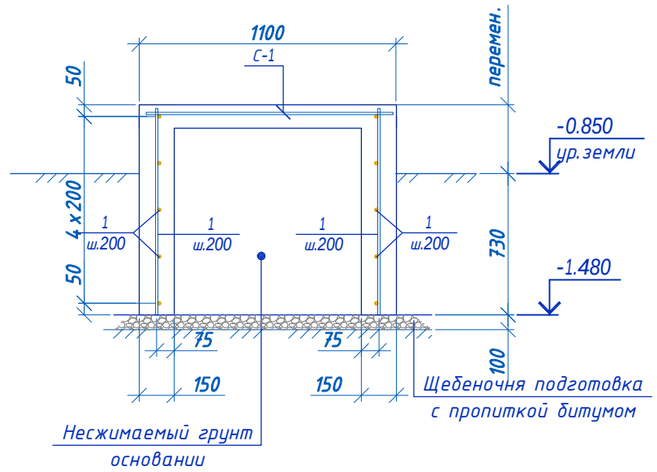

2 - 2
(опалубка)

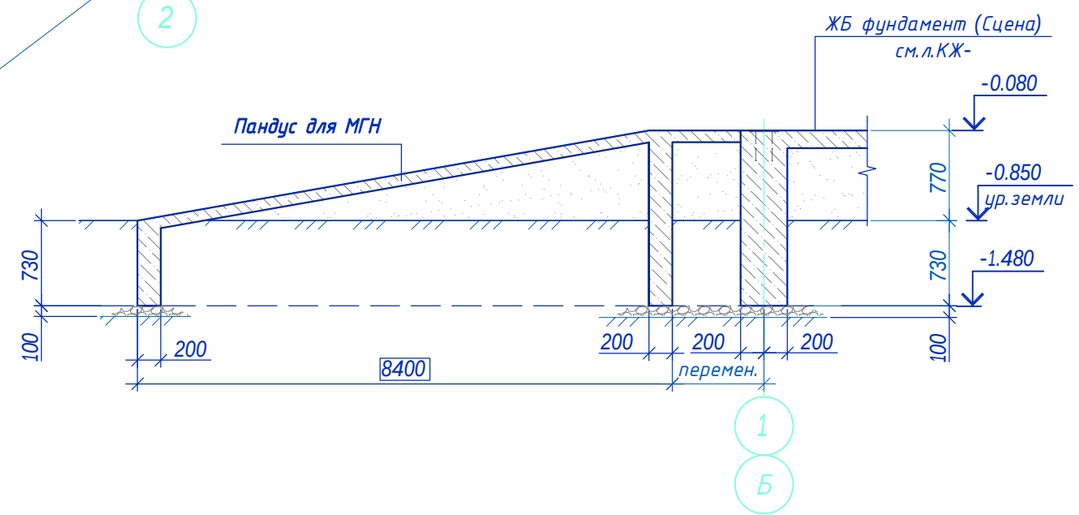

Спецификация элементов

Марка, поз.	Обозначение	Наименование	Кол.	Масса ед.кг	Примеч.
		Сборочные единицы			
		детали			
1	ГОСТ34028-2016	⌀10 А400 L=п.м.	420.0	0.617	259.14
С-1	ГОСТ 23279-2012	Сетка С-1 5Вр-1 - 100 м2	12.0	2.88	34.56
		Материалы			
		Бетон кл. В25 м3	4.4		
		Щебень(фр.10-20) м3	1.4		
		Битум м2	14.3		

1. Защитный слой бетона принять по наружней грани рабочих арматур.
2. Все бетонные поверхности, соприкасающиеся с грунтом, обмазать горячим битумом за 2 раза.

Взам. инв. № | Подп. и дата | Инв. № подл.

Изм.	Кол. уч.	Лист	№ док.	Подп.	Дата
ГИП		Мамбар Т			
Разработал		Сарсенбаев Б			
Проверил		Мамбар Т			
Н.контроль		Павлова			

7/21-КЖ

«Парк отдыха по адресу: Атырауская область, Исатайский р-н, Камыскалинский с/о., аул. Х. Ералиева»

Парк отдыха.
Летняя сцена.

Стадия	Лист	Листов
РП	6	15

Схема расположения фундаментной ленты-монолитные пандуса.
Сечение 1-1. 2-2

ТОО «ХАЖ-КУН»
ГСЛ 01018

Копировал А3

Схема расположения фундамент
(для общественного туалета)

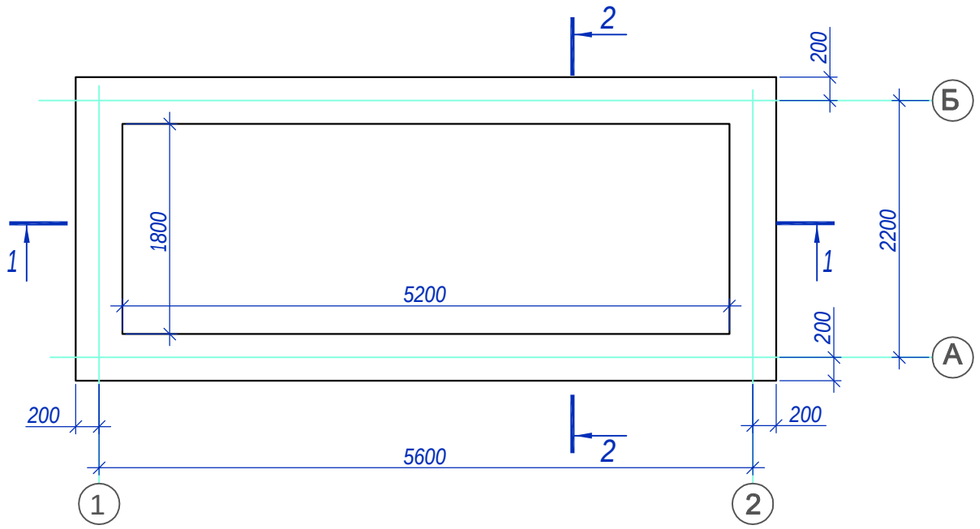

1 - 1
(опалубка)

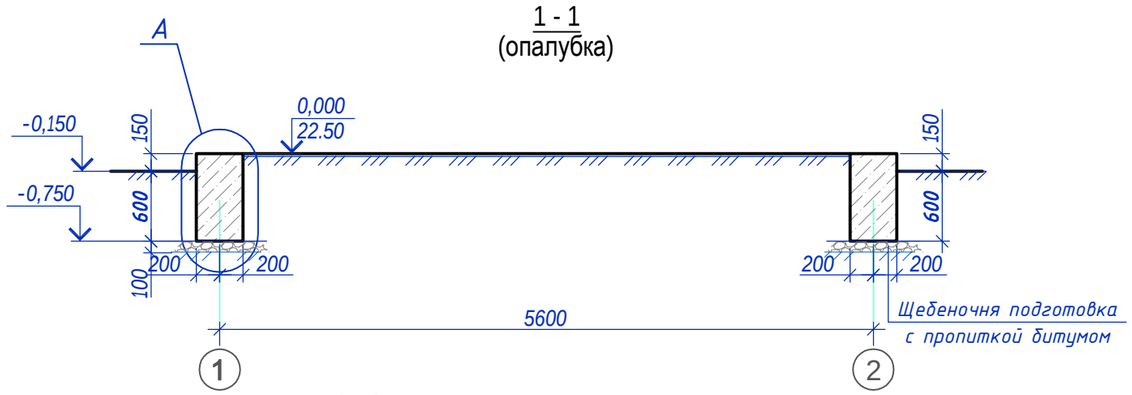

2 - 2
(опалубка)

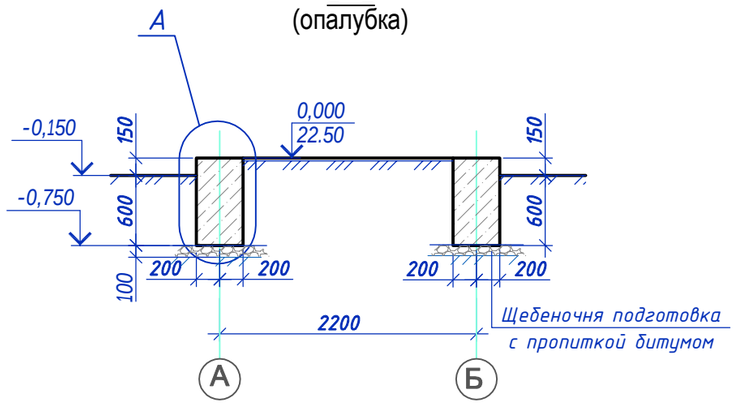

Спецификация элементов

Марка, поз.	Обозначение	Наименование	Кол.	Масса ед.кг	Примеч.
		Сборочные единицы			
		детали			
Ф-1	ГОСТ34028-2016	Ф6 А240 L=480	105	0.084	8.82
1	ГОСТ34028-2016	Ф10 А400 L=п.м.	144.0	0.617	88.85
		Материалы			
		Бетон кл. В25 м3	4.2		
		Щебень(фр.10-20) м3	1.2		
		Битум м2	12.0		

Позиции обозначенные знаком (*) см ведомость детали.

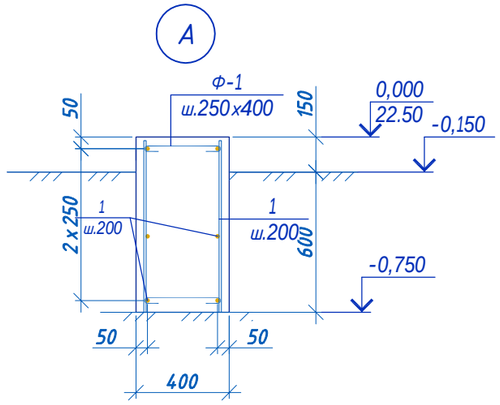

Ведомость деталей

Поз.	Эскиз
Ф-1.	80 320 80 в.г.

1. Защитный слой бетона принять по наружней грани рабочих арматур.
2. Все бетонные поверхности, соприкасающиеся с грунтом, обмазать горячим битумом за 2 раза.

Изм.	Кол.уч.	Лист	№док	Подп.	Дата
ГИП		Мамбар			
ГАП		Жумагалиев			
Разработал		Кажымурат			
Проверил		Жумагалиев			
Норм.конт.		Павлова			

7/21-КЖ

Парк отдыха по адресу: Атырауская область, Исатайский р-н, Камыскалинский с/о., аул. Х.Ергалиева

Парк отдыха.
Туалет общественный

Стадия	Лист	Листов
РП	7	15

Схема расположения фундамент
(для уличного туалета).
Сечение 1-1, 2-2.

ГСЛ 01018
ТОО "ХАЖ-КУН"
г. Алматы

Взамен. инв.N
Подпись и дата
Инв.N подл.

Формат А3

Схема расположения фундамента
(для пункт полиции)

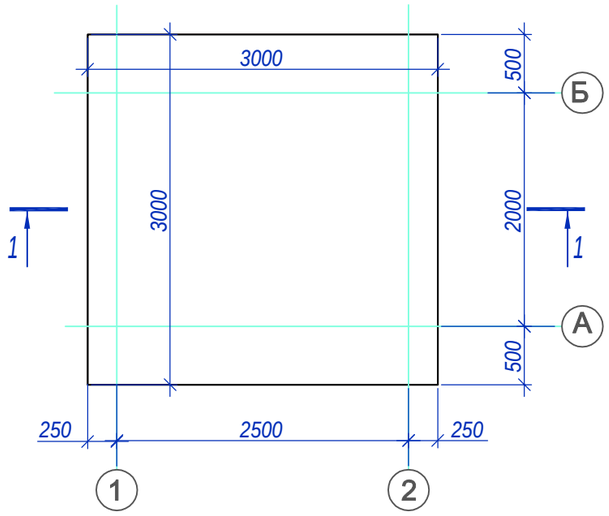

1 - 1
(опалубка)

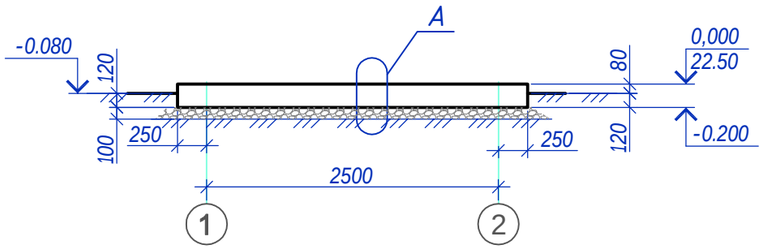

А

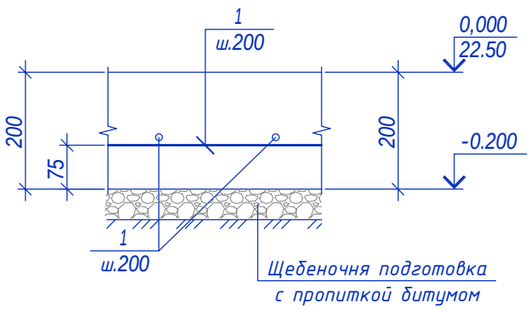

Спецификация элементов

Марка, поз.	Обозначение	Наименование	Кол.	Масса ед.кг	Примеч.
		Сборочные единицы			
		детали			
1	ГОСТ34028-2016	⌀12 А400 L=п.м.	112.0	0.888	99.46
		Материалы			
		Бетон кл. В25 м3	1.8		
		Щебень(фр.10-20) м3	1.5		
		Битум м2	14.5		

1. Защитный слой бетона принять по наружней грани рабочих арматур.
2. Все бетонные поверхности, соприкасающиеся с грунтом, обмазать горячим битумом за 2 раза.

Изм.	Кол.уч.	Лист	№док	Подп.	Дата
ГИП		Мамбар			
ГАП		Жумагалиев			
Разработал		Кажымурат			
Проверил		Жумагалиев			
Норм.конт.		Павлова			

7/21-КЖ

Парк отдыха по адресу: Атырауская область, Исатайский р-н, Камыскалинский с/о., аул. Х.Ергалиева

Парк отдыха.
Пункт полиций

Стадия	Лист	Листов
РП	8	15

Схема расположения фундамента
(для пункт полиции)
Сечение 1-1. 2-2

ГСЛ 01018
ТОО "ХАЖ-КУН"
г. Алматы

Взамен. инв.N
Подпись и дата
Инв.N подл.

Формат А3

Схема расположения фундамента
(для КТПН-63/10/0,4кВ)

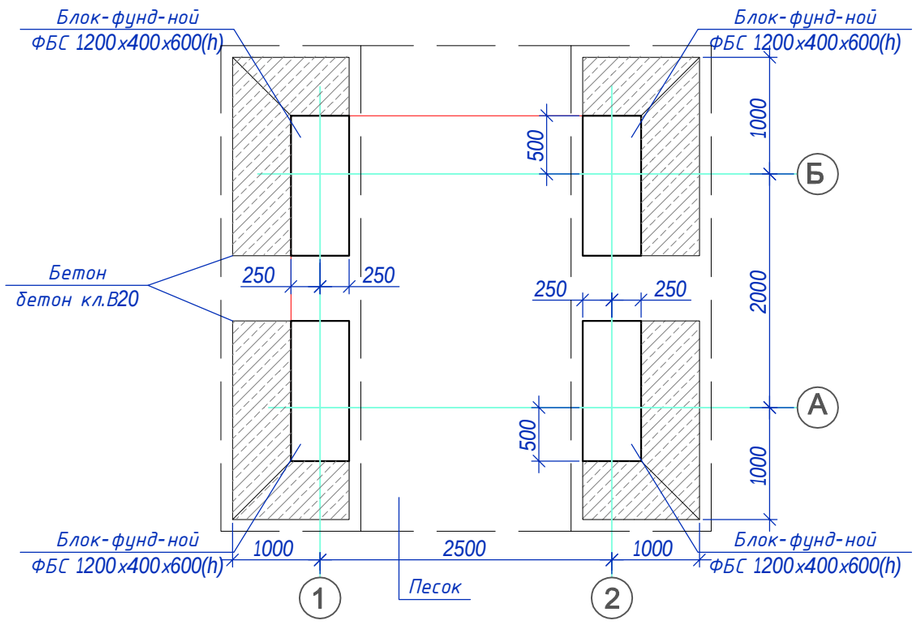

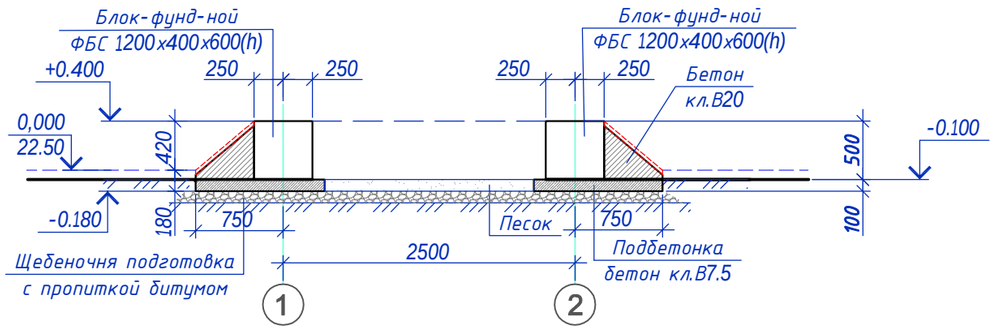

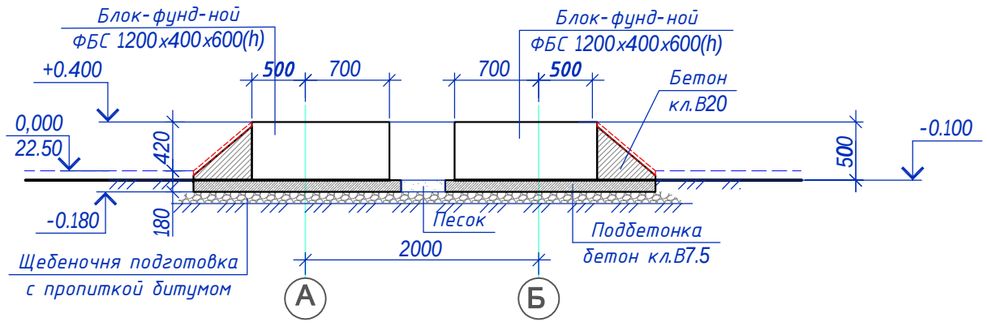

Спецификация элементов

Марка, поз.	Обозначение	Наименование	Кол.	Масса ед.кг	Примеч.
		Сборочные единицы			
Фбс	ГОСТ 13579-2018	ФБС 12х4х6(1180х400х580мм)	4	640.0	
		Материалы			
		Бетон кл. В20 м3	1.2		
		Бетон кл. В7.5 м3	0.6		
		Щебень(фр.10-20) м3	2.3		
		Битум м2	22.0		

1. Все бетонные поверхности, соприкасающиеся с грунтом, обмазать горячим битумом за 2 раза.

Изм.	Кол.уч.	Лист	№док	Подп.	Дата
ГИП		Мамбар			
ГАП		Жумагалиев			
Разработал		Кажымурат			
Проверил		Жумагалиев			
Норм.конт.		Павлова			

7/21-КЖ

Парк отдыха по адресу: Атырауская область, Исатайский р-н, Камыскалинский с/о., аул. Х.Ергалиева

Парк отдыха.
КТПН

Стадия	Лист	Листов
РП	9	15

Схема расположения фундамента (для КТПН-63/10/0,4кВ). Сечение 1-1. Узел А.

ГСЛ 01018
ТОО "ХАЖ-КУН"
г. Алматы

Взамен. инв.N
Подпись и дата
Инв.N подл.

Формат А3

Общие указания

1. Конструктивная схема резервуара - стеновая.
   Резервуар предоставляет собой емкость из монолитного железобетона, частично заглублен в грунт. с земляной засыпкой и обваловкой толщиной 1 м над покрытием.
   Размеры в плане 2,8мх6,0м и глубиной 3,8 м.
   Днище в виде монолитной железобетонной плиты.

   На плитах покрытия установлены покрытия установлены два сборных железобетонных калпака:
   для камеры лаза, оборудованной лестницами и ходовыми скобами для обслуживания, и камеры приборов.
   Характеристика сооружения - не нормируется;
- уровень ответственности сооружения - II;

2. На плиты покрытия укладывается стяжка по уклону, слой утеплителя из пенополистирола толщиной 50 мм., защитная цементная стяжка толщиной 20 мм, выполненная по сетке из цементного раствора марки не ниже 50, с выполнением уклона 2% в сторону продольных стен (для отвода атмосферных вод с перекрытия резервуара). По покрытию резервуара выполняется гидроизоляция из трех слоев холодной мастики "Хамаст". Все вертикальные бетонные поверхности, соприкасающиеся с грунтом, обмазать двумя слоями холодной мастики "Хамаст".

3. Выполнить гидроизоляцию внутренних поверхности днища проникающей гидроизоляцией повышающей водонепроницаемость с W2 до W14, предварительно подготовив поверхности. Перед нанесением проникающей гидроизоляции поверхности необходимо протравить 5-6% раствором соляной кислоты.

4. Камеры лаза приборов выполняются из сборных железобетонных колец с утеплением плитами из пенополиуритана толщиной 50 мм. Выполнить стяжку с нанесением гидроизоляции по типу горизонтальной гидроизоляции плит покрытия. Наружные поверхности горловины выше уровня земли оштукатурить.

5. Вокруг камер выполнить асфальтобетонную отмостку толщиной 50 мм шириной 1 м.
   Защита строительных конструкций
- при выполнении бетонных работ необходимо добиваться высокого уровня укладки бетонно смеси, тщательно вибрировать. В бетонной смеси не допускается появление рыхлин или впадин.
- необходимо выдерживать защитные слои бетона.
- перед нанесением защитных покрытий поверхности стальных конструкций должны быть обезжирены и очищены от загрязнений и окислов. Качество очистки поверхности от окислов (околины, ржавчины, шлаковых включений) перед нанесением защитных покрытий должно соответствовать требованиям третей степени очистки, а от жировых загрязнений - второй степени обезжирования.
- на все металлические конструкции должно быть нанесено антикоррозийное покрытие.
- 1 слой краски ХС-720ал ТУ 6-10-708-74 (с добавлением алюмиеновой пудры).
  по грунтовке ВЛ-023 ГОСТ 12707-77.
- 4 слоя эмали ХС-710 ГОСТ 9355-81 или антикоррозионное цинковое покрытие.
- Марка бетона монолитной железобетонной конструкции стен и днища резервуара принята по морозостойкости F100, по водонепроницаемости W6.

Изм.	Кол.уч.	Лист	N док	Подпись	Дата
ГИП		Мамбар Т			
Разработал		Мукажанов			
Проверил		Мамбар Т			
Н.контроль		Павлова			

7/21-КЖ

«Парк отдыха по адресу: Атырауская область, Исатайский р-н, Камыскалинский с/о., аул. Х. Ералиева»

Общеплощадочные чертежи
Резервуар для поливочного водопровода

Стадия	Лист	Листов
РП	10	15

Общие указания резервуара

ТОО «ХАЖ-КУН»
ГСЛ 01018

Формат А3

План на отм. +0,000
(опалубка)

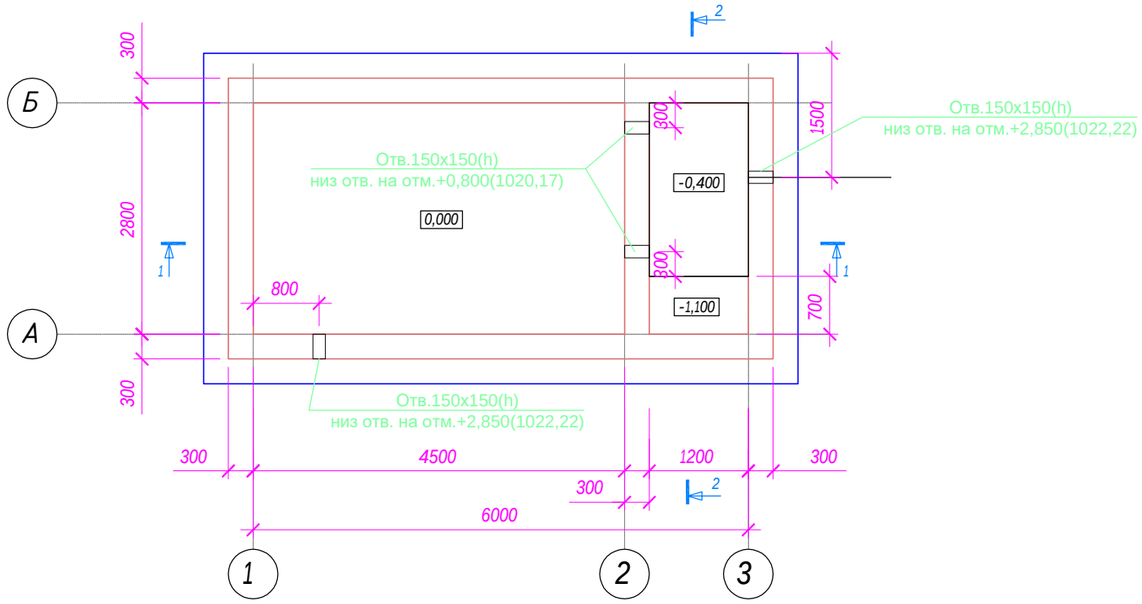

Разрез 2-2
(опалубка)

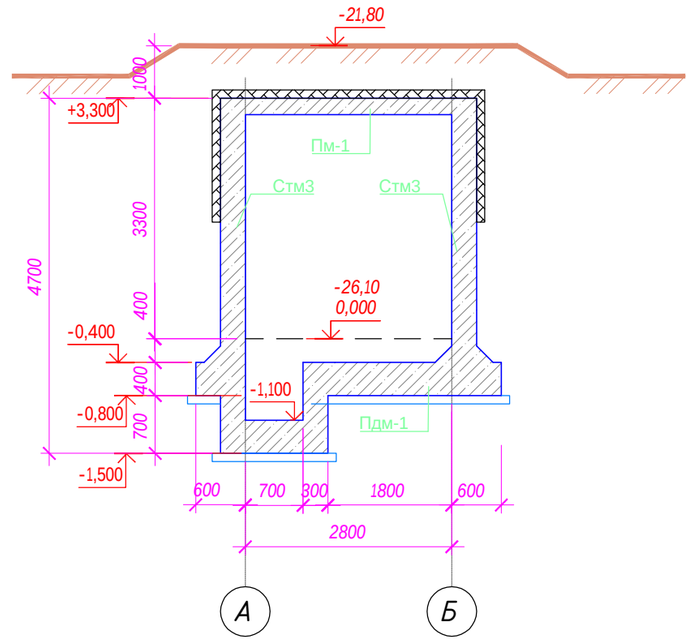

Разрез 1-1
(опалубка)

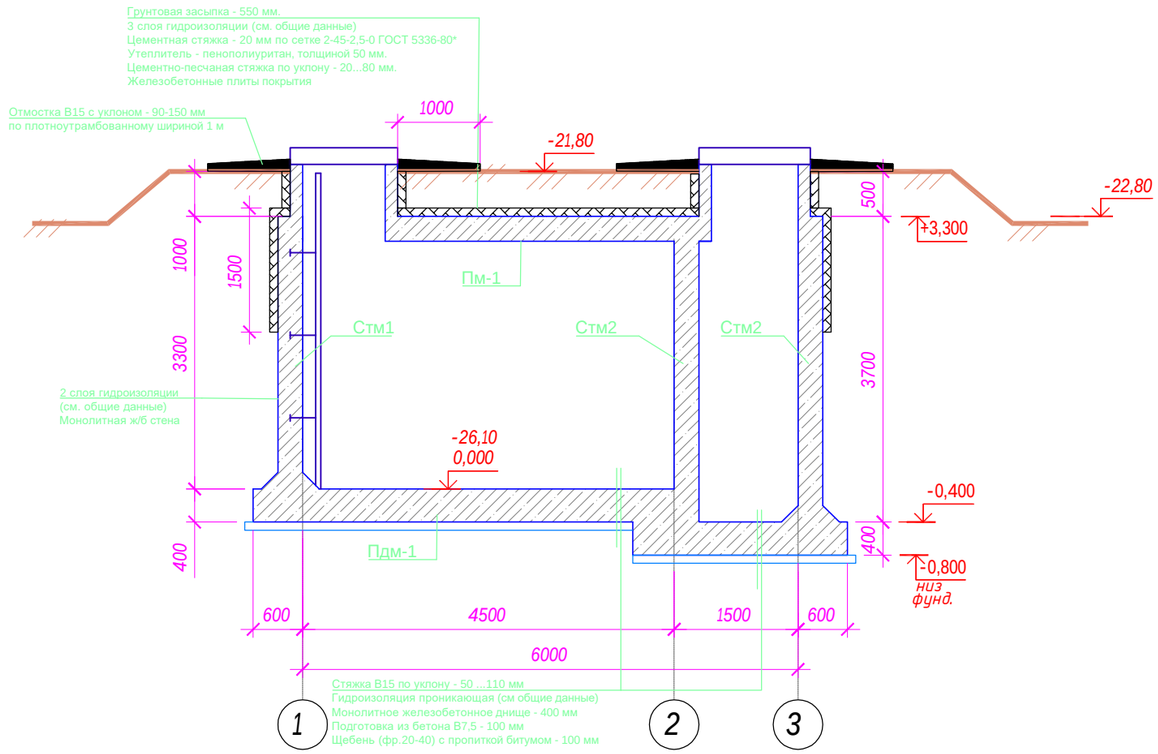

Спецификация на монолитный резервуар

Поз.	Обозначение	Наименование	Кол.	Масса ед.,кг	Приме-чание
		Сборочные единицы			
		Резервуар монолитный			
ПДм1	КЖ-12	Плита днища монолитная ПДм1	1		
Стм1	КЖ-13	Стена монолитная Стм1	1		
Стм2	КЖ-13	Стена монолитная Стм2	2		
Стм3	КЖ-13	Стена монолитная Стм3	2		
Пм1	КЖ-14	Плита покрытия монолитная Пм1	1		

1. Данный лист см. с л. КЖ-10...15.
2. Все бетонные поверхности, соприкасающиеся с грунтом, обмазать горячим битумом за 2 раза.

Изм.	Кол.уч.	Лист	N док	Подпись	Дата
ГИП		Мамбар Т			
Разработал		Мукажанов			
Проверил		Мамбар Т			
Н.контроль		Павлова			

7/21-КЖ

«Парк отдыха по адресу: Атырауская область, Исатайский р-н, Камыскалинский с/о., аул. Х. Ералиева»

Общеплощадочные чертежи
Резервуар для поливочного водопровода

Стадия	Лист	Листов
РП	11	15

План на отм. 0,000. Разрез 2-2. Разрез 1-1.

ТОО «ХАЖ-КУН»
ГСЛ 01018

Формат А2

Схема армирования монолитного днища (Пдм-1)

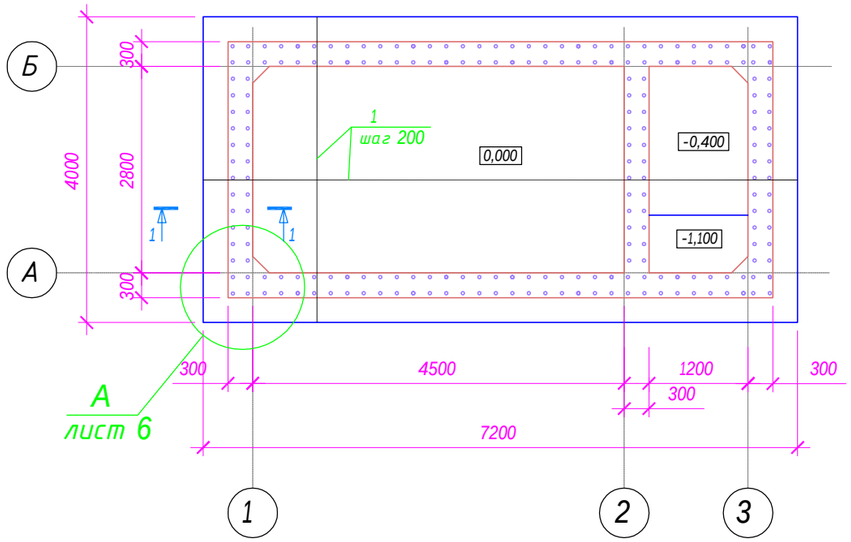

Ведомость деталей

Поз.	Эскиз
2	285; 120; 120
3	285; 640; 500
4	500; 990; 500
5	85; 285; 85
6	160; 1440
7	160; 840

Спецификация элементов монолитного днища ПДм1

Поз.	Обозначение	Наименование	Кол.	Масса ед.,кг	Приме-чание
		Сборочные единицы и детали			
1	ГОСТ 34028-2016	Ф16 А400 L=п.м.	660.0	1.58	1042.80
2	-то же	Ф14 А240 L=570	118	0.69	81.42
3	-//-	Ф14 А400 L=1425	50	1.72	86.0
4	-//-	Ф14 А400 L=1990	50	2.41	120.5
5	-//-	Ф6 А240 L=455	180	0.1	18.0
6	-//-	Ф16 А400 L=1600	50	2.53	126.5
7	-//-	Ф16 А400 L=1000	50	1.58	79.0
8	-//-	Ф8 А240 L=п.м.	116.8	0.395	46.2
		Материалы			
		Бетон класса В25			9,3 м3
	Подготовка	Бетон класса В7,5			2,9 м3

Позиции обозначенные знаком (*) см ведомость детали.

1-1

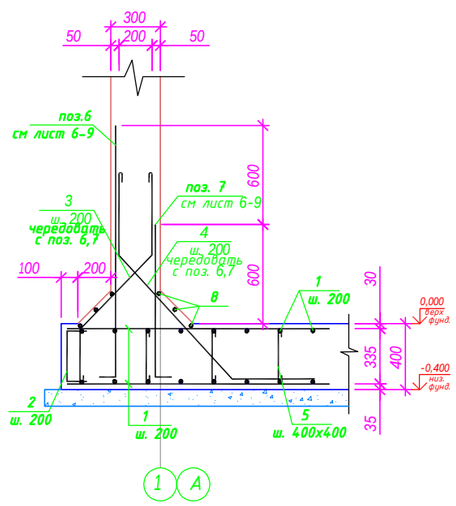

1. Данный лист см. с л. КЖ-10...15..
2. Защитный слой бетона принять по наружней грани рабочих арматур.
3. Размеры хомутов даны по внутренней грани арматуры хомута.
4. Спецификация элементов и ведомость стали см.л.КЖ-13.
5. Все бетонные поверхности, соприкасающиеся с грунтом, обмазать горячим битумом за 2 раза.

Изм.	Кол.уч.	Лист	N док	Подпись	Дата
ГИП		Мамбар Т			
Разработал		Мукажанов			
Проверил		Мамбар Т			
Н.контроль		Павлова			

7/21-КЖ

«Парк отдыха по адресу: Атырауская область, Исатайский р-н, Камыскалинский с/о., аул. Х. Ералиева»

Общеплощадочные чертежи
Резервуар для поливочного водопровода

Стадия	Лист	Листов
РП	12	15

Схема армирования монолитного днища

ТОО «ХАЖ-КУН»
ГСЛ 01018

Формат А2

Стены между осями 1-3. Стм-3

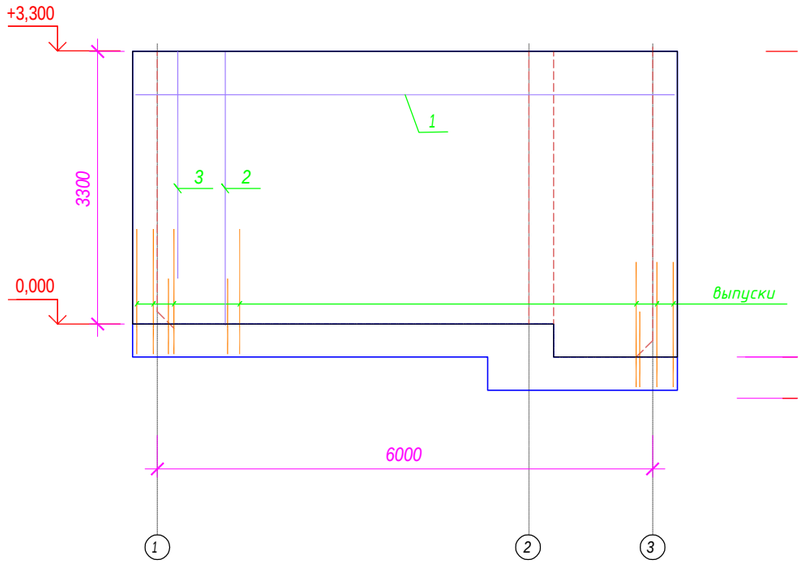

Стена по оси 1. Стм-1

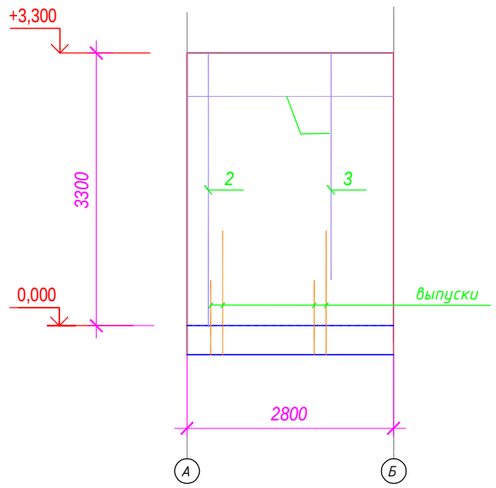

Стены по оси 2 и 3. Стм-2

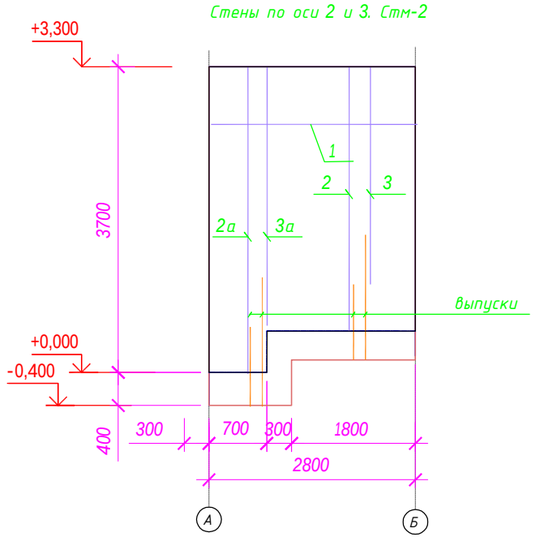

1-1
(Стм1, Стм2, Стм3)

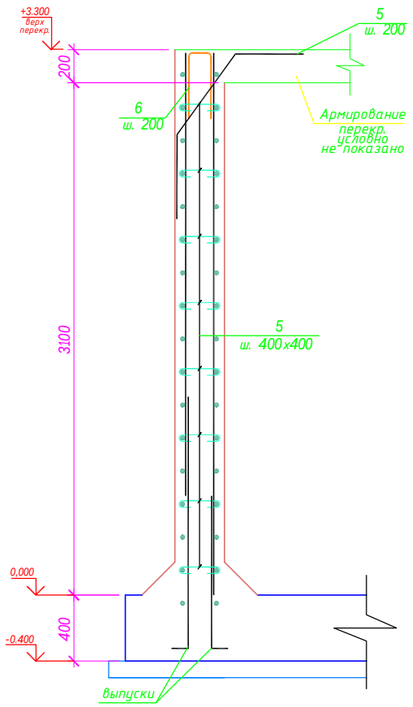

Узел А
(лист 6)

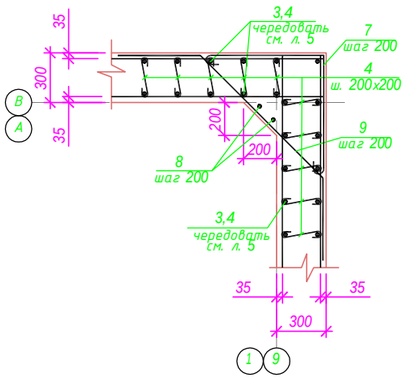

Ведомость деталей

Поз.	Эскиз
4	50, 230, 50
5	500, 600, 500
6	220, 400, 400
7	800, 800
9	500, 1180, 500

Спецификация элементов монолитной стены Стм1...Стм3

Поз.	Обозначение	Наименование		Кол.	Масса ед.,кг	Приме-чание
		Стм3				
1	ГОСТ 34028-2016	Ф16 А400	L=п.м.	224.4	1.58	354.5
2	-то же	Ф16 А400	L=3280	33	5.2	171.6
3	-//-	Ф16 А400	L=2680	33	4.23	139.6
4	-//-	Ф6 А240	L=330	128	0.07	8.96
5	-//-	Ф12 А400	L=1600	33	1.42	46.9
6	-//-	Ф10 А400	L=1020	33	0.63	20.9
		Материалы				
		Бетон класса В25				6,7 м3
		Стм1				
1	ГОСТ 34028-2016	Ф16 А400	L=п.м.	80	1.58	
2	-то же	Ф16 А400	L=3280	15	5.2	78.00
3	-//-	Ф16 А400	L=2680	15	4.23	63.45
4	-//-	Ф6 А240	L=330	48	0.07	3.36
5	-//-	Ф12 А400	L=1600	12	1.42	17.04
6	-//-	Ф10 А400	L=1020	12	0.63	7.56
		Материалы				
		Бетон класса В25				2,5 м3
		Стм2				
1	ГОСТ 34028-2016	Ф16 А400	L=п.м.	95.0	1.58	
2	-то же	Ф16 А400	L=3280	10	5.2	52.00
3	-//-	Ф16 А400	L=2680	10	4.23	42.30
4	-//-	Ф6 А240	L=330	48	0.07	3.36
5	-//-	Ф12 А400	L=1600	12	1.42	17.04
6	-//-	Ф10 А400	L=1020	12	0.63	7.56
2а	-//-	Ф16 А400	L=3680	5	5.81	29.1
3а	-//-	Ф16 А400	L=3080	5	4.87	24.4
		Материалы				
		Бетон класса В25				2.5 м3
		Узел А				
7	ГОСТ 34028-2016	Ф12 А400	L=1600	72	1.42	102.2
8	-то же	Ф6 А400	L=п.м	56.8	0.395	22.4
9	-//-	Ф12 А400	L=2180	72	1.94	139.7

Ведомость расхода стали, кг

Марка элемента	Изделия арматурные									Всего
	Арматура класса									
	А400					А240				
	ГОСТ 34028-2016					ГОСТ 34028-2016				
	Ф16	Ф14	Ф12	Ф10	Итого	Ф14	Ф8	Ф6	Итого	
Пдм1	1248.30	206.5			1454.80	81.42	46.2	18.0	145.62	1600.42
Стм-1	267.85	267.85	17.04	7.56				3.36	3.36	
Стм-2	297.90	297.90	17.04	7.56				3.36	3.36	
Стм-3	665.7		46.9	20.9	733.5		8.96		8.96	742.46

1. Данный лист см. с л. КЖ-10...15.
2. Защитный слой бетона принять по наружней грани рабочих арматур.
3. Размеры хомутов даны по внутренней грани арматуры хомута.
4. Все бетонные поверхности, соприкасающиеся с грунтом, обмазать горячим битумом за 2 раза.
5. Стыки арматуры внахлестку без сварки, на скрутках из вязальной проволоки не менее 3 шт. на стык. Длина нахлестки для Ø12 - 500 мм, Ø10 - 400 мм. Стыки располагать вразбежку, чтобы площадь рабочей арматуры, стыкуемой в одном сечении, не превышала 50%.

Изм.	Кол.уч.	Лист	N док.	Подпись	Дата
ГИП		Мамбар Т			
Разработал		Мукажанов			
Проверил		Мамбар Т			
Н.контроль		Павлова			

7/21-КЖ

«Парк отдыха по адресу: Атырауская область, Исатайский р-н, Камыскалинский с/о., аул. Х. Ералиева»

Общеплощадочные чертежи
Резервуар для поливочного водопровода

Стадия	Лист	Листов
РП	13	15

Схема армирования монолитной стены

ТОО «ХАЖ-КУН»
ГСЛ 01018

Формат А2

Плита покрытия (Пм-1). (опалубка)

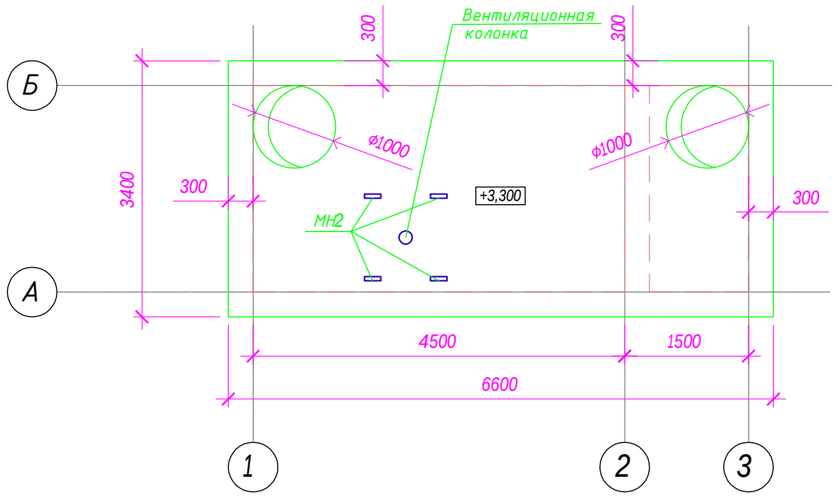

Деталь установки вентиляционный колонки

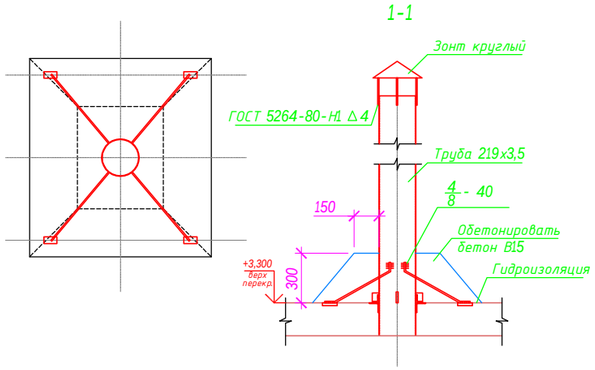

Спецификация элементов монолитной плиты перекрытия Пм1

Поз.	Обозначение	Наименование	Кол.	Масса ед.,кг	Приме-чание
		Вентиляционная колонка	1		
СГ46	1.450-3-7.94 вып.2	Стремянка СГ46	1	82,8	82,8
Колонка вентиляционная	ГОСТ 1070.04-81	Труба 159х3.0 L=2000	1	37,2	37,2
	ГОСТ 380-71	-50х4 L=100	4	0,16	0,64
	5.904-51 вып.1	Зонт круглый ЗК.00.000-01	1	2,0	2,0
	ГОСТ 5781-82	Ф8 А-I L=640	4	0,3	1,2
Dy 150	5.900-2 ТМ89.00	Сальник Dy150	5	20,3	101,5
		Пм1			
1	ГОСТ 34028-2016	Ф16 А400 L=п.м.	440.0	1.58	695.20
2	-то же	Ф12 А400 L=1180	128	1.05	134.4
3	-//-	Ф22 А400 L=3080	8	9.17	73.4
		Материалы			
		Бетон класса В25			3,7 м3

Плита покрытия (Пм-1).. Схема армирования

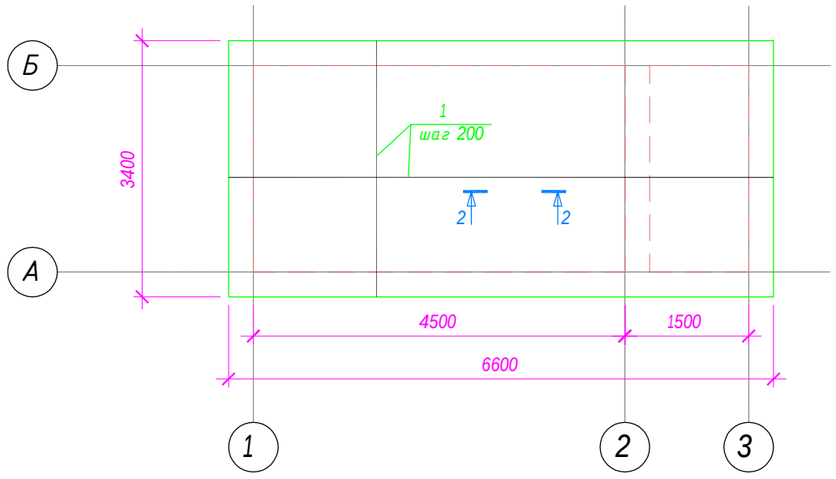

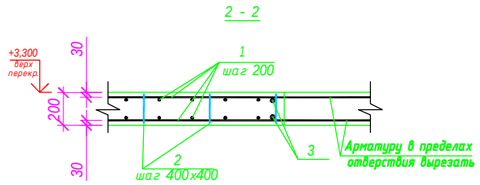

Ведомость деталей

Поз.	Эскиз
2	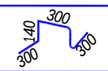

Ведомость расхода стали, кг

Марка элемента	Изделия арматурные			
	Арматура класса			
	А400			
	ГОСТ 34028-2016			
	Ф22	Ф16	Ф12	Итого
Пм1	73.4	695.20	134.4	903.00

1. Общие указание см. на КЖ-10.
2. Стыки арматуры внахлестку без сварки, на скрутках из вязальной проволоки не менее 3 шт. на стык. Длина нахлестки для Ø16 - 600 мм. Стыки располагать враздежку, чтобы площадь рабочей арматуры, стыкуемой в одном сечении, не превышала 50%.
3. Защитный слой бетона принять по наружней грани рабочих арматур.

Изм.	Кол.уч.	Лист	N док	Подпись	Дата	7/21-КЖ		
						«Парк отдыха по адресу: Атырауская область, Исатайский р-н, Камыскалинский с/о., аул. Х. Ералиева»		
ГИП		Мамбар Т				Общеплощадочные чертежи Резервуар для поливочного водопровода	Стадия	Лист	Листов
Разработал		Мукажанов					РП	14	15
Проверил		Мамбар Т				План покрытия. Схема армирования	ТОО «ХАЖ-КУН» ГСЛ 01018		
Н.контроль		Павлова							

Формат А2

План покрытия - (Люк-лаз)
(опалубка)

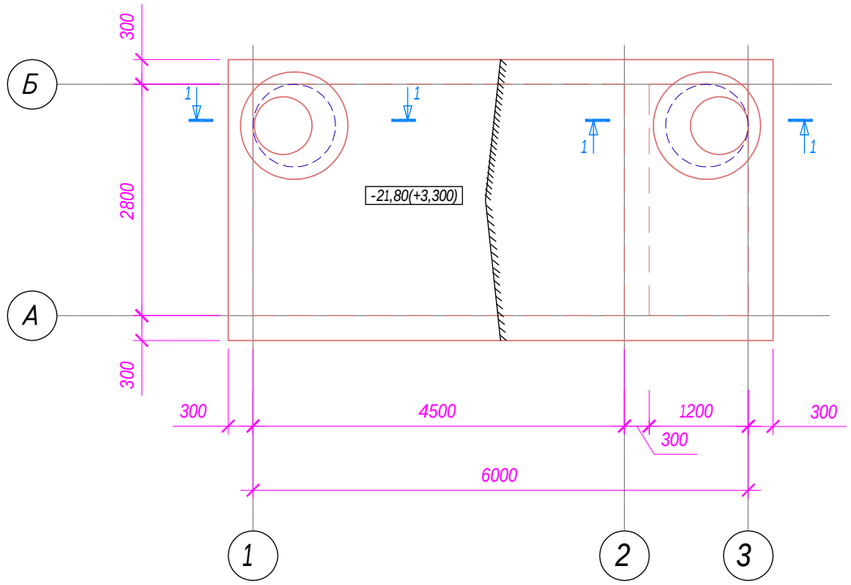

1 - 1

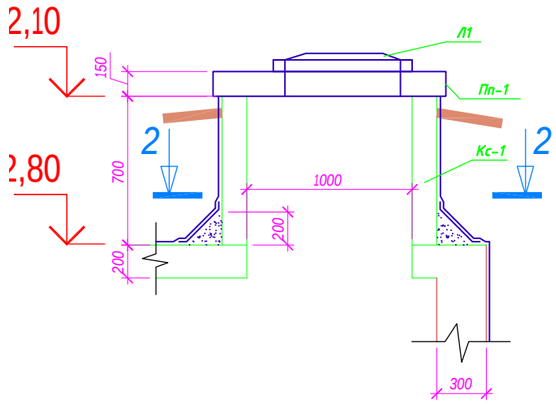

2 - 2

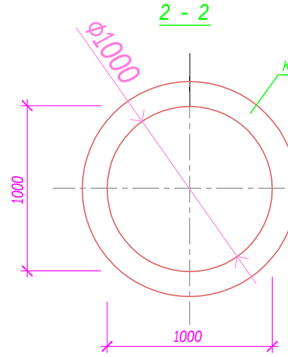

Спецификация на элементов на люк-лаз

Поз.	Обозначение	Наименование	Кол.	Масса ед.,кг	Приме-чание
		Сборные единицы			
Кс-1	СТБ 1077-97	Колец стеновых КС10.9-М	1	450	
Пп-1	то же	Плит перекрытий ПП10-1-М	1	50	
Л1	ГОСТ 3634-89	Люк чугунный "Л"	1	65	
		Материалы:			
		Бетон класса В7.5		2,76	м3

1. Общие указание см. на листе КЖ-10.
2. Отмостка вокруг колодца из бетона класса В15 объем 0,6 м3.
3. Утеплитель из пенополистирола площадью 45,9 м2.

Изм.	Кол.уч.	Лист	N док	Подпись	Дата
ГИП		Мамбар Т			
Разработал		Мукажанов			
Проверил		Мамбар Т			
Н.контроль		Павлова			

7/21-КЖ

«Парк отдыха по адресу: Атырауская область, Исатайский р-н, Камыскалинский с/о., аул. Х. Ералиева»

Общеплощадочные чертежи
Резервуар для поливочного водопровода

Стадия	Лист	Листов
РП	15	15

План покрытия. Люк-лаз, камера приборов.

ТОО «ХАЖ-КУН»
ГСЛ 01018

Формат А2