Қызылорда облысы
«ВИБО-Строй» ЖШС

Кызылординская область
ТОО «ВИБО-Строй»

ГСЛ №21033875 от 22.12.2021г

г.Кызылорда, Проспект Астана, 74 БИН 040640015889 тел.: 87077259621 эл.почта: stroy.vibo@bk.ru

Заказ: 74-2022
Заказчик: ГУ "Аппарат Акима города Кульсары районного значения"

РАБОЧИЙ ПРОЕКТ

«Строительство инженерной инфраструктуры и благоустройство дворов в г. Кульсары, Атырауской области»

Альбом I
Генеральный план
Наружные инженерные сети (ЭСН)

г.Кызылорда - 2023 г.

Қызылорда облысы
«ВИБО-Строй» ЖШС

Кызылординская область
ТОО «ВИБО-Строй»

ГСЛ №21033875 от 22.12.2021г

г.Кызылорда, Проспект Астана, 74 БИН 040640015889 тел.: 87077259621 эл.почта: stroy.vibo@bk.ru

Заказ: 74-2022
Заказчик: ГУ "Аппарат Акима города Кульсары районного значения"

РАБОЧИЙ ПРОЕКТ

«Строительство инженерной инфраструктуры и благоустройство дворов в г. Кульсары, Атырауской области»

Альбом I
Генеральный план
Наружные инженерные сети (ЭСН)

Директор Атабаев М.

Главный инженер проекта Атабаев М

г.Кызылорда - 2023 г.

С

Ю

СИТУАЦИОННАЯ СХЕМА М 1:50 000

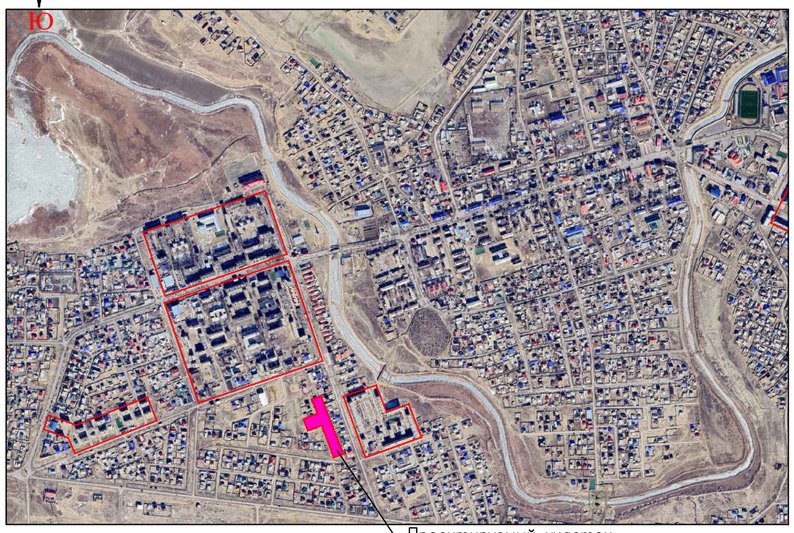

Проектируемый участок
4–микрорайон

СИТУАЦИОННАЯ СХЕМА М 1:10 000

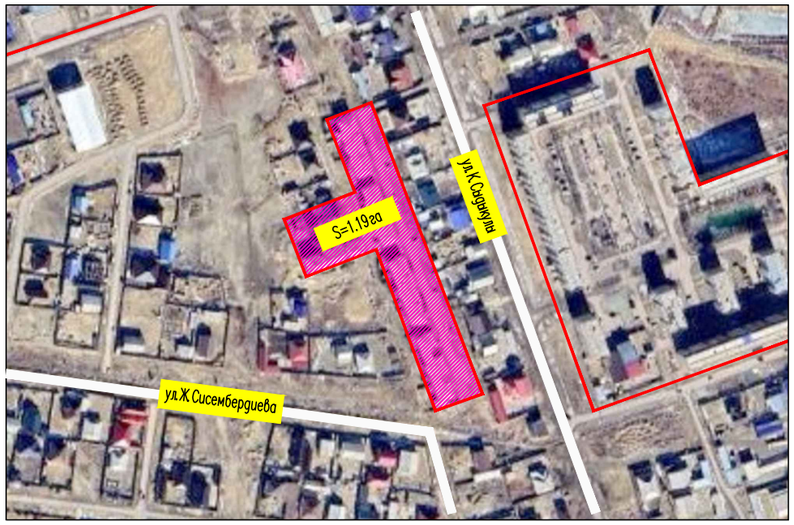

ОБЩИЕ ДАННЫЕ

Генеральный план: «Благоустройство дворов и строительство детских игровых площадок микрорайонов №1,№2,№3 и №5 города Кульсары» (4-й микрорайон) разработан на основании:

–геодезической сьемки выполненной ИП "Толеуов" в 09.2022:
система координат – местная,
система высот – Балтийская,
масштаб 1:500

Генеральный план выполнен в соответствии с требованиями норм СП РК 3.01–101–2013 «Градостроительство. Планировка и застройка городских и сельских населенных пунктов», ГОСТ 21.508–93 «Правила выполнения рабочей документации генеральных планов предприятий, сооружений и жилищно – гражданских объектов», ГОСТ 21.204–93 «Условные графические обозначения и изображения элементов генеральных планов и сооружений транспорта».

Условная граница проектирования имеет форму многоугольника и составляет – 1,19га. Генеральный план застройки разработан с учетом сложившейся застройки, в соответствии с градостроительной ситуацией.

На площадках строительства предусмотрены устройства детская и спортивная площадка для детей с ограниченными возможностями, детская и спортивно–игровая площадка, ограждения для спортивных и детских площадок, замена асфальтобетонного покрытия проездов и тротуаров из бетонных плит. Свободные территории от застроек озеленяются посевом газона и посадкой деревьев и кустарников.

Пешеходный подход и подъезд к участку предусматриваются со стороны улицы К.Сыдыкулы. Для пожарных машин предусмотрены проезды, проходы и площадки.

Горизонтальная планировка

Горизонтальная привязка площадки производится от существующих жилых домов. Все размеры и отметки даны в метрах. Все разрывы между сооружениями соответствуют строительным нормам. Общая компоновка площадки решена с учетом прогнозируемого движения пешеходных потоков, существующих сооружений и гармоничного вписывания в существующий ландшафт. При производстве земляных работ всех видов вызвать представителей обслуживающих подземные коммуникации, имеющиеся рядом и на участке.

Вертикальная планировка.

Рельеф участка ранее запланирован, перепад высотных отметок всего участка колеблются от –12.50–13.00м. Уклоны по проездам, а также на площадках приняты допустимыми. Вертикальная планировка решена с учетом существующей застройки территории, а так же сложившегося рельефа местности, методом нанесения красных проектных горизонталей сечением 0,1 м. Отвод сточных и ливневых вод решен от сооружений по покрытию с последующим выводом на рельеф, а других площадок сброс вод осуществляются на твердые покрытия.

В качестве высотную привязку принять точки А–Б:

–А – (–12.78м.) от ЛЭП опоры.

Благоустройство территорий и озеленение.

Благоустройством территории участка предусмотрены: устройство основных и второстепенных пешеходных дорожек и озеленение свободной территории газоном с посадкой деревьев хвойных и лиственных пород, а также разбивка цветников.

Охрана окружающей среды.

Уборка мусора с участка осуществляется в урны с последующим выносом в мусороконтейнеры, расположенные на территории. Вывоз бытового мусора организован регулярным (не реже 1 раза в неделю), либо по мере накопления мусороконтейнера не более 1/3 и согласован с территориальными органами санитарно–эпидемиологичекого и экологического надзора.

Данным ГП были предусмотрены асфальтобетонные проезды до существующих мусорных площадок с возможным разворотом. Устройство мусорных контейнеров не требуется согласно письму от Заказчика.

Доступность маломобильных групп населения.

На территории участка предусмотрены детские и спортивные игровые площадки для МГН. Игровые сооружения отвечают по всем требованиям СП РК и СН РК (см. Лист ГП6). Мероприятия для доступности здания маломобильными группами населения разработаны в соответствии с требованиями СП РК. Уклоны по проездам и на площадках приняты допустимыми, с учетом беспрепятственного передвижения маломобильных групп.

ВЕДОМОСТЬ РАБОЧИХ ЧЕРТЕЖЕЙ ОСНОВНОГО КОМПЛЕКТА МАРКИ ГП.

Лист	Наименование	Примечание
1	Общие данные. Ситуационная схема М1:10000, М1:50000	
2	План демонтажных работ. М 1:500	
3	Разбивочный план. М 1:500	
4	План организации рельефа. М 1:500	
5	План земляных масс. М 1:500	
6–6.1	План благоустройства территории. М 1:500	
7	Сводный план инженерных сетей. М 1:500	

ВЕДОМОСТЬ ССЫЛОЧНЫХ ДОКУМЕНТОВ

Обозначение	Наименование	Примечание
СП РК 3.01–101–2013	"Градостроительство. Планировка и застройка городских и сельских населенных пунктов"	ссыл.
СН РК 3.01–01–2013	"Градостроительство. Планировка и застройка городских и сельских населенных пунктов"	ссыл.
СП РК 3.06–101–2012	"Проектирование зданий и сооружений с учетом доступности для маломобильных групп населений"	ссыл.
СН РК 3.03–04–2014	"Проектирование дорожных одежд нежесткого типа"	ссыл.
СП РК 3.01–105–2013	"Благоустройства территорий населенных пунктов"	ссыл.

ТЕХНИКО–ЭКОНОМИЧЕСКИЕ ПОКАЗАТЕЛИ

N п/п	Наименование	Ед. изм.	Кол–во	% к общей площади	Примечание
1	Условная граница проектирования	га	1,19	100%	
2	Площадь покрытий	$м^2$	4414.0	37%	
3	Площадь сущ. застройки, покрытии и озеленения	$м^2$	7486.0	63%	

Согласовано

Нач. ОВиВК
ЭЛ и АВт.

взам.инв.N

подпись и дата

инв. N подл.

Рабочий проект «Благоустройство дворов и строительство детских игровых площадок микрорайонов №1,№2,№3 и №5 города Кульсары» (4–й микрорайон) разработан в соответствии с действующими на территории Республики Казахстан нормами и правилами и предусматривает мероприятия, обеспечивающие взрыво–пожаро–безопасность, исключающие вредные воздействия на окружающую средуи воздушный бассейн, а так же предупреждающие чрезвычайные ситуации природного и техногенного характера.

Главный инженер проекта: Атабаев

Изм.	Кол.уч.	Лист	N°док.	Подпись	Дата
ГИП		Атабаев			03.23
Проверил		Атабаев			03.23
Разработал		Ержигитов			03.23
Н.контр		Изтилеу			03.23

74–2022–ГП

«Строительство инженерной инфраструктуры и благоустройство дворов в г. Кульсары, Атырауской области»

Генеральный план (4–й микрорайон)

Стадия	Лист	Листов
РП	1	7

Общие данные. Ситуационная схема, М1:10000, М1:50000

ТОО "ВИБО–строй" г. Кызылорда 2023 г.

Формат А2

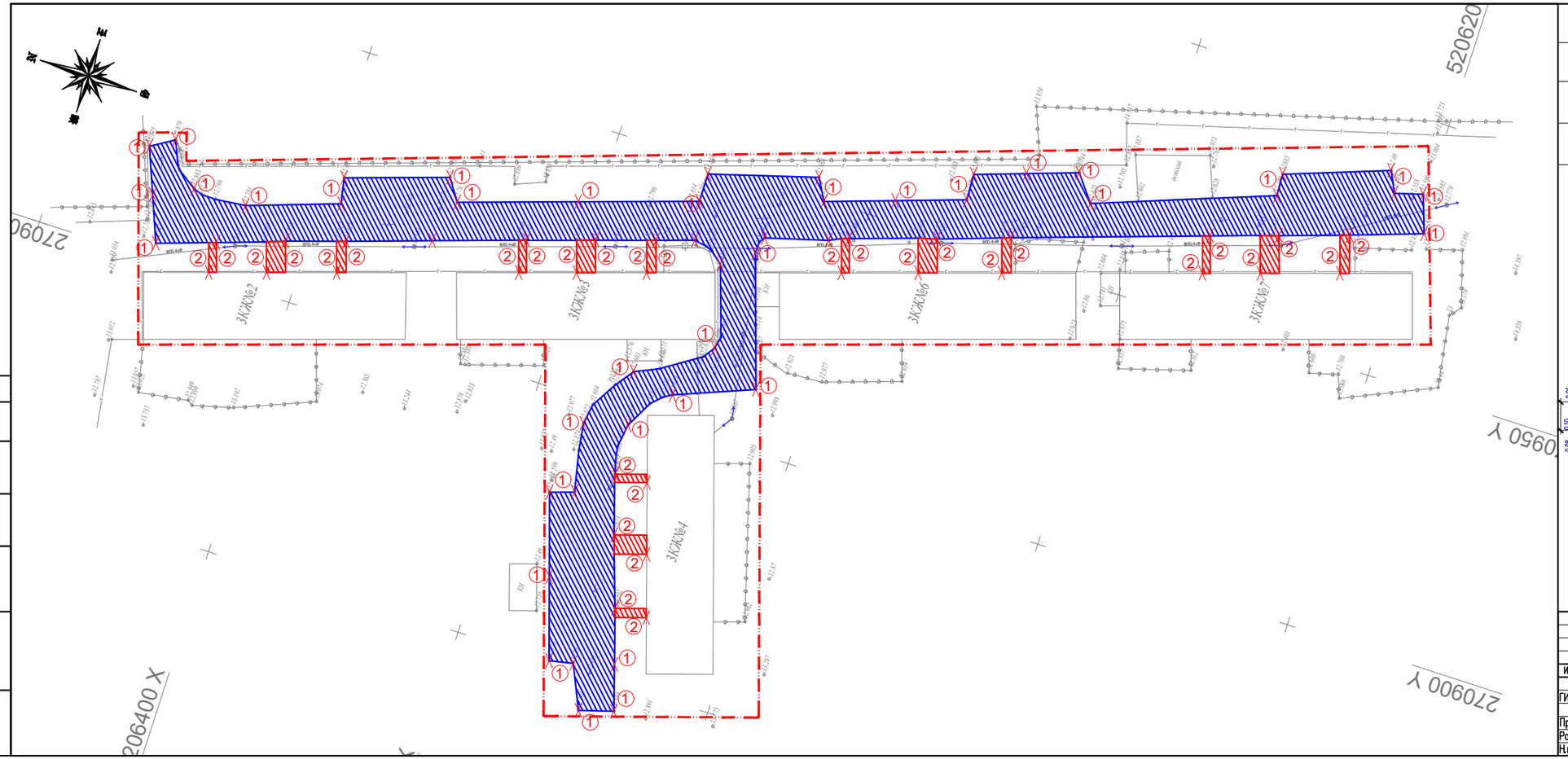

ВЕДОМОСТЬ ОБЬЕМОВ ДЕМОНТАЖНЫХ РАБОТ

N п/п	Наименование	Ед изм	Кол	Примечание
1	Демонтаж сущ. асфальтобетонного покрытия проездов	м2.	3196.5	см. конструкцию mun1A
	Демонтаж бортового камня БР 100.30.08	м2.	758.0	
2	Демонтаж сущ. тротуарного покрытия	м2.	660.0	см. конструкцию mun2
	Демонтаж бортового камня БР 100.20.08	м2.	398.0	

УСЛОВНЫЕ ОБОЗНАЧЕНИЯ

Условная граница проектирования 1,19га

демонтируемые сооружения

КОНСТРУКЦИЯ АСФАЛЬТОБЕТОННОГО ПОКРЫТИЯ ПРОЕЗДОВ

mun 1A

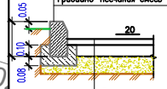

Демонтаж
Бордюрный камень Бр 100.30.15 ГОСТ 6665-91

Демонтаж
Монолитный бетон В15, F300, (0,032м3на 1мп)

Не подлежит демонтажу
Гравийно-песчаная смесь

Демонтаж
Мелкозернистый асфальтобетон тип Б, марка-II
h=0.04 по ГОСТ 9128-2009

Демонтаж
Крупнозернистый асфальтобетон тип Б, марка-II
h=0.06 по ГОСТ 9128-2009

Не подлежит демонтажу
Гравийно-песчаная смесь

КОНСТРУКЦИЯ БЕТОННОГО ПОКРЫТИЯ ТРОТУАРОВ И ПЛОЩАДОК

mun 2A

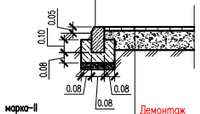

Демонтаж
Бордюрный камень Бр 100.20.8 ГОСТ 6665-91

Демонтаж
Монолитный бетон В15, F300, W6 (0,032м3на 1мп)

Уплотненный грунт

Демонтаж
Бетонная тротуарная плитка
h=0.07м. по ГОСТ 17608-2017

Не подлежит демонтажу
Щебень фракции 5-10 марки М600

Изм.	Кол.уч.	Лист	N°док.	Подпись	Дата
ГИП		Атабаев			03.23
Проверил		Атабаев			03.23
Разработал		Ержигитов			03.23
Н.контр		Изтилеу			03.23

74-2022-ГП

«Строительство инженерной инфраструктуры и благоустройство дворов в г. Кульсары, Атырауской области»

Генеральный план (4-й микрорайон)

Стадия	Лист	Листов
РП	2	7

План демонтажных работ
М 1:500

ТОО "ВИБО-строй"
г. Кызылорда 2023 г.

Согласовано

Нач. ОБиВК
ЭП и Мпл.

Взам.инв.N

подпись и дата

инв. N подл.

Формат А3+ (297-800)

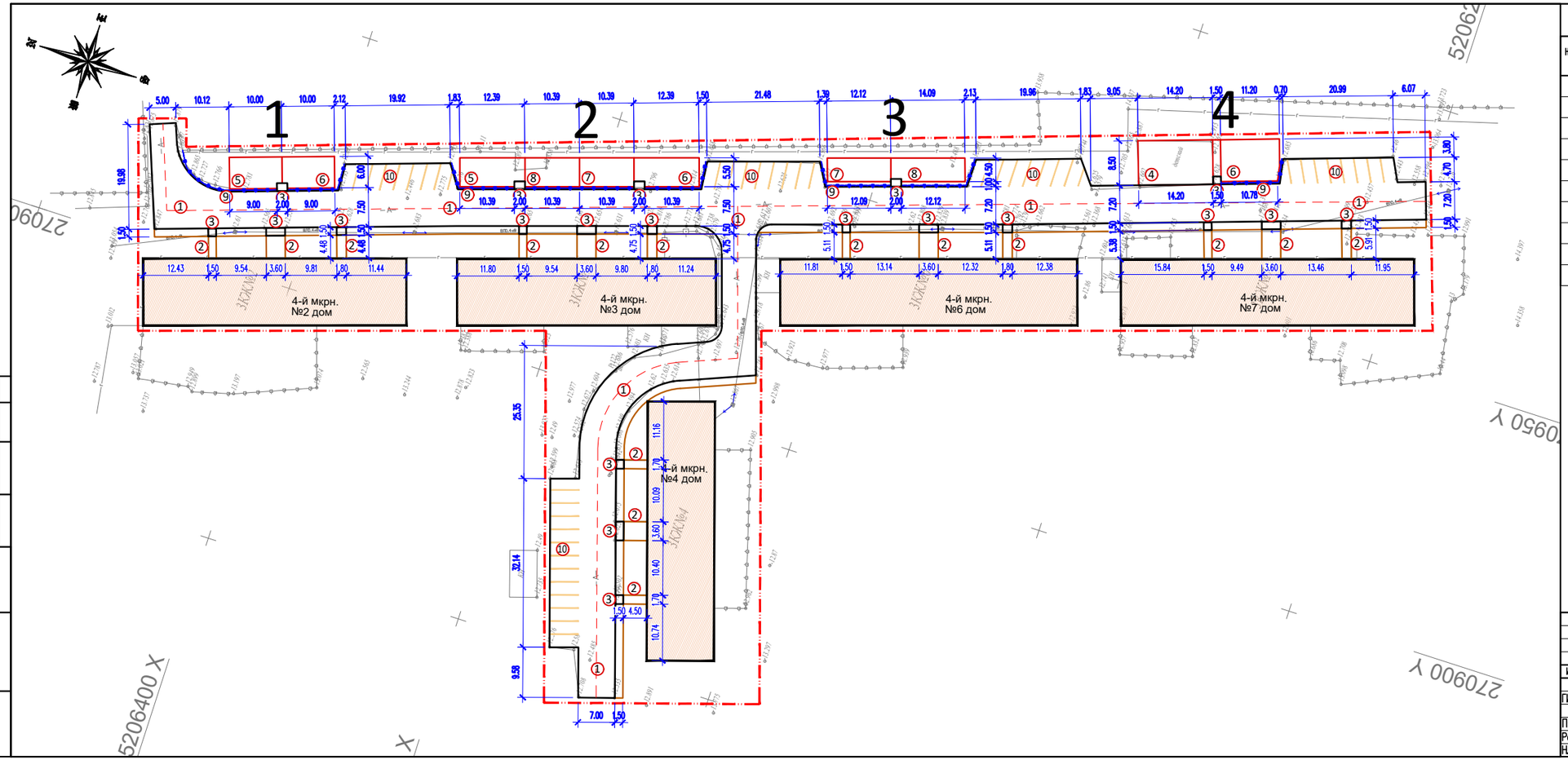

ЭКСПЛИКАЦИЯ ЗДАНИЙ И СООРУЖЕНИЙ

Номер на плане	Наименование		Примечание
1	Замена асфальтобетонного покрытия проездов		объемы см. Лист ГП-6
2	Замена тротуара из бетонных плиток		объемы см. Лист ГП-6
3	Устройства пандусов для МГН		объемы см. Лист ГП-6
4	Существующая детская игровая площадка – 1шт.		Существующий.
5	Детская игровая площадка – 2шт.	126.0м2	объемы см. Лист ГП-6
6	Детская игровая площадка для МГН – 3шт.	215.0м2	объемы см. Лист ГП-6
7	Спортивная площадка – 2шт.	112.0м2	объемы см. Лист ГП-6
8	Спортивная площадка для МГН – 2шт.	120.0м2	объемы см. Лист ГП-6
9	Ограждение площадок "Змеевик" с 1 столбом	140м.п	УСН РК тип.8601-0602-0501
10	Стоянка для автомашин		Существующий.

УСЛОВНЫЕ ОБОЗНАЧЕНИЯ

Условная граница проектирования 1,19га

ПРИМЕЧАНИЕ

1. Подосновой настоящему чертежу послужили материалы геодезической съемки выполненной ИП "Толеуов" в 09.2022 году,
   система координат – местная,
   система высот – Балтийская,
   масштаб 1:500
2. Все размеры даны в метрах

Изм.	Кол.уч.	Лист	N°док.	Подпись	Дата	74-2022-ГП		
						«Строительство инженерной инфраструктуры и благоустройство дворов в г. Кульсары, Атырауской области»		
ГИП		Атабаев			03.23	Генеральный план (4-й микрорайон)	Стадия: РП	Лист: 3 / Листов: 7
Проверил		Атабаев			03.23	Разбивочный план М 1:500	ТОО "ВИБО-строй" г. Кызылорда 2023 г.	
Разработал		Ержигитов			03.23			
Н.контр		Изтилеу			03.23			

Согласовано

Взам.инв.N | подпись и дата | Инв.N подл. | Нач. ОБиВК | ЭП и Мля.

Формат А3+ (297-800)

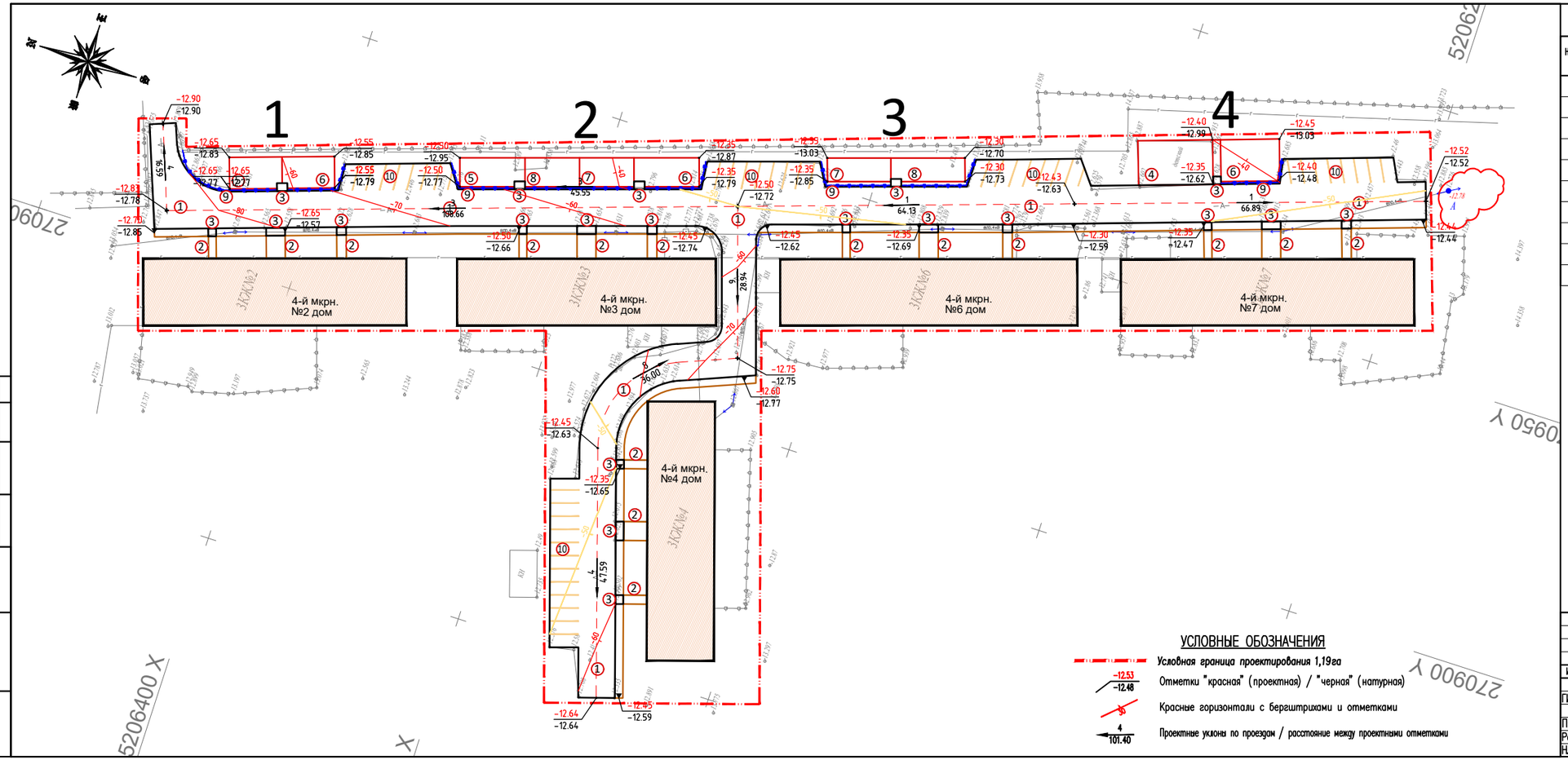

УСЛОВНЫЕ ОБОЗНАЧЕНИЯ

- Условная граница проектирования 1,19га
- Отметки "красная" (проектная) / "черная" (натурная)
- Красные горизонтали с бергштрихами и отметками
- Проектные уклоны по проездам / расстояние между проектными отметками

ЭКСПЛИКАЦИЯ ЗДАНИЙ И СООРУЖЕНИЙ

Номер на плане	Наименование		Примечание
1	Замена асфальтобетонного покрытия проездов		объемы см. Лист ГП-6
2	Замена тротуара из бетонных плиток		объемы см. Лист ГП-6
3	Устройства пандусов для МГН		объемы см. Лист ГП-6
4	Существующая детская игровая площадка – 1шт.		Существующий.
5	Детская игровая площадка – 2шт.	126.0м2	объемы см. Лист ГП-6
6	Детская игровая площадка для МГН – 3шт.	215.0м2	объемы см. Лист ГП-6
7	Спортивная площадка – 2шт.	112.0м2	объемы см. Лист ГП-6
8	Спортивная площадка для МГН – 2шт.	120.0м2	объемы см. Лист ГП-6
9	Ограждение площадок "Змеевик" с 1 столбом	140м.п	УСН РК тип.8601-0602-0501
10	Стоянка для автомашин		Существующий.

ПРИМЕЧАНИЕ

1. Подосновой настоящему чертежу послужили материалы геодезической съемки выполненной ИП "Толеуов" в 09.2022 году,
   система координат – местная,
   система высот – Балтийская,
   масштаб 1:500
2. Все размеры даны в метрах
3. Высотная привязка произведена от опоры ЛЭП –А – (–12.78м.);

Изм.	Кол.уч.	Лист	N°док.	Подпись	Дата	74-2022-ГП		
						«Строительство инженерной инфраструктуры и благоустройство дворов в г. Кульсары, Атырауской области»		
ГИП		Атабаев			03.23	Генеральный план (4-й микрорайон)	Стадия	Лист	Листов
							РП	4	7
Проверил		Атабаев			03.23	План организации рельефа М 1:500	ТОО "ВИБО-строй" г. Кызылорда 2023 г.	
Разработал		Ержигитов			03.23			
Н.контр		Изтилеу			03.23			

Согласовано

Взам.инв.N

Подпись и дата

Инв. N подл.

Нач. ОБиВК

ЭП и Мля.

Формат А3+ (297-800)

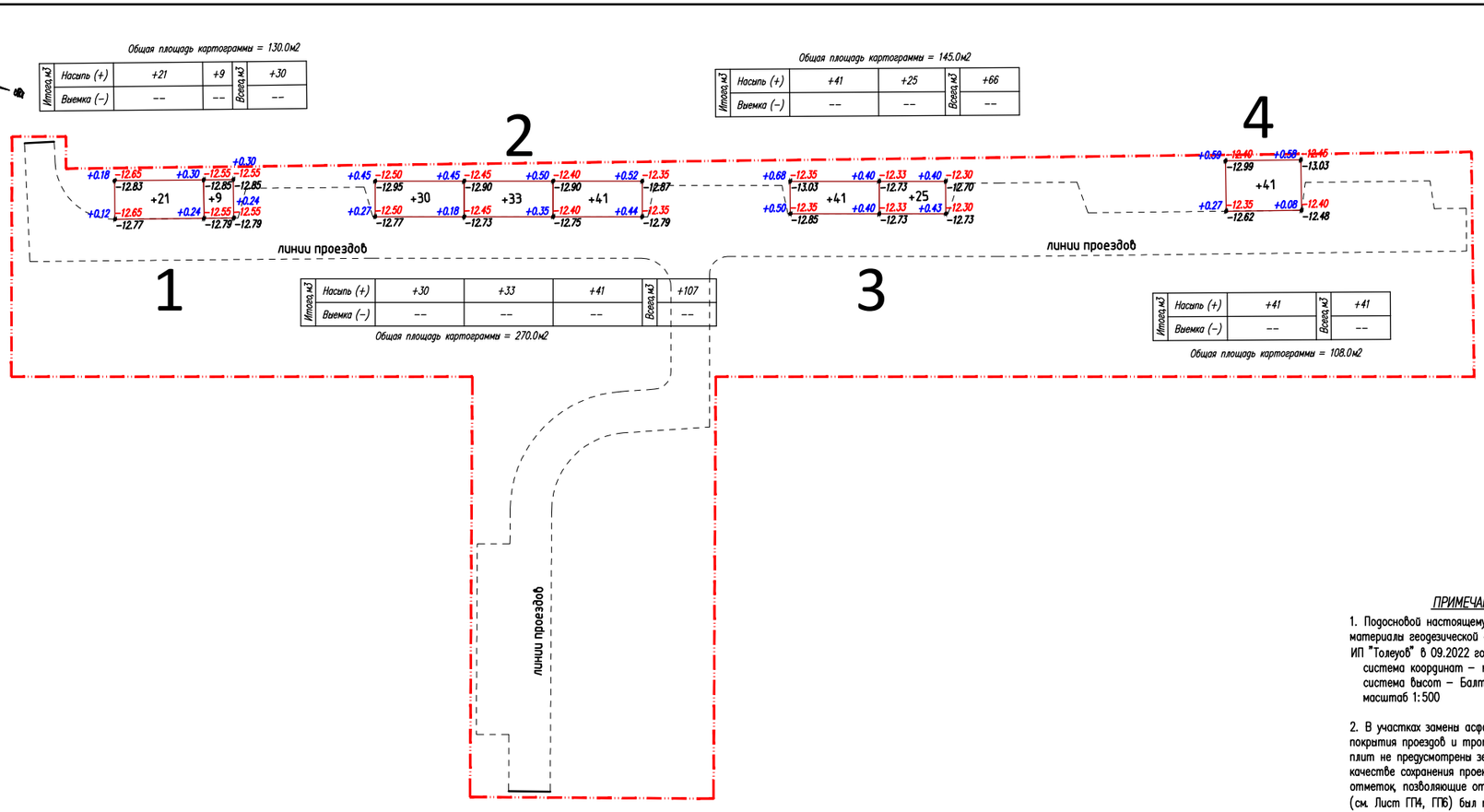

ВЕДОМОСТЬ ОБЪЕМОВ ЗЕМЛЯНЫХ МАСС

Наименование грунта	Количество, м3				Примечание
	Заводская территория		Предзаводская территория		
	Насыпь (+)	Выемка (–)	Насыпь (+)	Выемка (–)	
1. Грунт планировки территории	244.0				
2. Вытесненный грунт		115.0			
в т.ч. при устройстве:					
а) подземных частей зданий (сооружений)					см. КЖ часть
б) автодорожных покрытий		(115.0)			
в) плодородной почвы в участках озеленения					
г) водоотводных сооружений					
3. Поправка на уплотнение, k =0.10/0.10	25.0				см. инж.-геол. изыск.
3*. Потери при транспортировке k =0.02/0.02	5.0				
Всего приводного грунта	274.0	115.0			
5. Недостаток приводного грунта		159.0			
6. Плодородный грунт, всего					
а) используемый для озеленения территории					
б) недостаток плодородного грунта		--			
7. ИТОГО перерабатываемого грунта	274.0	274.0			

ПРИМЕЧАНИЕ

1. Подосновой настоящему чертежу послужили материалы геодезической сьемки выполненной ИП "Толеуов" в 09.2022 году, система координат – местная, система высот – Балтийская, масштаб 1:500

2. В участках замены асфальтобетонного покрытия проездов и тротуаров из бетонных плит не предусмотрены земляные работы. В качестве сохранения проектируемых высотных отметок, позволяющие отводу дождевых вод (см. Лист ГПИ, ГПБ) был предусмотрен разравнивающий слой из щебня.

Изм.	Кол.уч.	Лист	N°док.	Подпись	Дата
ГИП		Атабаев			03.23
Проверил		Атабаев			03.23
Разработал		Ержигитов			03.23
Н.контр		Изтилеу			03.23

74-2022-ГП

«Строительство инженерной инфраструктуры и благоустройство дворов в г. Кульсары, Атырауской области»

Генеральный план (4-й микрорайон)

Стадия	Лист	Листов
РП	5	7

План земляных масс М 1:500

ТОО "ВИБО-строй" г. Кызылорда 2023 г.

Согласовано

Нач. ОБиВК | ЭП и Мл.

Взам.инв.N | подпись и дата | инв. Nподл.

Формат А3+ (297-800)

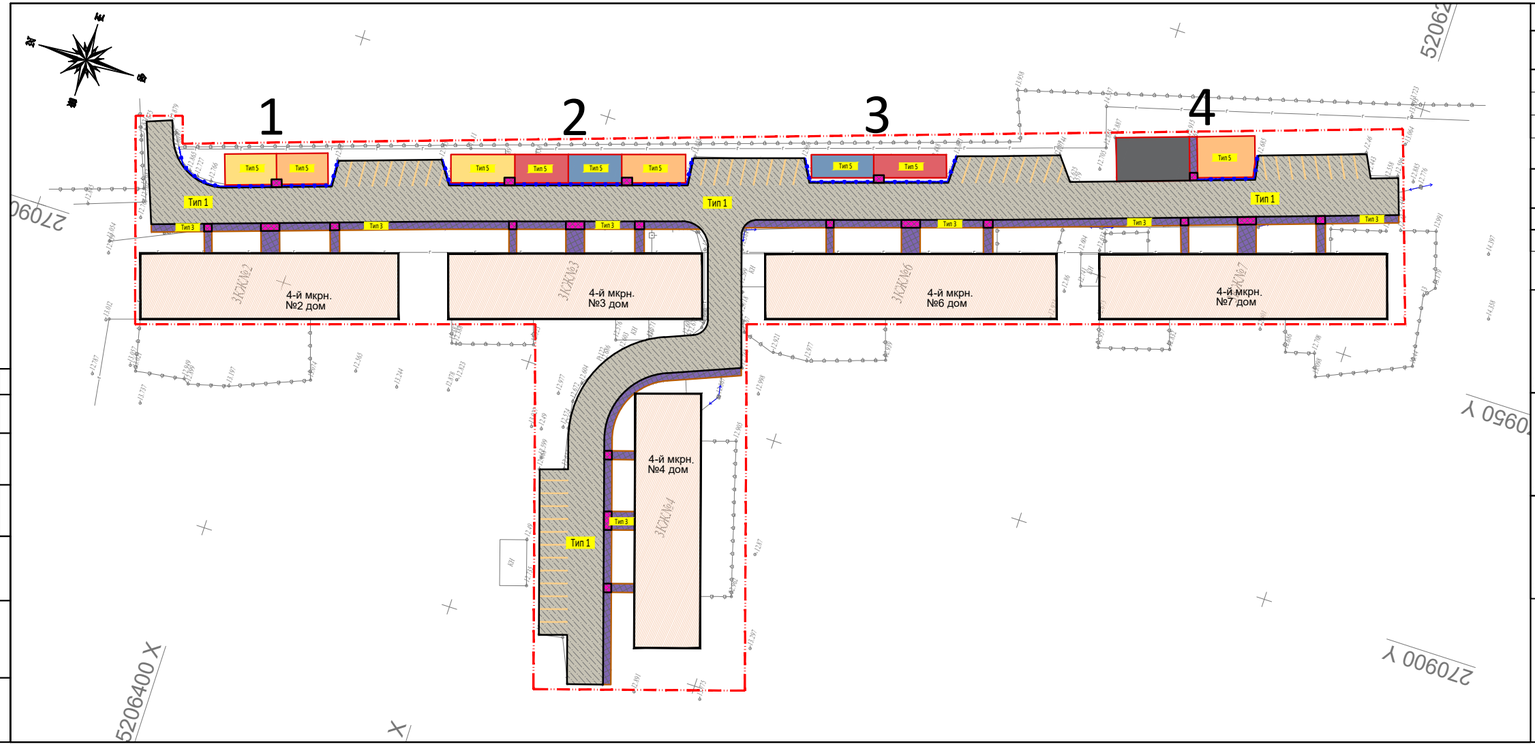

ВЕДОМОСТЬ ПОКРЫТИЙ ТРОТУАРОВ, ДОРОГ И ПЛОЩАДОК

Тип	Обозначение	Наименование	Площадь м²	Бордюр		Примечание
				Тип	Кол. пм.	
1		асфальтобетонное покрытие проезжей (в участках замены)	3177.0	Бр 100.30.15	774.0	
3		бетонная плитка тротуаров и площадок (в участках замены)	665.0	Бр 100.20.8	440.0	
5		Резиновое покрытие (TARTAN) площадок (проектируемый)	572.0	Бр 100.20.8	285.0	

ВЕДОМОСТЬ ЭЛЕМЕНТОВ ОЗЕЛЕНЕНИЯ

п/п	Обозначение	Наименование	Высота саженца, в метрах	Ед. изм	Количество	Примечание
1		Сирень кустарник		шт.	82.00	исчисляемый при учете в объеме замены ИСС ПВ
2		Дерн белый(254-104-1302)		шт.	80.00	с каждой стороны размерами 0,3м х 0,3м

ВЕДОМОСТЬ РАСПОЛОЖЕНИЯ МАФОВ

1-участок

4-участок

2-участок

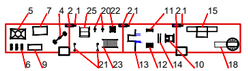

3-участок

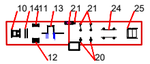

ВЕДОМОСТЬ МАЛЫХ АРХИТЕКТУРНЫХ ФОРМ.

N п/п	Услов. обозн.	Наименование	Едн. изм.	Кол-во	Примечание
1		Урна (Сатурн)	шт	10	Таблица: 8601-0303-0204
2		Скамья, модель: Element 2	шт	10	Таблица: 8601-0302-0602
3		Качели подвесные двойные, сиденья со спинкой	шт	1	Таблица: 8601-0104-0407
4		Качалка- балансир,"Большая"	шт	1	Таблица: 8601-0104-0102
5		Качели подвесные "Гнездо"	шт	1	Таблица: 8601-0104-0410
6		Качалка на пружине "Утка"	шт	8	Таблица: 8601-0104-0514
7		Детский спортивный комплекс	шт	2	Таблица: 8601-0201-0110
8		Игровой модуль "Песочница Ромашка"	шт	1	Таблица: 8601-0109-0308
9		Детский игровой комплекс	шт	1	Таблица: 8601-0113-0104
10		Тренажер Жим от груди	шт	2	Таблица: 8601-0216-0109
11		Шведская стенка одинарная	шт	2	Таблица: 8601-0204-0202
12		Шведская стенка	шт	2	Таблица: 8601-0204-0201
13		Спортивный комплекс	шт	2	Таблица: 8601-0201-0119
14		Брусья параллельные, при высоте -1,7 м	шт	2	Таблица: 8601-0213-0201
15		Детский игровой комплекс для людей с ограниченными возможностями	шт	1	По проекту:Ploshadki.kz Тип:050
16		Спортивный игровой комплекс для людей с ограниченными возможностями	шт	2	По проекту:Ploshadki.kz Тип:ТРО 140
17		Брусья для людей с ограниченными возможностями	шт	1	По проекту:Ploshadki.kz Тип:ТРО 180
18		Детская карусель для людей с ограниченными возможностями	шт	2	По проекту:Ploshadki.kz Тип:ИЗ 040
19		Детский игровой комплекс для людей с ограниченными возможностями	шт	1	По проекту:Ploshadki.kz Тип:ИЗ 010
20		Тренажер для людей с ограниченными возможностями	шт	4	По проекту:Ploshadki.kz Тип:ТРО 010
21		Тренажер для людей с ограниченными возможностями	шт	4	По проекту:Ploshadki.kz Тип:ТРО 020
22		Тренажер "Штурвал" для людей с ограниченными возможностями	шт	1	По проекту:Ploshadki.kz Тип:ТРО 070
23		Спортивный комплекс "Рукоход" для людей с ограниченными возможностями	шт	1	По проекту:Ploshadki.kz Тип:ТРО-040
24		Брусья для людей с ограниченными возможностями	шт	1	По проекту:Ploshadki.kz Тип:ТРО 130
25		Одинарная качелья для людей с ограниченными возможностями	шт	2	По проекту:Ploshadki.kz Тип:ИЗ 080

Изм.	Кол.уч.	Лист	N док.	Подпись	Дата
ГИП		Атабаев			03.23
Проверил		Атабаев			03.23
Разработал		Ержигитов			03.23
Н.контр		Иштлеу			03.23

74-2022-ГП

«Строительство инженерной инфраструктуры и благоустройство дворов в г. Кульсары, Атырауской области»

Генеральный план (4- а микрорайон)

Стадия	Лист	Листов
РП	6	7

План благоустройства территории М 1:500

ТОО "ВИБО-строй" г. Кызылорда 2023 г.

Согласовано

Нач. ОБиВК

ЭП и Ам.

Взам.инв.N

подпись и дата

Инв. N подл.

Формат А3+ (297-1000)

КОНСТРУКЦИЯ АСФАЛЬТОБЕТОННОГО ПОКРЫТИЯ ПРОЕЗДОВ
(в участках замены)
тип 1

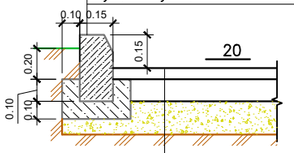

КОНСТРУКЦИЯ БЕТОННОГО ПОКРЫТИЯ ТРОТУАРОВ И ПЛОЩАДОК
(в участках замены)
тип 3

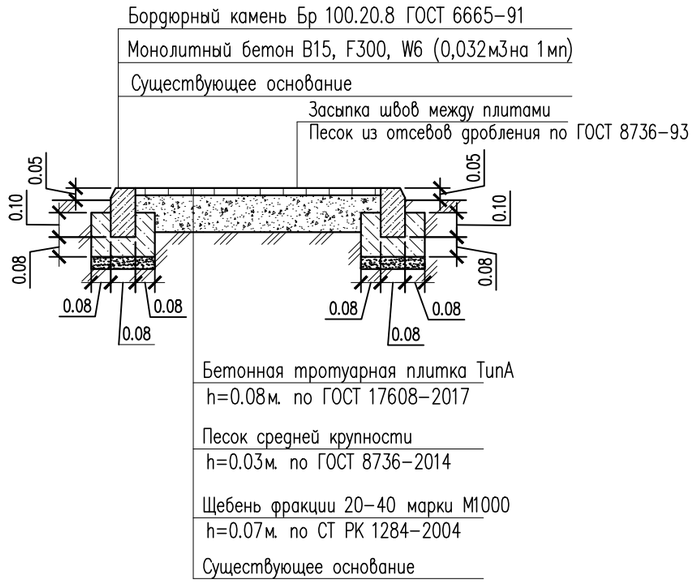

Разрез 1-1
КОНСТРУКЦИЯ ПАНДУСА ДЛЯ МАЛОМОБИЛЬНЫХ ГРУПП НАСЕЛЕНИЯ
(места выхода тротуаров на проезд)

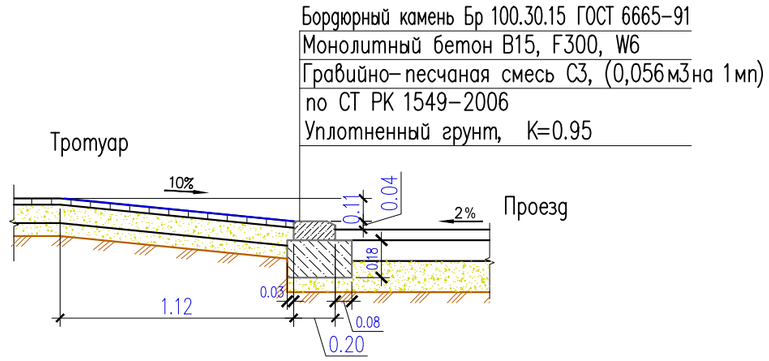

КОНСТРУКЦИЯ РЕЗИНОВОГО ПОКРЫТИЯ
тип 5

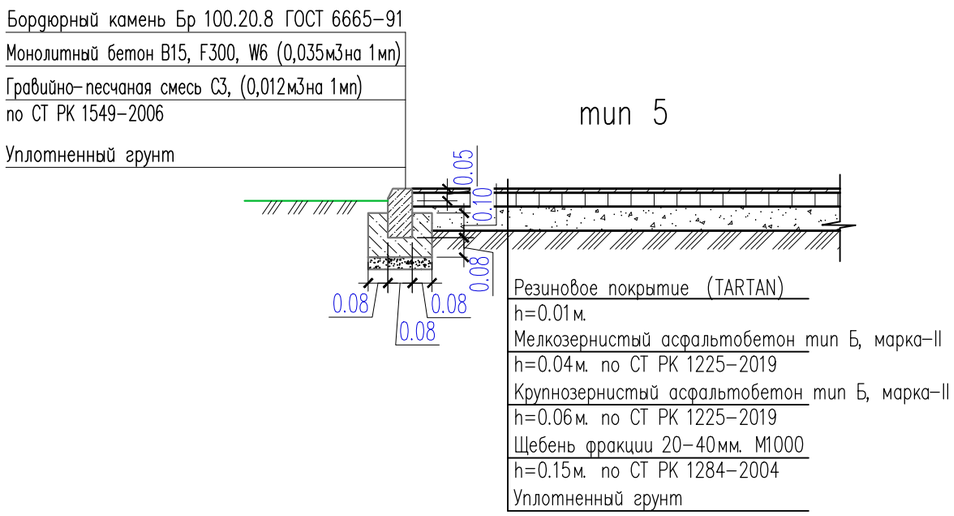

Фрагмент пешеходного пандуса

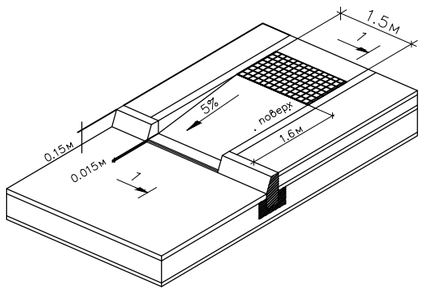

Согласовано

Нач. ОВиВК
ЭЛ и АВп.

взам.инв.N

подпись и дата

инв. Nподл.

Изм.	Кол.уч.	Лист	N°док.	Подпись	Дата
ГИП		Атабаев			03.23
Проверил		Атабаев			03.23
Разработал		Ержигитов			03.23
Н.контр		Изтилеу			03.23

74-2022-ГП

«Строительство инженерной инфраструктуры и благоустройство дворов в г. Кульсары, Атырауской области»

Генеральный план (4-й микрорайон)

Стадия	Лист	Листов
РП	6.1	7

План благоустройства территории (конструкция покрытии) М 1:500

ТОО "ВИБО-строй" г. Кызылорда 2023 г.

Формат А3