Каспий ЛТД

ТОО «Каспий ЛТД»

Государственная лицензия №18018454
Выданная Государственным учреждением «Управление государственного архитектурно-строительного контроля Атырауской области».
Акимат Атырауской области от 05 октября 2018 г.

Рабочий проект
«Строительство площадки отдыха (парка) в селе Тургызба Жылыойского района Атырауской области»

АРХИТЕКТУРНО-СТРОИТЕЛЬНЫЕ РЕШЕНИЯ

Р-59/2021-00-АС

ТОМ II. РАБОЧИЕ ЧЕРТЕЖИ

г. Атырау 2021 г.

Каспий ЛТД

ТОО «Каспий ЛТД»

Государственная лицензия №18018454
Выданная Государственным учреждением «Управление государственного архитектурно-строительного контроля Атырауской области».
Акимат Атырауской области от 05 октября 2018 г.

Рабочий проект
«Строительство площадки отдыха (парка) в селе Тургызба Жылыойского района Атырауской области»

АРХИТЕКТУРНО-СТРОИТЕЛЬНЫЕ РЕШЕНИЯ

Р-59/2021-00-АС

ТОМ II. РАБОЧИЕ ЧЕРТЕЖИ

Директор ТОО «Каспий ЛТД» **Ахметжанов А.М.**

г. Атырау 2021 г.

ВЕДОМОСТЬ ОСНОВНЫХ КОМПЛЕКТОВ РАБОЧИХ ЧЕРТЕЖЕЙ

ОБОЗНАЧЕНИЕ	НАИМЕНОВАНИЕ	ПРИМЕЧАНИЕ
Р-59/2021-00-ГП	ГЕНЕРАЛЬНЫЙ ПЛАН	
Р-59/2021-00-АС	АРХИТЕКТУРНО-СТРОИТЕЛЬНЫЕ РЕШЕНИЯ	
Р-59/2021-00-ЭН	ЭЛЕКТРООСВЕЩЕНИЕ НАРУЖНОЕ	

ВЕДОМОСТЬ РАБОЧИХ ЧЕРТЕЖЕЙ ОСНОВНОГО КОМПЛЕКТА АС

НОМЕР ЛИСТА	*НАИМЕНОВАНИЕ*	*ПРИМЕЧАНИЕ*
1	*ОБЩИЕ ДАННЫЕ*	
2	*ПЛАН ОГРАЖДЕНИЯ*	
3	*ОГРАЖДЕНИЯ. ВОРОТА В-1*	
4	*ОГРАЖДЕНИЯ. КАЛИТКА К-1*	
5	*ОГРАЖДЕНИЯ. ЗВЕНО 1*	
6	*ОГРАЖДЕНИЯ. ЗВЕНО 2*	
7	*СКАМЬЯ. СПЕЦИФИКАЦИЯ*	
8	*ФУНДАМЕНТ ПОД СКАМЬЮ ФМ-1*	
9	*УРНА. СПЕЦИФИКАЦИЯ*	

ВЕДОМОСТЬ ССЫЛОЧНЫХ И ПРИЛАГАЕМЫХ ДОКУМЕНТОВ

ОБОЗНАЧЕНИЕ	НАИМЕНОВАНИЕ	ПРИМЕЧАНИЕ
	ССЫЛОЧНЫЕ ДОКУМЕНТЫ	
СН РК EN 1992	ПРОЕКТИРОВАНИЕ ЖЕЛЕЗОБЕТОННЫХ КОНСТРУКЦИЙ	
СП РК 2.04-01-2017	СТРОИТЕЛЬНАЯ КЛИМАТОЛОГИЯ	
СП РК 5.03-107-2013	НЕСУЩИЕ И ОГРАЖДАЮЩИЕ КОНСТРУКЦИИ	
СП РК 2.01-101-2013	ЗАЩИТА СТРОИТЕЛЬНЫХ КОНСТРУКЦИЙ ОТ КОРРОЗИИ	
СП РК 5.01-102-2013	ОСНОВАНИЯ ЗДАНИЙ И СООРУЖЕНИЙ	

ТЕХНИЧЕСКИЕ РЕШЕНИЯ, ПРИНЯТЫЕ В ПРОЕКТЕ, СООТВЕТСТВУЮТ ТРЕБОВАНИЯМ ЭКОЛОГИЧЕСКИХ, САНИТАРНО-ТЕХНИЧЕСКИХ, ПРОТИВОПОЖАРНЫХ И ДРУГИХ НОРМ, ДЕЙСТВУЮЩИХ НА ТЕРРИТОРИИ РЕСПУБЛИКИ КАЗАХСТАН, И ОБЕСПЕЧИВАЮТ БЕЗОПАСНУЮ ДЛЯ ЖИЗНИ И ЗДОРОВЬЯ ЛЮДЕЙ ЭКСПЛУАТАЦИЮ ОБЪЕКТА ПРИ СОБЛЮДЕНИИ ПРЕДУСМОТРЕННЫХ В ПРОЕКТЕ МЕРОПРИЯТИЙ.

ГЛАВНЫЙ АРХИТЕКТОР ПРОЕКТА /КАПАНОВ И.В./

ОБЩИЕ УКАЗАНИЯ

1. РАЗДЕЛ «АРХИТЕКТУРНО-СТРОИТЕЛЬНЫЕ РЕШЕНИЯ» РАБОЧЕГО ПРОЕКТА «СТРОИТЕЛЬСТВО ПЛОЩАДКИ ОТДЫХА (ПАРКА) В СЕЛЕ ТУРГЫЗБА ЖЫЛЫОЙСКОГО РАЙОНА АТЫРАУСКОЙ ОБЛАСТИ» РАЗРАБОТАН НА ОСНОВАНИИ:
   - ДОГОВОРА 59 ОТ 02.12.2021г., ПОДПИСАННОГО МЕЖДУ ЗАКАЗЧИКОМ И ИСПОЛНИТЕЛЕМ;
   - АРХИТЕКТУРНО-ПЛАНИРОВОЧНОЕ ЗАДАНИЕ
   - ЗАДАНИЯ НА ПРОЕКТИРОВАНИЕ, УТВЕРЖДЕННОГО ЗАКАЗЧИКОМ;
   - ИСХОДНЫХ ДАННЫХ ПРЕДОСТАВЛЕННЫХ ЗАКАЗЧИКОМ;
   - ДЕЙСТВУЮЩИХ НОРМАТИВНЫХ ДОКУМЕНТОВ И ПРАВИЛ РЕСПУБЛИКИ КАЗАХСТАНА;
2. ПРОЕКТИРУЕМЫЙ ОБЪЕКТ ОТНОСИТСЯ К II (НОРМАЛЬНОМУ) УРОВНЮ ОТВЕТСТВЕННОСТИ, НЕ ОТНОСЯЩИЕСЯ К ТЕХНИЧЕСКИ СЛОЖНЫМ.
3. ВСЕ РАЗМЕРЫ ДАНЫ В МИЛЛИМЕТРАХ, ЕСЛИ НЕТ ДРУГИХ УКАЗАНИЙ.
4. КОМПЛЕКТ ЧЕРТЕЖЕЙ МАРКИ АС РАЗРАБОТАН ДЛЯ СЛЕДУЮЩИХ ПРИРОДНО-КЛИМАТИЧЕСКИХ УСЛОВИЙ:
   - КЛИМАТИЧЕСКИЙ РАЙОН СТРОИТЕЛЬСТВА IVГ
   - СНЕГОВАЯ НАГРУЗКА, 80 КГС/М2
   - СКОРОСТНОЙ НАПОР ВЕТРА, 77 КГС/М2
   - СРЕДНЯЯ НАИБОЛЕЕ ХОЛОДНОЙ ПЯТИДНЕВКИ С ОБЕСПЕЧЕННОСТЬЮ 0,92 -28°С
   - СРЕДНЯЯ НАИБОЛЕЕ ХОЛОДНЫХ СУТОК С ОБЕСПЕЧЕННОСТЬЮ 0,92 -26°С
4. ЗА УСЛОВНУЮ ОТМЕТКУ 0.000 ПРИНЯТ ВЕРХ ФУНДАМЕНТА ПОД СТОЙКИ ОГРАЖДЕНИЯ.
5. СОГЛАСНО "ОТЧЕТУ ПО ИНЖЕНЕРНО-ГЕОЛОГИЧЕСКИМ ИЗЫСКАНИЯМ" ОТ 2021Г. ОСНОВАНИЕМ ПЛОЩАДКИ СЛУЖИТ ПЕСОК МЕЛКИЙ БУРАВАТО-ЖЕЛТОГО ЦВЕТАС ТОНКИМИ ГЛИНИСТЫМИ ПРОСЛОЙКАМИ СО СЛЕДУЮЩИМИ ХАРАКТЕРИСТИКАМИ:
   - ОБЪЕМНЫЙ ВЕС ГРУНТА ρ = 1.42Т/М3;
   - УДЕЛЬНОЕ СЦЕПЛЕНИЕ ГРУНТА С = 8,0КПА;
   - УГОЛ ВНУТРЕННЕГО ТРЕНИЯ φ = 23°;
   - МОДУЛЬ ДЕФОРМАЦИИ Е = 12.0МПА;
   - КОЭФФИЦИЕНТ ПОРИСТОСТИ Е = 0.6;
   - СОДЕРЖАНИЕ ХЛОРА В ГРУНТЕ CL = 11088,0 МЛ/КГ;
6. ПРОЕКТОМ ПРЕДУСМАТРИВАЕТСЯ ОГРАЖДЕНИЯ ПЛОЩАДКИ ОТДЫХА (ПАРКА) ОБЩЕЙ ПРОТЯЖЕННОСТЬЮ 143М. ОГРАЖДЕНИЯ ВЫПОЛНЯЕТСЯ ИЗ СЕКЦИОННОЙ МЕТАЛЛИЧЕСОЙ КОНСТРУКЦИИ СО СЛЕДУЮЩИМИ РАЗМЕРАМИ: ЗВЕНО 1 - 3,0М И ЗВЕНО 2 - 2,0М. ТАК ЖЕ ПРЕДУСМОТРЕНЫ МЕТАЛЛИЧЕСКИЕ ВОРОТА В-1 И КАЛИТКИ К-1. ШИРИНА ВОРОТ СОСТАВЛЯЕТ 3,0 М, ВЫСОТОЙ 2,0М. ШИРИНА КАЛИТОК СОСТАВЛЯЕТ 1,0 М, ВЫСОТОЙ 2,0М. ВОРОТА И КАЛИТКИ РАСПОЛОЖЕНЫ НА СЕВЕРНОЙ И ЮЖНОЙ СТОРОНАХ ТЕРРИТОРИЙ. КОНСТРУКЦИЯ ВОРОТ И КАЛИТОК СОСТОИТ ИЗ МЕТАЛЛИЧЕСКОГО ТРУБНОГО ИЗДЕЛИЯ ДИАМЕТРАМИ 40, 57, 76, 114 ММ. СТОЙКИ ОГРАЖДЕНИЯ ВЫПОЛНЯЕТСЯ ИЗ КИРПИЧА КР-Л-ПУ 250х120х65/1НФ/125/1,4/50 ПО ГОСТ 530-2012 С РАЗМЕРАМИ 400х400х2100ММ. ИСПОЛЬЗУЕТСЯ ФУНДАМЕНТНЫЕ ОПОРЫ ДЛЯ КРЕПЛЕНИЯ СТОЙКИ ОГРАЖДЕНИЯ, ВОРОТ И КАЛИТОК, РАЗМЕРЫ, КОТОРЫЕ СОСТАВЛЯЮТ 400х400х1000ММ.
7. ВСЕ ЖЕЛЕЗОБЕТОННЫЕ КОНСТРУКЦИИ ПРИНЯТЬ ИЗ БЕТОНА КЛ. С12/15 НА СУЛЬФАТОСТОЙКОМ ЦЕМЕНТЕ, ПО ВОДОНЕПРОНИЦАЕМОСТИ НЕ НИЖЕ W8, ПО МОРОЗОСТОЙКОСТИ F150 С ПОСЛЕДУЮЩИМ НАНЕСЕНИЕМ НА БОКОВЫЕ ПОВЕРХНОСТИ БИТУМНОЙ МАСТИКИ В 2 СЛОЯ. ОСНОВАНИЕМ ПОД ФУНДАМЕНТНЫХ ОПОР СЛУЖИТ ЩЕБЕНОЧНАЯ ПОДГОТОВКА ТОЛЩИНОЙ 100ММ.
8. КОЭФФИЦИЕНТ УПЛОТНЕНИЯ ОБРАТНОЙ ЗАСЫПКИ ДОЛЖЕН БЫТЬ НЕ МЕНЕЕ 0,95 ОТ ПРИРОДНОГО.
9. ВСЕ РАБОТЫ, СВЯЗАННЫЕ С ИНЖЕНЕРНОЙ ПОДГОТОВКОЙ ТЕРРИТОРИИ И УСТРОЙСТВОМ ФУНДАМЕНТОВ, ДОЛЖНЫ ВЫПОЛНЯТЬСЯ В СООТВЕТСТВИИ СО ТРЕБОВАНИЯМИ:
   - СП РК 5.01-101-2013 "ЗЕМЛЯНЫЕ СООРУЖЕНИЯ, ОСНОВАНИЯ И ФУНДАМЕНТЫ";
   - СП РК 5.01-105-2013 "ФУНДАМЕНТЫ В ВЫТРАМБОВАННЫХ КОТЛОВАНАХ. ПРАВИЛА ПРОИЗВОДСТВА И ПРИЕМКИ РАБОТ".
10. БЕТОННЫЕ И ЖЕЛЕЗОБЕТОННЫЕ РАБОТЫ ВЕСТИ С ВЫПОЛНЕНИЕМ ТРЕБОВАНИЙ СП РК 5.03-107-2013 "НЕСУЩИЕ И ОГРАЖДАЮЩИЕ КОНСТРУКЦИИ".
11. ПРИ ПРОИЗВОДСТВЕ СТРОИТЕЛЬНО-МОНТАЖНЫХ РАБОТ НЕОБХОДИМО РУКОВОДСТВОВАТЬСЯ УКАЗАНИЯМИ СП РК 1.03-106-2012 "ОХРАНА ТРУДА И ТЕХНИКА БЕЗОПАСНОСТИ В СТРОИТЕЛЬСТВЕ".

Согласовано
ГП Рахмет Ш.

ИНВ. N° ПОДЛ. | ПОДП. И ДАТА | ВЗАМ. ИНВ. N°

ИЗМ.	КОЛ.	ЛИСТ	N°ДОК	ПОДПИСЬ	ДАТА
РАЗРАБ.		Рахмет Ш.			
ПРОВЕРИЛ		Капанов И.			
ГАП		Капанов И.			
НОРМОКОНТР.		Капанов И.			

Р-59/2021-00-АС

«Строительство площадки отдыха (парка) в селе Тургызба Жылыойского района Атырауской области»

АРХИТЕКТУРНО-СТРОИТЕЛЬНЫЕ РЕШЕНИЯ

СТАДИЯ	ЛИСТ	ЛИСТОВ
РП	1	9

Общие данные

ТОО "Каспий ЛТД" г.Атырау, 2021г.

ФОРМАТ А3

План ограждения М1:200

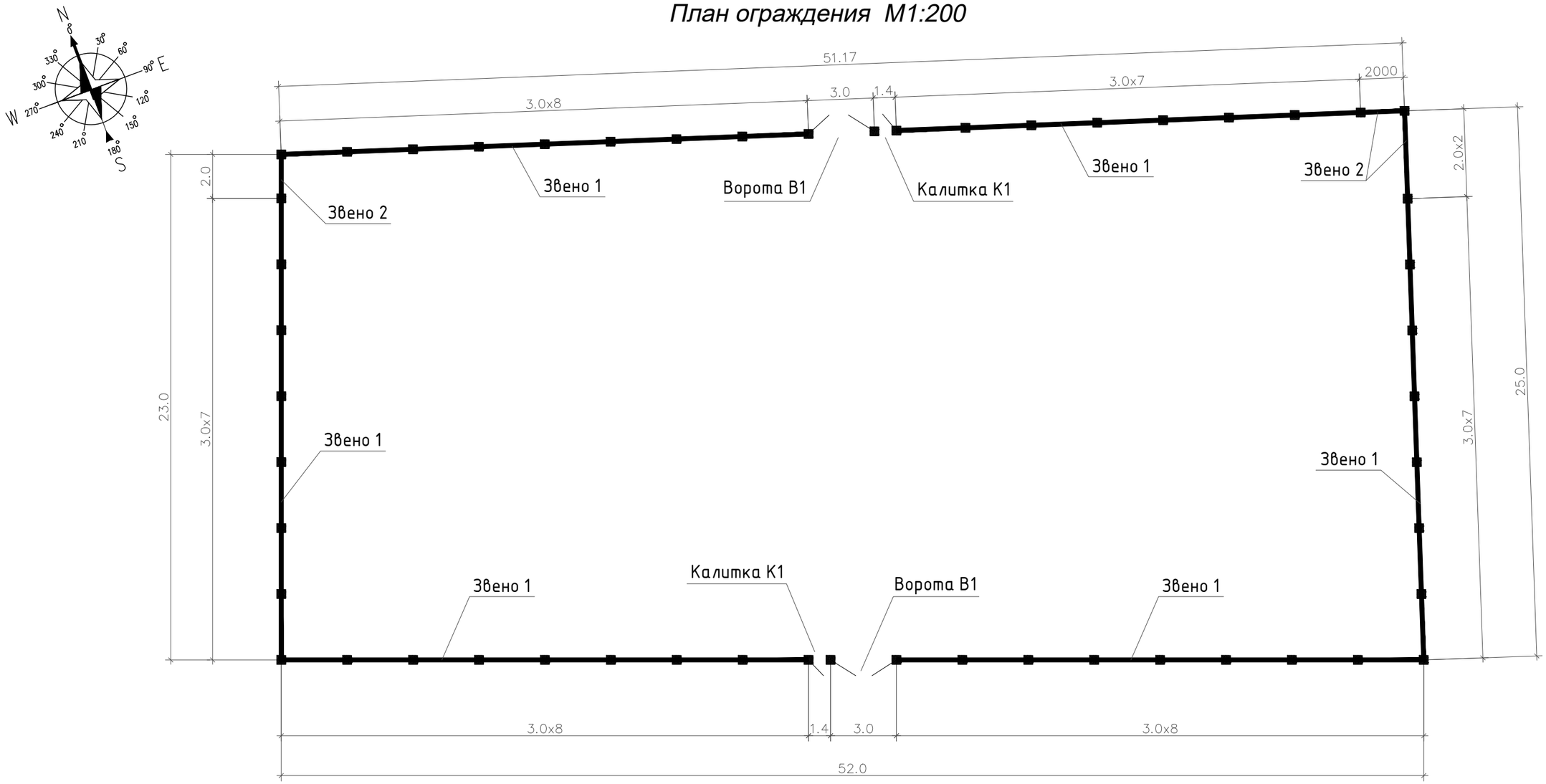

Спецификация

Поз.	Обозначение	Наименование	Кол.	Масса ед.,кг	Общ. масса.,кг	Прим.
	Ограждение	Протяженность - 143 м				
1	ГОСТ 530-2012	КИРПИЧ КР-Л-ПУ $м^3$	51	0,34	17.34	Кирпичная стойка
2		250х120х65/1НФ/125/1,4/50				
3		Ворота В-1	2	135,6	271.2	
4		Калитка К-1	2	57,63	115,3	
5		Звено-1. L=3,0 м	45	61,16	2752,2	
		Звено-2. L=2,0 м	4	36,9	147,6	
		Фундамент Ф1 под стойки (С12/15)	5.28			
		Щебень фр.20-40, Макра М600 $м^3$	2.0			

ПРИМЕЧАНИЯ:

1. РАСХОДЫ КИРПИЧНЫХ СТОЛБИКОВ, ФУНДАМЕНТОВ И ЩЕБЕНЯ ДАНА ОБЩИЙ, НА ВСЕ ОГРАЖДЕНИЯ.
2. РАЗМЕРЫ ДАНЫ В МЕТРАХ, ЕСЛИ НЕТ ДРУГИХ УКАЗАНИЙ.

Согласовано

ГП | Рахмет Ш.

ВЗАМ. ИНВ. N° | ПОДП. И ДАТА | ИНВ. N° ПОДЛ.

ИЗМ.	КОЛ.	ЛИСТ	N°ДОК	ПОДПИСЬ	ДАТА
РАЗРАБ.		Рахмет Ш.			
ПРОВЕРИЛ		Капанов И.			
ГАП		Капанов И.			
НОРМОКОНТР.		Капанов И.			

Р-59/2021-00-АС

«Строительство площадки отдыха (парка) в селе Тургызба Жылыойского района Атырауской области»

АРХИТЕКТУРНО-СТРОИТЕЛЬНЫЕ РЕШЕНИЯ

СТАДИЯ	ЛИСТ	ЛИСТОВ
РП	2	9

План ограждения М1:200

ТОО "Каспий ЛТД" г.Атырау, 2021г.

ФОРМАТ А3

Ворота В-1. М. 1:25

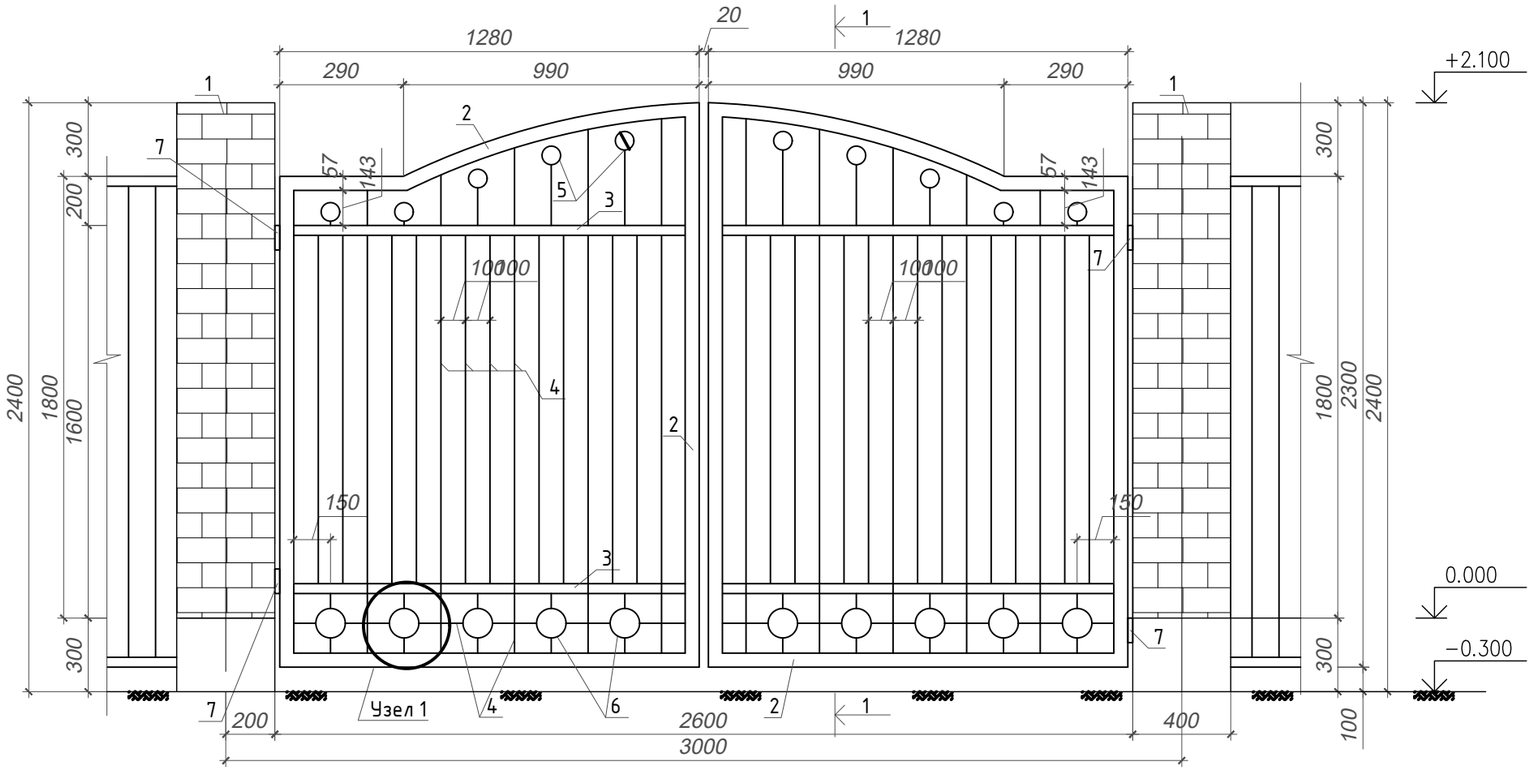

Сечения 1-1. М. 1:25

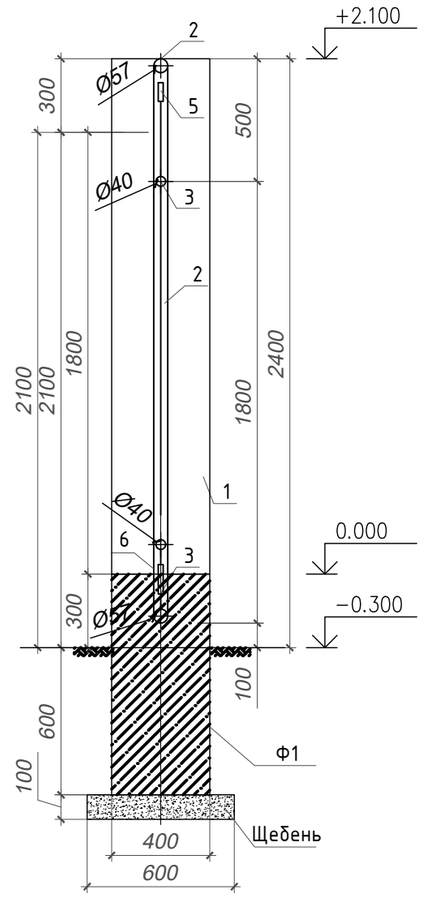

Спецификация

Поз.	Обозначение	Наименование	Кол.	Масса ед., кг	Приме-чание
		Ворота В-1	1	135,6	
1	см. лист АС-2	Кирпичная стойка			
2	ГОСТ 10704-91	Тр Ø57 х 2 Lобщ=18,2 п.м		2,71	49,32
3	ГОСТ 10704-91	Тр Ø40 х 2 L=1750 мм	4	3,27	13,1
4	ГОСТ 34028-2016	Ø14 А-240 Lобщ=58,2 п.м		1,21	70,42
5	ГОСТ 10704-91	Тр Ø76 х 3 L=20 мм	10	0,108	1,08
6	ГОСТ 10704-91	Тр Ø114 х 3 L=20 мм	10	0,164	1,64
7		Навесы шт.	4		

Узел 1. М. 1:10

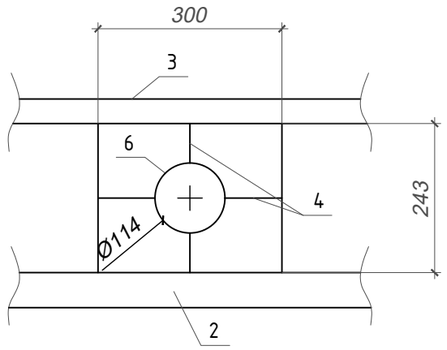

Примечание

Данный лист читать совместно с листом АС-2.

Согласовано

ГП Рахмет Ш.

ВЗАМ. ИНВ. N°

ПОДП. И ДАТА

ИНВ. N° ПОДП.

ИЗМ.	КОЛ.	ЛИСТ	N°ДОК	ПОДПИСЬ	ДАТА
РАЗРАБ.		Рахмет Ш.			
ПРОВЕРИЛ		Капанов И.			
ГАП		Капанов И.			
НОРМОКОНТР.		Капанов И.			

Р-59/2021-00-АС

«Строительство площадки отдыха (парка) в селе Тургызба Жылыойского района Атырауской области»

АРХИТЕКТУРНО-СТРОИТЕЛЬНЫЕ РЕШЕНИЯ

СТАДИЯ	ЛИСТ	ЛИСТОВ
РП	3	9

ОГРАЖДЕНИЯ. ВОРОТА В-1

ТОО "Каспий ЛТД" г.Атырау, 2021г.

ФОРМАТ А3

Калитка К-1. М. 1:25

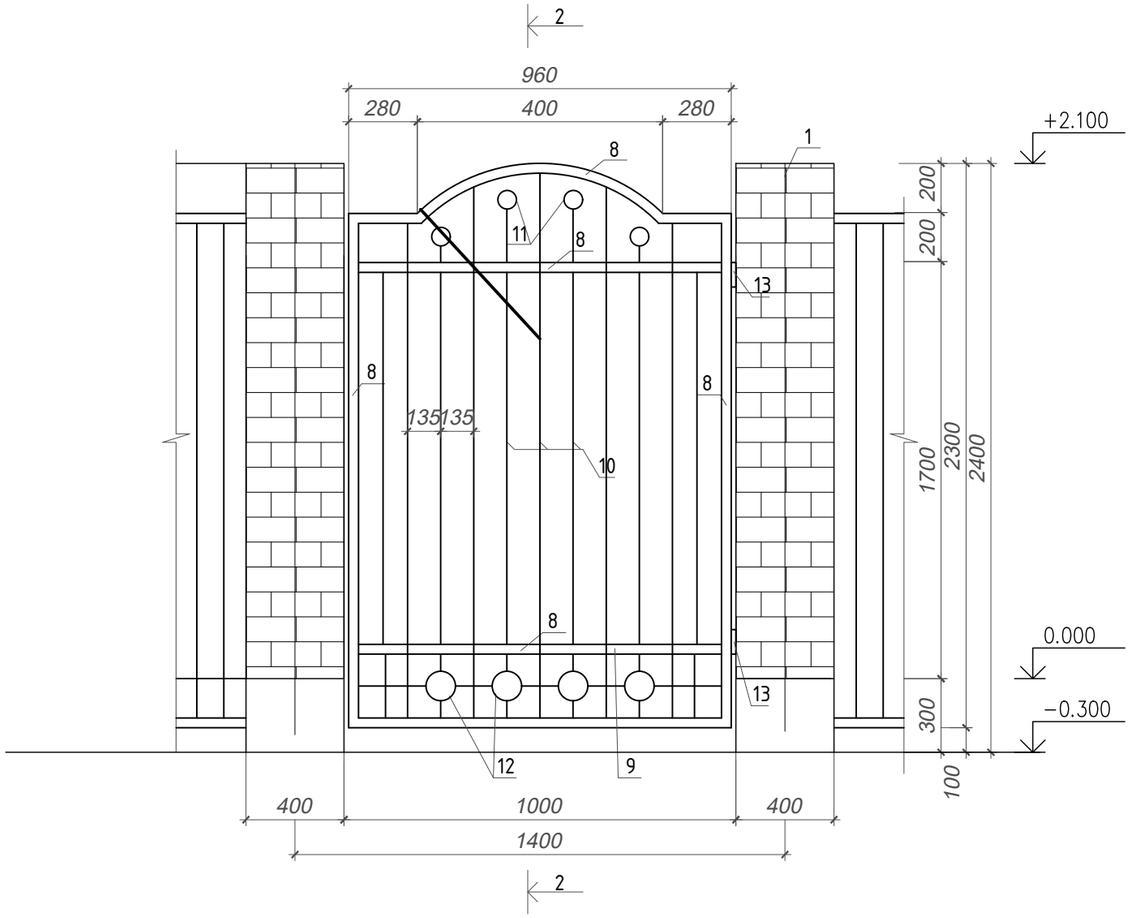

Сечения 2-2. М. 1:25

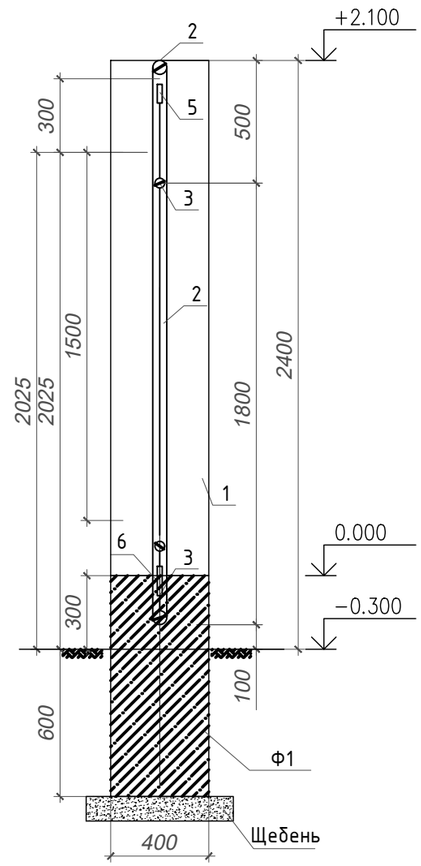

Спецификация

Поз.	Обозначение	Наименование	Кол.	Масса ед., кг	Приме-чание
		Калитка К-1	1	57,63	
1	см. лист АС-2	Кирпичная стойка			
8	ГОСТ 10704-91	Тр Ф57 х 2 Lобщ=8.7 п.м		2,71	23,6
9	ГОСТ 10704-91	Тр Ф40 х 2 L=1200 мм	2	2,25	4,5
10	ГОСТ 34028-2016	Ф14 А-240 Lобщ=23,5 п.м		1,21	28,44
11	ГОСТ 10704-91	Тр Ф76 х 3 L=20 мм	4	0,108	0,43
12	ГОСТ 10704-91	Тр Ф114 х 3 L=20 мм	4	0,164	0,66
13		Навесы шт.	2	0,108	

Примечание.

1. Все металлические конструкции окрасить двумя слоями эмали ПФ-113 ГОСТ 926-82* по слою грунтовки ПФ-021 ГОСТ 25129-82*
2. Сварку вести электродами Э-42.
3. Данный лист читать совместно с листом АС-2.
4. Спецификация дано на одну калитку.

Согласовано

ГП

Рахмет Ш.

ВЗАМ. ИНВ. N°

ПОДП. И ДАТА

ИНВ. N° ПОДЛ.

ИЗМ.	КОЛ.	ЛИСТ	N°ДОК.	ПОДПИСЬ	ДАТА
РАЗРАБ.		Рахмет Ш.			
ПРОВЕРИЛ		Капанов И.			
ГАП		Капанов И.			
НОРМОКОНТР.		Капанов И.			

Р-59/2021-00-АС

«Строительство площадки отдыха (парка) в селе Тургызба Жылыойского района Атырауской области»

АРХИТЕКТУРНО-СТРОИТЕЛЬНЫЕ РЕШЕНИЯ

СТАДИЯ	ЛИСТ	ЛИСТОВ
РП	4	9

ОГРАЖДЕНИЯ. КАЛИТКА К1

ТОО "Каспий ЛТД" г.Атырау, 2021г.

ФОРМАТ А3

Звено 1
М. 1:25

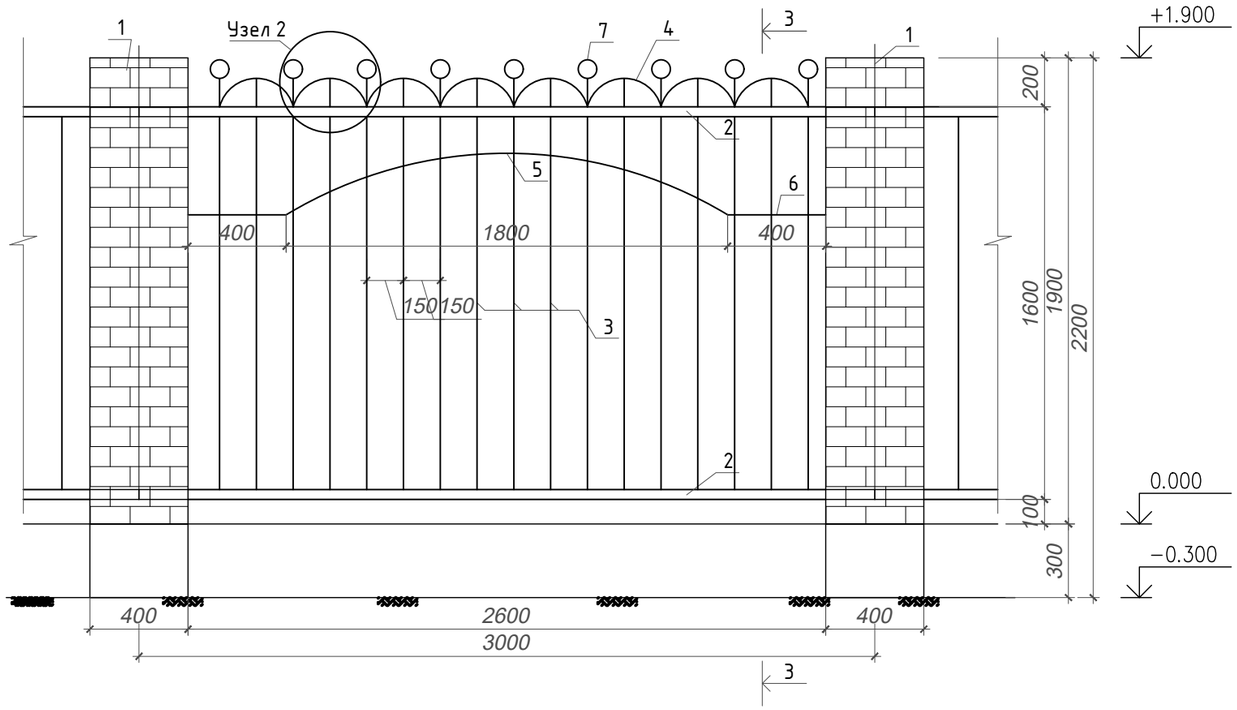

Сечения 3-3
М. 1:25

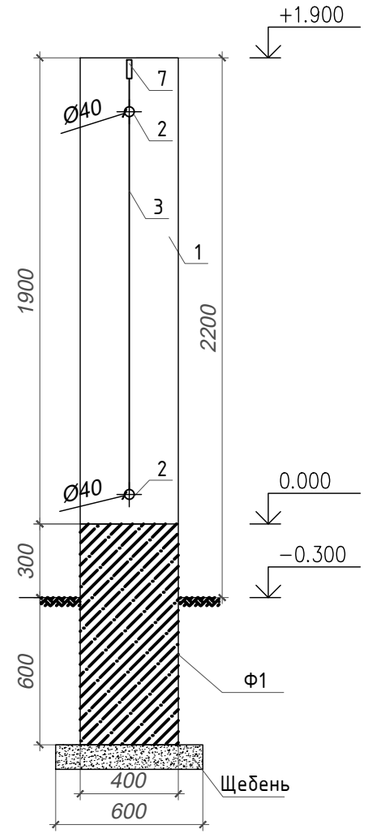

Узел 2
М. 1:10

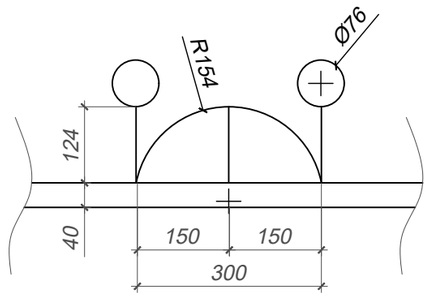

Вид сверху
М. 1:25

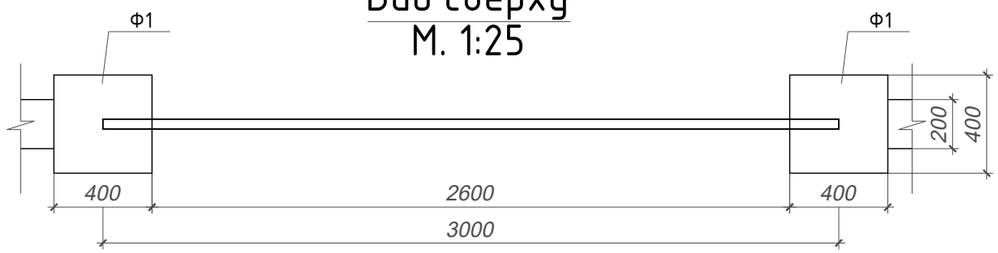

Примечание.

1. Все металлические конструкции окрасить двумя слоями эмали ПФ-113 ГОСТ 926-82* по слою грунтовки ПФ-021 ГОСТ 25129-82*
2. Сварку вести электродами Э-42.
3. Спецификация дано на одну звено ограждения.
4. Данный лист читать совместно с листом АС-2.

Спецификация

Поз.	Обозначение	Наименование	Кол.	Масса ед., кг	Приме-чание
		Звено-1	1	61,16	
1	см. лист АС-2	Кирпичная стойка			
2	ГОСТ 10704-91	Тр Ø40 х 2 L=3000 мм	2	5,61	11,22
3	ГОСТ 34028-2016	Ø14 А-240 L=1800 мм шаг150	19	2,18	41,4
4	ГОСТ 34028-2016	Ø14 А-240 L=400 мм	8	0,5	4,0
5	ГОСТ 34028-2016	Ø14 А-240 L=2100 мм	1	2,54	2,54
6	ГОСТ 34028-2016	Ø14 А-240 L=400 мм	2	0,5	1,0
7	ГОСТ 10704-91	Тр Ø76 х 3 L=20 мм	9	0,11	1,0

Согласовано
ГП Рахмет Ш.
ВЗАМ. ИНВ. №
ПОДП. И ДАТА
ИНВ. № ПОДЛ.

ИЗМ.	КОЛ.	ЛИСТ	N°ДОК	ПОДПИСЬ	ДАТА
РАЗРАБ.		Рахмет Ш.			
ПРОВЕРИЛ		Капанов И.			
ГАП		Капанов И.			
НОРМОКОНТР.		Капанов И.			

Р-59/2021-00-АС

«Строительство площадки отдыха (парка) в селе Тургызба Жылыойского района Атырауской области»

АРХИТЕКТУРНО-СТРОИТЕЛЬНЫЕ РЕШЕНИЯ

СТАДИЯ	ЛИСТ	ЛИСТОВ
РП	5	9

ОГРАЖДЕНИЯ. ЗВЕНО 1

ТОО "Каспий ЛТД" г.Атырау, 2021г.

ФОРМАТ А3

Звено 2
М. 1:25

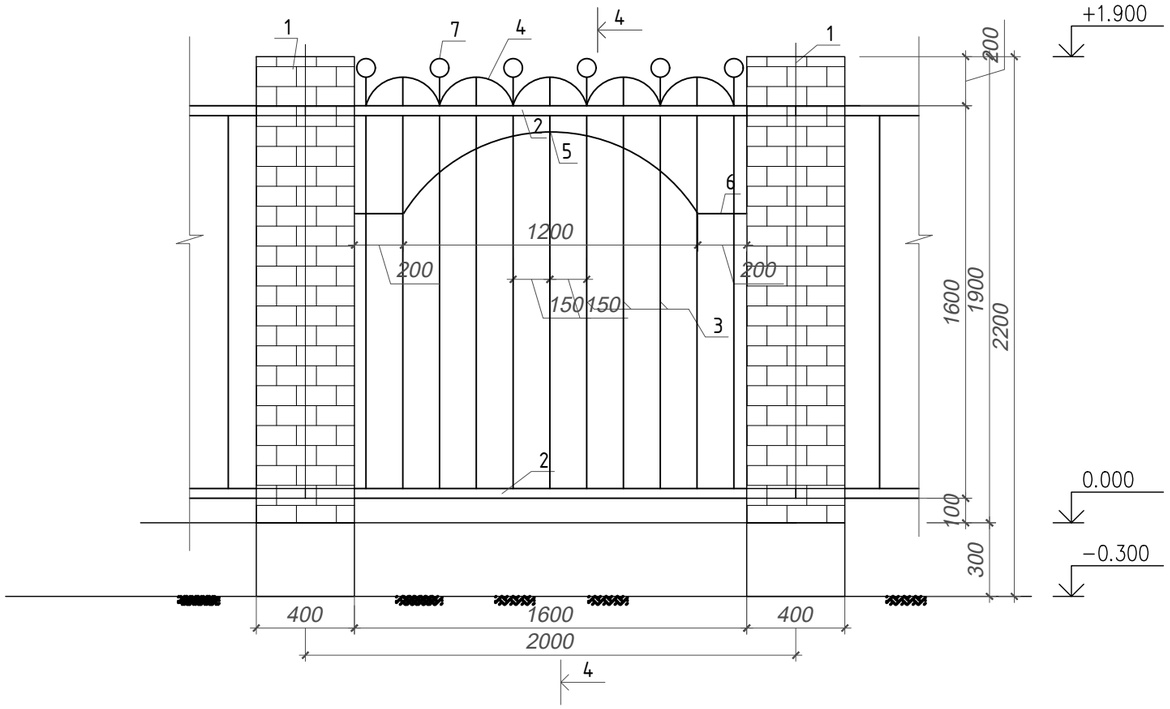

Сечения 4-4
М. 1:25

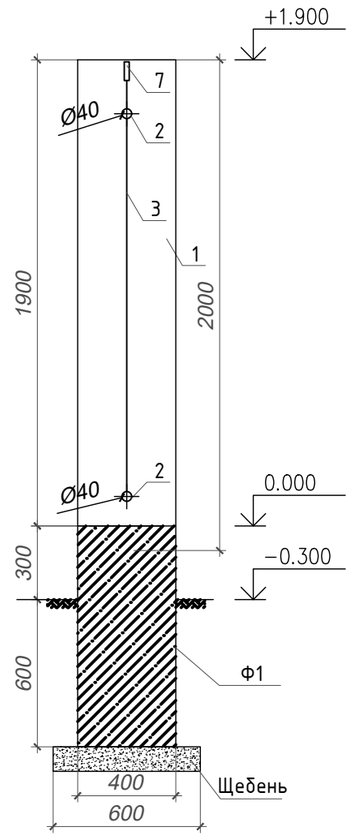

Вид сверху
М. 1:25

Примечание.

1. Все металлические конструкции окрасить двумя слоями эмали ПФ-113 ГОСТ 926-82* по слою грунтовки ПФ-021 ГОСТ 25129-82*
2. Сварку вести электродами Э-42.
3. Данный лист читать совместно с листом АС-2.
4. Спецификация дано на одну звено ограждения.

Поз.	Обозначение	Наименование	Кол.	Масса ед., кг	Приме-чание
		Звено-2	1	36,9	
1	см. лист АС-2	Кирпичная стойка			
2	ГОСТ 10704-91	Тр Ф40 х 2 L=2000 мм	2	3,74	7,48
3	ГОСТ 34028-2016	Ф14 А-240 L=1800 мм шаг150	11	2,18	24,0
4	ГОСТ 34028-2016	Ф14 А-240 L=400 мм	5	0,5	2,5
5	ГОСТ 34028-2016	Ф14 А-240 L=1435 мм	1	1,74	1,74
6	ГОСТ 34028-2016	Ф14 А-240 L=200 мм	2	0,25	0,5
7	ГОСТ 10704-91	Тр Ф76 х 3 L=20 мм	6	0,11	0,66

Согласовано
ГП
Рахмет Ш.
ВЗАМ. ИНВ. N°
ПОДП. И ДАТА
ИНВ. N° ПОДЛ.

ИЗМ.	КОЛ.	ЛИСТ	N°ДОК.	ПОДПИСЬ	ДАТА
РАЗРАБ.		Рахмет Ш.			
ПРОВЕРИЛ		Капанов И.			
ГАП		Капанов И.			
НОРМОКОНТР.		Капанов И.			

Р-59/2021-00-АС

«Строительство площадки отдыха (парка) в селе Тургызба Жылыойского района Атырауской области»

АРХИТЕКТУРНО- СТРОИТЕЛЬНЫЕ РЕШЕНИЯ

СТАДИЯ	ЛИСТ	ЛИСТОВ
РП	6	9

ОГРАЖДЕНИЯ. ЗВЕНО 2

ТОО "Каспий ЛТД"
г.Атырау, 2021г.

ФОРМАТ А3

СКАМЬЯ

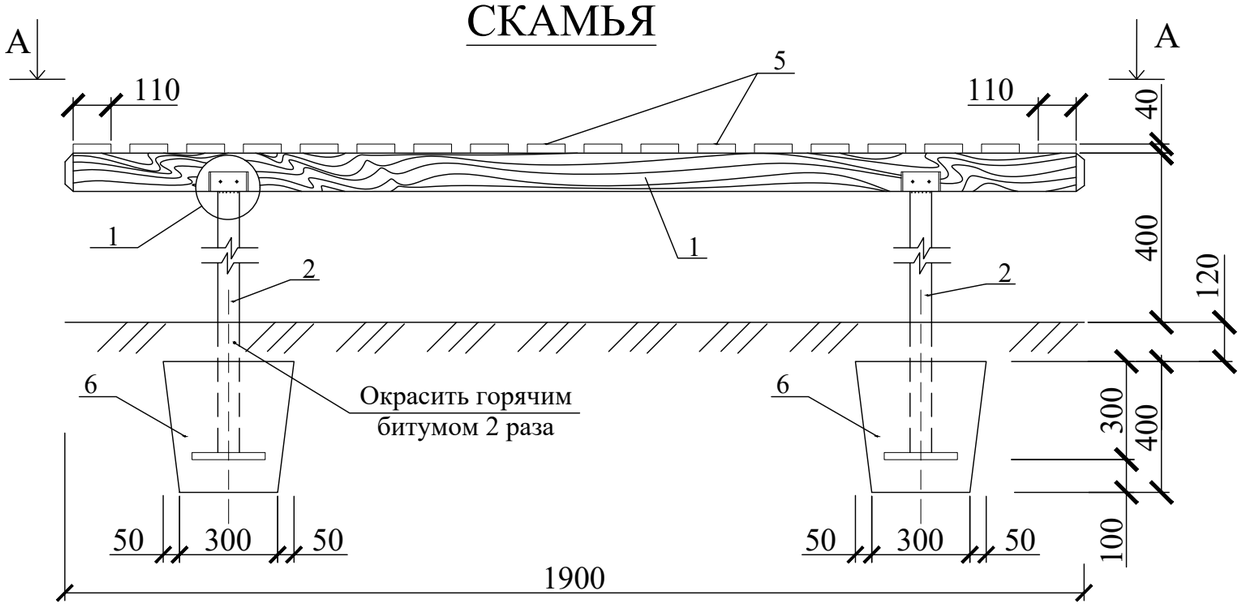

Спецификация

Марка позиций	Обозначение	Наименование	Кол-во шт.	Масса ед. кг.	Примечание
1	ГОСТ 24454-80	117x117, L=3000	2	0,04 м³	0,08 м³
2	ГОСТ 8732-70*	Труба Ø63,5x3,5,L=695	4	3,6	14,4
3	ГОСТ 8510-72	L 100x63x6, L=110	8	0,83	6,64
4	ГОСТ 1145-80*	Шуруп 5,0x70	8	0,009	0,072
5	ГОСТ 24454-80	Деревянные планки 550x110x40	18	0,0024 м³	0,0432 м³
6	СМ. ЛИСТ АС-8	ФМ-1 Бетон С12/15	2	0,06 м³	0,12 м³

А - А

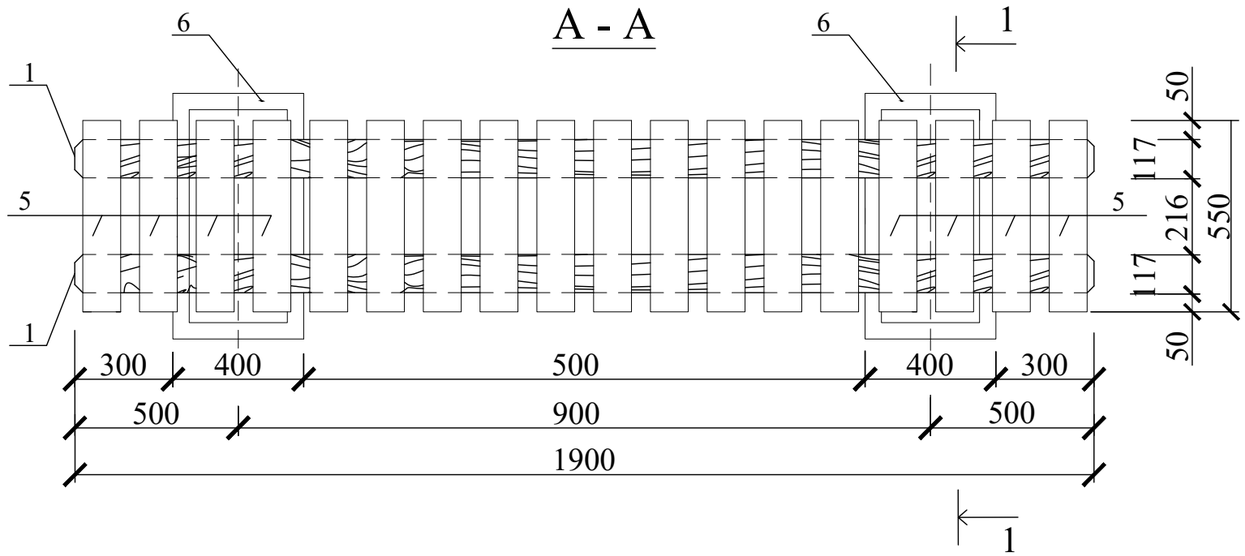

1

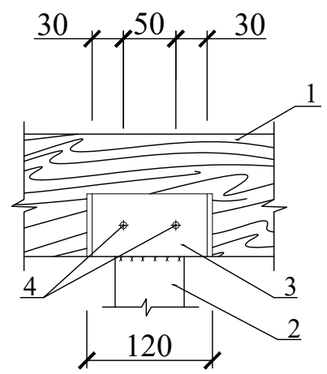

1 - 1

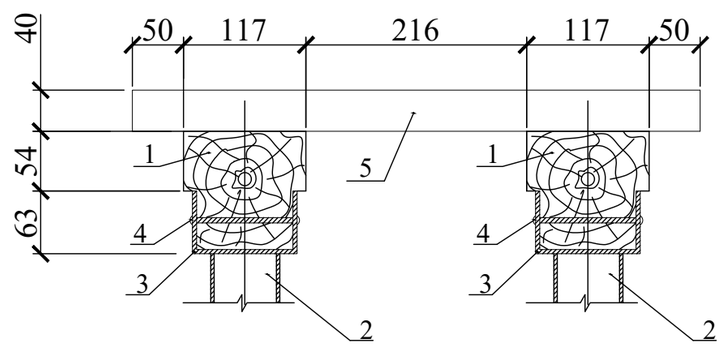

ПРИМЕЧАНИЯ:

1. РАЗМЕРЫ ДАНЫ В МИЛЛИМЕТРАХ, ЕСЛИ НЕТ ДРУГИХ УКАЗАНИЙ.
2. ДАННЫЙ ЧЕРТЕЖ ЧИТАТЬ СОВМЕСТНО С ЛИСТОМ АС–8.
3. РАСХОД МАТЕРИАЛОВ В СПЕЦИФИКАЦИИ ДАН НА 1 ЭЛЕМЕНТ.
4. СХЕМЫ РАСПОЛОЖЕНИЯ И ОБЩЕЕ КОЛИЧЕСТВО СКАМЬЕВ СМ. В РАЗДЕЛЕ ГП.

ИЗМ.	КОЛ.	ЛИСТ	N°ДОК.	ПОДПИСЬ	ДАТА
РАЗРАБ.		Рахмет Ш.			
ПРОВЕРИЛ		Капанов И.			
ГАП		Капанов И.			
НОРМОКОНТР.		Капанов И.			

Р–59/2021–00–АС

«Строительство площадки отдыха (парка) в селе Тургызба Жылыойского района Атырауской области»

АРХИТЕКТУРНО–СТРОИТЕЛЬНЫЕ РЕШЕНИЯ

СТАДИЯ	ЛИСТ	ЛИСТОВ
РП	7	9

СКАМЬЯ. СПЕЦИФИКАЦИЯ

ТОО "Каспий ЛТД" г.Атырау, 2021г.

Согласовано

ГП Рахмет Ш.

ВЗАМ. ИНВ. N°

ПОДП. И ДАТА

ИНВ. N° ПОДЛ.

ФОРМАТ А3

ФМ - 1

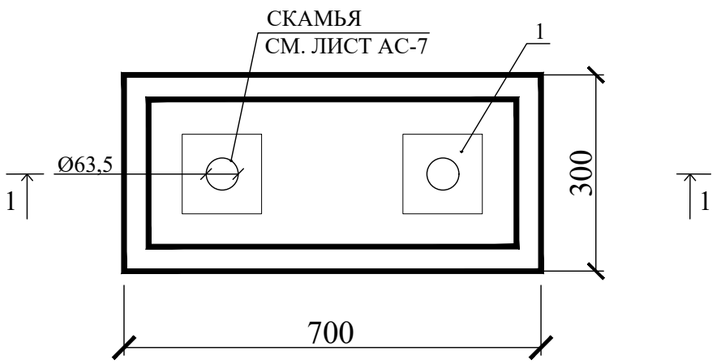

1 - 1

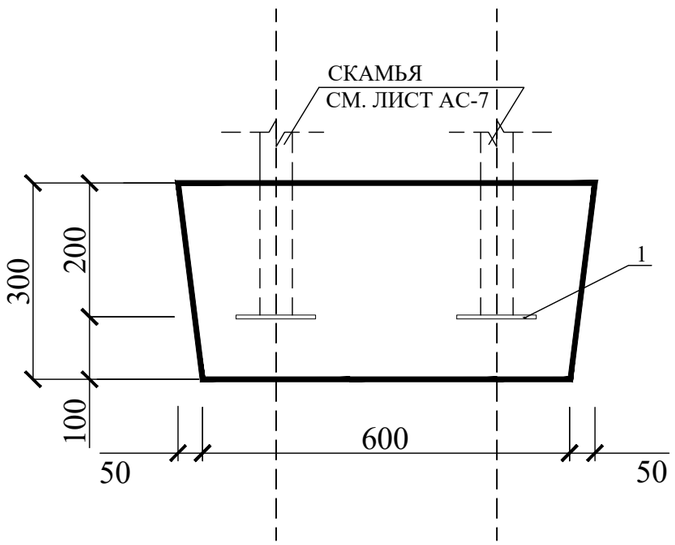

Спецификация

Марка позиций	Обозначение	Наименование	Кол-во шт.	Масса ед.кг.	Примечание
		ФМ - 1	1	92,8кг	
1	ГОСТ 19903-2015	- 8х150х150	2	1,4	2,8
		Материалы:			
	ГОСТ 19903-2015	Бетон С12/15	2	0,06 м³	90,0кг
	ГОСТ 19903-2015	ЩЕБЕНЬ ФР.20-40, М600		0,01 м³	

ПРИМЕЧАНИЯ:

1. РАЗМЕРЫ ДАНЫ В МИЛЛИМЕТРАХ, ЕСЛИ НЕТ ДРУГИХ УКАЗАНИЙ.
2. ДАННЫЙ ЧЕРТЕЖ ЧИТАТЬ СОВМЕСТНО С ЛИСТОМ АС–7.
3. НА ДАННОМ ЧЕРТЕЖЕ РАЗРАБОТАН ФУНДАМЕНТ ПОД СКАМЬЮ.
4. ПОД ФУНДАМЕНТЫ ВЫПОЛНИТЬ ПОДГОТОВКУ ИЗ ЩЕБНЯ ФР.20–40, МАКРОЙ М600 ТОЛЩИНОЙ 50 ММ,
5. БОКОВЫЕ ПОВЕРХНОСТИ, СОПРИКАСАЮЩИЕСЯ С ГРУНТОМ, ОБМАЗАТЬ ГОРЯЧИМ БИТУМОМ ЗА 2 РАЗА.
6. РАСХОД МАТЕРИАЛОВ В СПЕЦИФИКАЦИИ ДАН НА 1 ЭЛЕМЕНТ.

Согласовано
ГП
Рахмет Ш.
ВЗАМ. ИНВ. N°
ПОДП. И ДАТА
ИНВ. N° ПОДЛ.

ИЗМ.	КОЛ.	ЛИСТ	N°ДОК.	ПОДПИСЬ	ДАТА
РАЗРАБ.		Рахмет Ш.			
ПРОВЕРИЛ		Капанов И.			
ГАП		Капанов И.			
НОРМОКОНТР.		Капанов И.			

Р–59/2021–00–АС

«Строительство площадки отдыха (парка) в селе Тургызба Жылыойского района Атырауской области»

АРХИТЕКТУРНО–СТРОИТЕЛЬНЫЕ РЕШЕНИЯ

СТАДИЯ	ЛИСТ	ЛИСТОВ
РП	8	9

ФУНДАМЕНТ ПОД СКАМЬЮ ФМ–1

ТОО "Каспий ЛТД"
г.Атырау, 2021г.

ФОРМАТ А3

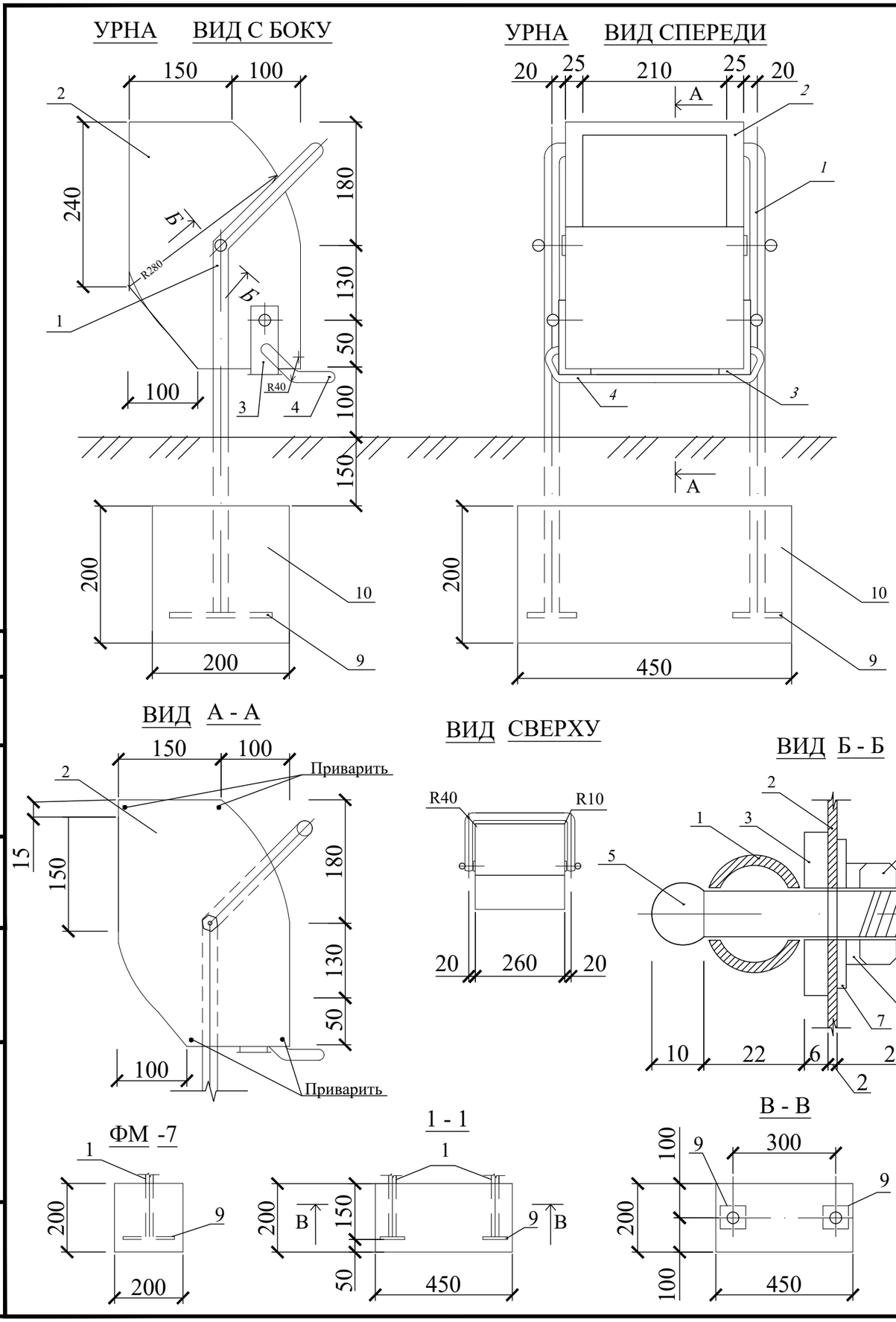

Спецификация

№ позиц.	Обозначение	Наименование	кол-во шт.	масса кг/общ.	№ цвет этал.	Вид отд.
1	ГОСТ 10704-76	труба Ø 22х2, L=600	2	0,602		Атмосферо-стойк. эмаль
2	ГОСТ 19903-2015	2х250, L=1800	1	4,35		
3	ГОСТ 19903-2015	6х100, L=180	2	2,8		
4	ГОСТ 34028-2016	Ø 16мм, L=350	1	2,66		
5	ГОСТ 7798-70	БОЛТ М8х60	4	0,116		
6	ГОСТ ISO 4032-2014	ГАЙКА Ø 8 мм	4			
7	ГОСТ 11371-78	ШАЙБА внутр. диаметр 8 мм	4			
8	ГОСТ 6402-70	ГРАВЕР внутр. диаметр 8 мм	4			
9	ГОСТ 19903-2015	8х100, L=100	2	1,3		
		Материалы				
10		Фундамент под урн (С12/15)	0.02м ^{3}			
11		Щебень фр.20-40, Макра М600	0.015м ^{3}			

1. Сварные работы производить по ГОСТ 14098-85 электро дуговой сваркой электродами Э-42.
2. После сварки швы зачистить.
3. Все металлические элементы покрыть антикоррозиным составом
4. Под подошвой монолитных железобетонных конструкций выполнить подготовку из щебня фр.20-40, макрой М600 толщиной 50 мм.
5. Боковые поверхности всех железобетонных конструкций соприкасающиеся с грунтом обмазать горячим битумом.
6. Расход материалов в спецификации дан на 1 элемент.
7. Схемы расположения и общее количество урн см. в разделе ГП.

Согласовано
ГП Рахмет Ш.
ВЗАМ. ИНВ. N°
ПОДП. И ДАТА
ИНВ. N° ПОДП.

ИЗМ.	КОЛ.	ЛИСТ	N°ДОК	ПОДПИСЬ	ДАТА
РАЗРАБ.		Рахмет Ш.			
ПРОВЕРИЛ		Капанов И.			
ГАП		Капанов И.			
НОРМОКОНТР.		Капанов И.			

Р-59/2021-00-АС

«Строительство площадки отдыха (парка) в селе Тургызба Жылыойского района Атырауской области»

АРХИТЕКТУРНО-СТРОИТЕЛЬНЫЕ РЕШЕНИЯ

СТАДИЯ	ЛИСТ	ЛИСТОВ
РП	9	9

УРНА СПЕЦИФИКАЦИЯ

ТОО "Каспий ЛТД" г.Атырау, 2021г.

ФОРМАТ А3