Товарищество с ограниченной ответственностью «ДУМ-проект» Государственная лицензия ГСЛ №18013382 от 09.07.2018 года

Заказ: 11-2022
Заказчик: ГУ "Аппарат акима Жемского сельского округа Жылыойского района Атырауской области Республики Казахстан"

РАБОЧИЙ ПРОЕКТ

Строительство мини-футбольной площадки в селе Тургызба Жемского сельского округа Жылыойского района Атырауской области

ТОМ II
Альбом 2
Архитектурно-строительная часть

г. Шымкент-2022 год

Товарищество с ограниченной ответственностью «ДУМ-проект» Государственная лицензия ГСЛ №18013382 от 09.07.2018 года

Заказ: 11-2022
Заказчик: ГУ "Аппарат акима Жемского сельского округа Жылыойского района Атырауской области Республики Казахстан"

РАБОЧИЙ ПРОЕКТ

Строительство мини-футбольной площадки в селе Тургызба Жемского сельского округа Жылыойского района Атырауской области

ТОМ II
Альбом 2
Архитектурно-строительная часть

Директор — Байболов А.
Главный инженер проекта — Дихамбай Н.

г. Шымкент-2022 год

ВЕДОМОСТЬ РАБОЧИХ ЧЕРТЕЖЕЙ ОСНОВНОГО КОМПЛЕКТА МАРКИ АС

N п/п	НАИМЕНОВАНИЕ	ПРИМЕЧАНИЯ
1	Общие данные	
2	План ограждений футбольной площадки	
3	Спецификация конструктивных элементов	

ВЕДОМОСТЬ ССЫЛОЧНЫХ ДОКУМЕНТОВ

ОБОЗНАЧЕНИЕ	НАИМЕНОВАНИЕ	ПРИМЕЧАНИЕ
СН РК 5.01-02-2013 СП РК 5.01-102-2013*	Основания зданий и сооружений.	
НТП РК 01-01-3.1 (4.1)-2017	Нагрузка и воздействия на здания	
СП РК EN 1992-1-1:2004/2011	Проектирование железобетонных конструкций	
СН РК 1.03-05-2011 СП РК 1.03-106-2012*	Техника безопасности в строительстве.	
СН РК 2.01-01-2013 СП РК 2.01-101-2013*	Защита строительных конструкций от коррозии.	
ГОСТ 23279-2012	Сетки сварные арматурные железобетонных конструкций.	

Общая часть

Рабочий проект «Строительство мини-футбольной площадки в селе Тургызба Жемского сельского округа Жылыойского района Атырауской области» разработан на основании:

-задания на проектирование, выданного 2022 года;

-АПЗ № KZ86VUA00722830 от 12.08.2022 ,выданного ГУ "Аппарат акима Жемского сельского округ"

-заключения об инженерно-геологических условиях площадки ТОО "А-Геоинжиниринг" в сентябре 2022г.

-Топографической съемки, выполненной ТОО "А-Геоинжиниринг" 2022г.;

-источник финансирования - бюджетные средства;

Способ строительства - подрядный с привлечением строителей, имеющих лицензию на производство строительных работ.

Вид строительства - новое строительство.

Генпроектировщик: ТОО "ДУМ-проект".

Заказчик:ГУ Аппарат акима Жемского сельского округа Жылыойского района Атырауской области Республики Казахстан

Рабочий проект разработан в соответствии с действующими на территории Республики Казахстана Нормами и Правилами и предусматривает мероприятие, обеспечивающие взрывобезопасность и пожаробезопасность, исключающие вредные воздействие на окружающие среду и воздушный бассейн, а также предупреждающие чрезвычайные ситуации природного и техногенного характера.

Главный инженер проекта _____ Дихамбай Н.

Климатическая справка.

Климатическая характеристика района работ приводится по данным СП РК 2.04-01 2017 «Строительная климатология».

В соответствии с СП РК 2.04-01-2017 площадка расположена в IV-Г климатическом районе.

Температура воздуха наиболее холодных суток: - 29,0º С.

Температура воздуха наиболее холодной пятидневки: -24,9º С.

Абсолютная минимальная температура воздуха:- 37,9º С.

Абсолютная максимальная температура воздуха:+ 44,6º С.

В соответствии со НТП РК 01-01-3.1 (4.1)-2017 «Нагрузки и воздействия» ниже приведены строительные климатические параметры:

Ветровая нагрузка - 0,77 кПа (ветровой район- IV)

Снеговая нагрузка - 0,8 кПа (снеговой район - I)

Нормативная глубина промерзания грунтов - 122 см, максимальная глубина проникно вения нулевой изотермы - 150 см.

По номенклатурному виду и просадочным свойствам в пределах изучаемой площадки, до глубины 6,0 м выделены два инженерно-геологических элемента (ИГЭ):

ИГЭ-1-супесь, светло-коричневая, макропористая, твердой консистенции, непросадочная, мощностью 3,0-3,2 м;

УI/УII=1,75кН/м3; ФI/ФII=21/22град.; CI/CII=4/3кПа; E=6,0МПа;

ИГЭ-2-пески мелкие, полимковатого состава, средней плотности, малой степени водонасыщения, вскрытой мощностью 2,8-3,0 и более метров.

УI/УII=1,62кН/м3; ФI/ФII=37/32град.; CI/CII=2/1кПа; E=9,0МПа;

В соответствии с картой сейсмического районирования территории Казахстана, участок работ расположен на территории с сейсмичностью менее 6 баллов.

Подземные воды, в пределах рассматриваемой площадки, пройденными разведочными скважинами, глубиной по 6,0 м в период изыскания (сентябрь-месяце 2022 года) не были вскрыты.

По нормативному содержанию сульфатов в пересчете на ионы SO^{-}_{4} - грунты площадки на бетон марки W_4 по водонепроницаемости на портландцементе по ГОСТ 10178 (СП РК 2.01 - 19 -2013) - сильноагрессивные, на портландцементе по ГОСТ 10178-85 с содержанием в клинкере C_3S-не более 65% C_3A-не более7%, C_3A +C_4AF-не более 22% и шлакопортландцементе -сильноагрессивные, а на сульфатостоиких цементах - неагрессивные. Нормативное содержание SO_4=5481,0 мг/кг.

По нормативному содержанию хлоридов в перерасчете на ионы Cl грунты площадки для бетонов на арматуру железобетонных конструкции - сильноагрессивные. Нормативное содержание 9273,0 мг/кг.

Конструктивные решения

Для футбольной площадки выполняется металлическое сетчатое ограждение высотой 4,5м.

Размеры футбольной площадки 22мх40м

Стойки из трубы с размерами 80х80х4 по ГОСТу 8639-82

Обрамление стальными уголки по ГОСТу 8509-93

Фундаменты столбчатые из бетона С12/15, по морозостойкости F100, по водонепроницаемости W6, на сульфатостойком цементе

Монтажную сварку производить по ГОСТ 5264-80* электродами типаЭ-42А по ГОСТ 9467-75*, hшв=4мм, но не более толщины свариваемых элементов.

Антикоррозийные мероприятия

Проект разработан в соответствии с требованиями СН РК 2.01-01-2013, СП РК 2.01-101-2013* "Защита строительных конструкций от коррозии".

Все металлические конструкции и изделия окрашиваются антикоррозийными лаками за 2 раза. Защитный слой арматуры монолитных конструкций соответствует требованиям НТП РК 02-01-1.4-2011 "Проектирование сборных, сборно -монолитных и монолитных железобетонных конструкции". Все бетонные и железобетонные конструкции соприкасающие с грунтом, выполнить марки бетона по морозостойкости F100 и водонепроницаемости W6 на сульфатосткойком цементе, и обмазать горячим битумом за 2 раза.

Все стальные элементы окрасить эмалью ПФ-115 - 2 слоя по грунтовке ГФ-021 - 2 слоя

Изм	Кол.уч	Лист	N док.	Подпись	Дата	11-2022-АС			
						Строительство мини-футбольной площадки в селе Тургызба Жемского сельского округа Жылыойского района Атырауской области			
Исполнил		Абибуллаев			20.10.22	Архитектурно-строительная часть	Стадия	Лист	Листов
Проверил		Камбатыров			20.10.22		РП	1	3
Н.контр.		Амиркулов			20.10.22	Общие данные	ТОО "ДУМ-проект" г. Шымкент-2022г		

План ограждений футбольной площадки

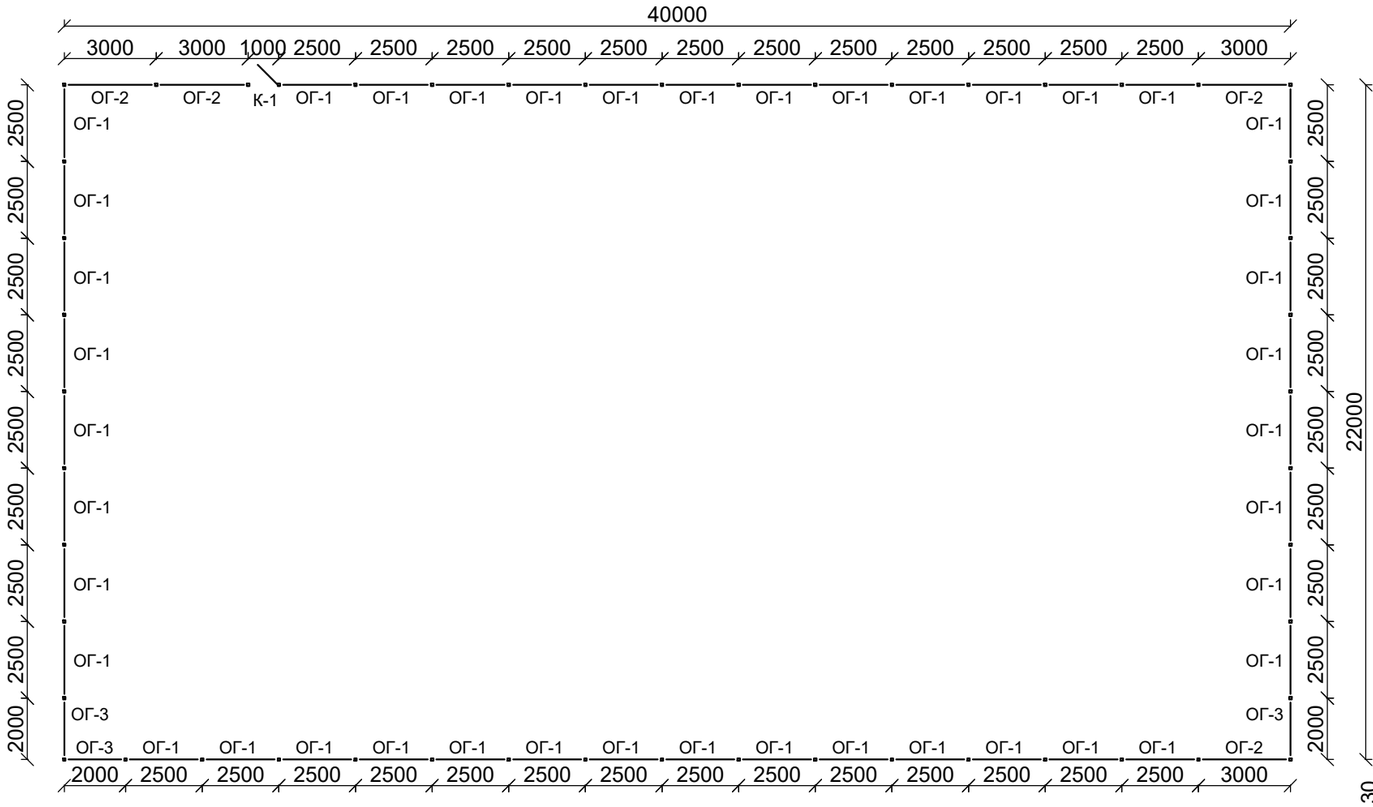

Металлическое ограждение
ОГ-1, ОГ-2, ОГ-3

1-1

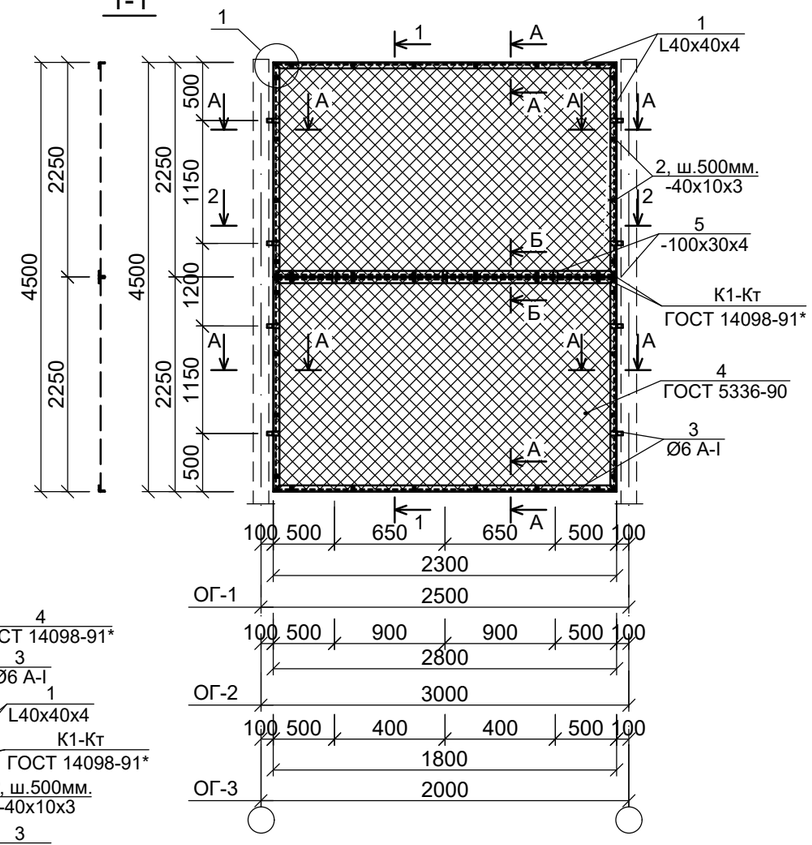

Б-Б

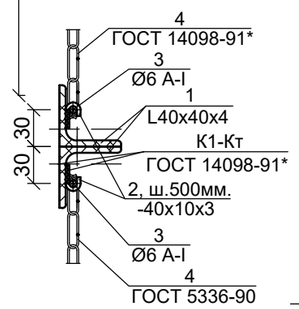

2-2

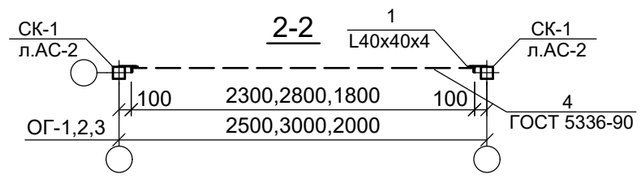

Калитка К-1

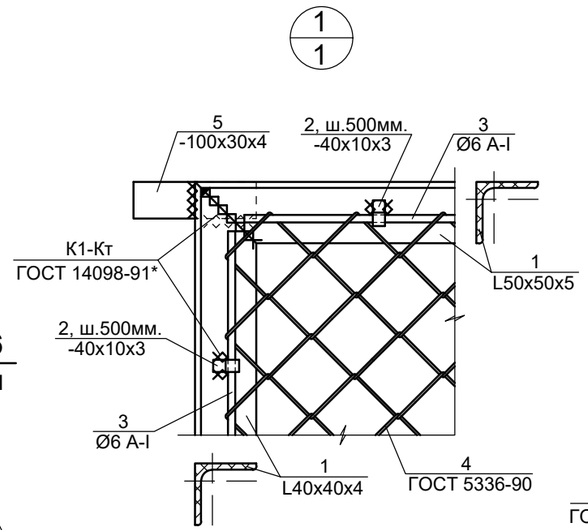

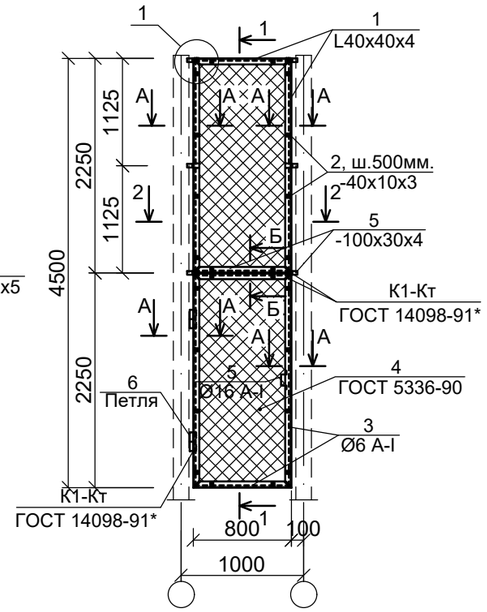

А-А

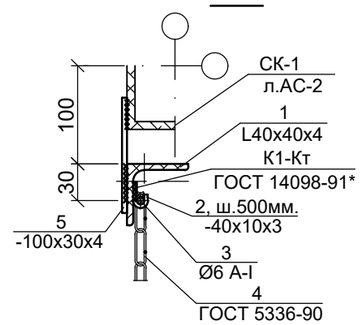

Поз. 5
Ручка

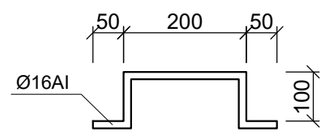

Поз. 6
Петля

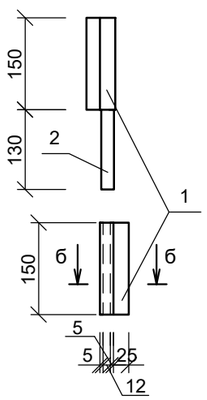

2-2

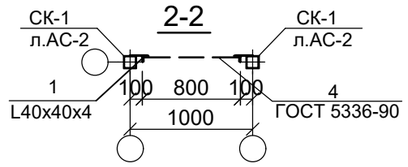

Изм	Кол.уч	Лист	N док.	Подпись	Дата	11-2022-АС		
						Строительство мини-футбольной площадки в селе Тургызба Жемского сельского округа Жылыойского района Атырауской области		
Исполнил		Абибуллаев			20.10.22	Архитектурно-строительная часть	Стадия	Лист	Листов
Проверил		Камбатыров			20.10.22		РП	2	3
Н.контр.		Амиркулов			20.10.22	План ограждений футбольной площадки	ТОО "ДУМ-проект" г. Шымкент-2022г		

Согласовано:

Взам. инв. N

Подпись и дата

Инв. N подл.

Формат А3

Стойка СК-1

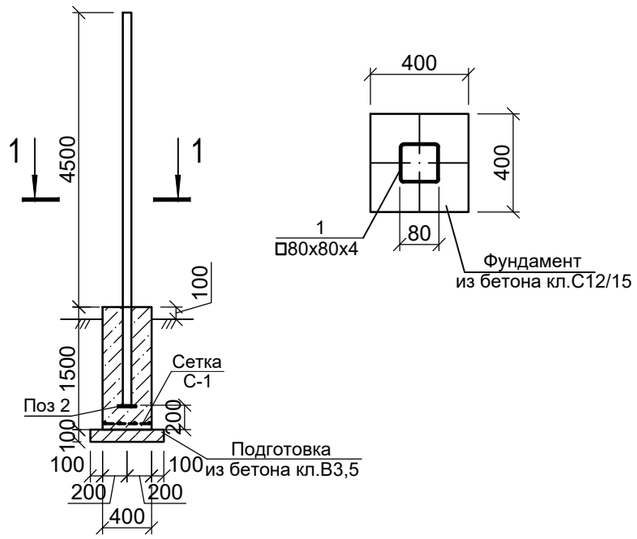

Сетка С-1

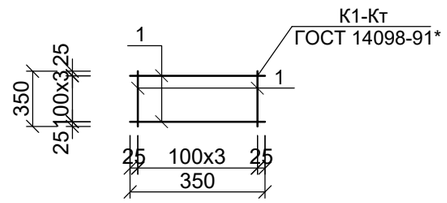

Спецификация конструктивных элементов

Марка поз.	Обозначение	Наименование	Кол	Масса ед.кг	Примеч.
		Столбчатый фундамент	50		
1	ГОСТ 8639-82	Труба 80x80x4 ГОСТ 8639-82 / С245 ГОСТ 27772-88* L=5800	1	54.10	54.10
2	ГОСТ 19903-74*	Лист 10x150x150 ГОСТ 19903-74* / С245 ГОСТ 27772-88*	1	1.77	1.77
		Сетка С-1	1		
1	ГОСТ 24045-2010	ø10 А-III L=350	8	0,21	1.68
	СТ РК EN 206-2017	Бетон кл. С12/15, F100, W6, на С.Ц м3	0,24		
	СТ РК EN 206-2017	Подготовка из бетона кл.В3,5	0,036		

1. Рамки должны быть окращены масленой краской по грунтовке за 2 раза.
2. Электроды для сварки типа Э42 по ГОСТ 9467-75*.
3. Высота сварных швов 4мм.

Техническая спецификация стали ОГ-1,2,3 и К-1

Поз.	ГОСТ, ТУ	Марка стали по ГОСТ 227772-88	Эскиз сечения	Наименование профиля	Кол.	Масса ед.,кг	Примечание
				Металл. ограждение ОГ-1	42		
1	ГОСТ 8509-93	245	L	Уголок L40x40x4 п.м.	18.20	2.42	44.04
2	ГОСТ 19903-74*	245	—	Пластина 40x10x3	36	0.009	0.324
3	ГОСТ 5781-82*	245		Арматура Ø6 А-I п.м.	18.20	0.222	4.04
4	ГОСТ 5336-90	245		Сетка N45-2.5 м2	10.35	1.87	19.35
5	ГОСТ 19903-74*	245	—	Пластина 100x40x4	10	0.126	1.26
				Металл. ограждение ОГ-2	4		
1	ГОСТ 8509-93	245	L	Уголок L40x40x4 п.м.	20.20	2.42	48.88
2	ГОСТ 19903-74*	245	—	Пластина 40x10x3	40	0.009	0.360
3	ГОСТ 5781-82*	245		Арматура Ø6 А-I п.м.	20.20	0.222	4.48
4	ГОСТ 5336-90	245		Сетка N45-2.5 м2	12.60	1.87	23.56
5	ГОСТ 19903-74*	245	—	Пластина 100x40x4	10	0.126	1.26
				Металл. ограждение ОГ-3	3		
1	ГОСТ 8509-93	245	L	Уголок L40x40x4 п.м.	16.20	2.42	39.20
2	ГОСТ 19903-74*	245	—	Пластина 40x10x3	32	0.009	0.288
3	ГОСТ 5781-82*	245		Арматура Ø6 А-I п.м.	16.20	0.222	3.60
4	ГОСТ 5336-90	245		Сетка N45-2.5 м2	8.10	1.87	15.15
5	ГОСТ 19903-74*	245	—	Пластина 100x40x4	10	0.126	1.26
				Металл. калитка К-1	1		
1	ГОСТ 8509-93	245	L	Уголок L40x40x4 п.м.	12.20	2.42	29.52
2	ГОСТ 19903-74*	245	—	Пластина 40x10x3	24	0.009	0.216
3	ГОСТ 5781-82*	245		Арматура Ø6 А-I п.м.	12.20	0.222	2.71
4	ГОСТ 5336-90	245		Сетка N45-2.5 м2	3.60	1.87	6.73
5	ГОСТ 19903-74*	245	—	Пластина 100x40x4	6	0.126	0.76
5	ГОСТ 5781-82*	245	—	Арматура (Ручка) Ø6 А-I L=500	1	0.79	0.79
6				Петля	2	4.41	8.82
				Петля			
1	ГОСТ 103-87	245	—	-10x150 L=100	2	1.18	2.36
2	ГОСТ 5781-82*	245	—	Ø16 А-I L=130	1	2.05	2.05

Согласовано:

Взам. инв. N

Подпись и дата

Инв. N подл.

Изм	Кол.уч	Лист	N док.	Подпись	Дата
Исполнил		Абибуллаев			20.10.22
Проверил		Камбатыров			20.10.22
Н.контр.		Амиркулов			20.10.22

11-2022-АС

Строительство мини-футбольной площадки в селе Тургызба Жемского сельского округа Жылыойского района Атырауской области

Архитектурно-строительная часть

Стадия	Лист	Листов
РП	3	3

Спецификация конструктивных элементов

ТОО "ДУМ-проект" г. Шымкент-2022г