Республика Казахстан
Западно-Казахстанская область

ТОО "ПроектСтройИнжиниринг"

ЗАКАЗ: П-00-22-20

РАБОЧИЙ ПРОЕКТ

Разработка ПСД по капитальному ремонту двухэтажного спортивного комплекса КГУ "Специализированная детско-юношеская спортивная школа№1 Атырауской области" Управления физической культуры и спорта

Атырауской области" г.Атырау, Привокзальный 5 микрорайон 20а.

ПС-Пожарная сигнализация

ДИРЕКТОР: **Шевлякова И.В.**

ГЛАВНЫЙ АРХИТЕКТОР ПРОЕКТА: **Каиргалиев А.А.**

г.Уральск-2022г.

ВЗАМ. ИНВ. N° | ПОДП. И ДАТА | ИНВ. N° ПОДЛ.

ФОРМАТ А3

Ведомость ссылочных и прилагаемых документов

Обозначение	Наименование	Примечание
	Ссылочные документы	
ПУЭ РК -2021	"Правила устройства электроустановок РК".	
СП РК 2.02-101-2014	"Пожарная безопасность зданий и сооружений".	
СП РК 2.02-102-2012	"Пожарная безопасность зданий и сооружений".	
СН РК 2.02-02-2019	"Пожарная автоматика зданий и сооружений".	
СНиП РК 2.02-02-2019	"Пожарная безопасность зданий и сооружений".	
18-2022 -ПС.СО	"Спецификация оборудования, изделий и материалов".	

Ведомость рабочих чертежей основного комплекта марки ВН

Лист	Наименование	Примечание
1	Общие указания	
2	Схема пожарной сигнализации. Монтажная схема	
3	План пожарной сигнализации 1 этажа	
4	План пожарной сигнализации 2 этажа	

Основные показатели

№	Наименование	Ед. изм.	Числовые значения
1	Количество петлей/шлейфов ШС.	шт	11

ОБЩИЕ УКАЗАНИЯ

Данным проектом разработана пожарная сигнализация. Исходными данными для разработки проекта послужили архитектурно-строительная и технологическая части проекта СНиП РК 2.02-15-03, СНиП 3.02-02-01 перечень СН РК 2.02-11-02 и и пособия к СНИП РК 2.02-15-03.

Для предупреждения возникновения пожара в помещениях здания предусмотрено устройство сетей ПС. В качестве приемно-контрольного прибора пожарной сигнализации выбран ППКОП "ВЭРС-ПК 16". В качестве пожарных извещателей выбраны автоматические извещатели: тепловые ИП 103-5, дымовые ИП 212-41, радиус действия которых определен в технической характеристике данных извещателей, СНиП 2.02-15-2003, паспортных данных завода-изготовителя

Питание прибора "ВЭРС-ПК 16" осуществляется через распределительное устройство (эл.щитка внутреннего эл. снабжения) напряжением 220 В (через автоматический эл.выключатель -0,25 А) В качестве резервного источника приняты аккумуляторные батареи -12 В -4,5 А. которые встроены в корпусе прибора ППКОП "ВЭРС-ПК 16" обеспечивающие питание прибора и работы всей системы сигнализации в течении суток.

Подача напряжения предусматривается по кабелю марки ШВВПнг 2х0.75 мм2 При возникновении тревожной пожарной ситуации сигналы, подаваемые пожарными извещателями ИП 103-5, и ИП 212-41 и преобразуется прибором ППКОП "ВЭРС-ПК 16". Также предусмотрено комбинированное устройство, светозвуковое "Маяк" (уличное исполнение), которое установливается на фасаде здания. Подключение пожарных извещателей ИП 103, и ИП 212-41 к прибору ППКОП "ВЭРС-ПК 16", предусмотрено проводом марки КСПЭВнг 2х0,4 мм2 и КСПЭВнг 4х0,5 мм2 по стенам и потолку в кабельканале Прохождение сетей ПС через стены выполняются в кембриках через металлическую трубку Д 20. Прокладка сети ПС выполняется не ниже 2,2 м от пола.

Извещатели ИП 103-5, и ИП 212-41 устанавливаются на потолках. Для контроля цепей шлейфа, а также наладки прибора ППКОП "ВЭРС-ПК 16" в конце шлейфа устанавливается оконечные устройства и ручные извещатели ИПР на путях эвакуации при визуальном обнаружении пожара. В помещениях здания предусмотрено звуковое оповещение по второму типу. В качестве звковых оповещателей приняты извещатели типа "Маяк-12 кп". На путях эвакуации установлено световое оповещение "Шыгу" ("Выход"). Заземление выполнить согласно ПУЭ.

Все работы выполняются в соответствии с существующими нормами и правилами.

Условные обозначения выполнить по РД 78.36.002-99.

Проект разработан с действующими нормами, правилами, инструкциями и государственными стандартами и предусматривает мероприятия, обеспечивающие взрывобезопасность и пожаробезопасность при эксплуатации.

Главный инженер проекта: _____ Каиргалиев А.А.

Изм.	Кол.уч	Лист	N° док	Подпись	Дата
Разработал					
Проверил	Каиргалиев				
Н. контроль					
ГИП	Каиргалиев				

П-00-22-20-ПС

Разработка ПСД по капитальному ремонту двухэтажного спортивного комплекса КГУ "Специализированная детско-юношеская спортивная школа №1 Атырауской области" Управления физической культуры и спорта Атырауской области" г.Атырау, Привокзальный 5 микрорайон 20а.

Физкультурно-оздоровительный комплекс.

Стадия	Лист	Листов
РП	1	4

Общие указания

ТОО "ПроектСтройИнжиниринг" ГСЛ N 17009033

Взам. Инв. N°

Подпись и Дата

Инв. N° Подл.

0000000

МОНТАЖНАЯ СХЕМА

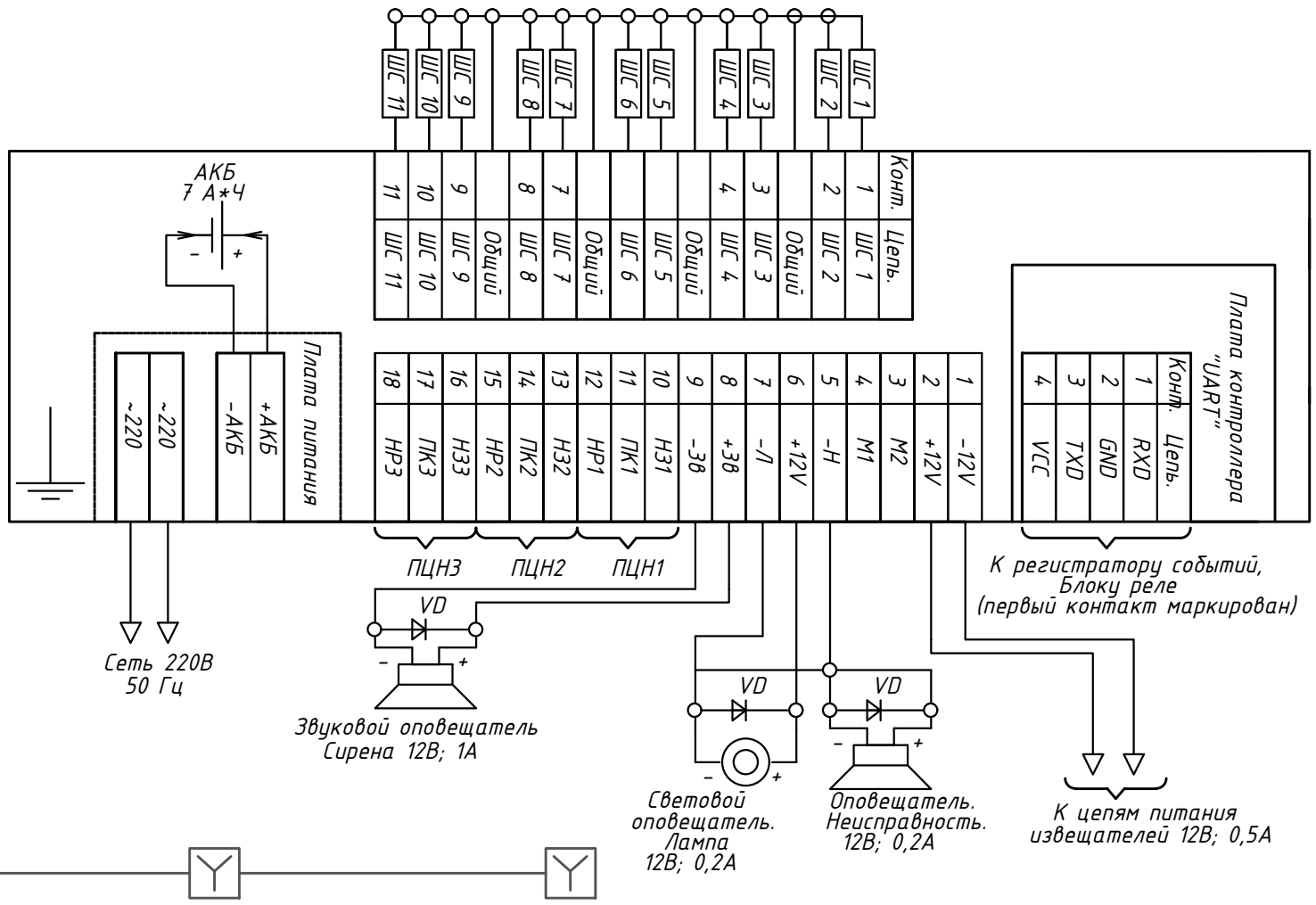

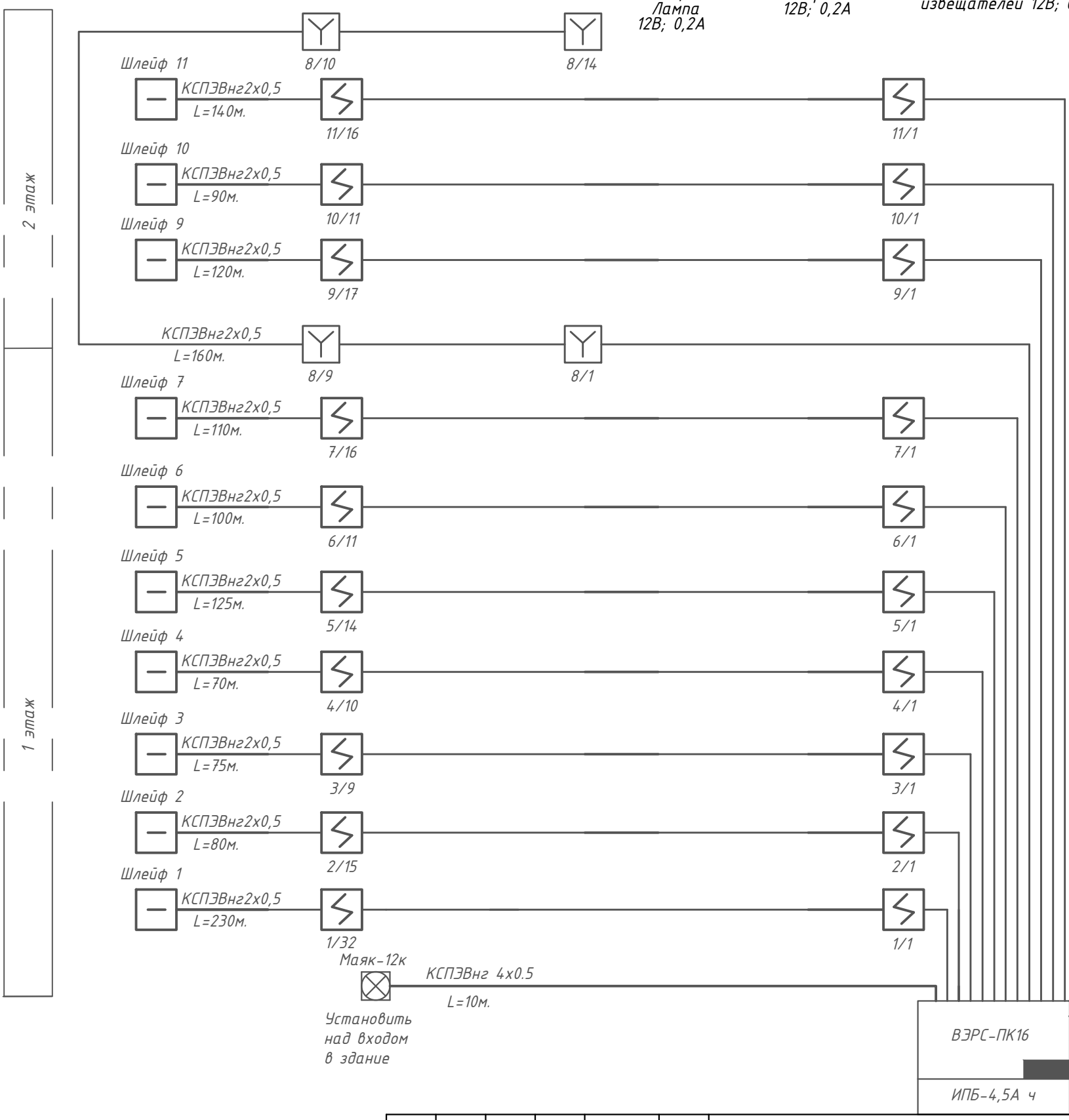

Изм.	Кол.уч	Лист	N° док.	Подпись	Дата
Разработал					
Проверил		Каиргалиев			
Н. контроль					
ГИП		Каиргалиев			

П–00–22–20–ПС

Разработка ПСД по капитальному ремонту двухэтажного спортивного комплекса КГУ "Специализированная детско-юношеская спортивная школа №1 Атырауской области" Управления физической культуры и спорта Атырауской области" г.Атырау, Привокзальный 5 микрорайон 20а.

Физкультурно–оздоровительный комплекс.

Стадия	Лист	Листов
РП	2	4

Схема пожарной сигнализации

ТОО "ПроектСтройИнжиниринг" ГСЛ N 17009033

Взам. инв. №

Подп. и дата

Инв. № подл.

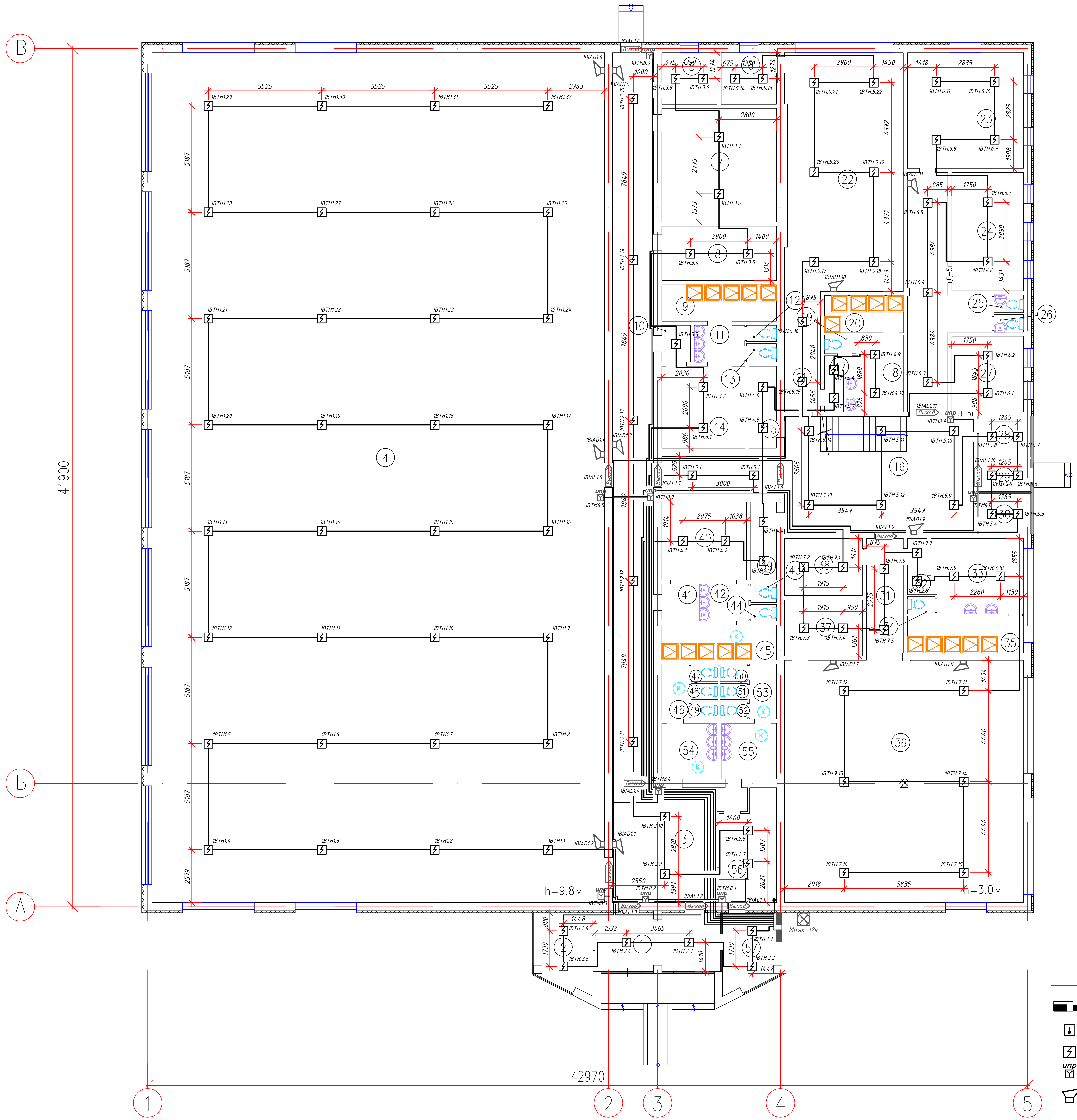

ЭКСПЛИКАЦИЯ ПОМЕЩЕНИЙ 1-ГО ЭТАЖА

НОМЕР ПОМЕ-ЩЕНИЯ	НАИМЕНОВАНИЕ	ПЛОЩАДЬ $м^2$	КАТ. ПОМЕ-ЩЕ-НИЯ
1	Тамбур	17,27	
2	Касса	10,18	
3	Коридор	103,6	
4	Спортивный зал	917,13	
5	Электрощитовая	6,8	
6	Тренерская	6,8	
7	Вент. камера	31,1	
8	Вент. камера	14,9	
9	Душевая	9,97	
10	Коридор	2,54	
11	Умывальная	4,39	
12	Туалет	1,16	
13	Туалет	1,3	
14	Раздевалка	16,24	
15	Кладовка	5,36	
16	Коридор	92,45	
17	Коридор	2,57	
18	Раздевалка	9,82	
19	Туалет	1,4	
20	Душевая	7,01	
21	Коридор	10,3	
22	Тренажерный зал	66,58	
23	Учебный кабинет	32,03	
24	Кабинет	20,23	
25	Туалет	1,24	
26	Туалет	1,24	
27	Кабинет юриста	12,91	
28	Комната	5,05	
29	Тамбур	4,0	
30	Комната	5,05	
31	Коридор	10,69	
32	Коридор	2,61	
33	Раздевалка	16,44	
34	Туалет	1,15	
35	Душевая	10,21	
36	Спортивный зал	138,0	
37	Кладовая	10,45	
38	Тренерская	10,64	
39	Кладовка	4,75	
40	Раздевалка	15,77	
41	Умывальная	3,17	
42	Коридор	4,3	
43	Туалет	1,12	
44	Туалет	1,0	
45	Душевая	9,52	
46	Коридор	3,58	
47	Туалет	1,13	
48	Туалет	1,06	
49	Туалет	1,13	
50	Туалет	1,13	
51	Туалет	1,06	
52	Туалет	1,13	
53	Коридор	3,58	
54	Умывальная	7,37	
55	Умывальная	7,37	
56	Раздевалка	12,21	
57	КПП	10,18	
	ИТОГО:	1711,37	

Условные обозначения.

- Провод пожарной сигнализации.
- Прибор приемно-контрольный пожарный.
- Датчик тепловой.
- Датчик дымовой.
- упр Извещатель пожарный ручной.
- Акустический модуль.

П-00-22-20-ПС

Разработка ПСД по капитальному ремонту двухэтажного спортивного комплекса КГУ "Специализированная детско-юношеская спортивная школа №1 Атырауской области" Управления физической культуры и спорта Атырауской области" г.Атырау, Привокзальный 5 микрорайон 20а.

Изм.	Кол.уч	Лист	N° док	Подпись	Дата
Разработал	--------				
Проверил	Каиргалиев				
Н. контроль					
ГИП	Каиргалиев				

Физкультурно-оздоровительный комплекс.

Стадия	Лист	Листов
РП	3	4

План сетей пожарной сигнализации 1-го этажа

ТОО "ПроектСтройИнжиниринг" ГСЛ N 17009033

ФОРМАТ А1

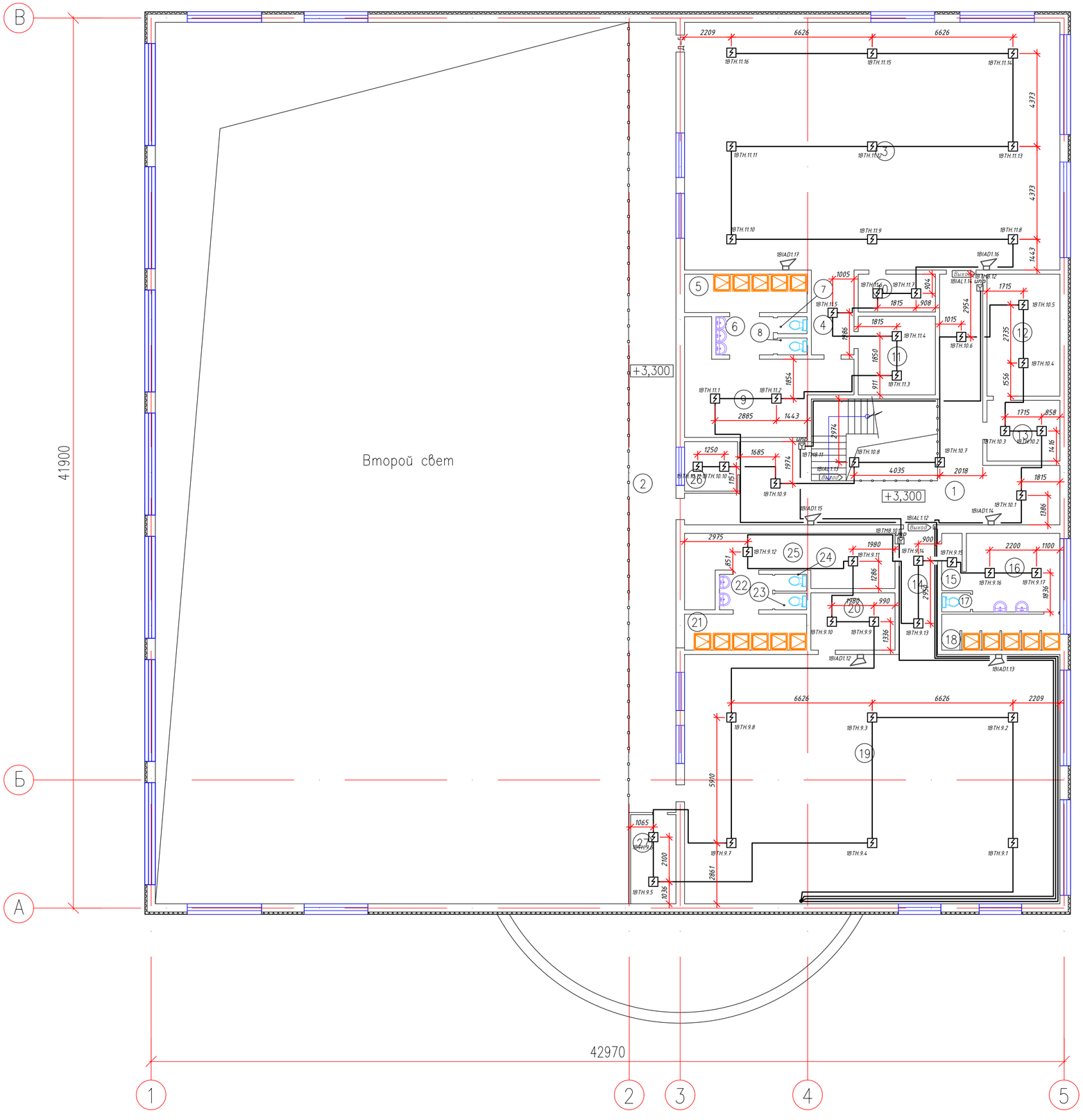

ЭКСПЛИКАЦИЯ ПОМЕЩЕНИЙ 1-ГО ЭТАЖА

НОМЕР ПОМЕ-ЩЕНИЯ	НАИМЕНОВАНИЕ	ПЛОЩАДЬ м²	КАТ. ПОМЕ-ЩЕ-НИЯ
1	Коридор	64,15	
2	Коридор	82,96	
3	Спортивный зал	206,03	
4	Коридор	8,04	
5	Душевая	10,41	
6	Умывальная	4,86	
7	Туалет	1,11	
8	Туалет	1,11	
9	Раздевалка	27,51	
10	Раздевалка	6,46	
11	Тренерская	13,43	
12	Кабинет	19,69	
13	Кабинет	9,81	
14	Коридор	10,62	
15	Коридор	2,59	
16	Раздевалка	15,99	
17	Туалет	1,2	
18	Душевая	9,45	
19	Спортивный зал	207,45	
20	Тренерская	10,69	
21	Душевая	9,77	
22	Умывальная	4,17	
23	Туалет	1,18	
24	Туалет	1,18	
25	Раздевалка	23,04	
26	Арбитрская	5,82	
27	Вент. камера	8,95	
	ИТОГО:	767,67	

Условные обозначения.

- Провод пожарной сигнализации.
- Прибор приемно-контрольный пожарный.
- Датчик тепловой.
- Датчик дымовой.
- ИПР – Извещатель пожарный ручной.
- Акустический модуль.

Изм.	Кол.уч.	Лист	N° док.	Подпись	Дата
Разработал	--------				
Проверил	Каиргалиев				
Н. контроль					
ГИП	Каиргалиев				

П-00-22-20-ПС

Разработка ПСД по капитальному ремонту двухэтажного спортивного комплекса КГУ "Специализированная детско-юношеская спортивная школа №1 Атырауской области" Управления физической культуры и спорта Атырауской области" г.Атырау, Привокзальный 5 микрорайон 20а.

Физкультурно-оздоровительный комплекс.

Стадия	Лист	Листов
РП	4	4

План сетей пожарной сигнализации 2-го этажа

ТОО "ПроектСтройИнжиниринг" ГСЛ N 17009033

ФОРМАТ А1

Подп. и дата | Инв. N дубл. | Взам. инв. N° | Подп. и дата | Инв. N° подл.

ПОЗИЦИЯ	НАИМЕНОВАНИЕ И ТЕХНИЧЕСКАЯ ХАРАКТЕРИСТИКА	ТИП, МАРКА, ОБОЗНАЧЕНИЕ ДОКУМЕНТА, ОПРОСНОГО ЛИСТА	КОД ОРУДОВАНИЯ, ИЗДЕЛИЯ, МАТЕРИАЛА	ЗАВОД-ИЗГОТОВИТЕЛЬ	ЕДИНИЦА ИЗМЕРЕНИЯ	КОЛИ-ЧЕСТВО	МАССА ЕДИНИЦЫ КГ	
1	2	3	4	5	6	7	8	
	ОБОРУДОВАНИЕ И МАТЕРИАЛЫ, ПОСТАВЛЯЕМЫЕ ЗАКАЗЧИКОМ							
1	ПРИБОР ПРИЕМНО-КОНТРОЛЬНЫЙ ПОЖАРНЫЙ НА 16 ШЛЕЙФОВ СО ВСТРОЕННЫМ ИСТОЧНИКОМ РЕЗЕРВНОГО ПИТАНИЯ 4,5 А/ч 12В	ВЭРС-ПК16		ООО "ВОСТОКЭЛЕКТРОРАДИО-СЕРВИС"	КОМП.	1		
2	АККУМУЛЯТОР, 4,5А ч				ШТ	1		
3	АВТОМАТИЧЕСКИЙ ВЫКЛЮЧАТЕЛЬ 220В,50Гц, С ОБОЛОЧКОЙ ВА61-29,IP54	ВА61F29-1Z0.8 ИУКЖ.641,232.015 ТУ		ОАО ДИВНОГОРСКИЙ З-Д	ШТ	1		
4	ОПОВЕЩАТЕЛЬ ОХРАННО-ПОЖАРНЫЙ КОМБИНИРОВАННЫЙ 12В	МАЯК-12К			ШТ	1		
5	СВЕТОВОЕ ТАБЛО "ВЫХОД", 12В, 25мА	НБО12-01			ШТ	14		
6	ИЗВЕЩАТЕЛЬ ПОЖАРНЫЙ ДЫМОВОЙ	ИП212-45			ШТ	160		
7	ИЗВЕЩАТЕЛЬ ПОЖАРНЫЙ ТЕПЛОВОЙ	ИП103-5/1-АЗ		ООО"КБПА"	ШТ	0		
8	ИЗВЕЩАТЕЛЬ ПОЖАРНЫЙ РУЧНОЙ	ИПР-ЗСУ		ОАО "СПЕЦАВТОМАТИКА"	ШТ	14		
9	КОРОБКА КОМУТАЦИОННАЯ	КС-4		ООО "ЛИГАРД"	ШТ	6		
10	УСТРОЙСТВО ОКОНЕЧНОЕ	Резистор			ШТ	10		
11	ПРОВОД С МЕДНЫМИ ЖИЛАМИ, СЕЧЕНИЕМ 2х0,5ММ	КСПЭВнг 2х0,5			М	1300		
12	ПРОВОД С МЕДНЫМИ ЖИЛАМИ, СЕЧЕНИЕМ 4х0,5ММ ^{2}	КСПЭВнг 4х0,5			М	10		
13	ПРОВОД С МЕДНЫМИ ЖИЛАМИ, СЕЧЕНИЕМ 2х0,75ММ ^{2}	ШВВПнг 2х0,75			М	350		
14	КАБЕЛЬ-КАНАЛ БЕЛЫЙ	РКК-12х12х2000 ТУ3464-004-18669258-03		ЗАО "РУВИНИЛ" РОССИЯ, Г. МОСКВА	М/ШТ	1000/500		
15	КАБЕЛЬ-КАНАЛ БЕЛЫЙ	РКК-25х25х2000 ТУ3464-004-18669258-03		ЗАО "РУВИНИЛ" РОССИЯ, Г. МОСКВА	М/ШТ	660/330		
16	СИРЕНА ЗВУКОВАЯ	МАЯК 12 КП			ШТ	17		
17	ТРУБА СТАЛЬНАЯ	⌀15			М	3		

Взам. инв. №

Подп. и дата

Инв. № подл.

Изм.	Кол.уч.	Лист	N° док.	Подпись	Дата
Разработал		-------			
Проверил		Каиргалиев			
Н. контроль					
ГИП		Каиргалиев			

П–00–22–20–ПС.СО

Разработка ПСД по капитальному ремонту двухэтажного спортивного комплекса КГУ "Специализированная детско-юношеская спортивная школа №1 Атырауской области" Управления физической культуры и спорта Атырауской области" г.Атырау, Привокзальный 5 микрорайон 20а

Физкультурно-оздоровительный комплекс.

Стадия	Лист	Листов
РП	1	1

Спецификация оборудования, изделий и материалов

ТОО "ПроектСтройИнжиниринг" ГСЛ N 17009033