ТОО «ПроектСтройИнжиниринг»

ПАСПОРТ ПРОЕКТА

«Разработка проектной сметной документации на реконструкцию объектов электроснабжения в с.Шокпартогай Жылыойского района»

Директор **Шевлякова И.В.**

Главный инженер проекта **Каиргалиев А.А.**

г. Уральск, 2022 г.

Заказчик: Государственное учреждение "Отдел жилищно-коммунального хозяйства, пассажирского транспорта, автомобильных дорог и жилищной инспекции Жылыойского района"	«Разработка проектной сметной документации на реконструкцию объектов электроснабжения в с.Шокпартогай Жылыойского района»	Исходные данные, в том числе; 1. Задание на проектирование от 15.12.2021г. 2. Договор №180140000563/210140/00от 09.11.2021г.
Разработчик: ТОО «ПроектСтройИнжиниринг»		
Генеральный проектировщик: ТОО «ПроектСтройИнжиниринг»		
Источник финансирования: государственные инвестиции.		
Место расположения: с.Шокпартогай Жылыойского района, Атырауская область		
Нормативная продолжительность строительства составляет 9 месяцев.		

<u>Ситуационная схема расположения объекта</u>

<u>Схема установки опоры с разъединителем на ВЛ.</u>

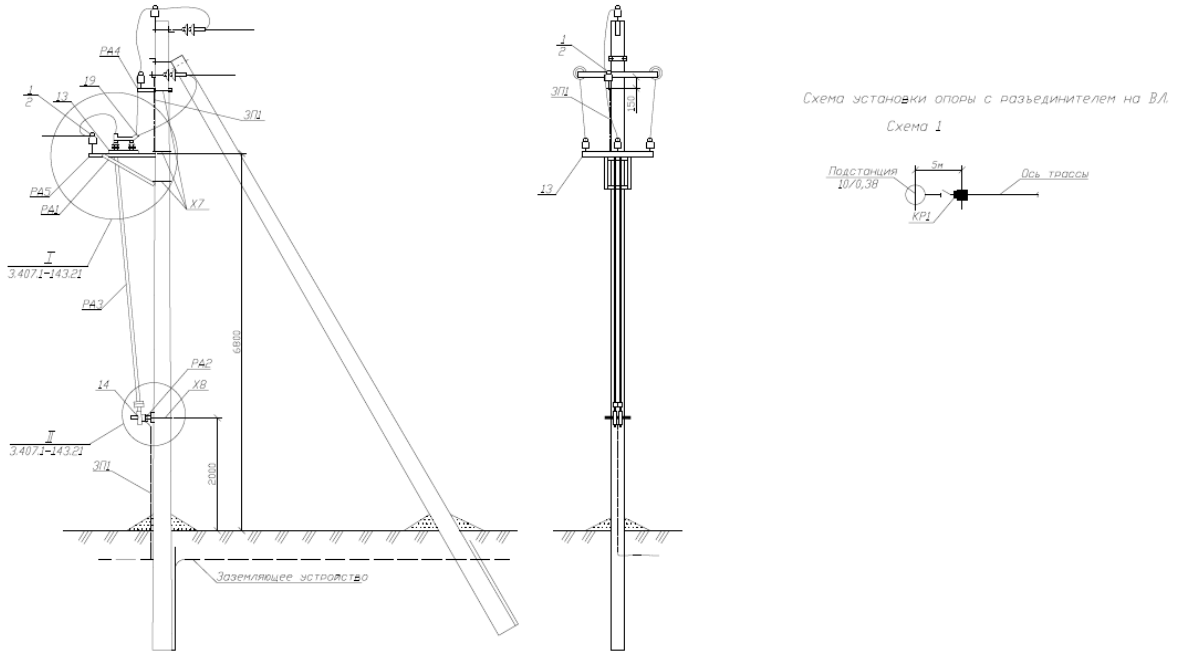

Общий вид КТПН-10/0,4кВ-250кВА.
Фундаменты и заземление КТПН.

Заземление проектируемой КТПН–10/0,4кВ, 250кВА

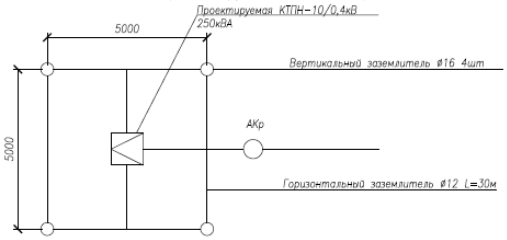

Спецификация элементов установки заземления КТПН

Эквивалент Уд. сопротивл. Ом·м	Нормир. сопртив. Ом	Вертикальный заземлитель ø16		Горизонтальный заземлитель ø12, м	Расход стали, кг	
		Кол.–во, шт.	Длина, м		ø16	ø12
Свыше 100 до 500	Не более 10 Ом	8	10,0	50	64	24

Спецификация элементов установки фундаментов под КТПН

Наименование	Тип, марка	Количество, шт	Расход бетона, м³		Расход стали, кг		Масса, кг.	
			ед.	всего	ед.	всего	ед.	всего
Фундаментный блок стеновой типа ФБС длиной 1180мм, шириной 600мм и высотой 580мм, из плотного силикатного бетона.	ФБС12.6.6–С	4	0,796	1,592	1,46	5,84	1600	6400

Примечание

Материалы и оборудование для установки КТПН–10/0,4кВ–400кВА и установки заземления КТП приведены в общей спецификации проекта .

Все монтажные работы по установке КТПН–10/0,4кВ и заземления КТП выполнить в соответствии с рекомендациями типовых серий, ПТБ, ПТЭ и ПУЭ РК.

Основные показатели проекта

1. Напряжение сети - 10/0,4кВ;
2. Установленная мощность - 1848кВт.
3. Протяженность проектируемой ВЛ-10кВ (строительная длина) - 15080м.
4. Протяженность проектируемой ВЛ-0,4кВ (строительная длина) - 2990м.
5. КТПН 10/0.4кВ-5шт.

Разработка ПСД на"Разработка проектной сметной документации на реконструкцию объектов электроснабжения в с.Шокпартогай Жылыойского района"
выполнено на основании технических условий на электроснабжение N°27/342 от 25.01.2022г, выданных АО "Атырау-Жарык распределительная электросетевая компания",задания на проектирование, генерального плана и других частей проекта и в соответствии с требованиями РДС
По степени надежности электроснабжения объект относится к III категории.В соответствии с техническими условиями подача электроэнергии.Провод принят марки АС сечением 95 мм2 по ГОСТ 839-80.Строительство ВЛ предусмотрено по действующему типовому проекту 3.407.1-164.02
Промежуточная опора одноцепная принята типа П16,4-12 со стойками типа СВ-16,4-12
Переходная угловая анкерная опора принята типа ПУА10-2 со стойками типа СВ-164-12.
Строительство ВЛ предусмотрено по действующему типовому проекту 3.407.1-143.
Промежуточная опора принята типа П10-2 со стойкой типа СВ105-5.0 Концевая анкерная опора принята типа А10-1 со стойками типа СВ105-5.0 Угловая анкерная опора принята типа УА10-1 со стойками типа СВ105-5.0
Ответвительная анкерная опора принята типа ОА10-1 со стойками типа СВ105-5.0
Установка разъединителя АР-1 на концевой опоре. Стойки опор устанавливаются в пробуренные котлованы глубиной 2,5/3 м и диаметром 350-450 мм. На устройстве ответвления и опорах приняты штыревые изоляторы типа ШФ-20В, на концевых опорах приняты подвесные изоляторы типа ПС-70. Заземление траверс выполнить их присоединением к верхнему заземляющему проводнику сваркой или зажимом ПС-2.
1.Точкой подключения: для электроснабжения выполнить строительство ВЛ-10кВ от РП-1 ПС-110/10кВ N134"Центральная", Основные технические требования:
-выполнить установку КТПНГ-10/0,4кВ. Место установки и количество КТПНГ-10/0,4кВ определить проектом.
Рекомендуем установку многофункционального прибора учета электрической энергии со встроенным модемом для дистанционной передачи передач данных в АСКУЭ энероснабжающей организации.
Требования по усилению существующей электрической сети:
-выполнить строительство ВЛ-10кВ от опоры №4ф.12"Д" до РП-1 ПС-110/10кВ N134"Центральная",
-выполнить замену масляного выключателя ВЛ-10кВ на вакуумный выключатель 10кВ в ячейки К-104М ф.12"Д" РП-1 ПС-110/10кВ N134"Центральная",
-выполнить установку вводной ячейки с вакуумным выключаем 10кВ в ячейки КРН-IV-10кВ РП-1 ПС-110/10кВ N134"Центральная",
-выполнить установку ячейки с вакуумным выключаем КРН-IV-10кВ в РП-1 ПС-110/10кВ N134"Центральная",
Настоящим проектом предусматривается:
1) Выполнить строительство ВЛ-10кВ от РП-1 ПС-110/10кВ N134"Центральная" до объектов.
2) Установить КТПН-10/0,4кВ с силовым трансформатором в центре нагрузок.
3) Строительство ВЛ-0,4кВ СИП-ом от проектируемой КТПН-10/0,4кВ до объектов.
Проектируемая ВЛ-10кВ выполнена согласно типового проекта ТП 3.407.1-143 выпуск 1 и выпуск 5).КТПН-10/0,4кВ. Проектом предусматривается установка КТПН-10/0,4кВ с силовым трансформатором в центре нагрузок. Согласно установленной мощности-S=630/400кВт и с учетом перспективного роста нагрузок микрорайона КТПН-10/0,4кВ должна быть укомплектована трансформатором ТМ мощность 630/400кВА.

ВЛ-0,4кВ. Проектом предусматривается строительство ВЛ-0,4кВ с СИП-ом от проектируемой КТПН-10/0,4кВ до объектов.ВЛ-0,4кВ выполнена проводом типа СИПс-4 с сечением 4х70 ,4х50мм². выполнена проводом типа СИПс-4 с сечением 4х25мм²,в качестве источников наружного освещения проектом приняты светильники с пускорегулирующей аппаратурой серии световодный светильник , которые монтируются на опорах ВЛ-0,4кВ. Ответвления к жилым домам выполнены проводом типа СИПс-4 с сечением 2×16мм².

Все электромонтажные работы выполнить согласно ПУЭ, ПТБ и СНиП.

Должность и Ф.И.О. руководителя Шевлякова подпись
М.П.
Должность и Ф.И.О. ответственного за составление паспорта Каиргалиев подпись
Дата составления: 01.03.2023г.