Республика Казахстан
Товарищество с ограниченной ответственностью

"ГАЗПРОЕКТСТРОЙ"

ГОС.ЛИЦЕНЗИЯ 18004164

РАБОЧИЙ ПРОЕКТ

РАЗРАБОТКА ПСД НА РЕКОНСТРУКЦИЮ НАСОСНОЙ СТАНЦИЙ В СЕЛЕ МУКУР, КЫЗЫЛКОГИНСКОГО РАЙОНА

ТОМ 1

ГП – ГЕНПЛАН

г.Уральск – 2021 г.

Республика Казахстан
Товарищество с ограниченной ответственностью

"ГАЗПРОЕКТСТРОЙ"

ГОС.ЛИЦЕНЗИЯ 18004164

РАБОЧИЙ ПРОЕКТ

РАЗРАБОТКА ПСД НА РЕКОНСТРУКЦИЮ НАСОСНОЙ СТАНЦИЙ В СЕЛЕ МУКУР, КЫЗЫЛКОГИНСКОГО РАЙОНА

ТОМ 1

ГП – ГЕНПЛАН

Директор: Батырашев С.М.

Главный инженер проекта: Кенжегалиев И.М.

Заказчик: ГУ "КЫЗЫЛКОГИНСКИЙ РАЙОННЫЙ ОТДЕЛ СТРОИТЕЛЬСТВО"

г.Уральск – 2021 г.

ОБЩИЕ УКАЗАНИЯ

Генеральный план разработан на основе плана геодезической съемки м 1:500, выполненной в 2020году.

Характеристика инженерно-геологических условий площадки принята по материалам изысканий, произведенным в 2020 году.

Система высот - Балтийская

Система координат - Атырау-63

Исходные данные для разработки рабочего проекта генеральных планов приведены в томе I - Общая пояснительная записка и чертежи.

ВЕДОМОМСТЬ ОСНОВНЫХ КОМПЛЕКТОВ РАБОЧИХ ЧЕРТЕЖЕЙ

обозначение	наименование	примечание
ГП	Генеральный план	
НВК	Наружные сети водоснабжения и водоотведения	

ВЕДОМОСТЬ РАБОЧИХ ЧЕРТЕЖЕЙ ОСНОВНОГО КОМПЛЕКТА МАРКИ ГП

лист	наименование	примечание
1	Общие данные	ГП-1
2	Разбивочный план	ГП-2
3	План организации рельефа	ГП-3
4	План земляных масс.	ГП-4
5	План благоустройства	ГП-5
6	План и конструкции проездов, дорожек, площадок	ГП-6
7	План площадки для мусоросборника	ГП-7
8	Урна индивидуальная У1 Вид А, В, Развертка. Узел 1	ГП-8
9	Скамья индивидуальная С1 Вид А, В, Развертка. Узел 1	ГП-9
10	Схема установки блока насосной станции. План, сечения, узлы.	ГП-10
11	Пожарный щит с инвентарем (лист 1)	ГП-11
12	Пожарный щит с инвентарем (лист 2)	ГП-12

Настоящий проект соответствует требованиям экологических, санитарно-гигиенических, противопожарных и других норм, действующих на территории Республики Казахстан, и обеспечивает безопасную для жизни и здоровья людей эксплуатацию объекта.

Главный инженер проекта Кенжегалиев И.М.

Проектируемый участок

СИТУАЦИОННАЯ СХЕМА

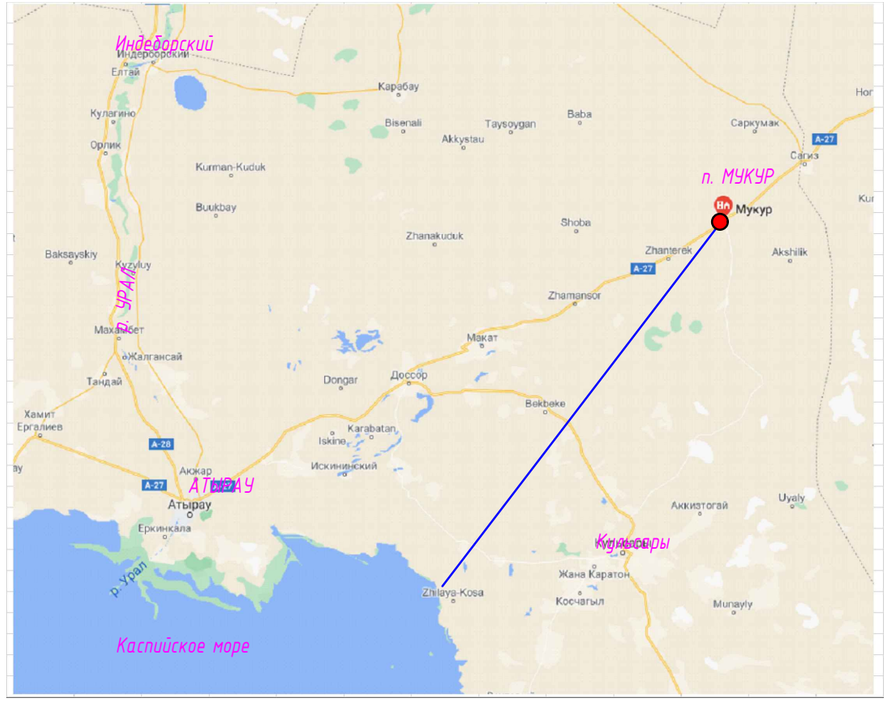

ВЕДОМОСТЬ ССЫЛОЧНЫХ И ПРИЛАГАЕМЫХ ДОКУМЕНТОВ

обозначение	наименование	примечание
СН РК 3.01-03-2011 СП РК 3.01-103-2012	Генеральные планы промышленных предприятий	
СП РК 2.02-01-2019	Пожарная безопасность зданий и сооружений.	
СП РК 3.02-107-2014	Общественные здания и сооружения	
СТ РК 1373-2013	Битумы нефтяные дорожные вязкие	
СТ РК 1284 - 2004	Щебень из природного камня для строительных работ	
СТ РК 2017-2003	Песок для строительных работ	
СН РК 2.02-01-2014	Пожарная безопасность зданий и сооружений.	

Изм.	Кол.уч.	Лист	№ док.	Подпись	Дата
ГИП		Кенжегалиев			03.21
Разработал		Вайсупов			03.21
Проверил		Кенжегалиев			03.21
Н.Контр.		Кенжегалиев			03.21

19-2019-ГП

РАЗРАБОТКА ПСД НА РЕКОНСТРУКЦИЮ НАСОСНОЙ СТАНЦИЙ В СЕЛЕ МУКУР, КЫЗЫЛКОГИНСКОГО РАЙОНА

Генплан

Стадия	Лист	Листов
РП	1	10

Общие данные

ТОО ГазПроектСтрой

Согласовано:
ЭС Пономарев
АС Кенжегалиев.

Взам. инв. №

Подпись и дата

Инв. № подл.

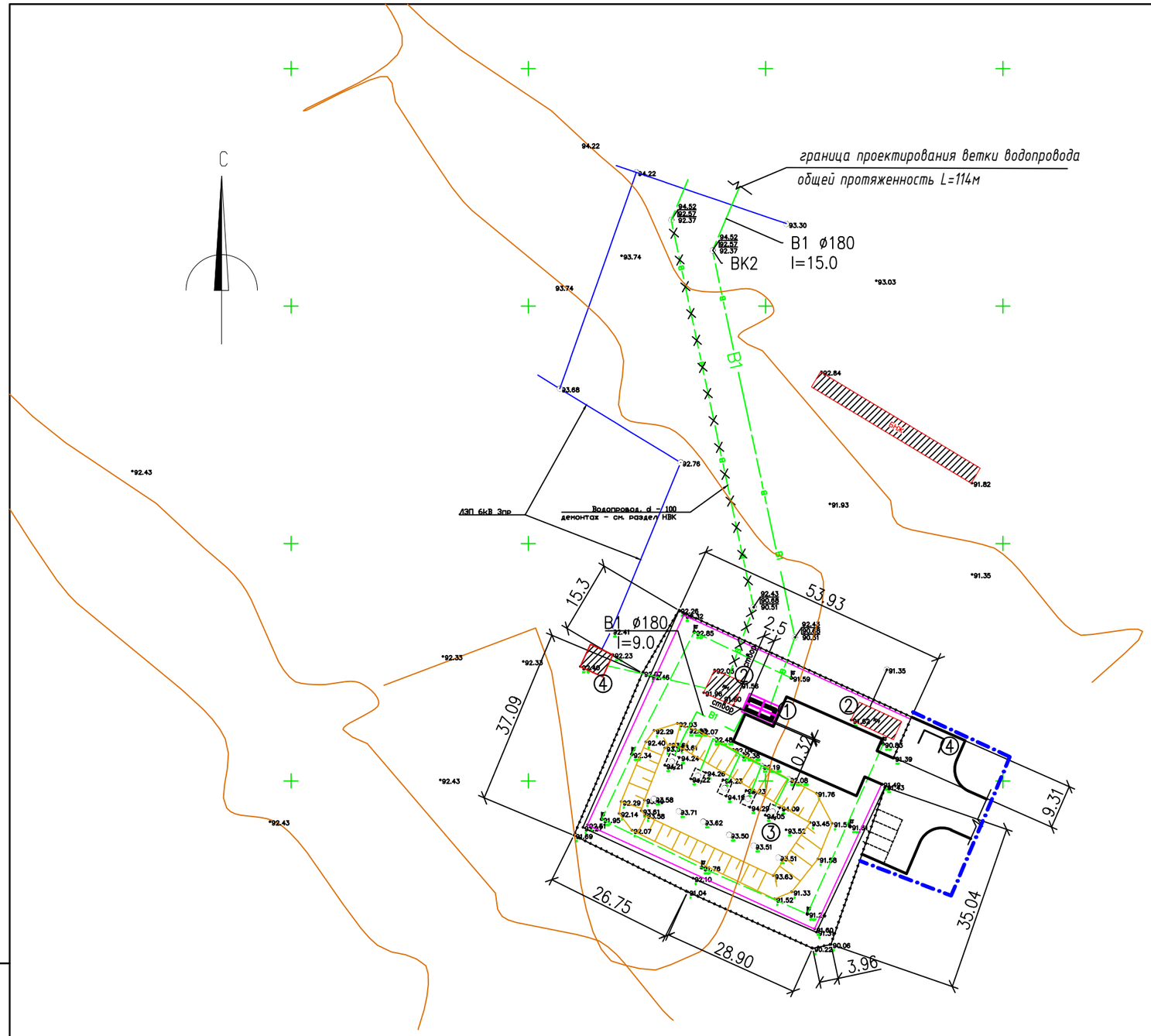

ЭКСПЛИКАЦИЯ

N п.п.	наименование
1	Насосная станция водоснабжения блочная CHZMEK-PSW 67/50 - проектируемое
2	Производственные здания (существующие)
3	Резервуар накопитель - существующий
4	КТП - существующее
5	Площадка для мусоросборника

УСЛОВНЫЕ ОБОЗНАЧЕНИЯ

обозначение	наименование
	проектируемое здание
	существующие здания
	ограждение территории (существующее)
	граница работ прилегающей благоустраиваемой территории
	проектируемый водопровод

ПРИМЕЧАНИЯ:

1. План организации рельефа участка школы разработан на топографических материалах, выполненных отделом изысканий ТОО "VIPПроектИнжиниринг" в 2020 году.
2. Система высот - Балтийская.
3. Система координат - Атырау-63
4. Для выполнения высотной привязки отметку репера получить в областном отделе по делам архитектуры и строительства

Изм.	Кол.уч.	Лист	№ док.	Подпись	Дата	19-2019-ГП			
						РАЗРАБОТКА ПСД НА РЕКОНСТРУКЦИЮ НАСОСНОЙ СТАНЦИЙ В СЕЛЕ МУКУР, КЫЗЫЛКОГИНСКОГО РАЙОНА			
ГИП		Кенжегалиев			03.21	Генплан	Стадия	Лист	Листов
Разработал		Вайсупов			03.21		РП	2	
Проверил		Кенжегалиев			03.21	Разбивочный план М 1:1000	ТОО ГазПроектСтрой		
Н.Контр.		Кенжегалиев			03.21				

Взам. инв. №

Подпись и дата

Инв. № подл.

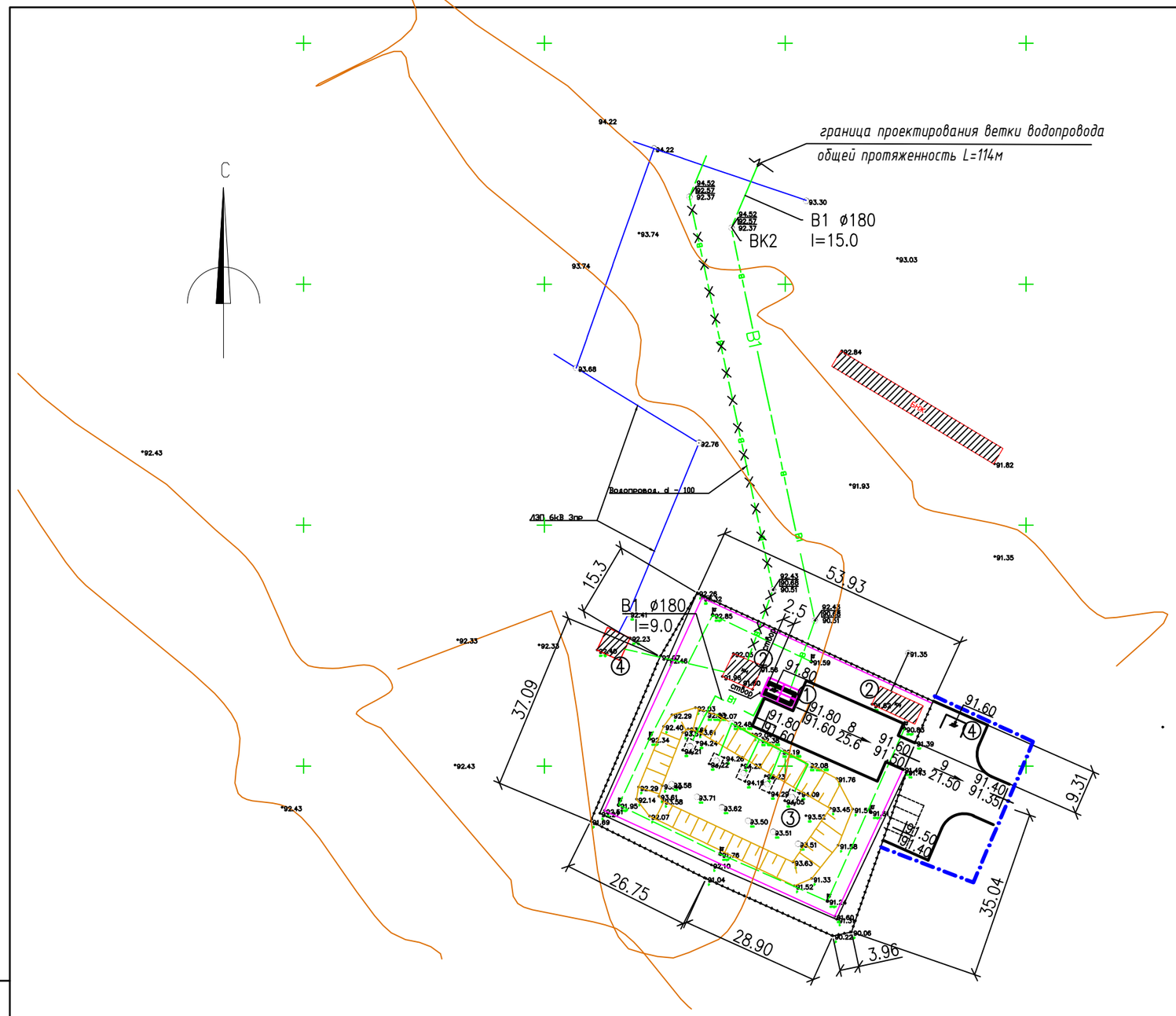

УСЛОВНЫЕ ОБОЗНАЧЕНИЯ

обозначение	наименование
91.20 / 91.00	проектная ("красная") отметка натурная отметка рельефа
8 / 20.0	уклон в промилях расстояние в метрах направление движения воды
91.80	отметка верха ж/б плиты

ПОКАЗАТЕЛИ УЧАСТКА

в границах участка

Nп.п.	наименование	кол-во	
		м2	%
	Общая площадь участка в том числе:	3004.80	100
1	Площадь застройки в том числе: существующие здания, сооружения проектируемая блочная станция водоснабжения	1073.80 1060.0 13.80	36
2	Площадь покрытия проездов площадок в том числе : асфальтобетонное покрытие	356.0 356.0	12
3	Площадь отмостки, крыльцев, бортовых камней	30	1
4	Озеленение : естественный травяной покров	1545.0 1545.0	51
	Подъезд к участку - асфальтобетон	445.0	

ЭКСПЛИКАЦИЯ

N п.п.	наименование
1	Насосная станция водоснабжения блочная CHZMEK-PSW 67/50 - проектируемое
2	Производственные здания (существующие)
3	Резервуар накопитель - существующий
4	КТП - существующее
5	Площадка для мусоросборника

Взам. инв. №

Подпись и дата

Инв. № подл.

Изм.	Кол.уч.	Лист	№ док.	Подпись	Дата
ГИП		Кенжегалиев			03.21
Разработал		Вайсупов			03.21
Проверил		Кенжегалиев			03.21
Н.Контр.		Кенжегалиев			03.21

19-2019-ГП

РАЗРАБОТКА ПСД НА РЕКОНСТРУКЦИЮ НАСОСНОЙ СТАНЦИЙ В СЕЛЕ МУКУР, КЫЗЫЛКОГИНСКОГО РАЙОНА

Генплан

Стадия	Лист	Листов
РП	3	

План организации рельефа
М 1:1000

ТОО ГазПроектСтрой

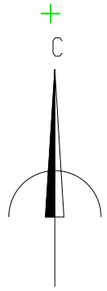

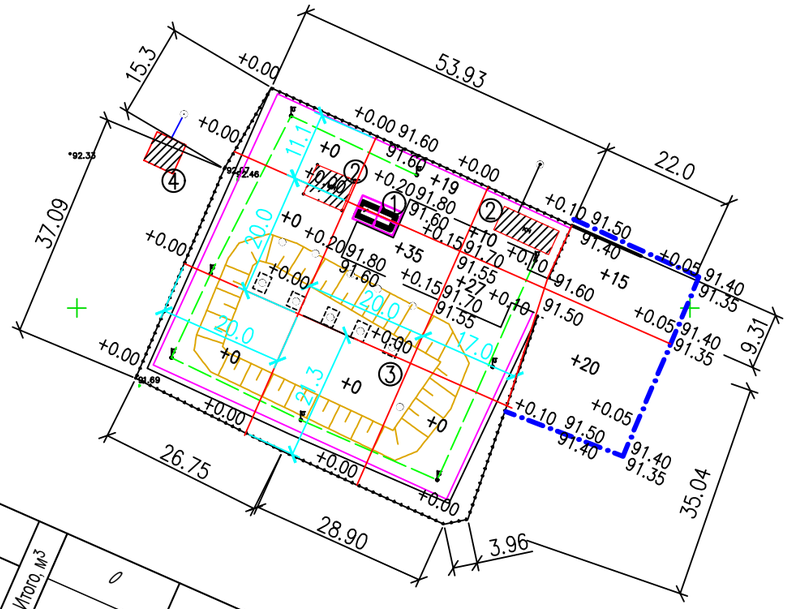

Насыпь (+)	Итого, м3	0	54	37	35
Выемка (-)		—	—	—	—

Всего, м3	126	
	—	

ВЕДОМОСТЬ ЗЕМЛЯНЫХ МАСС
в границах работ

наименование работ и объемов грунта	на участке	
	насыпь м2	выемка м2
1. Грунт планировки территории	126.0	-
2. Вытеснение грунта в том числе при устройстве:	-	816.0
а) возведение частей зданий (сооружений), в том числе:	-	-
- устройство котлована	-	-
- выемка и обратная послойная укладка грунта дна котлована с дополнительным уплотнением	-	-
- засыпка пазух после окончания возведения фундамента	-	-
б) автомобильных покрытий	-	816
г) подземный сетей	-	-
д) водоотводных сооружений	-	-
е) плодородной почвы на участках озеленения	-	-
3. Грунт для устройства земляного полотна автодороги	-	-
4. Грунт для устройства земляного ж.д. путей	-	-
5. Грунт для устройства высоких полов зданий и обвалований сооружений	-	-
6. Поправка на уплотнение (остаточное разрыхление)	6.3	-
7. Недостаток (избыток) пригодного грунта	-	809.7
8. Грунт непригодный для устройства насыпи оснований (сооруж), подлежащий удалению с территории	-	-
9. Плодородный грунт всего, в том числе:	-	-
а) используемый для озеленения территории	-	-
в) недостаток (избыток) плодородного грунта	-	-
10. Итого перерабатываемого грунта	132.3	816.0

ПРИМЕЧАНИЯ

1. Срезка растительного слоя не производилась в виду того что поверхностный слой особенной ценности не представляет.
2. Грунт, необходимый для отсыпки участка брать из карьера, местоположение которого определяет подрядчик совместно с администрацией города.
3. Данный лист читать совместно с листом ГП-3

Взам. инв. №

Подпись и дата

Инв. № подл.

Изм.	Кол.уч.	Лист	№ док.	Подпись	Дата
ГИП		Кенжегалиев			03.21
Разработал		Вайсупов			03.21
Проверил		Кенжегалиев			03.21
Н.Контр.		Кенжегалиев			03.21

19-2019-ГП

РАЗРАБОТКА ПСД НА РЕКОНСТРУКЦИЮ НАСОСНОЙ СТАНЦИЙ В СЕЛЕ МУКУР, КЫЗЫЛКОГИНСКОГО РАЙОНА

Г е н п л а н

Стадия	Лист	Листов
РП	4	

План земляных масс.
М 1:1000

ТОО ГазПроектСтрой

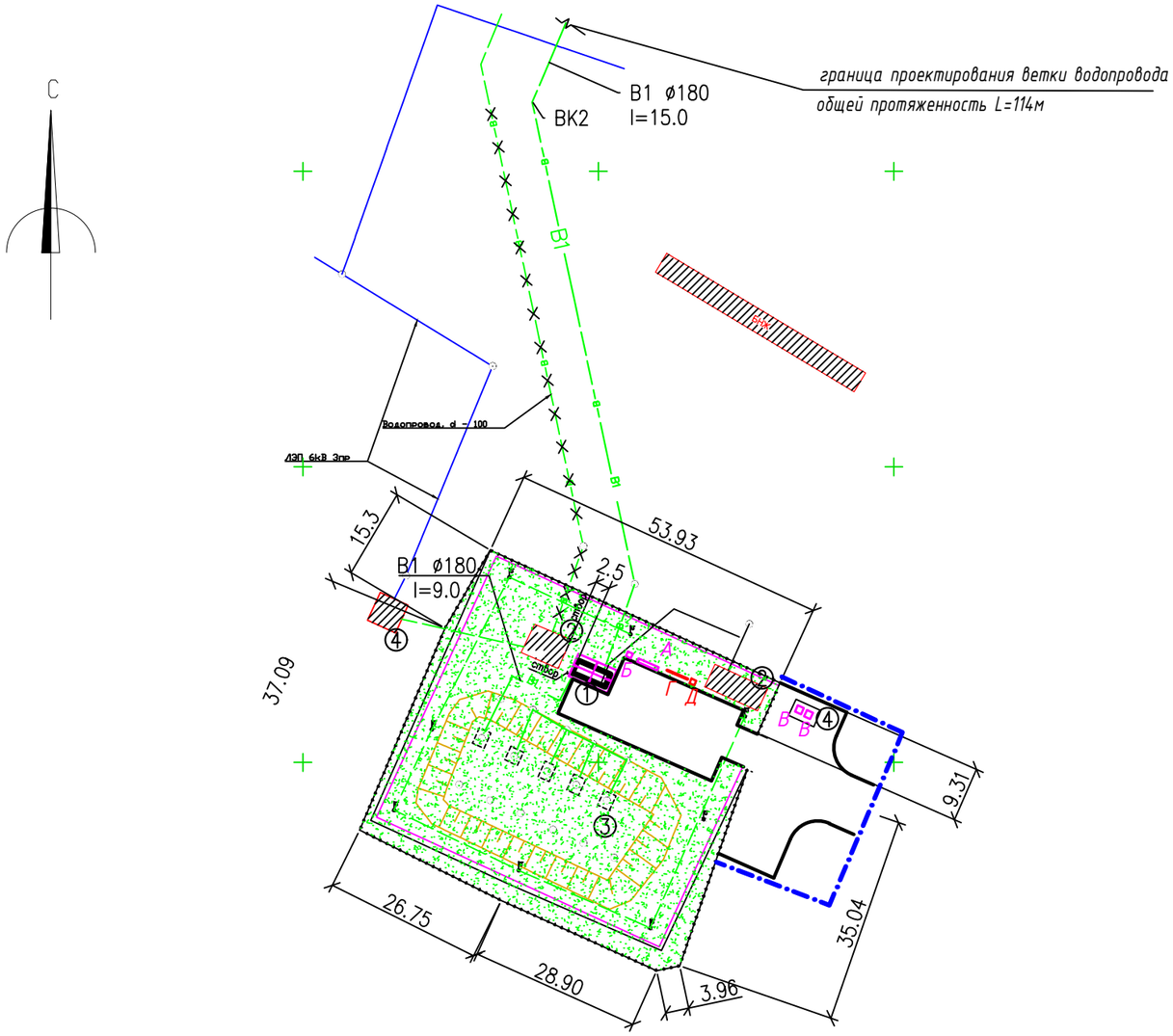

ВЕДОМОСТЬ ЭЛЕМЕНТОВ ОЗЕЛЕНЕНИЯ

N п.п.	условное обозначение	наименование породы и вида насаждения	ед. изм.	кол-во	возраст лет	примечание
1		естественный травяной покров	га	0.1545	–	–

ВЕДОМОСТЬ МАЛЫХ ФОРМ АРХИТЕКТУРЫ

Nп.п.	Условное изображение	Наименование	К-во шт.	Примечание
А		Скамья индивидуальная С 1	1	см. лист ГП-9
Б		Урна тип индивидуальная	1	см. лист ГП-8
В		ЕВРоконтейнер закрытого типа металлический оцинкованный на 1.1 м3.	2	устанавливается на площадке (позиция 4)
Г		Пожарный щит	1	см. лист ГП-11
Д		Ящик с песком	1	см. лист ГП-12

N п.п.	наименование
1	Насосная станция водоснабжения блочная CHZMEK-PSW 67/50 - проектируемое
2	Производственные здания (существующие)
3	Резервуар накопитель - существующий
4	КТП - существующее
5	Площадка для мусоросборника

ПРИМЕЧАНИЯ:

1. Данный лист читать совместно с листами ГП-2,3; ГП-10

Изм.	Кол.уч.	Лист	№ док.	Подпись	Дата	19-2019-ГП			
						РАЗРАБОТКА ПСД НА РЕКОНСТРУКЦИЮ НАСОСНОЙ СТАНЦИЙ В СЕЛЕ МУКУР, КЫЗЫЛКОГИНСКОГО РАЙОНА			
ГИП		Кенжегалиев			03.21	Генплан	Стадия	Лист	Листов
Разработал		Вайсупов			03.21		РП	5	
Проверил		Кенжегалиев			03.21	План благоустройства М 1:1000	ТОО ГазПроектСтрой		
Н.Контр.		Кенжегалиев			03.21				

Взам. инв. №

Подпись и дата

Инв. № подл.

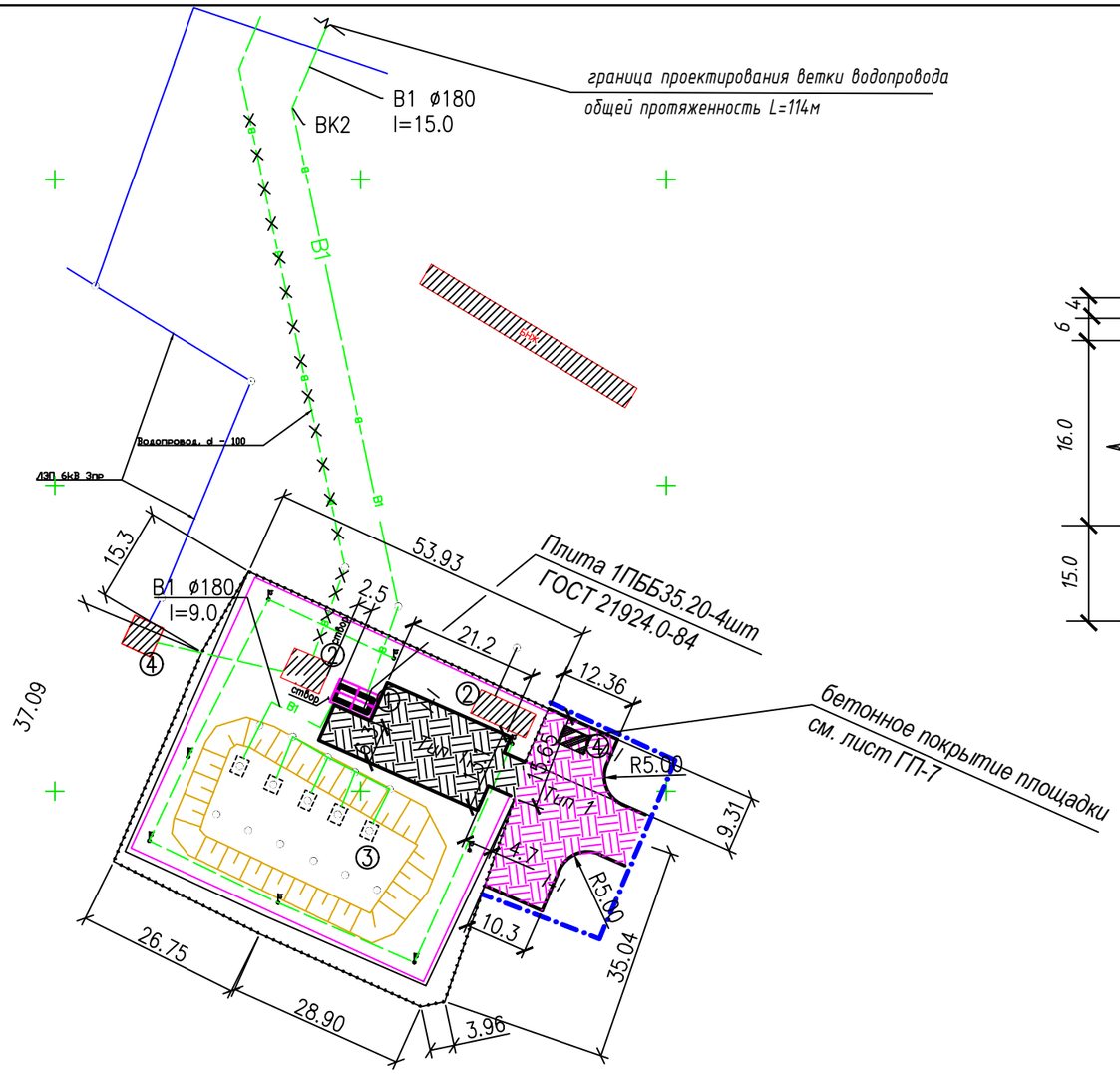

Тип 1 сечение I - I

асфальтобетонное покрытие проездов

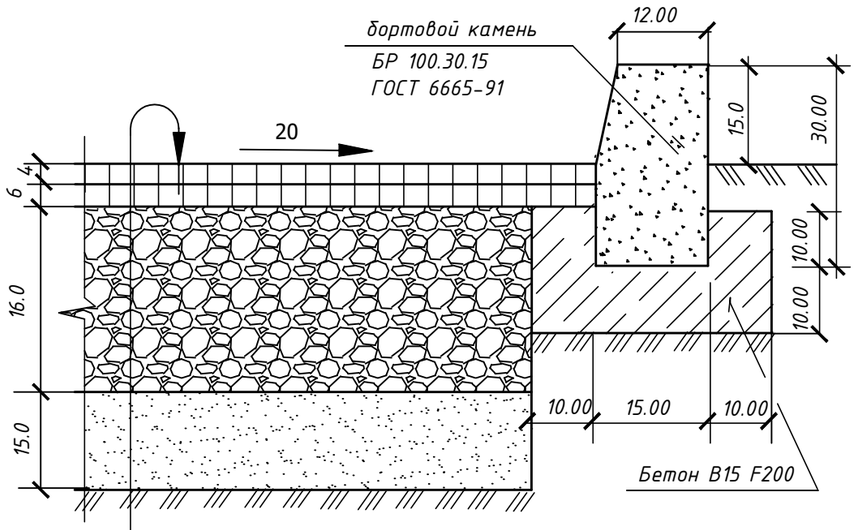

горячая мелкозернистая асфальтовая смесь СТ РК 1225-2013 тип Б марки II марка битума БНД 90/130	- 4.0 см
розлив вязкого битума БНД 70/100 норма расхода - 0.3л/м2	
горячая крупнозернистая асфальтовая смесь СТ РК 1225-2013 марки II марка битума БНД 90/130	- 6.0 см
розлив вязкого битума БНД 70/100 норма расхода - 0.8л/м2	
смесь щебня С4 М600 СТ РК 1284-2004 фракции 40-70 с расклинкой щебнем фракции 20-40	- 16см
песчано-гравийная смесь СТ РК 1549-2006	- 15 см
уплотненный грунт основания (К = 0,98)	

ВЕДОМОСТЬ ТРОТУАРОВ, ДОРОЖЕК, ПЛОЩАДОК

условное изображение	наименование	длина, м	количество штук	площадь покрытия м2	бордюр из бортового камня	
					тип	кол-во пог.м.
	покрытие из асфальтобетона Тип 1 по сечению I-I			1545.0		
	бортовой камень Тип 1 по сечению I-I				БР 10030.15	92.0
	покрытие из асфальтобетона Тип 1 по сечению I-I			445.0		
	бортовой камень Тип 1 по сечению I-I				БР 10030.15	70.0
	Плита 1 ПББ35.20	объем работ см. лист ГП-10				

ПРИМЕЧАНИЯ:

1. Данный лист читать совместно с листами ГП-2,3; ГП-10

Изм.	Кол.уч.	Лист	№ док.	Подпись	Дата
ГИП	Кенжегалиев				03.21
Разработал	Вайсупов				03.21
Проверил	Кенжегалиев				03.21
Н.Контр.	Кенжегалиев				03.21

19-2019-ГП

РАЗРАБОТКА ПСД НА РЕКОНСТРУКЦИЮ НАСОСНОЙ СТАНЦИЙ В СЕЛЕ МУКУР, КЫЗЫЛКОГИНСКОГО РАЙОНА

Генплан

Стадия	Лист	Листов
РП	6	

План и конструкции проездов, дорожек, площадок М 1:1000

ТОО ГазПроектСтрой

Взам. инв. №

Подпись и дата

Инв. № подл.

План площадки для мусоросборников

М 1:250

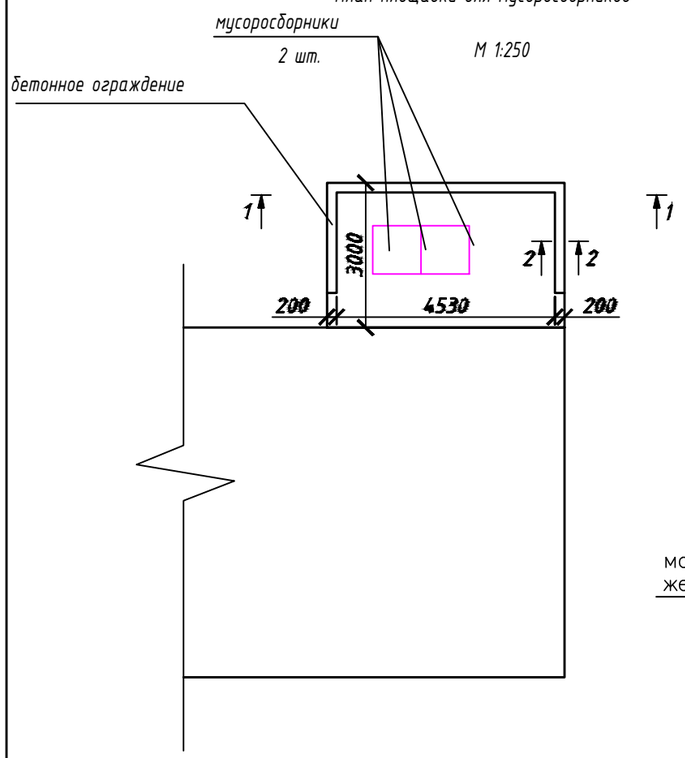

Разрез 1–1

Оштукатуривание с акриловой покраской

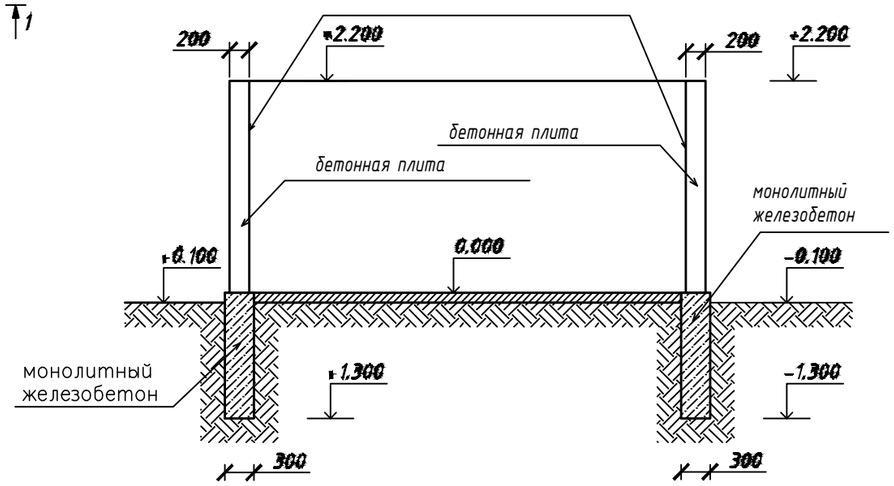

С П Е Ц И Ф И К А Ц И Я

Поз.	Обозначение	Наименование	Кол-во	Ед. измерения
		Ограждение		
1	ГОСТ 9479-98	Ракушечник	4.05	м3
2		Раствор М50	2.30	м3
3	ГОСТ 12917-78	Мусоросборники	3	шт
		Фундамент, площадка		
1		Бетон В20 на сульфато-стойком цементе	12.70	м3
2	ГОСТ 5781-82	Арматура Д 10мм	0.08	т
3	ГОСТ 2889-80	Битумная мастика	16	кг

Схема армирования мусоросборной площадки

М 1:125

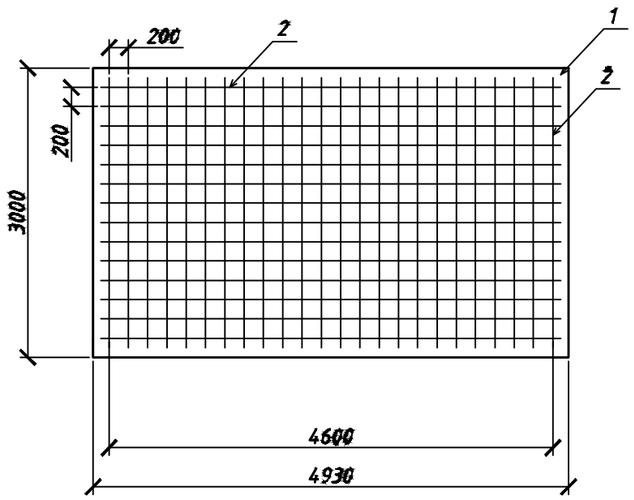

2-2

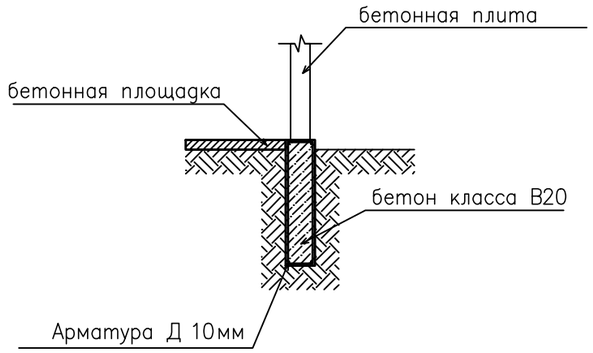

ПРИМЕЧАНИЯ:

1. Все железобетонные элементы, которые соприкасаются с грунтом должны изготавливаться из бетона по водонепроницаемости не ниже W-6 на сульфатостойком портландцементе ССПЦ400 ДО по ГОСТ 22266-94 с последующим нанесением на боковые поверхности битумной мастики в два слоя.

2. Снятие опалубки проводить после достижения бетоном 70% проектного класса по прочности на сжатие

Изм.	Кол.уч.	Лист	№ док.	Подпись	Дата	19-2019-ГП		
						РАЗРАБОТКА ПСД НА РЕКОНСТРУКЦИЮ НАСОСНОЙ СТАНЦИЙ В СЕЛЕ МУКУР, КЫЗЫЛКОГИНСКОГО РАЙОНА		
ГИП		Кенжегалиев			03.21	Генплан	Стадия	Лист	Листов
Разработал		Вайсупов			03.21		РП	7	
Проверил		Кенжегалиев			03.21	План площадки для мусоросборника	ТОО ГазПроектСтрой		
Н.Контр.		Кенжегалиев			03.21				

Взам. инв. №

Подпись и дата

Инв. № подл.

РАЗВЕРТКА

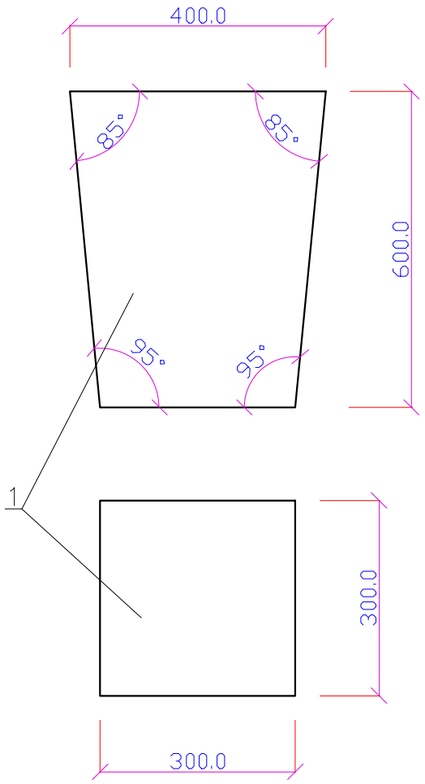

ВИД Б

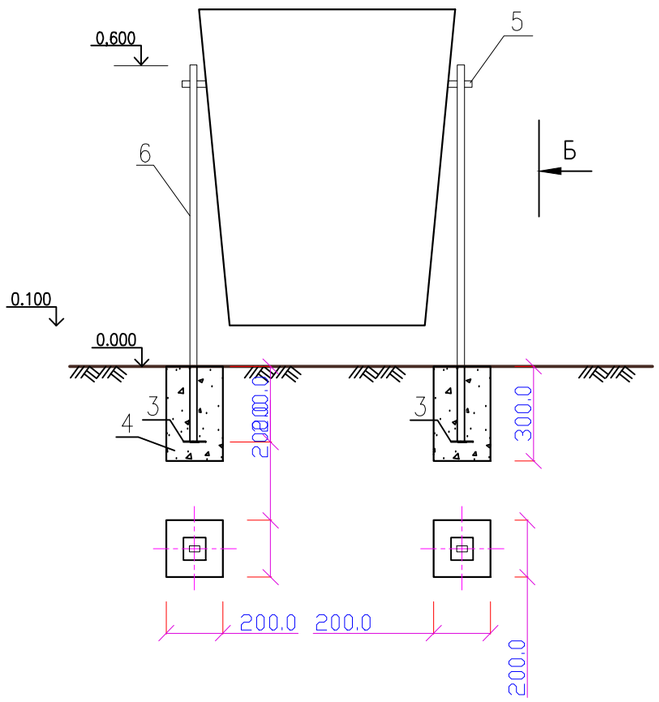

ВИД А

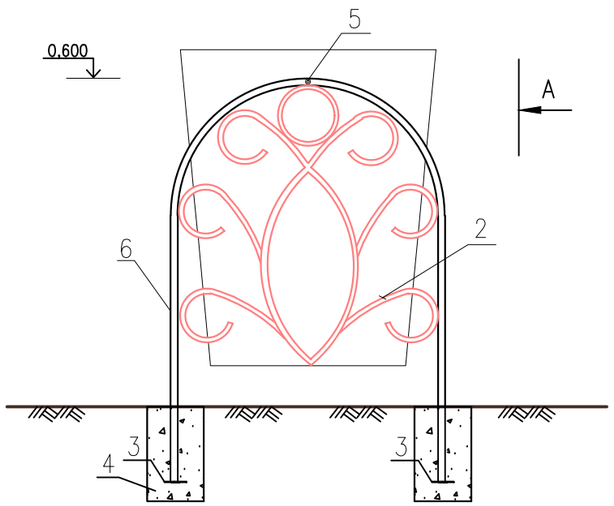

СПЕЦИФИКАЦИЯ НА ЭЛЕМЕНТЫ УРНЫ ИНДИВИДУАЛЬНОЙ У 1

Поз.	Обозначение	Наименование	Кол.	Масса ед. кг	Примеч.
1	ГОСТ 19903–74	— 2×400 Lобщ.=2700 ММ		6,28	16.95
2	ГОСТ 2591–71	▫ 10×10 Lобщ.=5300 ММ		0.385	2,04
3	ГОСТ 103 76*	– 120×5 Lобщ.=120 ММ	4	0,6	Всего 2,4 кг
4	ФУНДАМЕНТ ДЛЯ ОПОР	БЕТОН М 100	0.048		$м^3$
5	ГОСТ 5781–82	○ ⌀10 А I Lобщ.=160 ММ		0,617	0.1
6	ГОСТ 30245–2003	▭ 40×25 Lобщ.=2600 ММ		2.1	5.46

ПРИМЕЧАНИЯ

1. ВСЕ МЕТАЛЛИЧЕСКИЕ КОНСТРУКЦИИ ОКРАСИТЬ ДВУМЯ СЛОЯМИ ЭМАЛИ ПФ–113 ЧЕРНОГО ЦВЕТА– ГОСТ 926–82* ПО СЛОЮ ГРУНТОВКИ ГФ – 021 ГОСТ 25129 – 82*.

2. СВАРКУ ВЕСТИ ЭЛЕКТРОДАМИ ТИПА Э – 42.

Взам. инв. №	Подпись и дата	Инв. № подл.

Изм.	Кол.уч.	Лист	№ док.	Подпись	Дата	19-2019-ГП		
						РАЗРАБОТКА ПСД НА РЕКОНСТРУКЦИЮ НАСОСНОЙ СТАНЦИЙ В СЕЛЕ МУКУР, КЫЗЫЛКОГИНСКОГО РАЙОНА		
ГИП		Кенжегалиев			03.21	Генплан	Стадия	Лист	Листов
Разработал		Вайсупов			03.21		РП	8	
Проверил		Кенжегалиев			03.21	Урна индивидуальная У1 Вид А, В, Развертка. Узел 1	ТОО ГазПроектСтрой		
Н.Контр.		Кенжегалиев			03.21				

План

М1:20

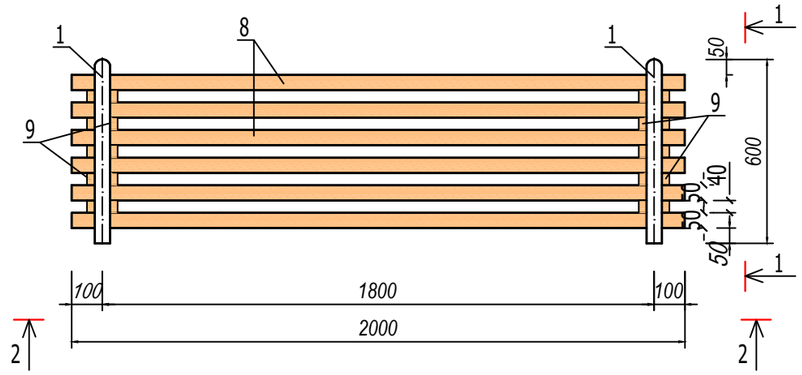

2-2

М1:20

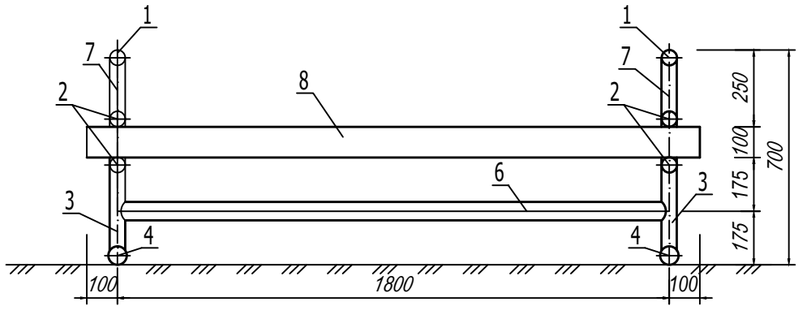

1-1

М1:20

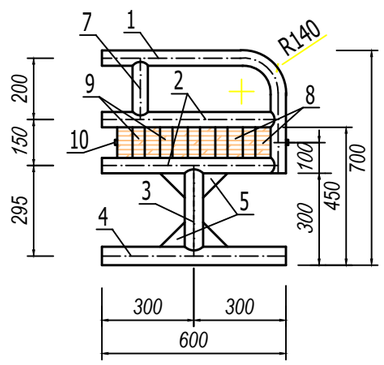

Анкер

М1:10

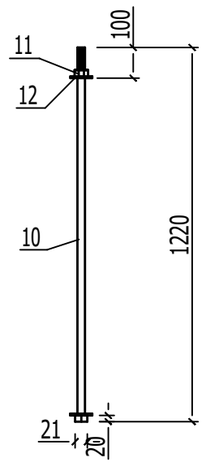

СПЕЦИФИКАЦИЯ

Марка поз.	Обозначение	Наименование	Кол. шт.	Масса ед. кг.	Примеч.
		Скамейка	1		
1	ГОСТ 8732–78*	Труба Ф50х3 L=1000мм	2	3,48	
2	ГОСТ 8732–78*	Труба Ф50х3 L=550мм	4	1,91	
3	ГОСТ 8732–78*	Труба Ф60х4 L=240мм	2	1,32	
4	ГОСТ 8732–78*	Труба Ф60х4 L=600мм	2	3,31	
5	ГОСТ103–76*	Ст. лист. –80х80х6	8	0,15	
6	ГОСТ 8732–78*	Труба Ф60х4 L=1800мм	1	9,94	
7	ГОСТ 8732–78*	Труба Ф50х3 L=150мм	2	0,52	
8		Брусок 100х50мм L=2000мм	6		0,01м3
9		Брусок 100х40мм L=100мм	10		0,0004м3
10	ГОСТ 5781–82	Ст. круглая Ф12А–I. L=600мм	2	0,53	
11	ГОСТ 5915–70*	Гайка М 12	2	0,01	
12	ГОСТ 11371–78*	Шайба М 12	4	0,006	

Аксонометрия

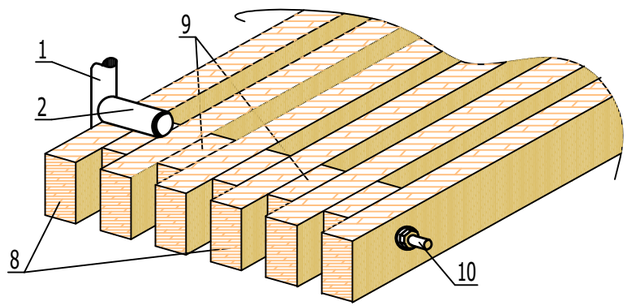

Примечание:

1. Все деревянные конструкции окрасить масляной краской за 2 раза по предварительной подготовке (пропитать до полного насыщения).

Изм.	Кол.уч.	Лист	№ док.	Подпись	Дата	19-2019-ГП		
						РАЗРАБОТКА ПСД НА РЕКОНСТРУКЦИЮ НАСОСНОЙ СТАНЦИЙ В СЕЛЕ МУКУР, КЫЗЫЛКОГИНСКОГО РАЙОНА		
ГИП		Кенжегалиев			03.21	Генплан	Стадия	Лист	Листов
Разработал		Вайсупов			03.21		РП	9	
Проверил		Кенжегалиев			03.21	Скамья индивидуальная С1 Вид А, В, Развертка. Узел 1	ТОО ГазПроектСтрой		
Н.Контр.		Кенжегалиев			03.21				

Взам. инв. №

Подпись и дата

Инв. № подл.

А3

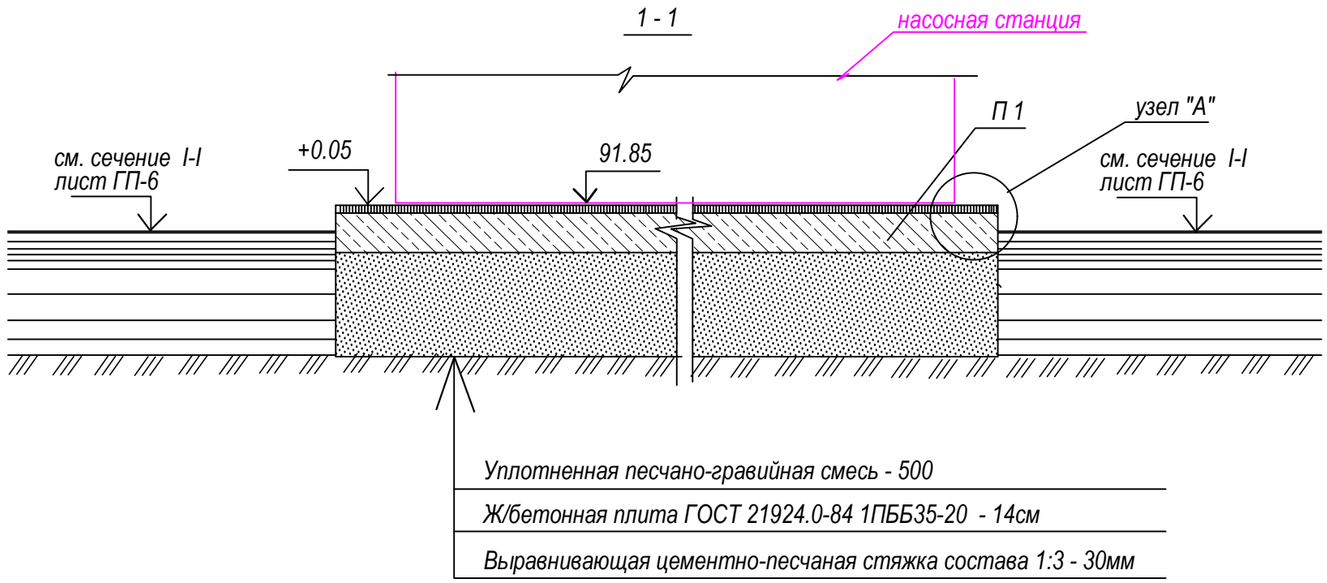

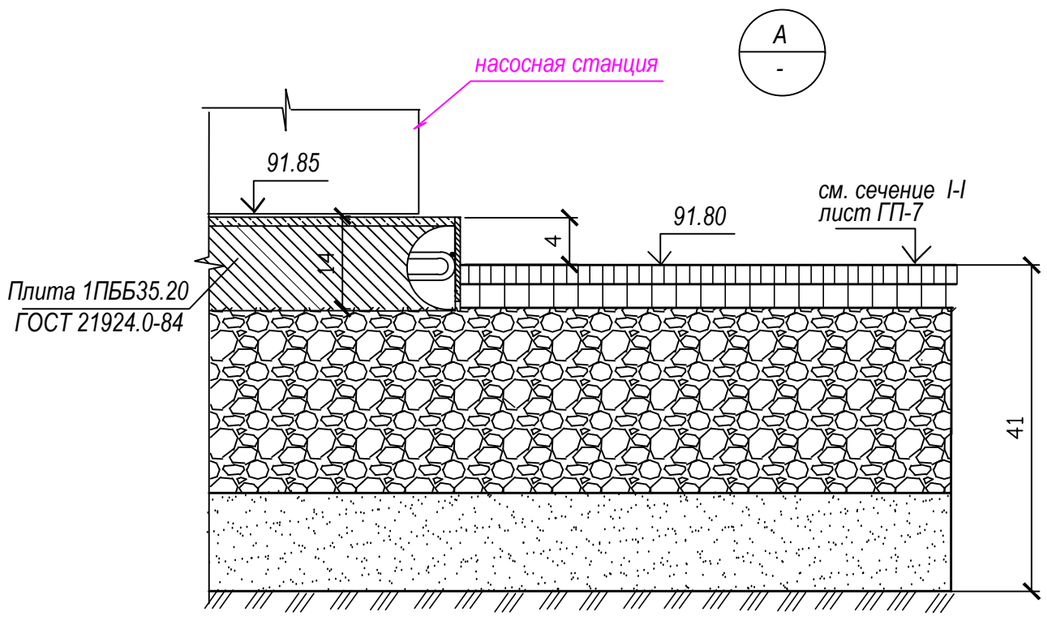

Схема установки блока насосной станции водоснабжения размерами 6.0Х2.3 в плане

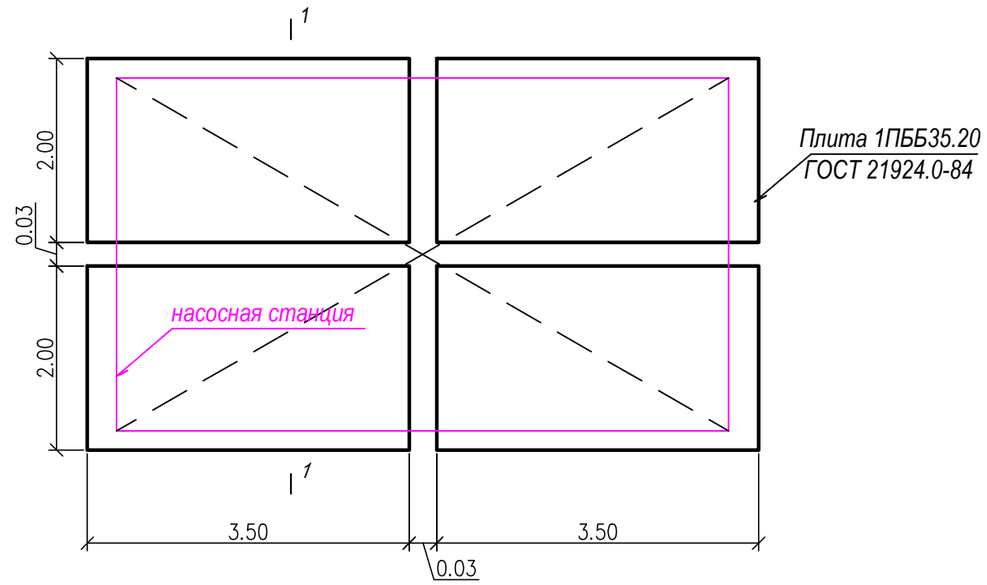

Спецификация элементов

Поз.	Обозначение	Наименование	Кол. шт.	Масса ед. кг	Приме-чание
	Установка блочной насосной станции водоснабжения на плиты				
1	ГОСТ 21924.0-84	Плита 1 ПББ35.20	4	3.38Х4	
2		Цементнопесчаная (1:3) стяжка Н=30мм		0.21Х4 м3	
	Заделка шва сжатия между плитами				
3	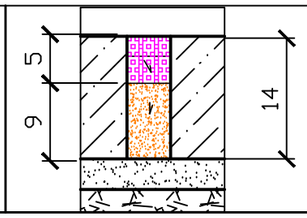	тиоколовая или резинобитумная мастика «Изол» (И-2) на 1/3 высоты плиты		0.015Х4 м3	
		цементно-песчаная 1:5 смесь на 2/3 высоты плиты		0.261х4 м3	

1. Данный лист смотреть совместно с л. ГП - 2.
2. Все металлические элементы, соприкасающиеся с грунтом, защитить от коррозии газотермическим напылением цинка толщ. 80-120 мкм с последующим напылением алюминием толщ.120-170мкм согласно СП РК 2.01-01-2013. " Защита строительных конструкций от коррозии ".
3. Монтаж конструкций производить в соответствии с требованиями СН РК 5.03 - 07 - 2013, СП РК 5.03 - 107 - 2013 " Несущие и ограждающие конструкции ".
4. Завершающими процессами устройства сборного покрытия под полицейский пункт являются сварка стыковых скоб и герметизация швов. Для сварки применяется сварочный агрегат типа САК-2Г-IС, электроды типа Э-42А диаметром 4-5 мм. Сварка ведется непрерывным- швом длиной 8-9 см с катетом не менее 7 мм (шириной 0,5 диаметра скобы, высотой 0,25 диаметра с глубиной проварки не менее 5мм).

При зазорах между скобами более 4 мм на них накладывается стальной стержень диаметром на 2-3 мм больше зазора и приваривается с обеих сторон.
Для образования швов расширения через каждые четыре плиты (24 м) скобы не должны свариваться.

Изм.	Кол.уч.	Лист	№ док.	Подпись	Дата
ГИП		Кенжегалиев			03.21
Разработал		Вайсупов			03.21
Проверил		Кенжегалиев			03.21
Н.Контр.		Кенжегалиев			03.21

19-2019-ГП

РАЗРАБОТКА ПСД НА РЕКОНСТРУКЦИЮ НАСОСНОЙ СТАНЦИЙ В СЕЛЕ МУКУР, КЫЗЫЛКОГИНСКОГО РАЙОНА

Генплан

Стадия	Лист	Листов
РП	10	

Схема установки блока насосной станции
План, сечения, узлы.

ТОО ГазПроектСтрой

Взам. инв. №
Подпись и дата
Инв. № подл.

А3

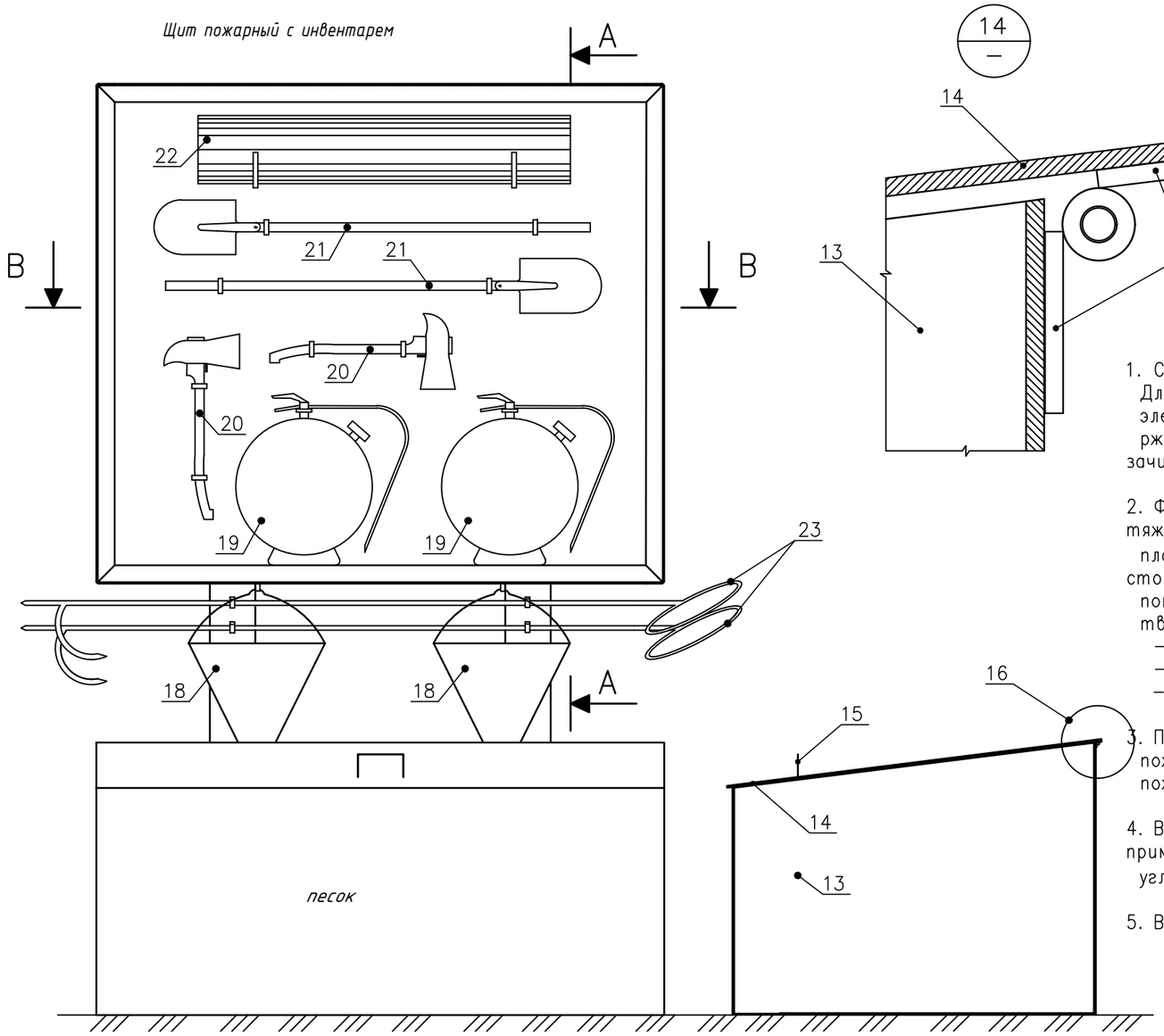

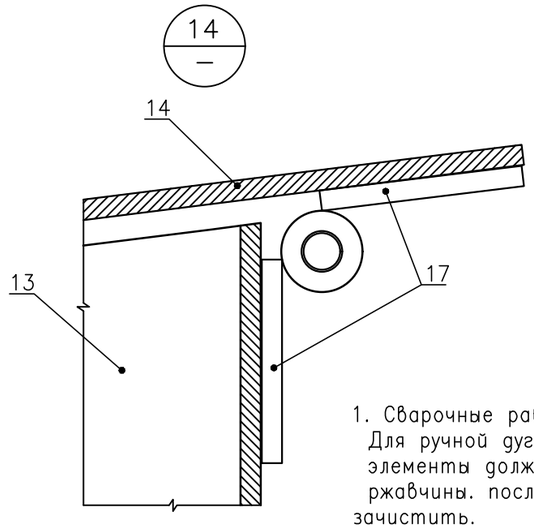

Общие указания:

1. Сварочные работы производить по ГОСТ 5264-80. Для ручной дуговой сварки, свариваемые элементы должны быть очищены от грязи и ржавчины. после окончания работ все швы зачистить.

2. Фундаменты стоек щита выполнить из бетона тяжелого, конструкционного по ГОСТ 25192-82* плотностью не ниже 2400кг/м3, на сульфатостойком портландцементе с качественными показателями, снип рк 5.03-34-2005, при твердении в естественных условиях в возрасте 28 суток;
   - класс прочности на сжатие в15;
   - марка по морозоустойчивости f75;
   - марка по водонепроницаемости w8.

3. После изготовления металлоконструкции, окраска пожарного инвентаря, цвета и схема окраски пожарных щитов по гост 12.4.026-76.

4. Вместо порошковых огнетушителей ОП-10А могут применяться огнетушители с зарядом двуокиси углерода (гост 12.2.047).

5. Все размеры выражены в миллиметрах.

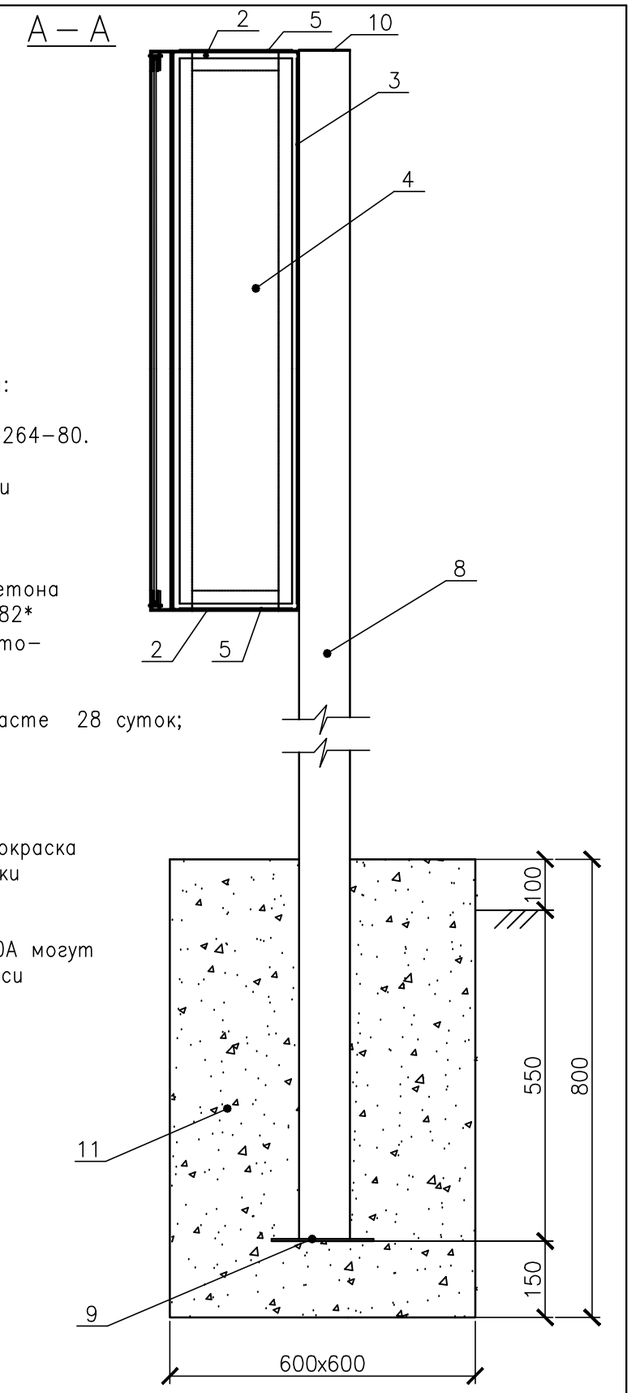

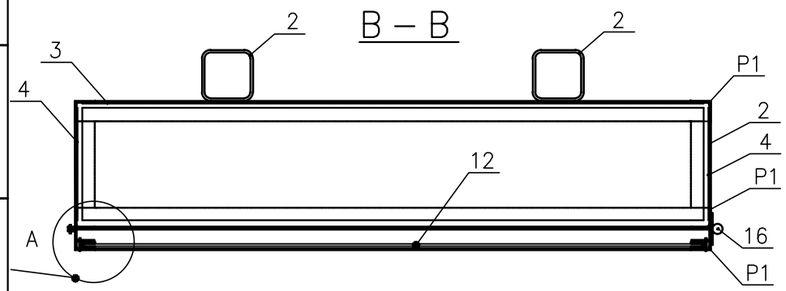

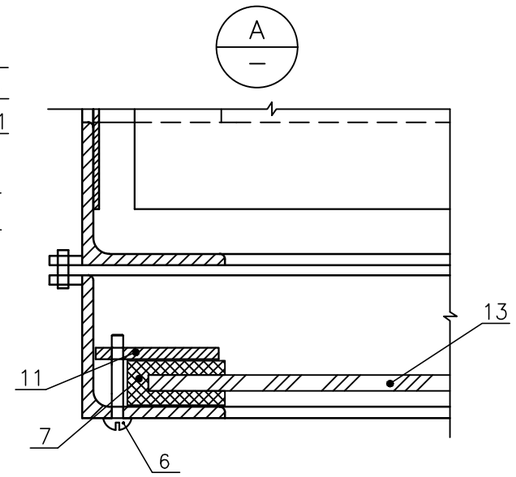

Изм.	Кол.уч.	Лист	№ док.	Подпись	Дата	19-2019-ГП		
						РАЗРАБОТКА ПСД НА РЕКОНСТРУКЦИЮ НАСОСНОЙ СТАНЦИЙ В СЕЛЕ МУКУР, КЫЗЫЛКОГИНСКОГО РАЙОНА		
ГИП		Кенжегалиев			03.21	Генплан	Стадия	Лист	Листов
Разработал		Вайсупов			03.21		РП	11	
Проверил		Кенжегалиев			03.21	Пожарный щит с инвентарем (лист 1)	ТОО ГазПроектСтрой		
Н.Контр.		Кенжегалиев			03.21				

Взам. инв. №

Подпись и дата

Инв. № подл.

А3

РАМКА Р1

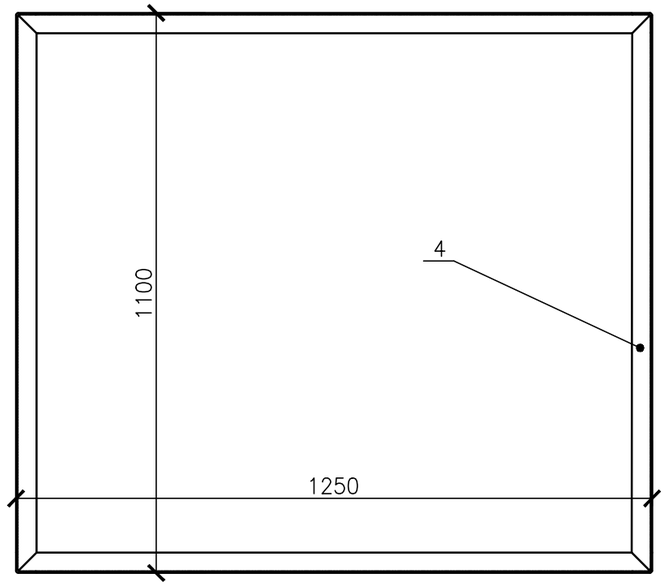

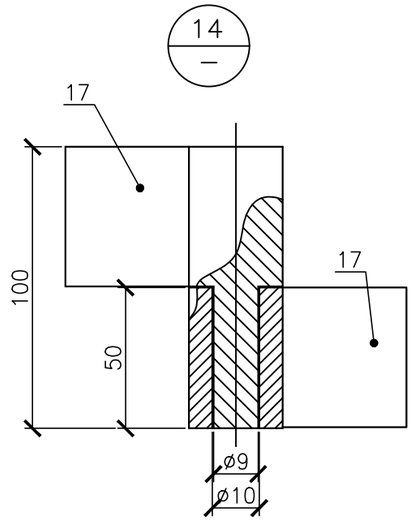

ЯЩИК ДЛЯ ПЕСКА

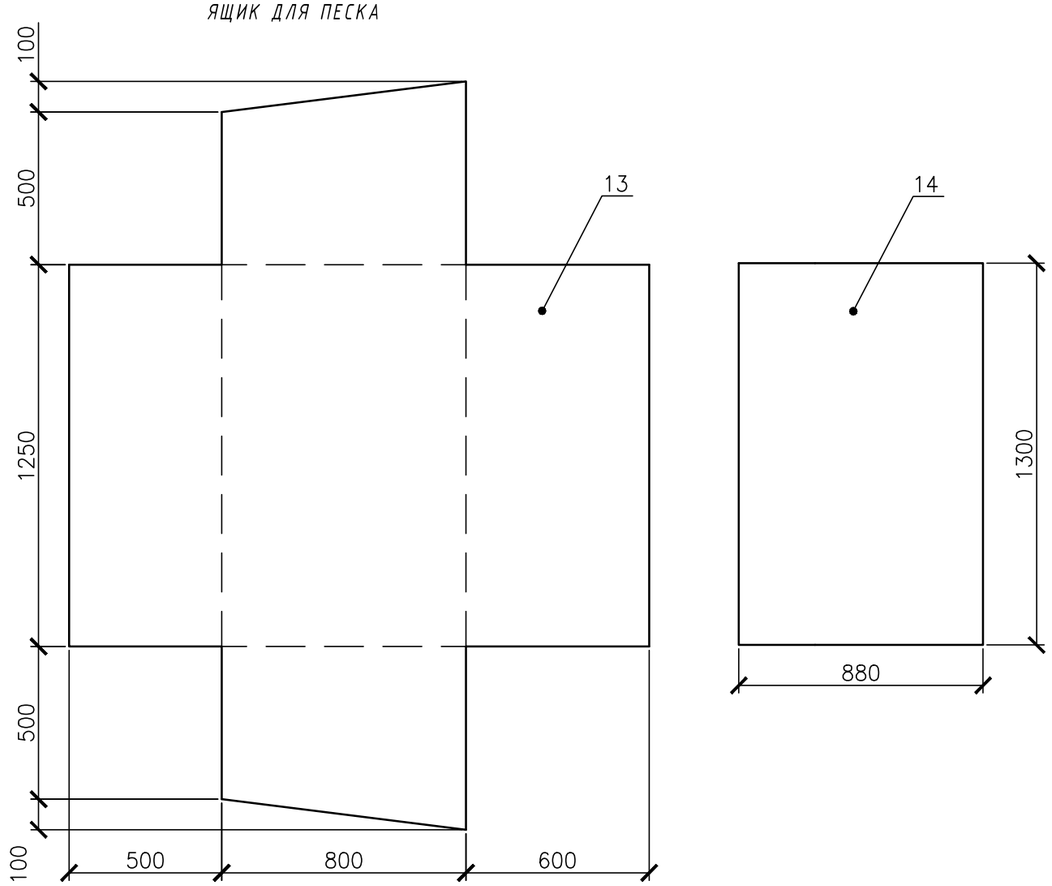

СПЕЦИФИКАЦИЯ

ПОЗ.	ОБОЗНАЧЕНИЯ	НАИМЕНОВАНИЕ	КОЛ-ВО	МАССА ЕД. КГ.	ПРИМЕЧАНИЕ
Р1	ГОСТ 8509-93	∟ РАМКА Р1 40х4 L=4700	3	11,38	
2	ГОСТ 8509-93	∟ 40х4 L=170 ПОЖАРНЫЙ ЩИТ	4	0,42	
3	ГОСТ 19903-74	— 2х1060 L=1210	1	20,14	
4	ГОСТ 19903-74	— 2х210 L=1060	2	3,5	
5	ГОСТ 19903-74	— 2х210 L=1210	2	4,0	
6	ГОСТ 10621-80	САМОНАРЕЗАЮЩИЙ ВИНТ	16		
7	РЕЗИНА П ОБРАЗНАЯ	L=4700	1		
		СТОЙКА			
8	ГОСТ 25577-83	□ 100х5 L=2700		32,6	
9	ГОСТ 19903-74	— 200х5 L=200	2	1,16	
10	ГОСТ 19903-74	— 100х5 L=100	2	0,4	
11	БЕТОН кл. В15; W8; F50	МОНОЛИТНАЯ ЗАДЕЛКА СТОЛБА ЩИТА	2	50,42	0,08м3.
12	ГОСТ 7380-68	СТЕКЛО 1060х1210 δ=5	1		
		ЯЩИК ДЛЯ ПЕСКА			
13	ГОСТ 19903-74	— 1900х5 L=2450	1	150	
14	ГОСТ 19903-74	— 880х3 L=1300	1	16,5	
15	ГОСТ 2590-71	● D=10 L=400	1	0,25	
16	ГОСТ 2590-71	● D=20 L=150	4	0,37	
17	ГОСТ 19903-74	— 49х5 L=50	8	0,08	
		ПОЖАРНЫЙ ИНВЕНТАРЬ			
18		ВЕДРО	2		
19	ГОСТ 12.2.047	ОГНЕТУШИТЕЛЬ ОП-10А	2		
20		ТОПОР	2		
21	ГОСТ 19596-87	ЛОПАТА ЛПС	2		
22		ВОЙЛОЧНАЯ КОМША	1		
23		БАГОР	2		

Изм.	Кол.уч.	Лист	№ док.	Подпись	Дата
ГИП		Кенжегалиев			03.21
Разработал		Вайсупов			03.21
Проверил		Кенжегалиев			03.21
Н.Контр.		Кенжегалиев			03.21

19-2019-ГП

РАЗРАБОТКА ПСД НА РЕКОНСТРУКЦИЮ ~~НАСОСНОЙ СТАНЦИЙ В СЕЛЕ~~ МУКУР, КЫЗЫЛКОГИНСКОГО РАЙОНА

Генплан

Стадия	Лист	Листов
РП	12	

Пожарный щит с инвентарем (лист 2)

ТОО ГазПроектСтрой

Взам. инв. №

Подпись и дата

Инв. № подл.

А3