РЕСПУБЛИКА КАЗАХСТАН

Товарищество с ограниченной ответственностью

RedlinePro

ГОСЛИЦЕНЗИЯ №19021538 от 31.05.2020 г.

Заказ: 78-2022

Заказчик: ГУ «Городской отдел строительства»

РАБОЧИЙ ПРОЕКТ

«Строительство инженерных сетей и благоустройство территории трех 9-ти этажных домов в мкр. Береке г.Атырау, участок с площадью 1,4 га»

Альбом 3.1

Архитектурно-строительная часть

г.Шымкент - 2023 г.

РЕСПУБЛИКА КАЗАХСТАН

Товарищество с ограниченной ответственностью

Redline Pro

ГОСЛИЦЕНЗИЯ №19021538 от 31.05.2020 г.

Заказ: 78-2022

Заказчик: ГУ «Городской отдел строительства»

РАБОЧИЙ ПРОЕКТ

«Строительство инженерных сетей и благоустройство территории трех 9-ти этажных домов в мкр. Береке г.Атырау, участок с площадью 1,4 га»

Альбом 3.1

Архитектурно-строительная часть

Директор		Мусабай Е
Главный инженер проекта		Камбатыров Т

г.Шымкент - 2023 г.

ВЕДОМОСТЬ РАБОЧИХ ЧЕРТЕЖЕЙ ОСНОВНОГО КОМПЛЕКТА МАРКИ АС

N п/п	НАИМЕНОВАНИЕ	ПРИМЕЧАНИЯ
1	Общие данные	
2	Рама под ГРПШ-04-2У1	
3	Ограждение для ГРПШ-04-2У1	
4	Опора под задвижку	
5	Установка опазновательного столбика	
6	Табличка-указатель расположения подземных сетевых устройств	

ВЕДОМОСТЬ ССЫЛОЧНЫХ ДОКУМЕНТОВ

ОБОЗНАЧЕНИЕ	НАИМЕНОВАНИЕ	ПРИМЕЧАНИЕ
	Ссылочные документы	
Серия 5.905-25.05	Оборудование узлы и детали наружных и внутренних газопроводов	
ГОСТ 23279-85	Сетки сварные арматурные железобетонных конструкций.	
ГОСТ 8732-78*	Трубы стальные бесшовные горячекатаные.	
Серия 3.400-6/76	Унифицированные закладные детали сборных железобетонных	
	конструкций инженерных сооружений промышленных предприятий.	

Общая часть

Рабочий проект газоснабжения выполнен согласно технических условии за №01513 от 03.07.2021 года выданных АО "КазТрансГазАймак", задании на проектирование, а также в соответствии требованиями СН РК 4.03-01-2011, СП РК 4.03-101-2013, МСП 4.03-103-2005 и «Требования по безопасности объектов систем газоснабжения» от 9 октября 2017 года № 673.

Конструктивные решения

Под опоры ГРПШ выполняется рама из уголков по ГОСТ 8509-93, фундаменты приняты из бетона класса С12/15. Габаритные размеры ГРПШ-04-2У1, мм (длина/ширина/высота) 1200/500/800-1шт. Для ГРПШ выполняется металлическое сетчатое ограждение. Монтажную сварку производить по ГОСТ 5264-80* электродами типаЭ-42А по ГОСТ 9467-75*, hшв=6мм, но не более толщины свариваемых элементов.

Антикоррозийные мероприятия

Проект разработан в соответствии с требованиями СН РК 2.01-01-2013, СП РК 2.01-101-2013* "Защита строительных конструкций от коррозии".

Все металлические конструкции и изделия окрашиваются антикоррозийными лаками за 2 раза. Защитный слой арматуры монолитных конструкций соответствует требованиям НТП РК 02-01-1.4-2011 "Проектирование сборных, сборно -монолитных и монолитных железобетонных конструкции". Все бетонные и железобетонные конструкции соприкасающие с грунтом, выполнить марки бетона по морозостойкости F50 и водонепроницаемости W4, и обмазать горячим битумом за 2 раза.

Все стальные элементы окрасить эмалью ПФ-115 - 2 слоя по грунтовке ГФ-021 - 2 слоя

.

Рабочий проект разработан в соответствии с действующими на территории Республики Казахстана Нормами и Правилами и предусматривает мероприятие, обеспечивающие взрывобезопасность и пожаробезопасность, исключающие вредные воздействие на окружающие среду и воздушный бассейн, а также предупреждающие чрезвычайные ситуации природного и техногенного характера.

Главный инженер проекта _____ Камбатыров Т.

Согласовано

Раздел ГП	Омаров Е	
Раздел ВК	Маркова О.	
Раздел ЭС	Косматбетов Е.	

Взам. инв. N

Подпись и дата

Инв. N подл.

Изм	Кол.уч	Лист	N док.	Подпись	Дата
Исполнил		Абибуллаев			03.23г
Проверил		Амиркулов			03.23г
Н.контр.		Бейсенбаев			03.23г

06-2022-АС

"Строительство инженерных сетей и благоустроиство территории трех 9-ти этажных домов в мкр. Береке г. Атырау, участок с площадью 1,4га (внутриплощадочный и наружные инженерные сети)"

Архитектурно-строительная часть

Стадия	Лист	Листов
РП	1	6

Общие данные

ТОО "Redline Pro"
г. Шымкент-2022г

ОПОРА ОП-1

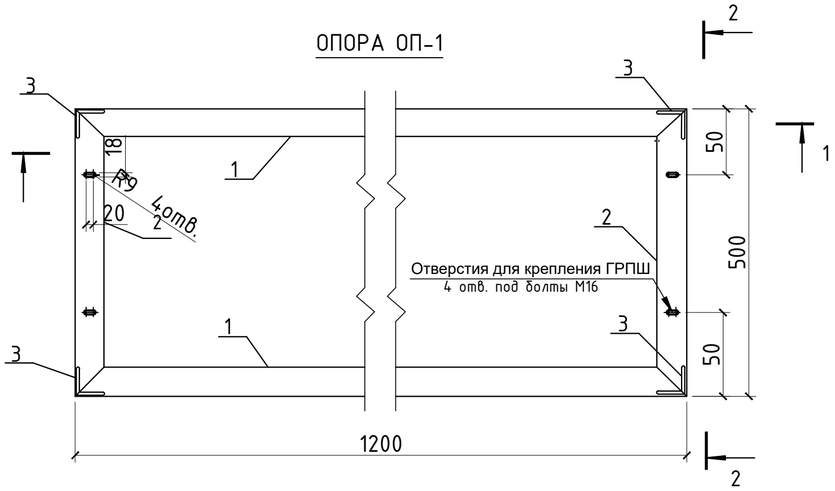

1-1

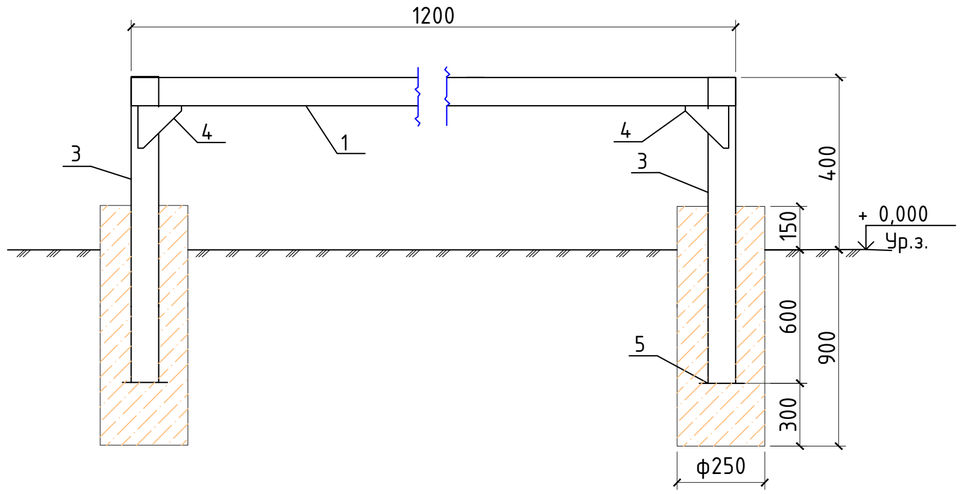

2-2

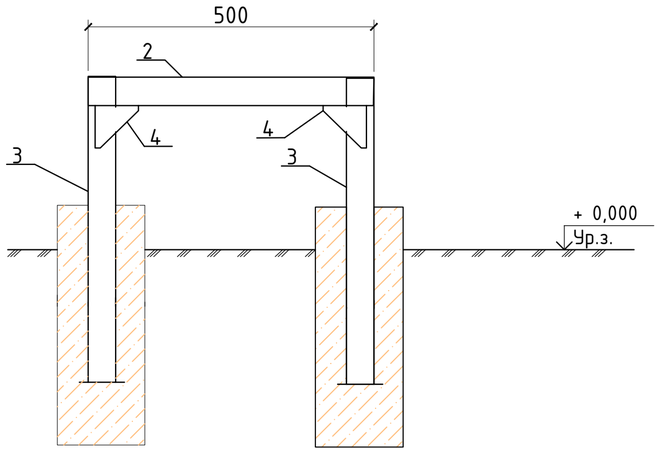

1 Монтажную сварку производить по ГОСТ 5264-80* электродами типа Э-42А по ГОСТ 9467-75*, hшв=6мм, но не более толщины свариваемых элементов.
2 Все стальные элементы окрасить 2-мя слоями масляной краски, по 2-м слоям грунтовки ГФ-021 (по ГОСТ 25129-82*)
3 Фундаменты опоры ОП1 выполнить в пробуренных скважинах 250 мм.
4.Все в проекте предусмотрено 1 шт рамы

Марка, поз	Обозначение	Наименование	Кол-во	Масса, ед, кг	Примечание общий вес, кг
1	ГОСТ 8509-93	Уголок 63х6 ГОСТ 8509-93 / С245ГОСТ 27772-2015 L=1200	2	6.864	13.728
2	ГОСТ 8509-93	Уголок 63х6 ГОСТ 8509-93 / С245ГОСТ 27772-2015 L=500	2	2.86	5.72
3	ГОСТ 8509-93	Уголок 63х6 ГОСТ 8509-93 / С245ГОСТ 27772-2015 L=1000	4	9.00	16
4	ГОСТ 19903-2015*	Лист -150х4 ГОСТ 19903-2015* / С245ГОСТ 27772-2015 L=150	8	0,7	5.6
5	ГОСТ 19903-2015*	Лист -150х4 ГОСТ 19903-2015* / С245ГОСТ 27772-2015 L=150	4	0,7	2.8
	ИТОГО				43.85кг
		Материалы			
	ГОСТ 26633-2015	Бетон кл. В15 F75 м3	0,206		

Взам. инв. N | Подпись и дата | Инв. N подл.

Изм	Кол.уч	Лист	N док.	Подпись	Дата
Исполнил		Абибуллаев			03.23г
Проверил		Амиркулов			03.23г
Н.контр.		Бейсенбаев			03.23г

06-2022-АС

"Строительство инженерных сетей и благоустроиство территории трех 9-ти этажных домов в мкр. Береке г. Атырау, участок с площадью 1,4га (внутриплощадочный и наружные инженерные сети)"

Архитектурно-строительная часть

Стадия	Лист	Листов
РП	2	6

Рама под ГРПШ-04-2НУ1

ТОО "Redline Pro" г. Шымкент-2022г

Копировал

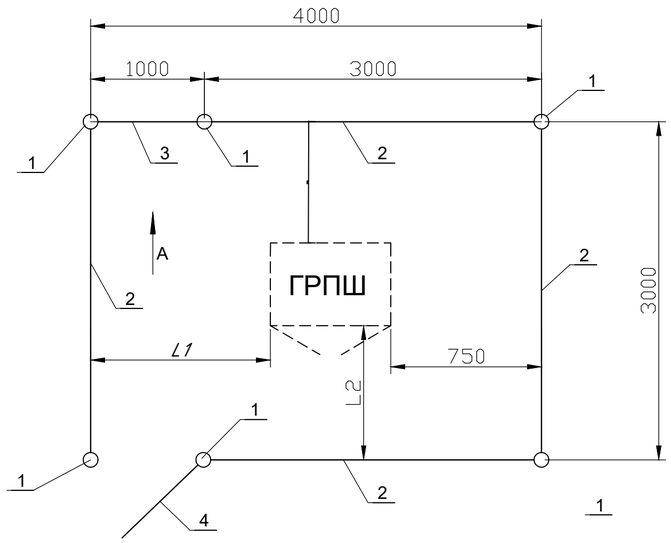

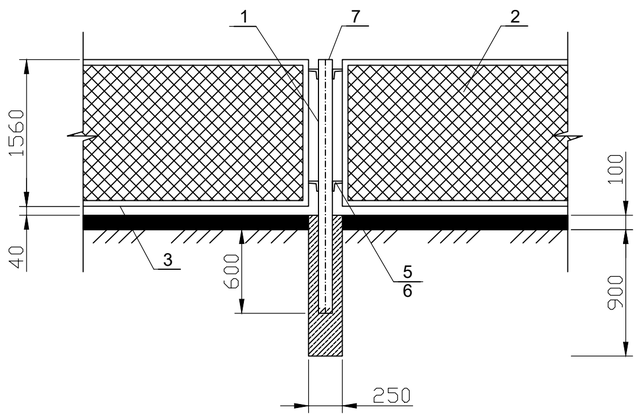

Примечание!

L1 – Размер уточнить при монтаже.

L2 – Размер уточнить при монтаже, но не менее 1000мм

Спецификация

Марка поз.	Обозначение	Наименование	Кол шт.	Масса ед.кг.	Примеч.
		Документация			
1	АС 3.00 СБ	Сборочный чертеж			
		Детали			
		Труба 57х3,0 ГОСТ 10704-91 / В-10 ГОСТ 10705-80 L=2300 мм	6	10,63	
2	3.017-3.2-1	Панель 1ПМ 30,16	4	44,80	
3	3.017-3.5-10	Панель КМС 0,85х1,00	1	23,00	
4	3.017-3.5-10	Панель КМСП 0,85х1,00	1	23,00	
5	3.017-3.4-16	Соединительный элемент СС-11	10	0,12	
6	3.017-3.4-16	Соединительный элемент СС-12	10	0,10	
7		Бр ПН-4 ГОСТ 19904-90 / Ст3Сп4 ГОСТ 14637-89 круг d 65мм	6	1,23	
		Материалы			
		Гравий ГОСТ 8267-93	1,2		м3
		(для засыпки площадки)			
	ГОСТ 26633-91*	Бетон В15 V=0,05м3	6		

Примечание: Все металлические и деревянные конструкции и изделия окрашиваются антикоррозийными лаками за 2 раза. Защитный слой арматуры монолитных конструкций соответствует требованиям СНиП 2.03.01-84* "Бетонные и железобетонные конструкции". Все бетонные и железобетонные конструкции соприкасающие с грунтом, выполнить на сульфатостойком портландцементе марки бетона по морозостойкости F50 и водонепроницаемости W6, и обмазать за 2 раза

Изм	Кол.уч	Лист	N док.	Подпись	Дата
Исполнил		Абибуллаев			03.23г
Проверил		Амиркулов			03.23г
Н.контр.		Бейсенбаев			03.23г

06-2022-АС

"Строительство инженерных сетей и благоустроиство территории трех 9-ти этажных домов в мкр. Береке г. Атырау, участок с площадью 1,4га (внутриплощадочный и наружные инженерные сети)"

Архитектурно-строительная часть	Стадия	Лист	Листов
	РП	3	6
Ограждение для ГРПШ-04-2У1	ТОО "Redline Pro" г. Шымкент-2022г		

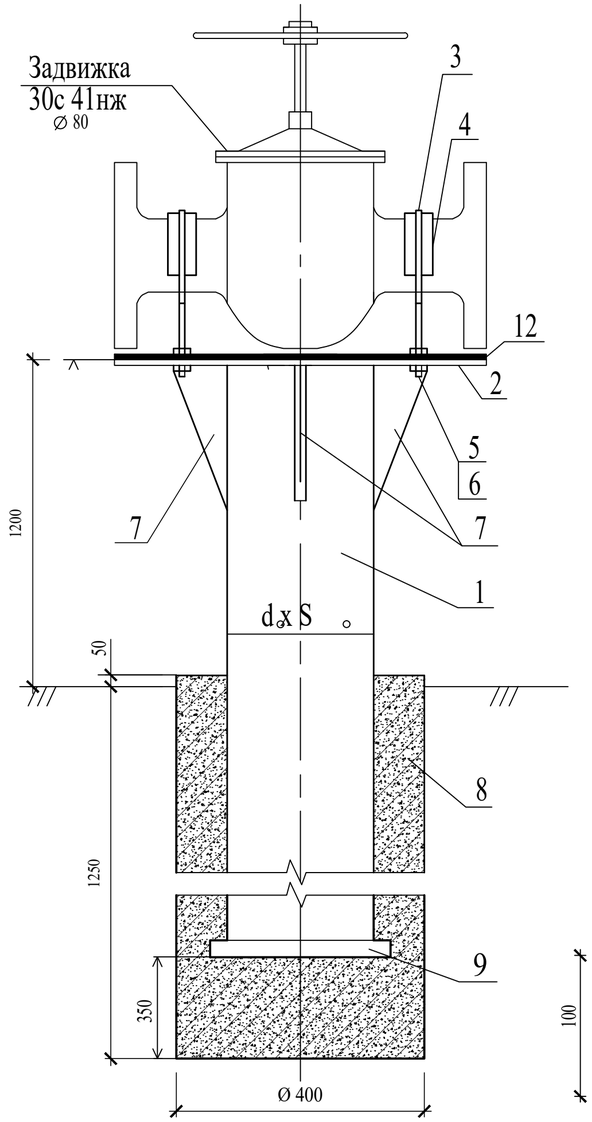

ПОДСТАВКА

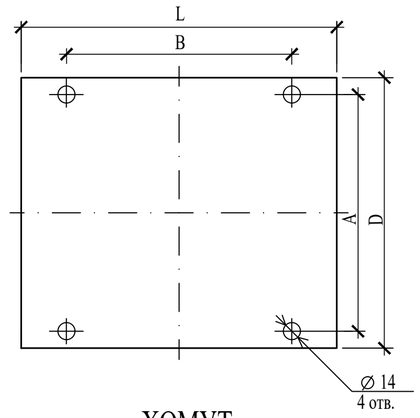

ХОМУТ

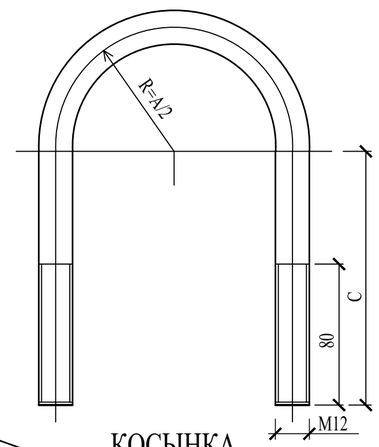

КОСЫНКА

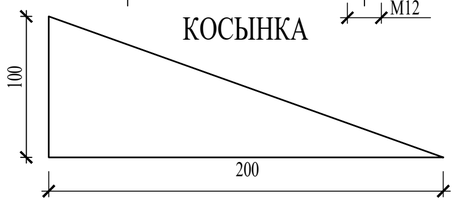

СПЕЦИФИКАЦИЯ

Марка поз.	Обозначение	Наименование	Кол-во A	Кол-во B	Масса ед. кг	Приме-чание
		Опора:	1	1	mъ	
1		Труба $\frac{dxs\ ГОСТ\ 10704\text{-}91}{В20\ ГОСТ\ 10705\text{-}80}$ *	2,1	2,5	11,34	М
2		Подставка:	1	1	1,57	(LxD)
		Лист $\frac{Б\text{-}ПН\text{-}5.0\ ГОСТ\ 19903\text{-}74}{Ст3сп3\ ГОСТ\ 14637\text{-}89}$ * *				
3		Хомут:	2	2	0,28	I
		Круг $\frac{В12\ ГОСТ\ 2590\text{-}88}{Ст3сп\ ГОСТ\ 535\text{-}88}$ *				
4		Пластина резиновая 5(б)xLxD	2	2		
5	ГОСТ 5915-70 *	Гайка М12	8	8	0,0154	
6	ГОСТ 11371-78 *	Шайба 12 3х13	8	8	0,00627	
7		Косынка:	4	4	0,3925	100х200
		Лист $\frac{Б\text{-}ПН\text{-}5.0\ ГОСТ\ 19903\text{-}74}{Ст3сп3\ ГОСТ\ 14637\text{-}89}$ * *				
8	В-15. Сульфатостойкий, W6, F150	Бетон для фундамента	0.13	0.14		$М^3$
9	ГОСТ 19903-74 *	Лист 4х200х150	1	1	0,942	шт
		Антикоррозийная окраска надземной части опоры				
10	ГОСТ 6465-76 *	- эмаль ПФ-115 в два слоя	1.8	1.9	0.08	
11	ГОСТ 25129-82 *	- грунтовка ГФ-021 в два слоя	1.0	0.7	0.1	
12		Пластина резиновая 5(б)xLxD	1	1	0.4	

1. Соединения металлоконструкций произвести сваркой по ГОСТ 5264-80, электродами типа Э-42 по ГОСТ 9467-75. Высоту сварного шва принимать по наименьшей толщине свариваемых элементов.
2. Металлоконструкции после монтажа покрыть в два слоя грунтовки типа ГФ-201 с последующей окраской в два слоя эмалью типа ПФ-115.

Вариант N	Зап. арм. Ду, мм	d x s мм	A, мм	B, мм	C, мм	D, мм	L, мм
В1	50	76х3,0	70	100	120	160	180
~~В2~~	~~80~~		~~110~~	~~120~~	~~130~~	~~190~~	~~210~~
~~В3~~	~~100~~	114х4,0	~~120~~	~~190~~	~~145~~	~~215~~	~~230~~
~~В4~~	~~150~~		~~170~~	~~240~~	~~180~~	~~280~~	~~280~~
~~В5~~	~~250~~		~~270~~	~~340~~	~~200~~	~~310~~	~~380~~

Изм	Кол.уч	Лист	N док.	Подпись	Дата	06-2022-АС		
						"Строительство инженерных сетей и благоустроиство территории трех 9-ти этажных домов в мкр. Береке г. Атырау, участок с площадью 1,4га (внутриплощадочный и наружные инженерные сети)"		
						Архитектурно-строительная часть	Стадия	Лист	Листов
Исполнил		Абибуллаев			03.23г		РП	4	6
Проверил		Амиркулов			03.23г	Опора под задвижку	ТОО "Redline Pro" г. Шымкент-2022г		
Н.контр.		Бейсенбаев			03.23г				

Установка опознавательного столбика

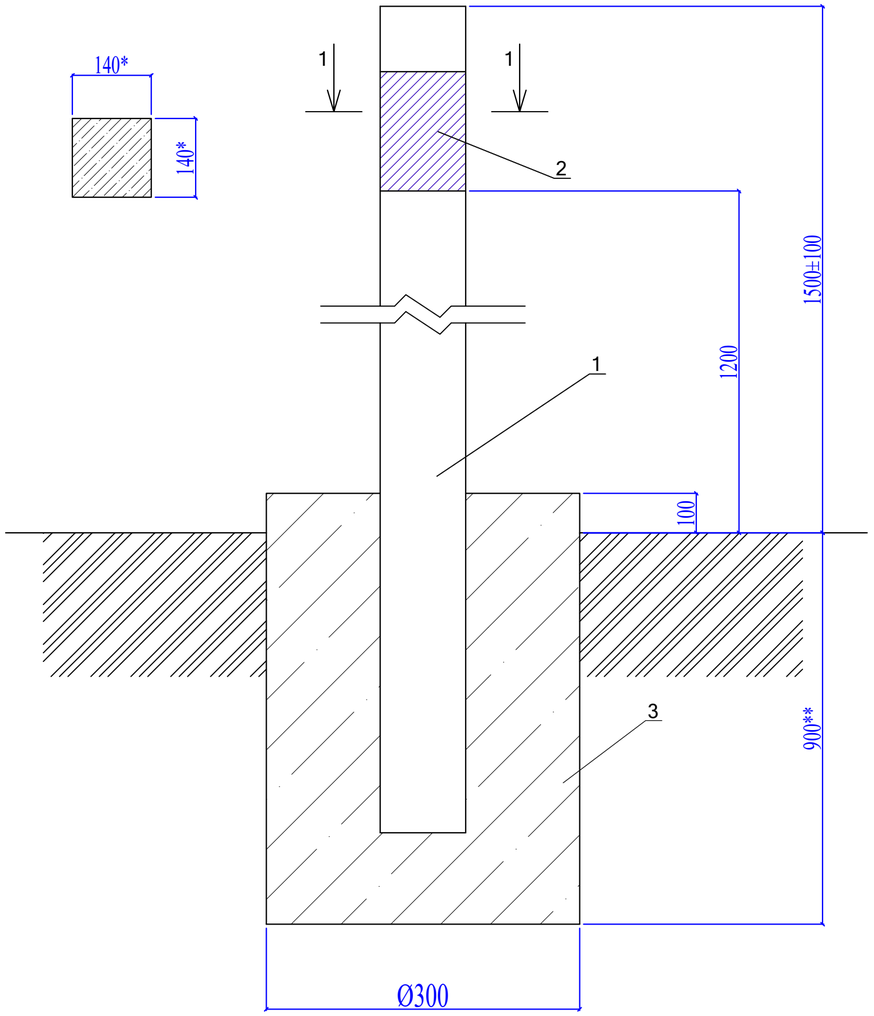

Спецификация материалов

№	Обозначение	Наименование	Кол-во	Примечание
	Расход материалов дан	на 1 опознавательный столбик.		
		Изделия		
1	С. 3.017-3 вып.1	2С24в	1	130кг
2	АС 2.00 (см.лист-6)	Табличка-указатель из металла 140мм х210мм толщиной 4мм.	1	0,923кг
3	ГОСТ 26633-91*	Бетон тяжелый класса В15	0,07	м3

1. Расходы даны для 1 ОС.
2. * Размеры для справок
3. ** Глубина заложения фундамента на 100 мм ниже глубины промерзания грунта
4. Количество опазнавтельного столбика приведен в л.ГСН.СО.

Изм	Кол.уч	Лист	N док.	Подпись	Дата	06-2022-АС		
						"Строительство инженерных сетей и благоустроиство территории трех 9-ти этажных домов в мкр. Береке г. Атырау, участок с площадью 1,4га (внутриплощадочный и наружные инженерные сети)"		
						Архитектурно-строительная часть	Стадия	Лист	Листов
							РП	5	6
Исполнил		Абибуллаев			03.23г				
Проверил		Амиркулов			03.23г	Установка опазновательного столбика	ТОО "Redline Pro" г. Шымкент-2022г		
Н.контр.		Бейсенбаев			03.23г				

Табличка-указатель расположения газопровода

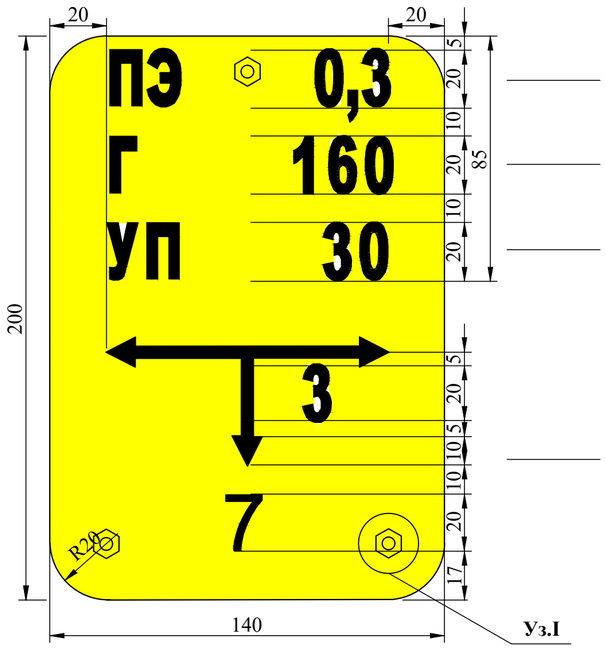

Материал труб (ПЭ-полиэтилен) и давление газа (в МПа, кПа)

Г-Газ
160- диаметр трубы в мм.

УП- наличие угла поворота труб или др. (если есть)
30 - угол поворота в град.

Местоположение газопровода от таблички
3 - на три метра вправо;
7 - на семь метров вперед.

Уз.I

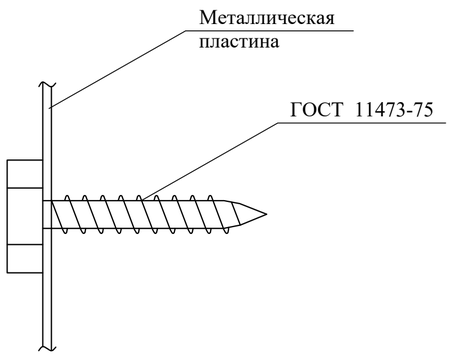

Общие указания

Опознавательные знаки газопроводов устанавливаются в соответствии с п. 5.6 Свода правил по проектированию и строительству: "МСП 4.03-103-2005. Проектирование, строительство и реконструкция газопроводов с применением полиэтиленовых труб": п. 5.6"Обозначение трассы газопровода предусматривают: путем установки опознавательных знаков (в соответствии с положениями действующих нормативных документов на газораспределительные системы из металлических и полиэтиленовых труб) и укладки сигнальной ленты по всей длине трассы, а для межпоселковых возможна (при отсутствии постоянных мест привязки) прокладка вдоль присыпанного (на расстояний 0,2-0,3м) газопровода изолированного алюминиевого или медного провода сечением 2,5-4 мм² с выходом концов его на поверхность под ковер или футляр вблизи от опознавательного знака."

Спецификация маетриалов и изделий

Поз.	Обозначение	Наименование	Кол.	Масса ед., кг	Примеч.
1		Пластина 140х200			
2		Лист $\frac{\text{БПН4х1250-2000 ГОСТ19903-74}}{\text{Вст3кп2 ГОСТ380-88}}$	1	0,63	
3	ГОСТ 11473-75	Шуруп сантехнический с шестигранной головкой подробные характеристики	3		

Изм	Кол.уч	Лист	N док.	Подпись	Дата
Исполнил		Абибуллаев			03.23г
Проверил		Амиркулов			03.23г
Н.контр.		Бейсенбаев			03.23г

06-2022-АС

"Строительство инженерных сетей и благоустроиство территории трех 9-ти этажных домов в мкр. Береке г. Атырау, участок с площадью 1,4га (внутриплощадочный и наружные инженерные сети)"

Архитектурно-строительная часть

Стадия	Лист	Листов
РП	6	6

Табличка-указатель расположения подземных газопроводов

ТОО "Redline Pro"
г. Шымкент-2022г