Утвержден приказом
Министра по инвестициям и развитию
Республики Казахстан
от 24 апреля 2017 года № 234

Акт приемки объекта в эксплуатацию

«29» 12 2022г.

Заказчик: **КГУ «Отдел жилищно – коммунального хозяйство, пассажирского транспорта и автомобильных дорог Жанакорганского района» БИН : 050240009435 / РК. Кызылординская область, Жанакорганского района, улица М.Көкенов №44 , тел: 8 (7243) 522074 Руководитель : Сапарбаев Кайрат Абдрахманович**

(фамилия, имя, отчество (при его наличии) ИИН, телефон – для физических лиц, наименование организации – для юридических лиц, БИН, телефон, почтовый индекс, область, город, район, населенный пункт, наименование улицы, номер дома/здания (стационарного помещения)

на основании:
Декларации о соответствии (прилагается) «29» 12 **2022г.**
ТОО «Компания ГазСтрой» РК., город Кызылорда, проспект Абая №33/12 . БИН 090940015620, тел: 8(7242)202240. Директор Конысбаев Галымжан Амангелдыулы

(дата подписания декларации, наименование подрядной (генподрядной) организации,фамилия, имя, отчество (при его наличии) руководителя, юридический адрес, БИН, телефон)

Заключения о качестве строительно-монтажных работ (прилагается)
«29» 12 **2022г.**
ТОО " СК Ризалит" РК., Кызылординская область, Шиелинский район, улица ДаулетКерей № 46/4, тел: 8(775)1471010
БИН 180440030615 /Директор : Бектасова Айгул Сапарғалиқызы
Технадзор : Жумабек Нурберген Өркенулы №KZ21VJE00069174 от 27.07.2018г, №KZ48VJE00069173 от 22.09.2021г, №KZ91VJE00069175 от 22.09.2021г.

(дата подписания заключения, наименование организации, фамилия, имя, отчество (при его наличии) экспертов технического надзора, № и дата получения аттестатов, БИН, телефон)

Заключения о соответствии выполненных работ по проекту (прилагается)
«29» 12 **2022г.**
ТОО «Жаңа Жоба» БИН 940240001238 / РК.,Западного-Казахстанская область, Борлинский район, город Аксай, улица Тихоненко №1/1. Директор : Сахипова Найлягул Егизбаевна
Авторский надзор : Сахипова Найлягул Егизбаевна. В соответствии с приказом от 15.08.2022года №1-II.

(дата подписания заключения, наименование организации, фамилия, имя, отчество (при его наличии) экспертов авторского надзора, № и дата получения аттестатов, БИН, телефон)

произведя осмотр готовности предъявленного подрядчиком (генеральным подрядчиком) к приемке в эксплуатацию объекта:
" ЗАМЕНА КОТЛА ТВЕРДОГО ТОПЛИВА НА ГАЗОВУЮ В ДЕТСКИЙ САНАТОРНЫЙ САДА № 28 «АЛПАМЫС» С ПРОКЛАДКОЙ ГАЗОПРОВОДА» В ЖАНАКОРГАНСКОМ РАЙОНЕ КЫЗЫЛОРДИНСКОЙ ОБЛАСТИ"

(наименование объекта и вид строительства (новое, расширение, реконструкция, техническое перевооружение, модернизация, капитальный ремонт)

Уровень ответственности- второй – нормальный уровню ответственности, (технически несложный)

уровень ответственности,техническая и технологическая сложность обьекта

по адресу **" ЗАМЕНА КОТЛА ТВЕРДОГО ТОПЛИВА НА ГАЗОВУЮ В ДЕТСКИЙ САНАТОРНЫЙ САДА № 28 «АЛПАМЫС» С ПРОКЛАДКОЙ ГАЗОПРОВОДА» В ЖАНАКОРГАНСКОМ РАЙОНЕ КЫЗЫЛОРДИНСКОЙ ОБЛАСТИ"**

(область, район, населенный пункт, микрорайон, квартал, улица, номер дома (корпуса)

проверив комплектность исполнительной технической документации, в том числе посредством электронного модуля исполнительной технической документации «____»_____2022 года, дата ознакомления подтверждает что:

1. Строительство объекта осуществлено на основании:

1) правоустанавливающего документа на земельный участок **от " 20 " 03 2013 года**
№ 252 ;

документ, подтверждающий наступление юридических фактов (юридических составов), на основании которых возникают, изменяются или прекращаются права на земельный участок, в том числе договоры, решения судов, правовые акты исполнительных органов, свидетельство о праве на наследство, передаточный акт или разделительный баланс при реорганизации негосударственных юридических лиц, владеющих земельным участком на праве собственности или выкупивших право временного возмездного землепользования (аренды).

либо решения о реконструкции (перепланировке, переоборудовании) помещений (отдельных частей) существующих зданий **от "____"_____20__года**
№ ;

наименование органа вынесшего решение

2) талона о приеме уведомления о начале строительно-монтажных работ
Коммунальное государственное учреждение «Управление по контроля Кызылординской области» KZ95REA00291808 от 23.08.2022г 18:49

наименование органа принявшего уведомление, дата и № принятия талона

3) проекта (проектно-сметной документации)
ТОО «Жана Жоба» №15011508 от 17.06.2015г

(наименование проектной организации, номер проекта)

утвержденного(й)**КГУ «Отдел жилищно – коммунального хозяйство, пассажирского транспорта и автомобильных дорог Жанакорганского района» №7 от 01.11.2020г**

(дата и номер проекта, наименование организации утвердившей (переутвердившей) проект и дата утверждения)

2. Строительно-монтажные работы осуществлены в сроки:
начало работ **23.08.2022г ;**
(дата,месяц, год)

окончание работ 23.10 **.2022г ;**
(дата,месяц, год)

при продолжительности строительства, месяц:
по норме или по проекту организации строительства, месяц: 2 ;
фактически, месяц: 2 ;

3. Объект (комплекс) имеет следующие основные технико-экономические показатели (мощность, производительность, производственная площадь, протяженность, вместимость, объем, пропускная способность, провозная способность, число рабочих мест и тому подобное, заполняется по всем объектам (кроме жилых домов) в единицах измерения соответственно целевой продукции или основным видам услуг):

Мощность, производительность и так далее	Единица измерения	По проекту		Фактически	
		общая (с учетом ранее принятых)	в том числе пускового комплекса или очереди	общая (с учетом ранее принятых)	в том числе пуско-вого ком-плекса или очереди
ГРПШ -10МС-1 с РДГК-10М+Счетчик газа ВК G-10	шт	1		1	
Котел газовый водогрейный "ВВ 1035 RG",116 кВт с горелка MAXI 20S	шт	2		2	
Горелка MAXI 20S	шт	2		2	

Насос циркуляционный Grundfos UPS 32-60 180	шт	2		2	
Труба полиэтиленовая для подачи газообразного топлива PE 100 ГАЗ SDR 11 - 63x5,8 СТ РК ГОСТ Р 50838-201	м	575,7		575,7	
Трубы стальные электросварные прямошовные, D 32 мм, толщина стенки 2,8 мм ГОСТ 10705-80	м	1,506		1,506	
Труба полиэтиленовая для подачи газообразного топлива PE 100 ГАЗ SDR 11 - 75x6,8 СТ РК ГОСТ Р 50838-2011	м	1,515		1,515	
Трубы стальные электросварные прямошовные, D 32 мм, толщина стенки 2,8 мм ГОСТ 10705-80	м	73,794		73,794	
Труба полиэтиленовая для подачи газообразного топлива PE 100 ГАЗ SDR 11 - 110x10 СТ РК ГОСТ Р 50838-2011	м	6,969		6,969	

Выпуск продукции (оказания услуг), предусмотренной проектом в объеме, соответствующем нормам освоения проектных мощностей в начальный период_____
(*факт начала выпуска продукции с указанием объема)*

Нежилое помещение имеет следующие показатели:

Жилой дом имеет следующие показатели:

Показатели	Единица измерения	По проекту	Фактически
Общая площадь	метр в квадрате (далее – м2)		
Число этажей	этаж		
Общий строительный объем	метр в кубе (далее – м3)		
В том числе подземной части	м3		
Площадь встроенных, встроенно-пристроенных и пристроенных помещений	м2		

Показатели	По проекту			Фактически		
	число квартир	площадь квартир, м2		число квартир	площадь квартир, м2	
		общая	жилая		общая	жилая
Всего квартир, в том числе: однокомнатных двухкомнатных						

трехкомнатных четырехкомнатных и более						

4. Технологические и архитектурно-строительные решения по объекту характеризуются следующими данными:
ГРПШ -10МС-1 с РДГК-10М+Счетчик газа ВК G-10. Котел газовый водогрейный "ВВ 1035 RG",116 кВт с горелка MAXI 20S. Горелка MAXI 20S. Труба полиэтиленовая для подачи газообразного топлива PE 100 ГАЗ SDR 11 - 63x5,8 СТ РК ГОСТ Р 50838-201. Муфта полиэтиленовая ПЭ 100 SDR 11, DN 63, PN 16. Труба полиэтиленовая для подачи газообразного топлива PE 100 ГАЗ SDR 11 - 110x10 СТ РК ГОСТ Р 50838-2011-6,969м. Трубы стальные электросварные прямошовные, D 32 мм, толщина стенки 2,8 мм ГОСТ 10705-80-73,794м.

(краткие технические характеристики по особенностям его размещения, по основным материалам и конструкциям, инженерному и технологическому оборудованию)

5. На объекте установлено предусмотренное проектом оборудование в количестве согласно актам
о его приемке после индивидуального испытания и комплексного опробования;

6. Наружные инженерные коммуникации (холодное и горячее водоснабжение, канализация, теплоснабжение, газоснабжение, электроснабжение и связь) обеспечивают нормальную эксплуатацию объекта (здания, сооружения, помещения) и приняты городскими эксплуатационными организациями;

7. Сметная стоимость по утвержденному проекту (проектной-сметной документации): всего **13187,97 тысяч тенге**; в том числе строительно-монтажных работ **6759,23 тысяч тенге**; оборудования, инструмента и инвентаря **2282,33 тысяч тенге;**

8. Сметная стоимость основных фондов, принимаемых в эксплуатацию **10851,025 тысяч тенге**; в том числе: стоимость строительно-монтажных работ **6759,23 тысяч тенге**; стоимость оборудования, инструмента и инвентаря **2282,33 тысяч тенге;**

9. Доля местного содержания предусмотрена в проектно-сметной документации ___85____%и фактически применено ___85____% (на объектах, финансируемых за счет государственных инвестиций и средств к вази государственного сектора);

10. Класс энергоэффективности здания ___-_____;

11. Объект построен в соответствии с утвержденным проектом (проектно-сметной документацией) и требованиями государственных нормативных документов в области архитектуры, градостроительства и строительства.

РЕШИЛ: **" ЗАМЕНА КОТЛА ТВЕРДОГО ТОПЛИВА НА ГАЗОВУЮ В ДЕТСКИЙ САНАТОРНЫЙ САДА № 28 «АЛПАМЫС» С ПРОКЛАДКОЙ ГАЗОПРОВОДА» В ЖАНАКОРГАНСКОМ РАЙОНЕ КЫЗЫЛОРДИНСКОЙ ОБЛАСТИ"** *(наименование объекта (комплекса)*

принять в эксплуатацию.

Заказчик _____ Руководитель : Сапарбаев Кайрат Абдрахманович
фамилия, имя, отчество (при наличии), подпись руководителя,
место печати (при наличии)

Технический надзор
аттестованный эксперт _____ ТОО " СК Ризалит"
Директор : Бектасова Айгул Сапарғалиқызы
(наименование организации) имеющей в своем составе аттестованного (-ых) эксперта (-ов), фамилия, имя, отчество(при его наличии) руководителя, подпись, дата
Место печати (при наличии)

2)аккредитованная организация _____ ТОО " СК Ризалит"
(наименование организации) имеющей в своем составе аттестованного (-ых) эксперта (-ов), фамилия, имя, отчество(при его наличии) руководителя, подпись, дата
Место печати (при наличии)

_____ Технадзор : Жұмабек Нұрберген Өркенұлы
№KZ21VJE00069174 от 27.07.2018г, №KZ48VJE00069173 от 22.09.2021г,
№KZ91VJE00069175 от 22.09.2021г.
(фамилия, имя, отчество (при его наличии) эксперта, специализация аттестата), подпись, дата

Место печати (при наличии)

Авторский надзор
1)**разработчик проекта** _____ ТОО «Жана Жоба»
Директор : Сахипова Найлягул Егизбаевна
(наименование организации, фамилия, имя, отчество (при его наличии), должность),подпись, дата
Место печати (при наличии)

2)**организация** _____ ТОО «Жана Жоба»
(наименование организации) имеющей в своем составе аттестованного (-ых) эксперта (-ов), фамилия, имя, отчество(при его наличии) руководителя, подпись, дата
Место печати (при наличии)

_____ Авторский надзор : Сахипова Найлягул Егизбаевна
(наименование организации), фамилия, имя, отчество (при его наличии), должность),подпись, дата
Место печати (при наличии)

3)**аттестованный (-ые) эксперт (-ы)** _____ Авторский надзор : Сахипова Найлягул Егизбаевна
В соответствии с приказом от 15.08.2022года №1.
(фамилия, имя, отчество (при его наличии) эксперта, специализация аттестата), подпись, дата

Место печати (при наличии)

Подрядчик (генеральный подрядчик) _____ ТОО «Компания ГазСтрой»
Директор : Конысбаев Галымжан Амангелдыулы
фамилия, имя, отчество (при наличии), подпись руководителя,
место печати (при наличии)

Приложение 15 к акту приемки
объекта в эксплуатацию

форма

Технические характеристики объекта (газопровод, нефтепровод)
" ЗАМЕНА КОТЛА ТВЕРДОГО ТОПЛИВА НА ГАЗОВУЮ В ДЕТСКИЙ САНАТОРНЫЙ САДА № 28 «АЛПАМЫС» С ПРОКЛАДКОЙ ГАЗОПРОВОДА» В ЖАНАКОРГАНСКОМ РАЙОНЕ КЫЗЫЛОРДИНСКОЙ ОБЛАСТИ"

№ п/п	Наименование	Единицы измерения	Количество, протяженность	Примечание
1	Протяженность трубопровода	м	75,3	
	Протяженность воздушной прокладки:	м	1,5	
	1) на эстакадах	м		
	2) на опорах	м		
	3) безопорная прокладка	м		
	Количество опор	шт		
	Протяженность подземной прокладки:	м	584,184	
	1) в проходных каналах	м		
	2) в полупроходных каналах	м		
	3) бесканальная прокладка	м		
2	Количество колодцев (камер)	шт		
3	Количество компенсаторов	шт		
4	Количество вводов	шт		
5	Количество задвижек d =50	шт		
	d =80	шт		
	d =100	шт		
	d =150	шт		
	d =200	шт		
6	Вентили (клапан) d =50	шт		
	d =	шт		
7	Кран шаровой d =200	шт		
	d =20	шт	4	
	d =50	шт	6	
	d =32	шт	2	
	d =63	шт	1	
8	Сифоны (гидрозатворы)	шт		
9	Переходники	шт		
10	Затворы поворотные	шт		
11	Регуляторы давления	шт		

12	Скважины	шт				
13	Станки - качалки (тип _____ , марка ____)	шт				
	-//- (тип____, марка ____)	шт				
	-//- (тип____, марка ____)	шт				

Горизонтальный разрез скважины (колодца)	Вертикальный разрез скважины (колодца)
Масштаб _____	Масштаб _____

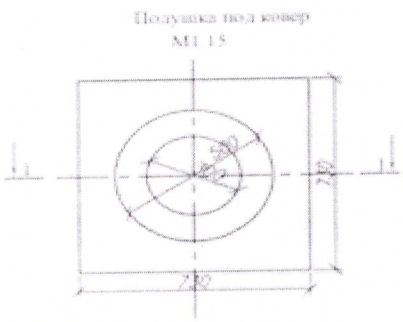

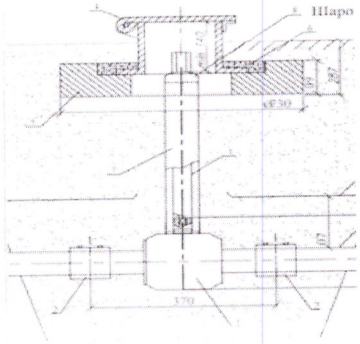

Спецификация

№ п/п	Наименование	Марка	Материал	Диаметр (мм) (размеры)	Коли-чество	Примечание
	Труба	SDR 11	ПЭ100	63x5,8	575,7	
	Труба	SDR 17	ПЭ100	110x10,4	6,969	
	Труба	SDR 17	ПЭ100	75x6,8	1,515	

Схема привязки скважины (колодца) к постоянным точкам-ориентирам

Заказчик _____ Руководитель : Сапарбаев Кайрат Абдрахманович

фамилия, имя, отчество (при наличии), подпись руководителя,
место печати (при наличии)

Авторский надзор _____ Авторский надзор : Сахипова Найлягул Егизбаевна

фамилия, имя, отчество (при его наличии), подпись эксперта,
место печати (при наличии)