Товарищество с ограниченной ответственностью “MM Project"

РАБОЧИЙ ПРОЕКТ

«Разработка ПСД по Капитальному ремонта ГКНС-Промзона по адресу Жылыойский район г.Кульсары, ул. Промзона»

Раздел: ВК Водоснабжение и канализация

Директор ТОО «MM PROJECT»_____Амангелді М.

Заказчик ГУ "Отдел жилищно-коммунального хозяйства _____Хайноллаев Е.Н

Ведомость рабочих чертежей основного комплекта

Лист	Наименование	Примечание
1	Общие данные	
2	План сетей В1;Т3;Т4;К1 на отметке 0.000	
3	Аксонометрическая схема сетей В1;Т3;Т4	
4	Аксонометрическая схема сетей К1	

Ведомость ссылочных и прилагаемых документов

Обозначение	Наименование	Примечание
	Ссылочные документы	
СН РК 4.01-01-2011	Внутренний водопровод и канализация зданий	
ГОСТ 21.205-93	Условные обозначения элементов	
	санитарно-технических систем	
СН РК 3.02-08-2013	Административные и бытовые здания	
Серия 5.901-1	Водомерные узлы	

ОБЩИЕ УКАЗАНИЯ

Рабочий проект систем водоснабжения и канализации разработан и выполнен на основании:
- задания на проектирование;
- архитектурно-строительных чертежей раздела АС;

и соответствует требованиям:
- СН РК 4.01-01-2011 "Внутренний водопровод и канализация зданий";
- СН РК 4.01-05-2002"Инструкция по проектированию и монтажу сетей водоснабжения и канализации из пластмассовых труб";
- СН РК 3.02-08-2013 "Административные и бытовые здания"
- ГОСТ 21.601-2011 "Рабочие чертежи. Водопровод и канализация";
- ГОСТ 21.205-93 "Условные обозначения элементов санитарно-технических систем".

ХОЛОДНОЕ ВОДОСНАБЖЕНИЕ

Водоснабжение предусмотрено от наружных сетей хозяйственно-питьевого водопровода. Предусмотрено один ввод водопровода

Внутренняя нижняя магистраль предусмотрена из полиэтиленовых труб ПЭ100 SDR 11 Ø32мм. по ГОСТ 18599-2001
Магистральные трубопроводы водопроводной сети изолируются тепловой изоляцией типа "K-FLEX EC" (толщина изоляции - 9 мм).

ГОРЯЧЕЕ ВОДОСНАБЖЕНИЕ

Горячее водоснабжение предусмотрено от тепловых пунктов. Система горячего водоснабжения запроектирована для подачи воды к санитарным приборам и технологическому оборудованию.
Циркуляция системы горячей воды принята по магистралям, а ответвления предусмотренные в одну линию.
Система горячего водоснабжения (магистральные трубопроводы, стояки и подводки) монтируется из напорных полипропиленовых труб по ГОСТ 32415-2013.

БЫТОВАЯ КАНАЛИЗАЦИЯ

Отвод бытовых сточных вод от санитарных приборов предусмотрен в наружные сети канализации.
Трубопроводы запроектированы из полиэтиленовых канализационных труб Ø50-110 мм по ГОСТ 22689.1-89.
Для прочистки канализационных сетей устанавливаются ревизии и прочистки.
Сеть канализации вентилируется через стояки, которые выведены на высоту 0,5 м от уровня кровли. Транзитные канализационные сети над помещениями проложены в металлическом футляре.

Основные показатели по чертежам водоснабжения и канализации

Наименование системы	Потребный напор на вводе, м.вод.ст	Расчетный расход				Примечание
		$м^3$/сут	$м^3$/час	л/с	при пож. л/с	
					-	
В1	13,2	4,000	0,948	0,607		
Т3		6,000	1,282	0,768		
К1		10,0	2,122	2,786		

СОГЛАСОВАНО:

Взам. инв. N

Подпись и дата

Инв. N док.

Технические решения, принятые в рабочих чертежах, соответствуют требованиям экологических, санитарно-гигиенических, противопожарных и других норм, действующих на территории Республики Казахстан и обеспечивают безопасную для жизни и здоровья людей эксплуатацию объекта при соблюдении мероприятий, предусмотренных рабочими чертежами.

Главный инженер проекта Суюншкалиев

Изм.	Кол.уч.	Лист	N док.	Подпись	Дата
Разработал	Есенаманов	Т.			
Проверил					
Рук . группы					
Нормоконтр					
ГИП	Суюншкалиев				

ВК

Разработка ПСД по капитальному ремонту ГКНС по адресу: г.Кульсары ул. Промзона

ГКНС	Стадия	Лист	Листов
	РП	1	
Общие данные	ТОО "MM Project"		

Формат А3

План сетей В1;Т3;Т4;К1 на отметке 0.000

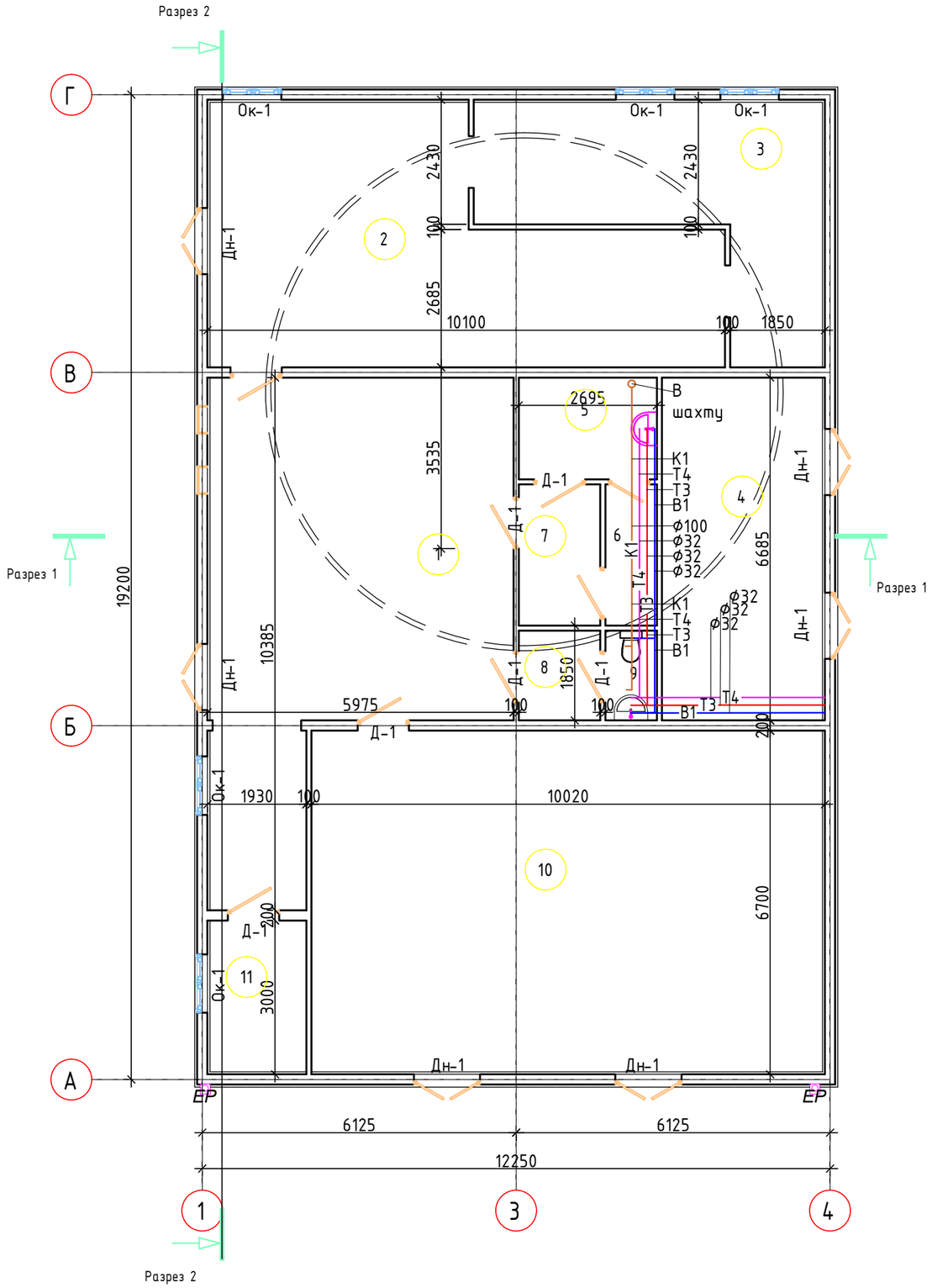

Экспликация помещений

Номер помещения	Наименование	Площадь, м²	Кат. помещения
1	Помещение		
1	Машинный зал	39,94	
2	Машинный зал	40,01	
3	Машинный зал	21,81	
4	Тех.помещение (Моторная)	21,26	
5	Комната отдыха	5,35	
6	Кладовая	2,76	
7	Коридор	4,38	
8	Коридор	2,78	
9	С/у	1,76	
10	Трансформаторная	67,13	
11	Кладовая	5,79	
12	Шахта	76,98	

СОГЛАСОВАНО:

Взам. инв. N

Подпись и дата

Инв. N док.

Изм.	Кол.уч.	Лист	N док.	Подпись	Дата
Разработал		Есенаманов	Т.		
Проверил					
Рук . группы					
Нормоконтр					
ГИП		Суюншкалиев			

ВК

Разработка ПСД по капитальному ремонту ГКНС по адресу: г.Кульсары ул. Промзона

ГКНС

Стадия	Лист	Листов
РП	2	

План сетей В1;Т3;Т4;К1 на отметке 0.000

ТОО "MM Project"

Формат А3

Аксонометрическая схема сетей В1;Т3;Т4

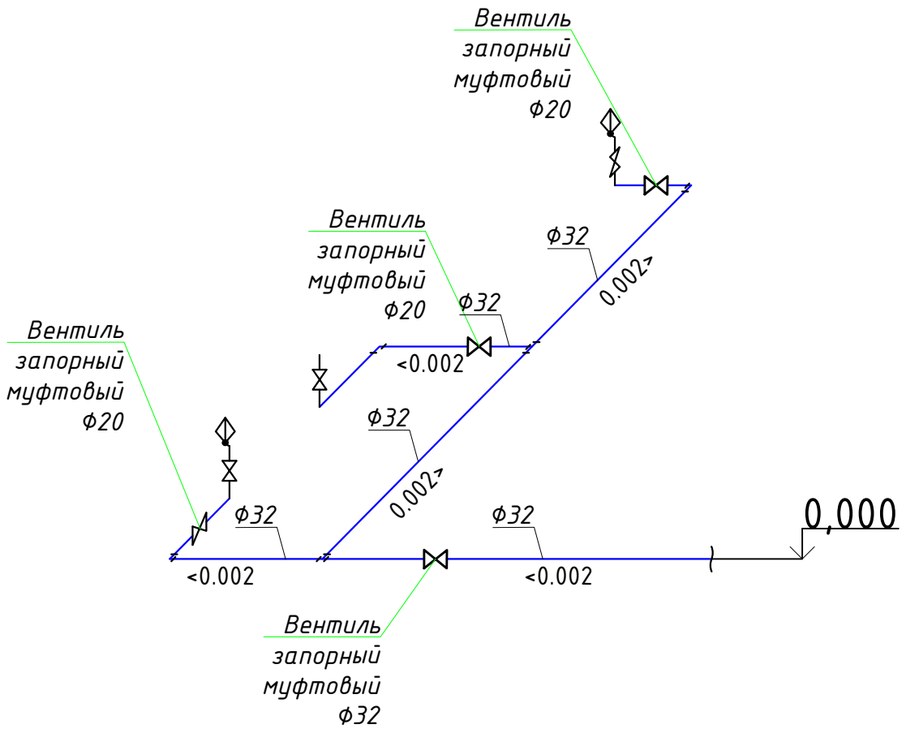

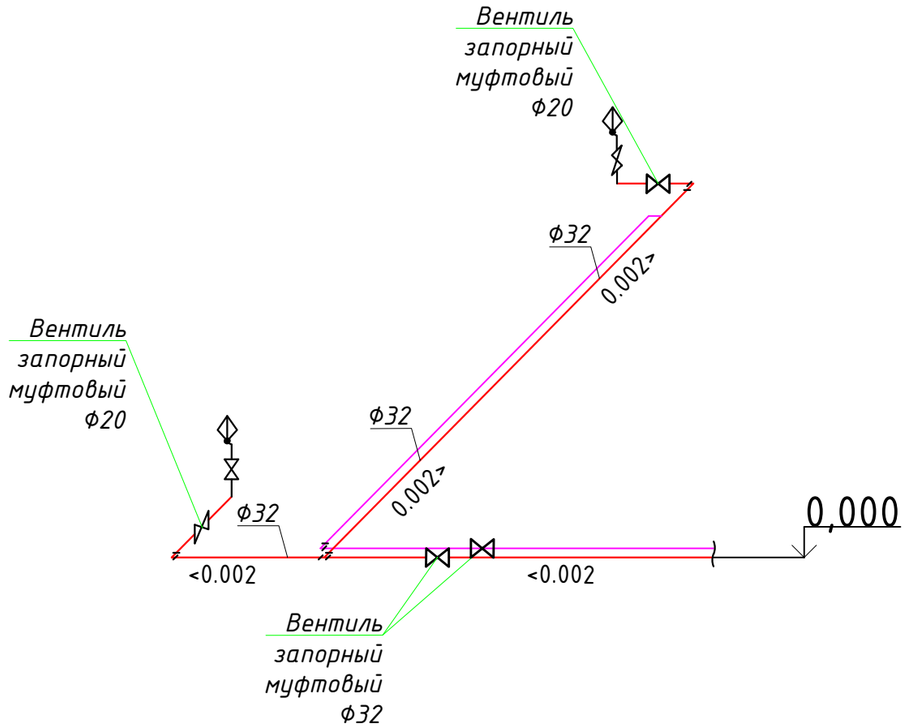

ВОДОМЕРНЫЙ УЗЕЛ

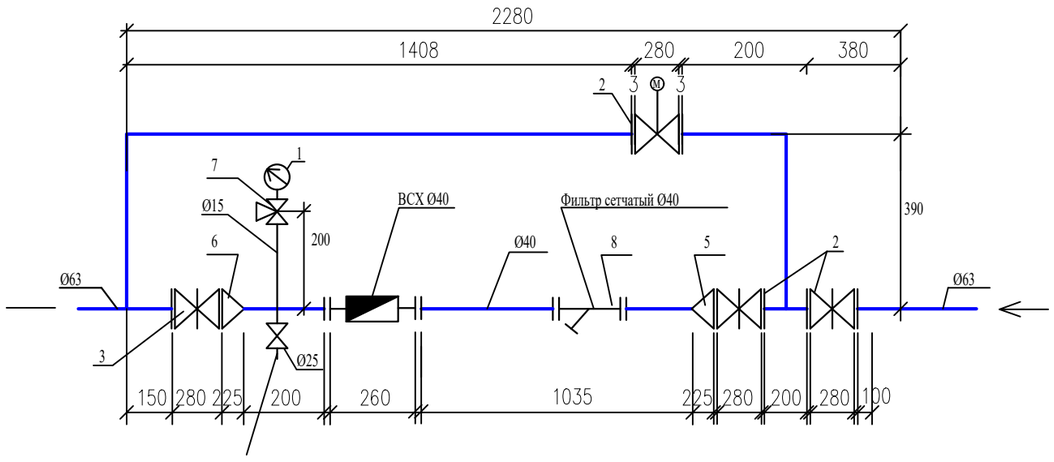

Узел управления ГВС

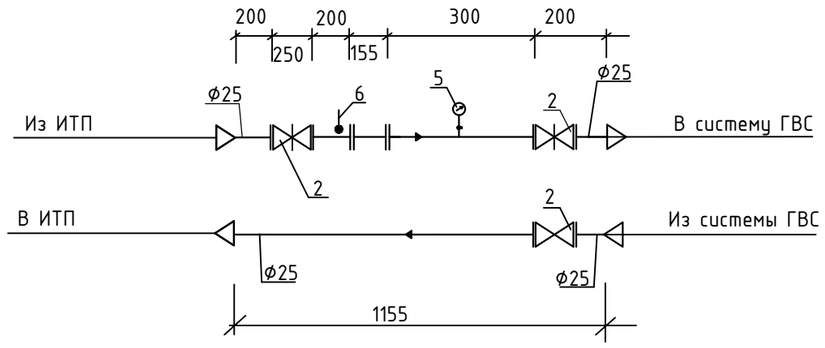

Изм.	Кол.уч.	Лист	N док.	Подпись	Дата
Разработал		Есенаманов	Т.		
Проверил					
Рук . группы					
Нормоконтр					
ГИП		Суюншкалиев			

ВК

Разработка ПСД по капитальному ремонту ГКНС по адресу: г.Кульсары ул. Промзона

ГКНС	Стадия	Лист	Листов
	РП	3	

Аксонометрическая схема сетей В1;Т3;Т4

ТОО "MM Project"

СОГЛАСОВАНО:

Взам. инв. N

Подпись и дата

Инв. N док.

Формат А3

Аксонометрическая схема сетей К1

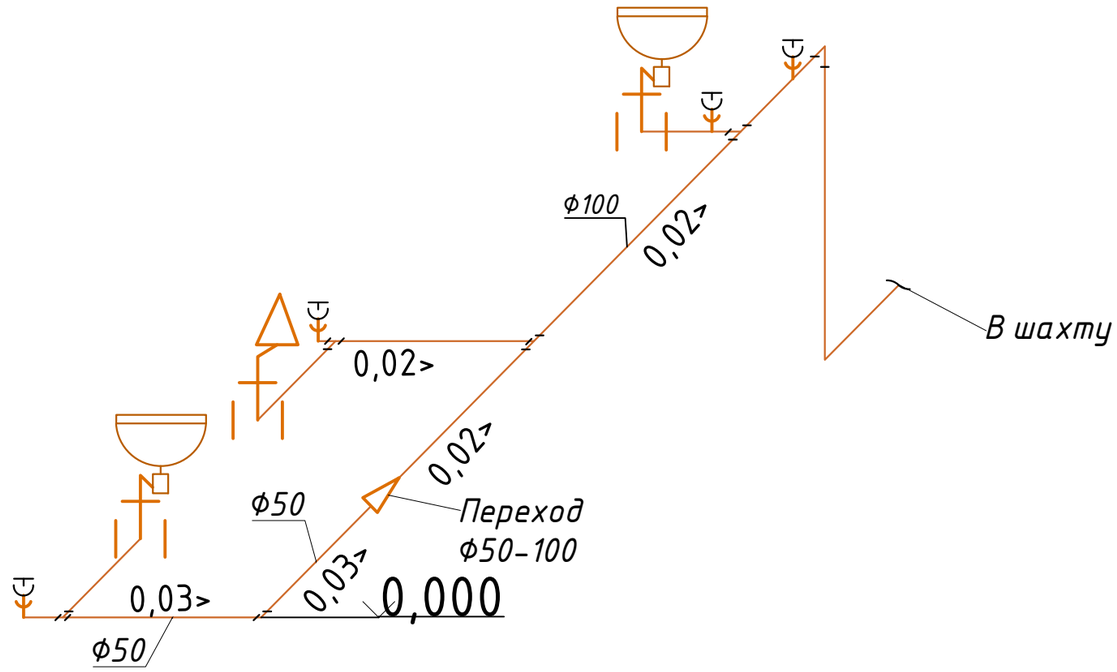

ПРОЧИСТКА В ЛЮЧКЕ

МАСШТАБ 1:10

ПЛАН

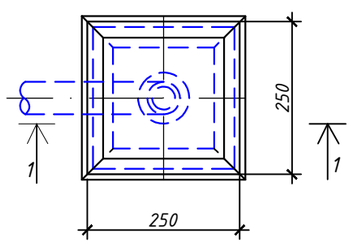

ГОСТ 5264-80 Н2 6

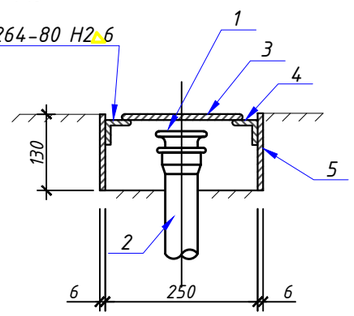

Спецификация прочистка в лючке

Марка, поз.	Обозначение	Наименование	Кол.	Масса ед.,кг	Приме-чание
		Прочистка в лючке			
1	ТУ 2248-043-00284581-2000	Заглушка 110-ПП	1	0,070	шт.
2	ГОСТ 22689.2-89	Патрубок раструб-гладкий конец 50 L=0,3м	1	0,368	шт.
3		Лист 245х245х6 ГОСТ 19903-74 / ВСт.3 КП2 ГОСТ380-71	1	2,83	крышка
4		Уголок 250х50х5 ГОСТ 8509-72 / ВСт.3 КП2 ГОСТ380-71	4	0,94	шт.
5		Лист 250х130х6 ГОСТ 19903-74 / ВСт.3 КП2 ГОСТ380-71	4	1,53	стенки

СОГЛАСОВАНО:

Взам. инв. N

Подпись и дата

Инв. N док.

Изм.	Кол.уч.	Лист	N док.	Подпись	Дата
Разработал		Есенаманов	Т.		
Проверил					
Рук . группы					
Нормоконтр					
ГИП		Суюншкалиев			

ВК

Разработка ПСД по капитальному ремонту ГКНС по адресу: г.Кульсары ул. Промзона

ГКНС

Стадия	Лист	Листов
РП	4	

Аксонометрическая схема сетей К1

ТОО "MM Project"

Формат А3