Товарищество с ограниченной ответственностью “MM Project"

РАБОЧИЙ ПРОЕКТ

«Разработка ПСД по капитальному ремонту КНС№1 по адресу: г.Кульсары мкр.Привокзальный»

Раздел: ОВ
Отопление и вентиляция

Директор ТОО «MM PROJECT»_____Амангелді М.

Заказчик ГУ "Отдел

жилищно-коммунального хозяйства _____Хайноллаев Е.Н

Ведомость рабочих чертежей основного комплекта

Лист	Наименование	Примечание
1	Общие данные	
2	План отопления на отметки 0.000	
3	План вытяжной вентиляции на отметки +2.800 Аксонометрическая схема систем вентиляции В1	

Общие указания.

Рабочий проект отопления разработан на основании задания на проектирование, СП РК 4.02-101-2012 "Отопление, вентиляция и кондиционирование воздуха"
Рабочий проект разработан на расчетную температуру наружного воздуха -26°С.
Категория здания по взрывопожарной и пожарной опасности – Д.
Степень огнестойкости – II.
Уровень ответственности – III

ОТОПЛЕНИЕ

Теплоснабжение КНС осуществляется от электрических конвекторов Р=1,5кВт.

ВЕНТИЛЯЦИЯ.

Вентиляция КНС запроектирована вытяжная с механическим побуждением и естественным притоком.

В помещениях предусматривается механическая вентиляция, с искусственным побуждением Проектом предусмотрены самостоятельные вытяжные системы с механическим побуждением. Количество вытяжных систем принято с учетом функционального назначения и режима работы обслуживаемых помещений, а также архитектурно-планировочных решений, требований санитарных и противопожарных норм согласно СП РК 4.01-103-2013 «Наружные сети и сооружения водоснабжения и канализации»,

Основные показатели по чертежам отопления и вентиляции

Наименование помещения	Объем м3	Периоды года при tн, °С	Расход тепла, ккал/ч (кВт)				Расход холода ккал/ч	Установленная мощность эл.двиг. кВт
			на отопление ккал/ч (кВт)	на вентиляцию ккал/ч (кВт)	на горячее водоснабжение ккал/ч (кВт)	Общий		
Здание КНС	158,12	-26	2579.53 (3,0)	--		2579.53 (3,0)	--	--

План-схема

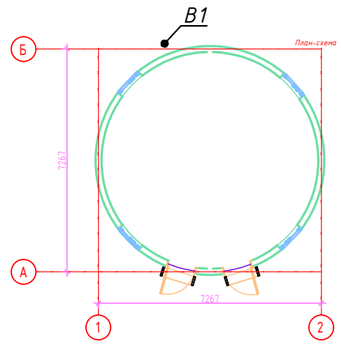

Условные обозначения:

- Конвектор электрический Р=1,5кВт
- Воздуховоды вытяжной вентиляции
- Вентилятор вытяжной
- Решетка вентиляционная
- Зонт вытяжной вентиляции
- Решетка вентиляционная

Технические решения, принятые в рабочих чертежах, соответствуют требованиям экологических, санитарно-гигиенических, противопожарных и других норм, действующих на территории Республики Казахстан и обеспечивают безопасную для жизни и здоровья людей эксплуатацию объекта при соблюдении мероприятий, предусмотренных рабочими чертежами.

Главный инженер проекта *Сыюншкалиев*

СОГЛАСОВАНО:

Взам. инв. N

Подпись и дата

Инв. N док.

Изм.	Кол.уч.	Лист	N док.	Подпись	Дата
Разработал		Есенаманов			
Проверил					
Рук. группы					
Нормоконтр					
ГИП		Сыюншкалиев			

ОВ

Разработка ПСД по капитальному ремонту КНС№1 по адресу: г.Кульсары мкр.Привокзальный

КНС №1	Стадия	Лист	Листов
	РП	1	
Общие данные	ТОО "MM Project"		

Формат А3

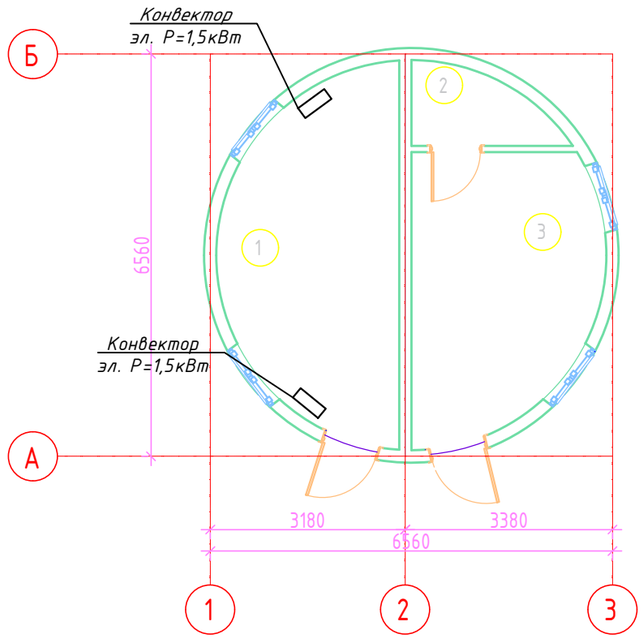

Экспликация помещений

Номер помещения	Наименование	Площадь, м²	Кат. помещения
1	Машинный зал	14,61	
2	Машинный зал	2,59	
3	С/у	13,02	
4	Шахта	31,77	

Условные обозначения:

Конвектор электрический P=1,5кВт

СОГЛАСОВАНО:

Взам. инв. N

Подпись и дата

Инв. N док.

Изм.	Кол.уч.	Лист	N док.	Подпись	Дата
Разработал		Есенаманов Т			
Проверил					
Рук. группы					
Нормоконтр					
ГИП		Суюншкалиев			

ОВ

Разработка ПСД по капитальному ремонту КНС№1 по адресу: г.Кульсары мкр.Привокзальный

КНС №1	Стадия	Лист	Листов
	РП	2	

План отопления на отметки 0.000

ТОО "MM Project"

Формат А3

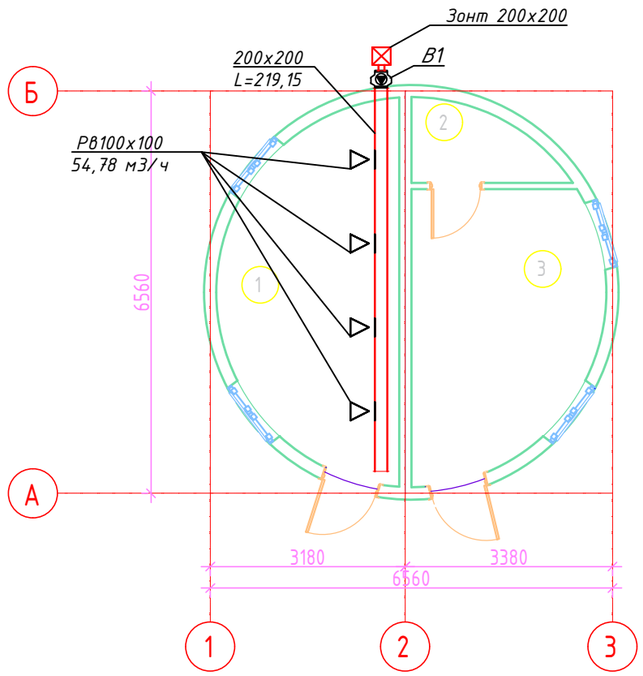

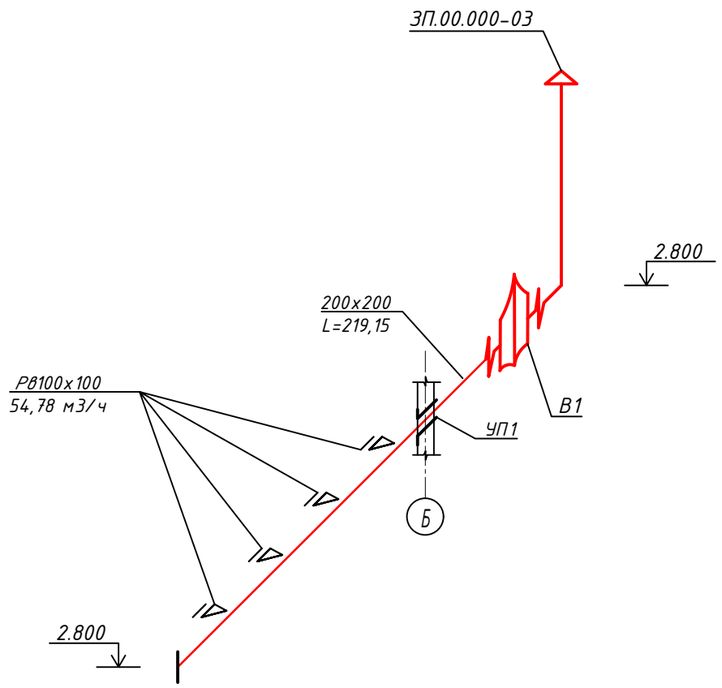

Экспликация помещений

Номер помещения	Наименование	Площадь, м²	Кат. помещения
1	Машинный зал	14,61	
2	Машинный зал	2,59	
3	С/у	13,02	
4	Шахта	31,77	

Условные обозначения:

- Воздуховоды вытяжной вентиляции
- Вентилятор вытяжной
- Решетка вентиляционная
- Зонт вытяжной вентиляции

Изм.	Кол.уч.	Лист	N док.	Подпись	Дата	ОВ		
						Разработка ПСД по капитальному ремонту КНС№1 по адресу: г.Кульсары мкр.Привокзальный		
Разработал		Есенаманов Т				КНС №1	Стадия	Лист	Листов
Проверил							РП	2	
Рук. группы									
Нормоконтр						План вытяжной вентиляции на отметки +2.800.Аксонометрическая схема систем вентиляции В1	ТОО "MM Project"	
ГИП		Суюншкалиев						

СОГЛАСОВАНО:

Взам. инв. N

Подпись и дата

Инв. N док.

Формат А3