Лицензия 09-ГСЛ СМР № 000956 от 23.06.2022 г.

Рабочий проект:
«Разработка ПСД по Капитальному ремонту КНС-1 по адресу Жылыойский район г.Кульсары, мкр. Привокзальный»

Паспорт проекта

Заказчик: ГУ «Отдел жилищно-коммунального Хозяйства»

Атырау 2023 г.

Паспорт проекта (рабочего проекта)
на строительство общественных зданий
Форма Ф-3

Заказчик: ГУ «Отдел жилищно-коммунального Хозяйства» **Разработчик:** ТОО «MM PROJECT» **Источник финансирования:** Государственная **Место расположения:** Жылыойский район г.Кульсары	**Наименование проекта (рабочего проекта):** «Разработка ПСД по Капитальному ремонту КНС-1 по адресу Жылыойский район г.Кульсары, мкр. Привокзальный»	**Исходные данные, в том числе:** • Задание на проектирование, выданное заказчиком • Техпаспорт

Эскизные графические материалы здания: Чертежи: Архитектурно-строительные решения.

Фасады по осям	Планы этажей	Разрезы

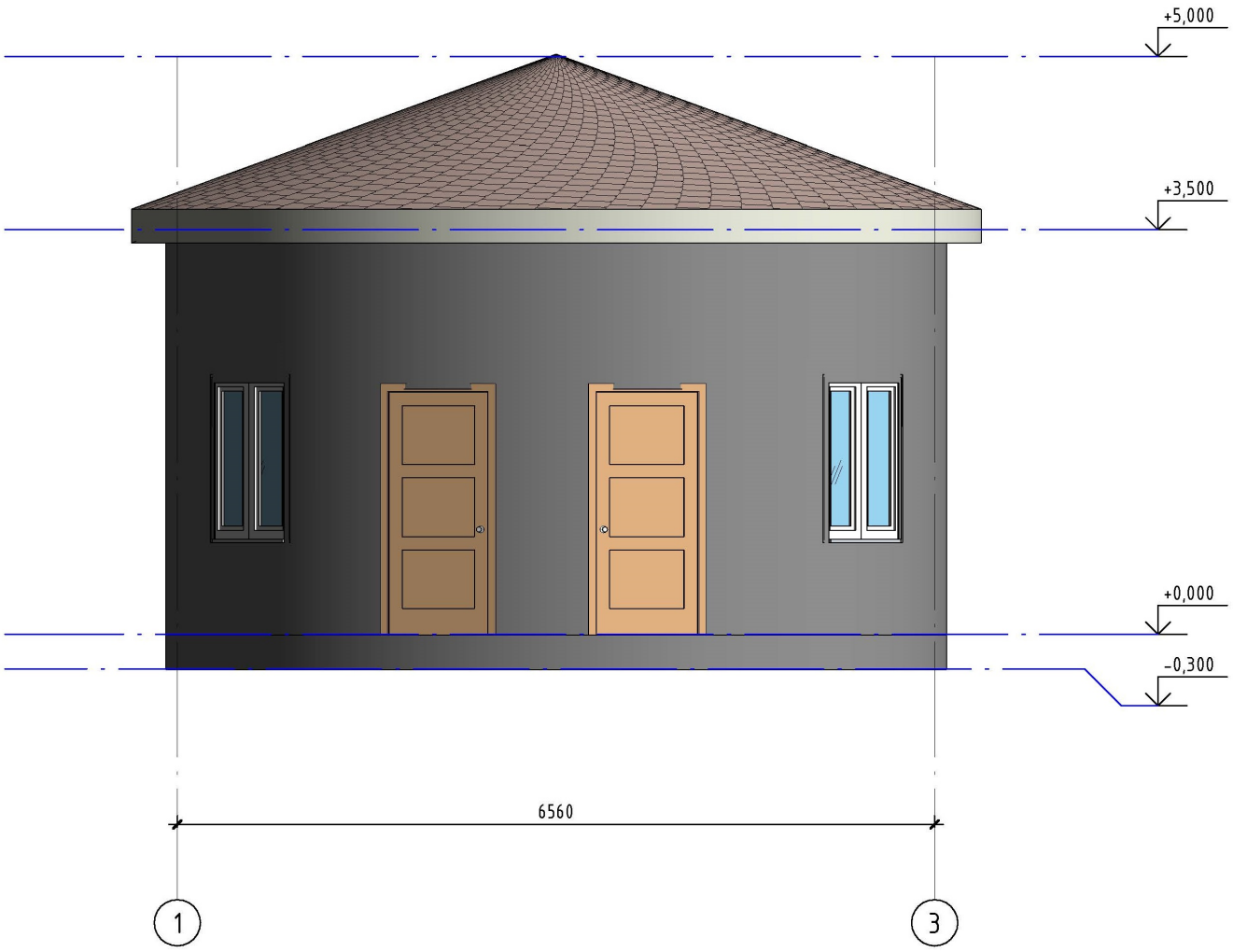

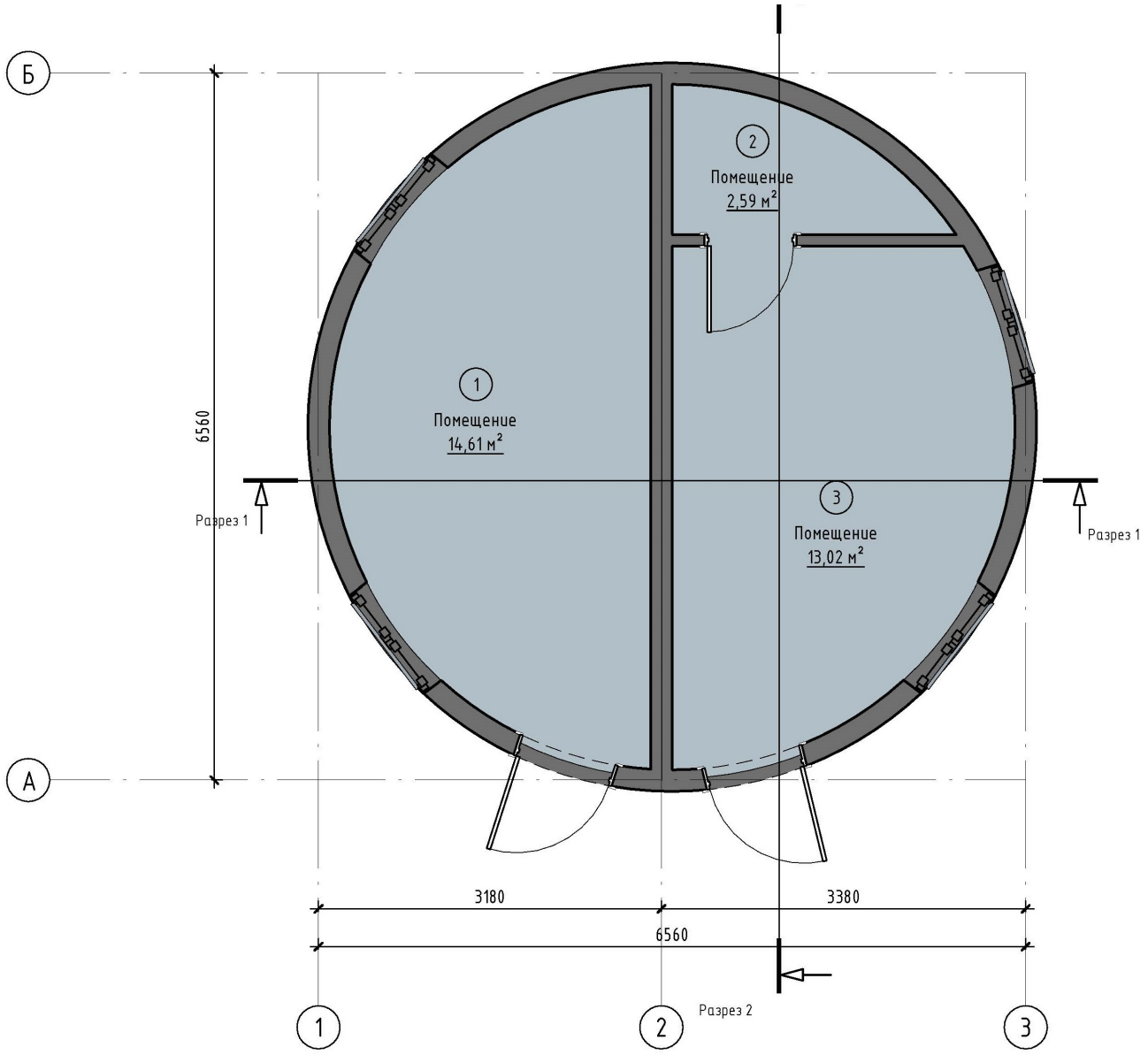

Технико-экономические показатели (в соответствующих единицах измерений)	
Мощность (вместимость, пропускная способность): Капитальный ремонт КНС в г. Кульсары	Общая сметная стоимость строительства в текущих ценах 2023 года составляет 202,96 млн. тенге в том числе: - СМР 94,89 млн. тенге; - Оборудование 78,67 млн. тенге; - прочие 29,40 млн. тенге. Продолжительность строительства: 3 месяца. из них 1 месяца подготовительный период

Дополнительные сведения:

- состав проекта:

Том 1. Пояснительная записка;

Том-2.Ремонт КНС

Том 3. Сметная документация

Том 4. Проект организации строительства

Том 5. Паспорт проекта

Вокруг здания выполнена бетонная отмостка толщиной 100-50 мм, шириной 1000 мм, по уплотненной щебеночной подготовке толщиной 100 мм.

Директор ТОО «MM PROJECT» Амангелді М._____подпись.

М.П.

ГИП ТОО «MM PROJECT» Суюншкалиев Н. _____ подпись.

_01.03.2023__дата составления.