Товарищество с ограниченной ответственностью
"MM Project"

ЭСКИЗНЫЙ ПРОЕКТ

Эскизный проект КНС-9 (Алау) по адресу: Атырауская обл., Жылыойский район, г.Кульсары, мкр. Центральный

Директор "MM Project" _____ Амангелді М

Заказчик _____ ГУ "ЖКХ Жылойского района"

Лицензия 09-ГСД СМР №000936
от 23.06.2022 года

Жылыой ауданы сәулет, қала құрылысы бөлімінің басшысы
КЕЛІСІЛГЕН № 85, 09.03.2023
http://eatyrau.kz/eqyzmet/api/file/e/eed983ae-6d0c-437a-adf9-9bc2a0633c3b

г Атырау

Ведомость рабочих чертежей основного комплекта

Лист	Наименование	Примечание
1	Общие данные	
2	Преспектива 1	
3	Преспектива 2	
4	Преспектива 3	
5	Преспектива 4	
6	Ситуационный план М1-3000	
7	Генеральный план М1-1000	
7,1	Сводный план инженерных сетей М1-1000	
8	План на отм.0.000 М1-100	
9	Фасад по оси 1-3 М1-50	
10	Фасад по оси 3-1 М1-50	
11	Фасад по оси Б-А М1-50	
12	Фасад по оси А-Б 1-50	
13	Разрез 1-1 М1-50	
14	Разрез 2-2 М1-50	
15	План кровли М1-50	
16	Таблица наружной отделки фасада	

Данный эскизный проект определяет основные объемно-планировочные решение
объекта и архитектурное решение фасадов.При дальнейшем проектировании и строительства объекта все изменения к принятым эскизном проекте должны быть согласованы с Главным архитектором Жылыойского района и авторами проекта в установленном порядке

Конструктивное решение:
В данном эскизном проекте разрабатываеться КНС-9 (Алау)
Архитектурно-планировочное решение
Проектируемое здание: , четырехугольное в плане с размерами в осях 6,50 м х 6,20 м.
Конструкция принята из капитальных стен.
Фундамент- ленточный монолитный
Стены наружные - из кирпичной кладки
Перегородки - из кирпичной кладки
Перекрытие - деревянные
Кровля - металлочереаица по деревянным обрешеткам
Полы - бетонная стяжка, керамическая плитка.
Окна - металлопластиковые по индивидуальному заказу
Двери - деревянные, железные по индивидуальному заказу

Площадь земельного участка	0,0063 га
Общая площадь	61,49 м2
Площадь застройки	40,30 м2
Объем здания	185,38м3

Согласовано

Взам. инв. №

Подп. и дата

Инв. № подл.

Жылыой ауданы сәулет және қала құрылысы бөлімінің басшысы
КЕЛІСІЛГЕН № 85, 09.03.2023
http://eatyrau.kz/eqyzmet/api/file/e/eed983ae-6d0c-437a-adf9-9bc2a0633c3b

Изм.	Кол.уч.	Лист	№док.	Подп.	Дата
Разработал		Суюншкалиев		Н.М	
Заказчик		ГУ "ЖКХ"			

ЭП -

Эскизный проект КНС-9 (Алау) по адресу: Атырауская обл., Жылыоский район, г.Кульсары, мкр. Центральный

КНС-9 (Алау).

Стадия	Лист	Листов
ЭП	1	

Общие данные

ТОО "MM PROJECT"
г.Атырау, 2023г.

Формат А3А

Перспектива 1

Согласовано

Взам. инв. №

Подп. и дата

Инв. № подл.

Жылыой ауданы сәулет және қала құрылысы бөлімінің басшысы
КЕЛІСІЛГЕН № 85, 09.03.2023
http://eatyrau.kz/eqyzmet/api/file/e/eed983ae-6d0c-437a-adf9-9bc2a0633c3b

Изм.	Кол.уч.	Лист	№док.	Подп.	Дата	ЭП -	Лист 2

Формат А3А

Перспектива 2

Согласовано

Взам. инв. №

Подп. и дата

Инв. № подл.

Жылыой ауданы сәулет және қала құрылысы бөлімінің басшысы
КЕЛІСІЛГЕН № 85, 09.03.2023
http://eatyrau.kz/eqyzmet/api/file/e/eed983ae-6d0c-437a-adf9-9bc2a0633c3b

Изм.	Кол.уч.	Лист	№док.	Подп.	Дата	ЭП -	Лист 3

Формат А3А

Перспектива 3

Согласовано

Взам. инв. №

Подп. и дата

Инв. № подл.

Жылыой ауданы сәулет және қала құрылысы бөлімінің басшысы
КЕЛІСІЛГЕН № 85, 09.03.2023
http://eatyrau.kz/eqyzmet/api/file/e/eed983ae-6d0c-437a-adf9-9bc2a0633c3b

Изм.	Кол.уч.	Лист	№док.	Подп.	Дата	ЭП -	Лист 4

Формат А3А

Перспектива 4

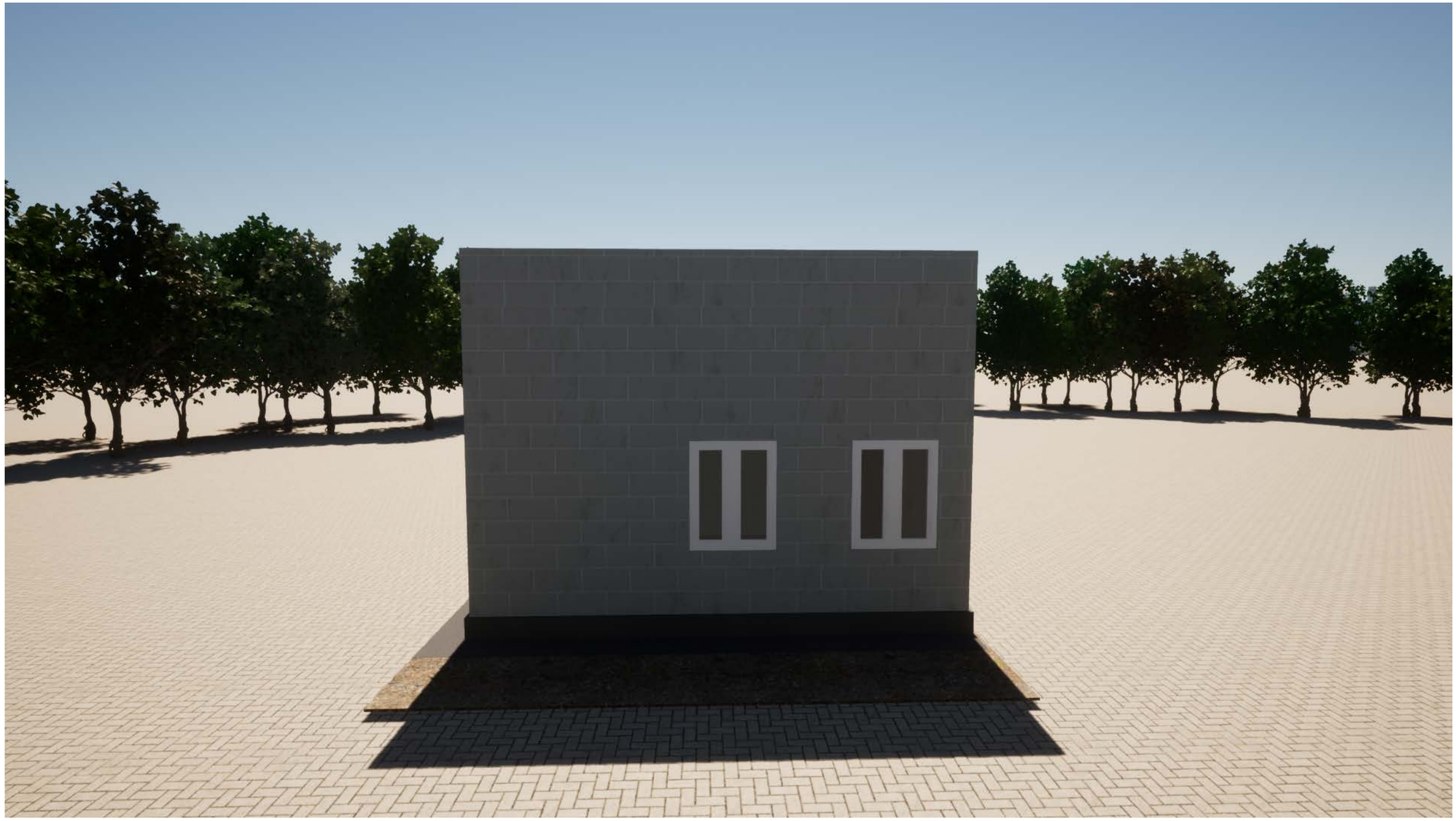

Согласовано

Взам. инв. №

Подп. и дата

Инв. № подл.

Жылыой ауданы сәулет және қала құрылысы бөлімінің басшысы
КЕЛІСІЛГЕН № 85, 09.03.2023
http://eatyrau.kz/eqyzmet/api/file/e/eed983ae-6d0c-437a-adf9-9bc2a0633c3b

Изм.	Кол.уч.	Лист	№док.	Подп.	Дата	ЭП -	Лист 5

Формат А3А

Ситуационный план М1-3000

Земельный участок
с кадастровым номером 04-059-007-1512-1

Согласовано

Взам. инв. №

Подп. и дата

Инв. № подл.

Жылыой ауданы сәулет және қала құрылысы бөлімінің басшысы
КЕЛІСІЛГЕН № 85, 09.03.2023
http://eatyrau.kz/eqyzmet/api/file/e/eed983ae-6d0c-437a-adf9-9bc2a0633c3b

Изм.	Кол.уч.	Лист	№док.	Подп.	Дата	ЭП -	Лист 6

Формат А3А

Генеральный план М1-1000

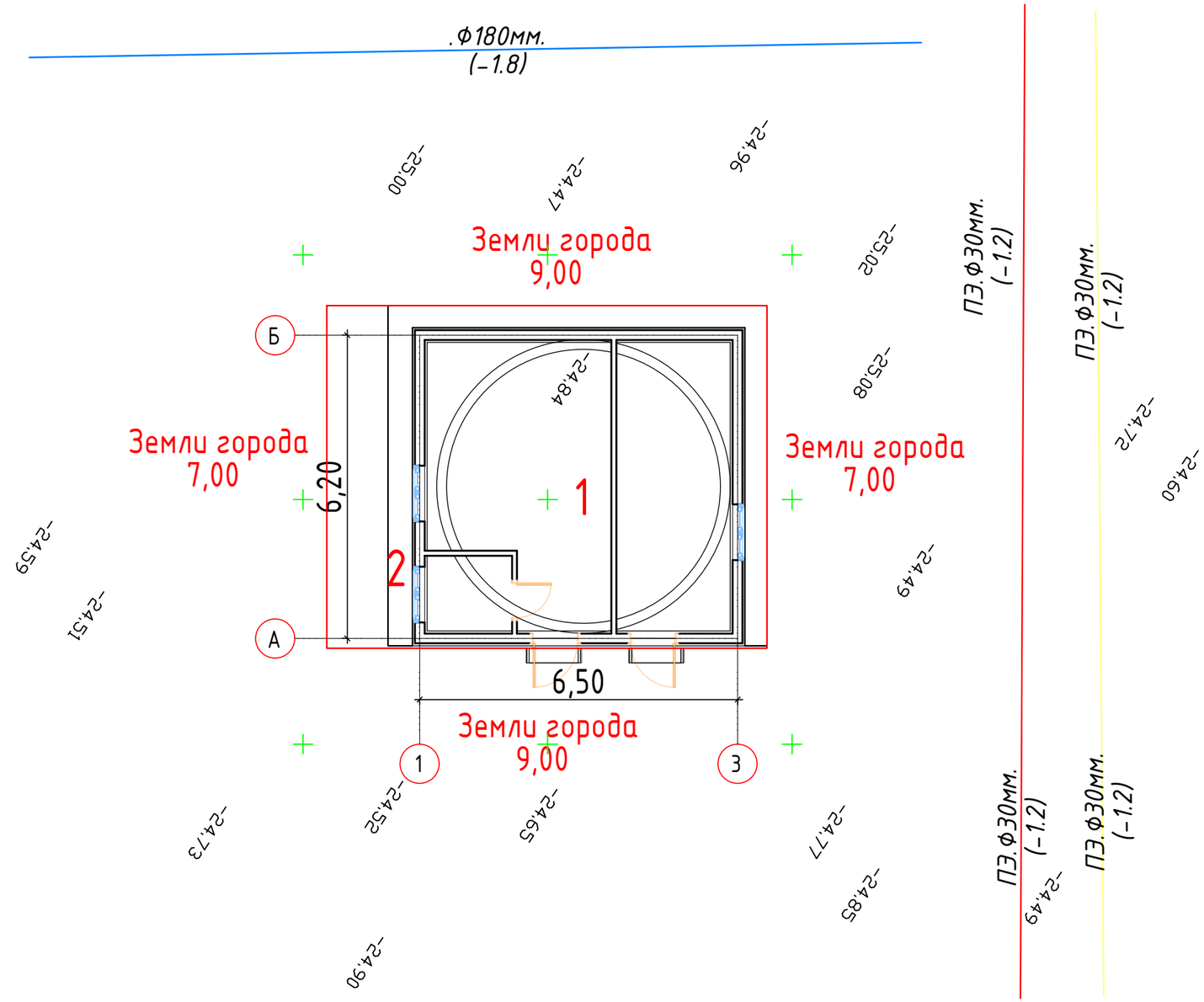

Ведомость жилых и общественных зданий и сооружений

Номер на плане	Наименование и обозначение	Этажность	Количество		Площадь, м2		Строительный Объем, м3
			Зданий		Застройки	общая	Здания
1	КНС-8	1	1		40,30	61,49	-
2	Отмостка	-	-		9,66	-	-

Жылыой ауданы сәулет және қала құрылысы бөлімінің басшысы
КЕЛІСІЛГЕН № 85, 09.03.2023
http://eatyrau.kz/egyzmet/api/file/e/eed983ae-6d0c-437a-adf9-9bc2a0633c3b

СОГЛАСОВАНО:

Взам. инв. N

Подпись и дата

Инв. N док.

Изм.	Кол.уч.	Лист	№док.	Подп.	Дата	ЭП -	Лист 7

Формат А3А

Сводный план инженерных сетей М1-1000

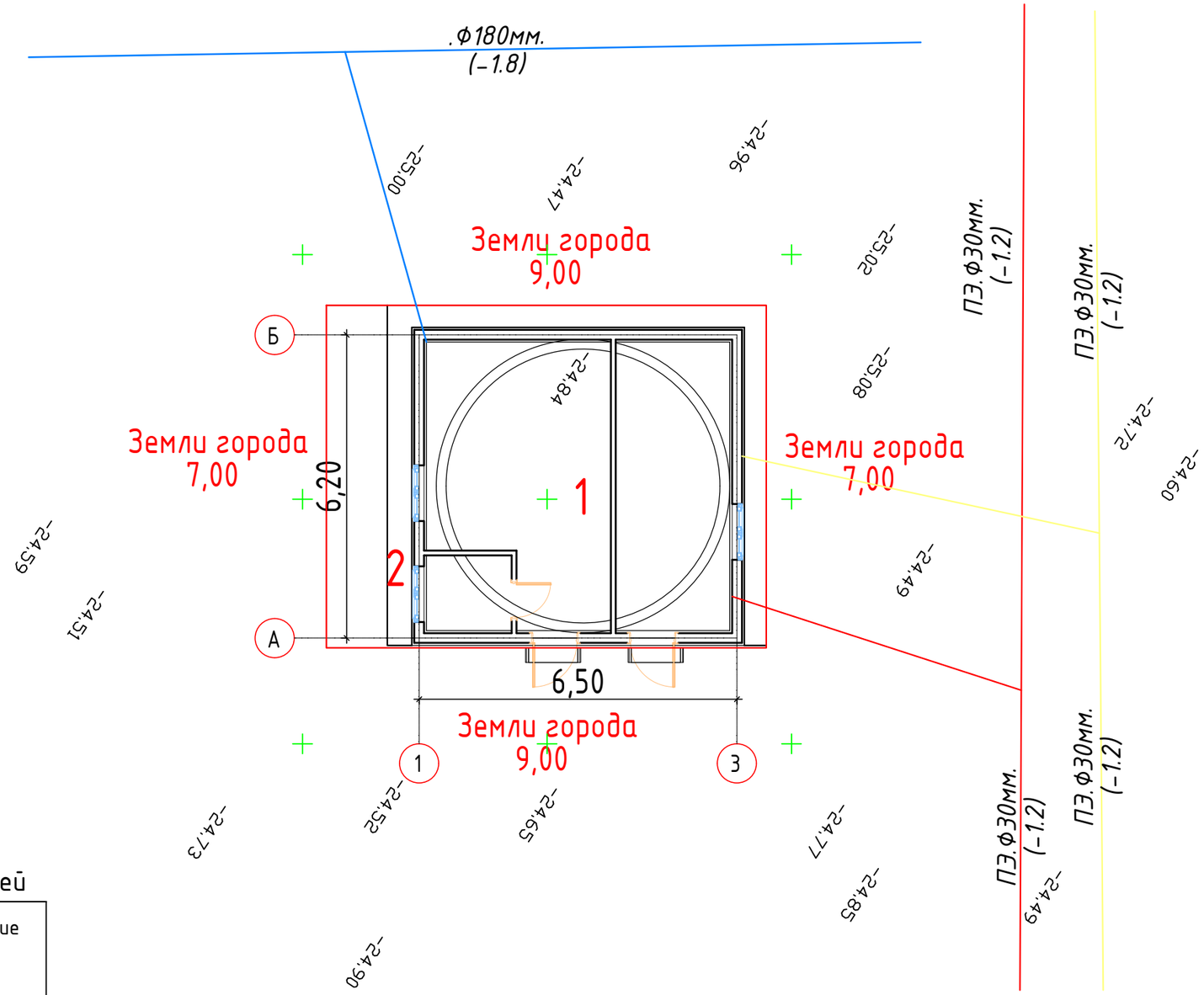

Ведомость инженерных сетей

Номер на плане	Эскиз	Наименование
1		Водопровод
2		Электричество
3		Газопровод

СОГЛАСОВАНО:

Взам. инв. N

Подпись и дата

Инв. N док.

Жылыой ауданы сәулет және қала құрылысы бөлімінің басшысы

КЕЛІСІЛГЕН № 85, 09.03.2023

http://eatyrau.kz/egyzmet/api/file/e/eed983ae-6d0c-437a-adf9-9bc2a0633c3b

Изм.	Кол.уч.	Лист	№док.	Подп.	Дата	ЭП -	Лист 7,1

Формат А3А

План на отм.0.000 М1-100

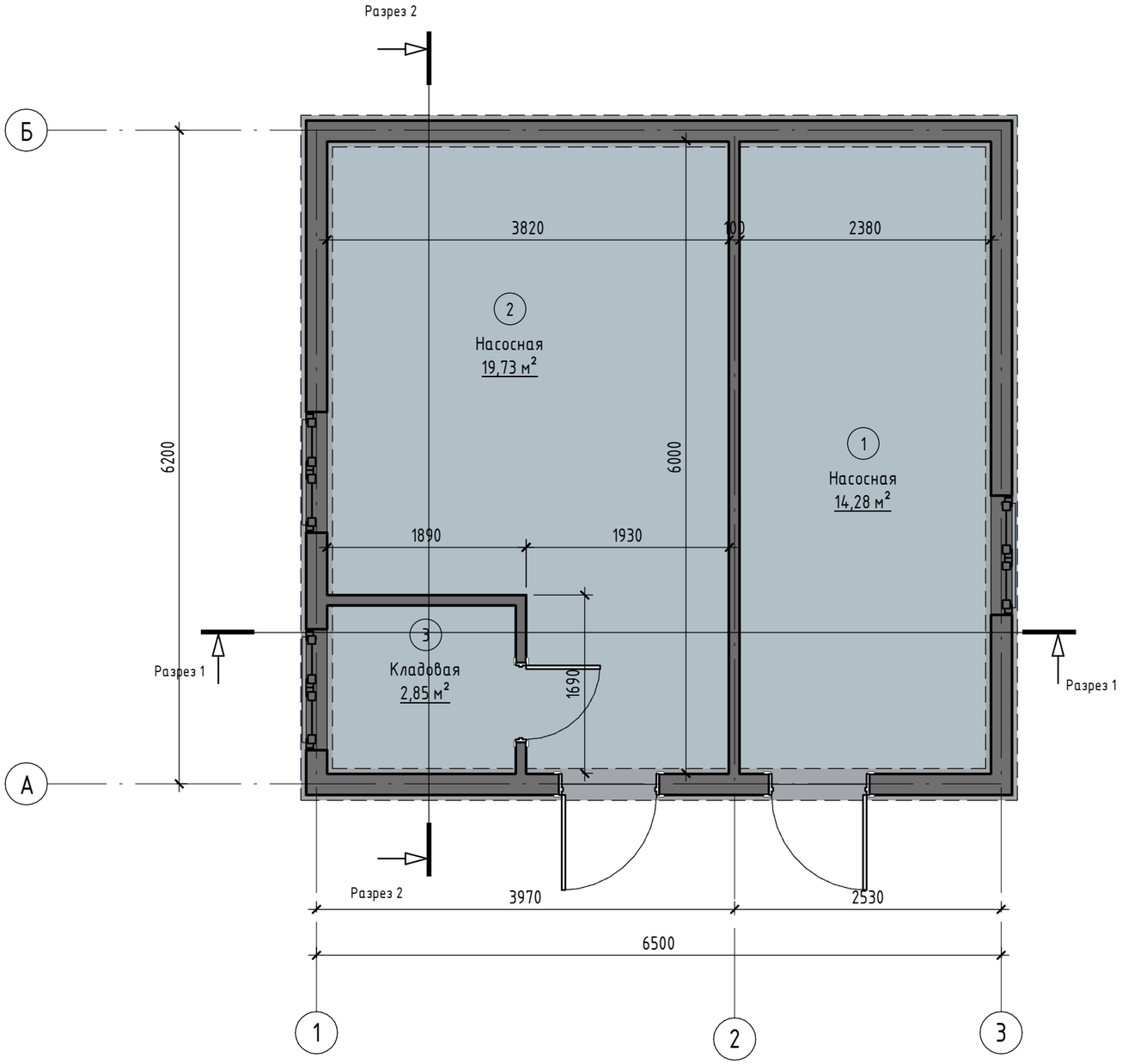

Экспликация помещений

Номер помещения	Наименование	Площадь, м²	Кат. помещения
1	Насосная	14,28	
2	Насосная	19,73	
3	Кладовая	2,85	
5	Шахта	24,63	

Согласовано

Взам. инв. №

Подп. и дата

Инв. № подл.

Жылыой ауданы сәулет және қала құрылысы бөлімінің басшысы
КЕЛІСІЛГЕН № 85, 09.03.2023
http://eatyrau.kz/eqyzmet/api/file/e/eed983ae-6d0c-437a-adf9-9bc2a0633c3b

Изм.	Кол.уч.	Лист	№док.	Подп.	Дата

ЭП -

Лист 8

Формат А3А

Фасад по оси 1-3 М1-50

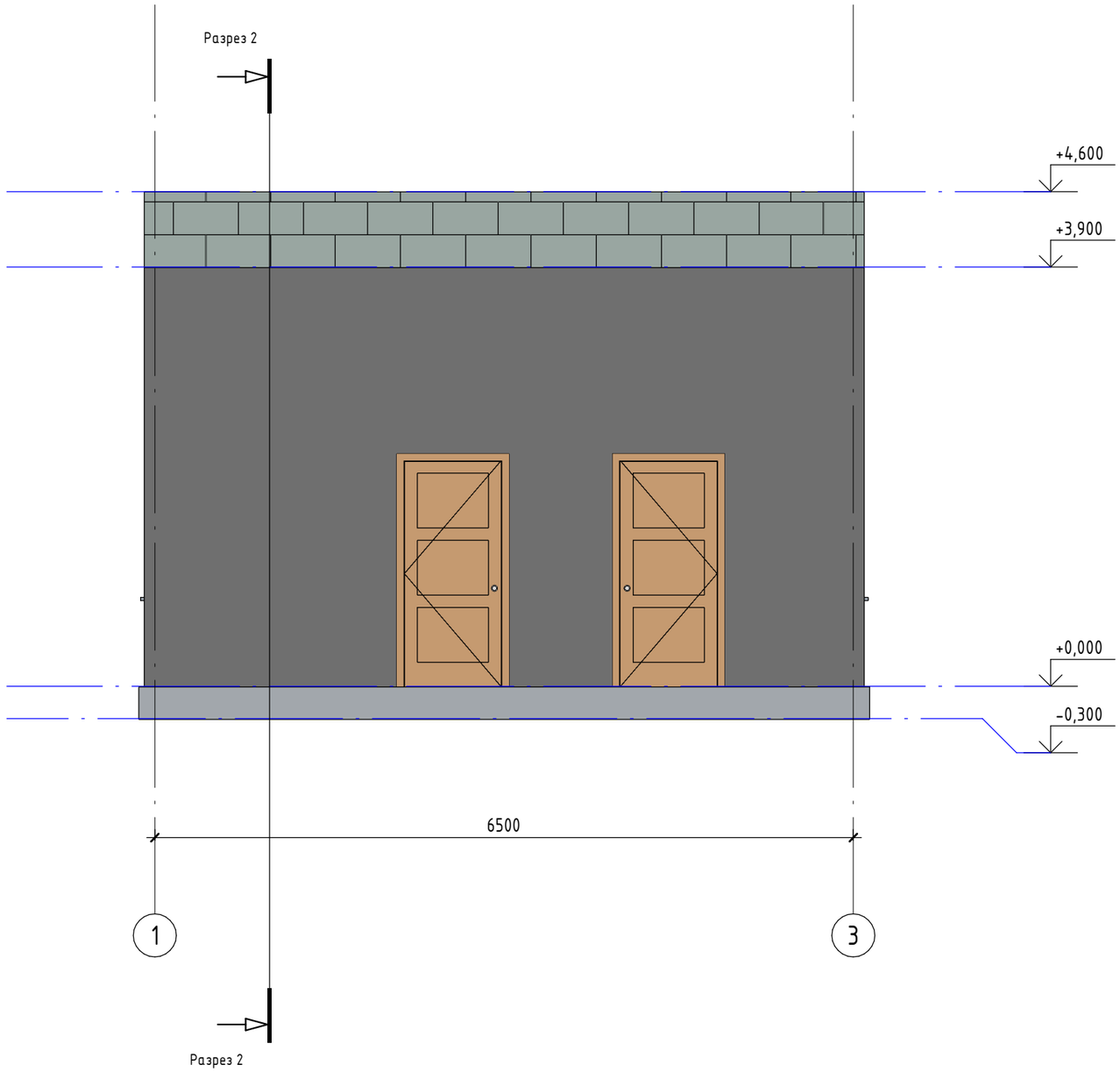

Согласовано

Взам. инв. №

Подп. и дата

Инв. № подл.

Жылыой ауданы сәулет және қала құрылысы бөлімінің басшысы
КЕЛІСІЛГЕН № 85, 09.03.2023
http://eatyrau.kz/eqyzmet/api/file/e/eed983ae-6d0c-437a-adf9-9bc2a0633c3b

Изм.	Кол.уч.	Лист	№док.	Подп.	Дата	ЭП -	Лист 9

Формат А3А

Фасад по оси 3-1 М1-50

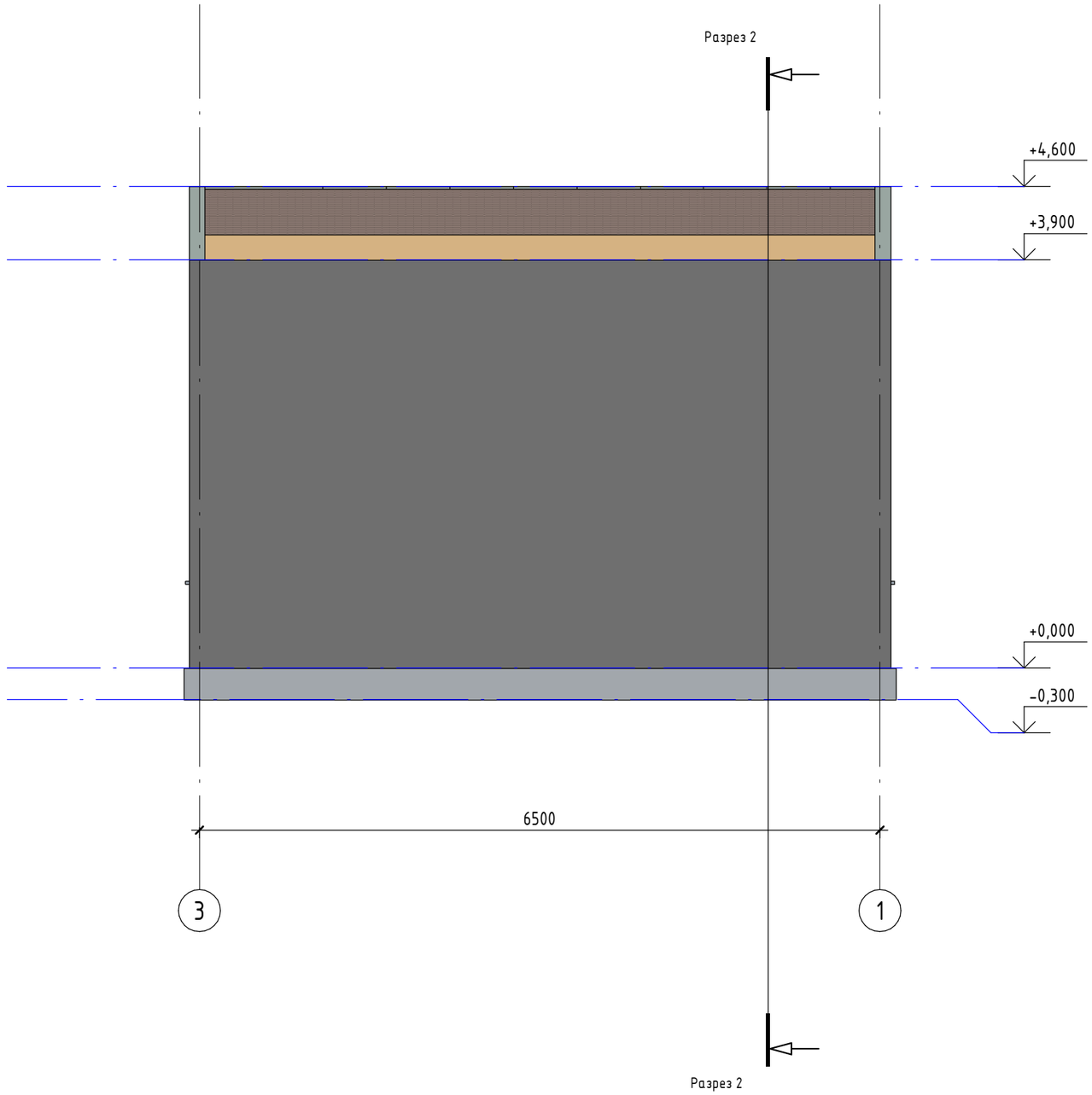

Согласовано

Взам. инв. №

Подп. и дата

Инв. № подл.

Жылыой ауданы сәулет және қала құрылысы бөлімінің басшысы
КЕЛІСІЛГЕН № 85, 09.03.2023
http://eatyrau.kz/eqyzmet/api/file/e/eed983ae-6d0c-437a-adf9-9bc2a0633c3b

Изм.	Кол.уч.	Лист	№док.	Подп.	Дата	ЭП -	Лист 10

Формат А3А

Фасад по оси Б-А М1-50

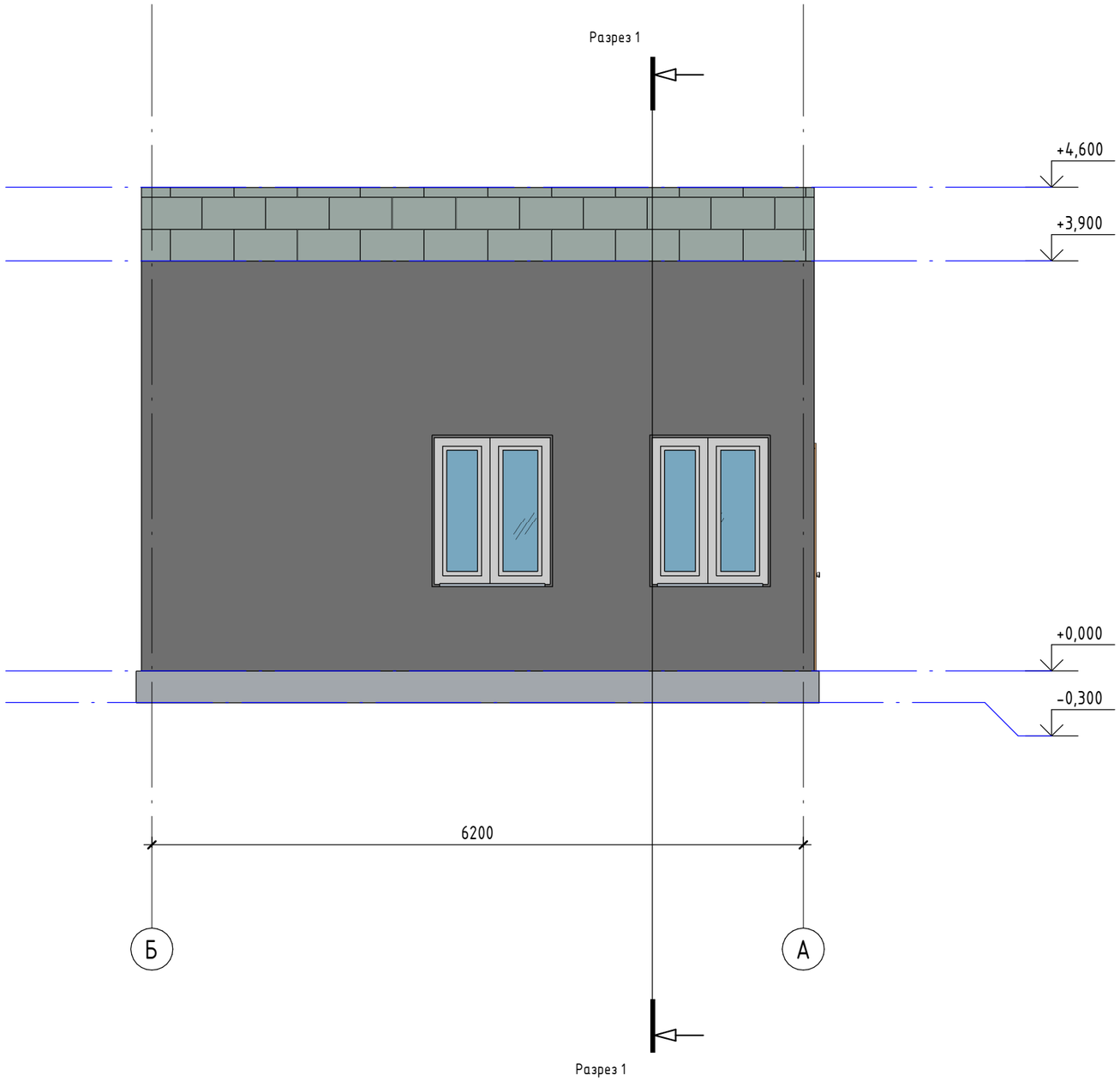

Согласовано

Взам. инв. №

Подп. и дата

Инв. № подл.

Жылыой ауданы сәулет және қала құрылысы бөлімінің басшысы
КЕЛІСІЛГЕН № 85, 09.03.2023
http://eatyrau.kz/eqyzmet/api/file/e/eed983ae-6d0c-437a-adf9-9bc2a0633c3b

Изм.	Кол.уч.	Лист	№док.	Подп.	Дата	ЭП -	Лист 11

Формат А3А

Фасад по оси А-Б М1-50

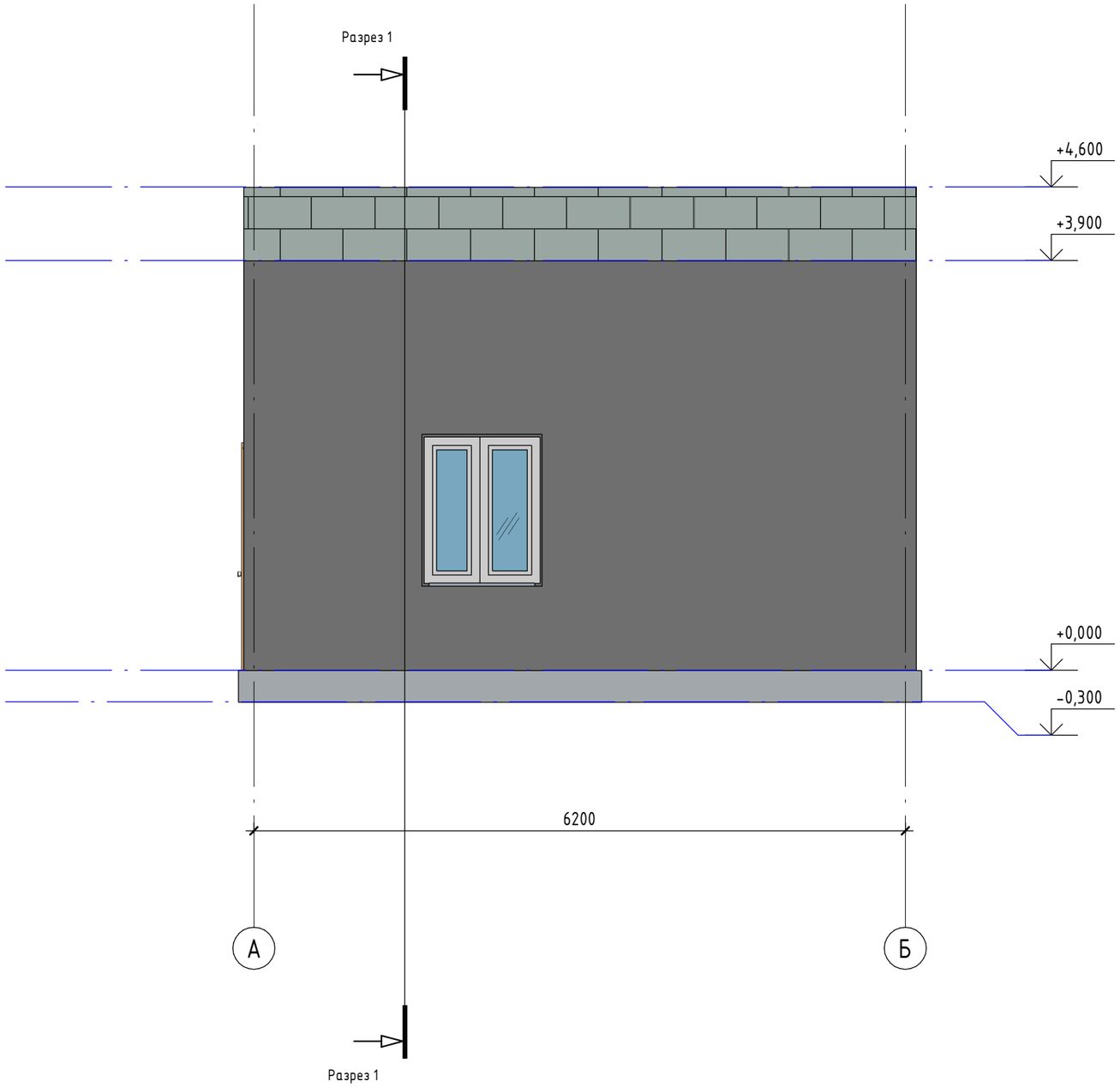

Согласовано

Взам. инв. №

Подп. и дата

Инв. № подл.

Жылыой ауданы сәулет және қала құрылысы бөлімінің басшысы
КЕЛІСІЛГЕН № 85, 09.03.2023
http://eatyrau.kz/eqyzmet/api/file/e/eed983ae-6d0c-437a-adf9-9bc2a0633c3b

Изм.	Кол.уч.	Лист	№док.	Подп.	Дата	ЭП -	Лист 12

Формат А3А

Разрез 1-1 М1-50

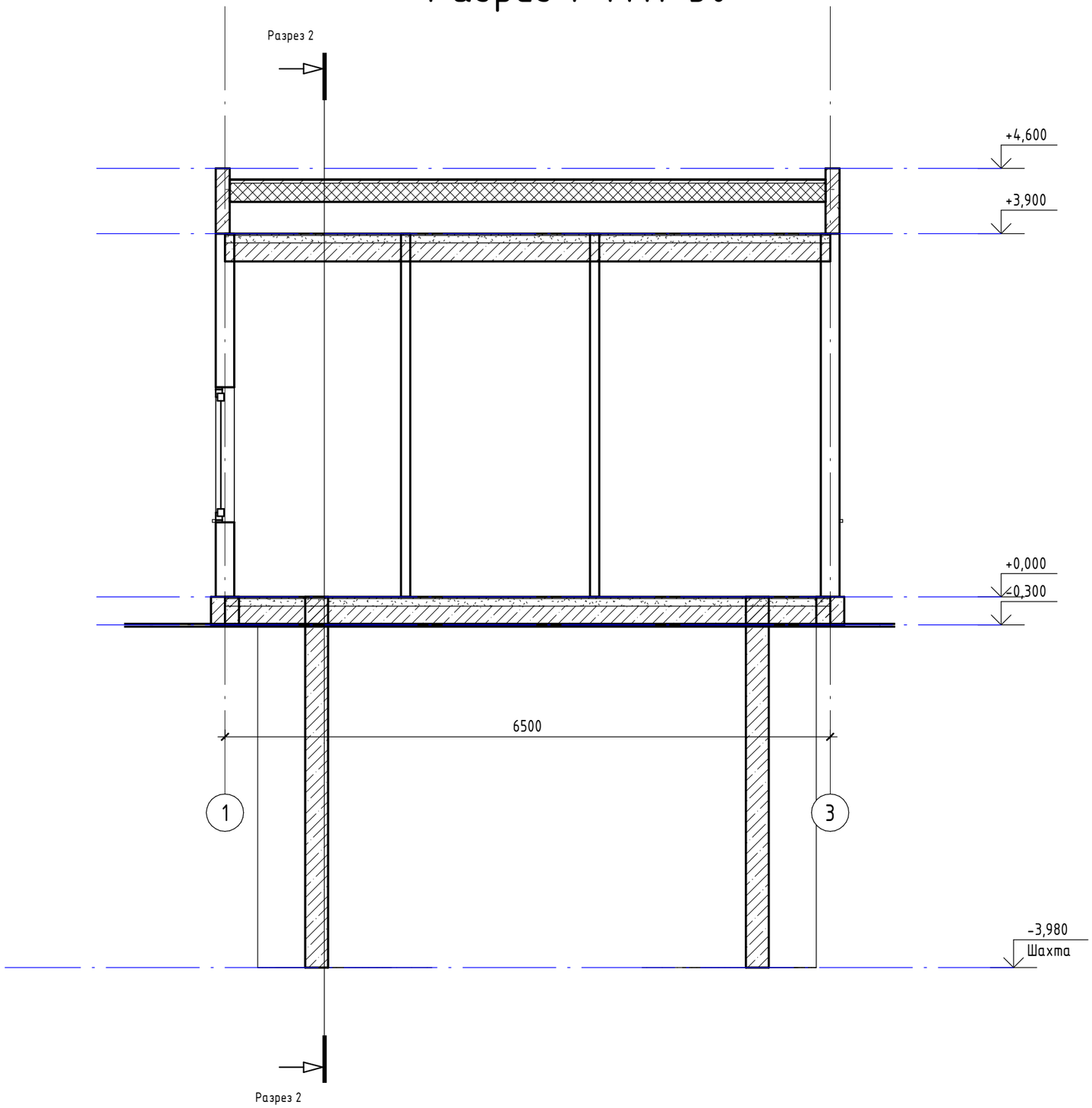

Согласовано

Взам. инв. №

Подп. и дата

Инв. № подл.

Жылыой ауданы сәулет және қала құрылысы бөлімінің басшысы
КЕЛІСІЛГЕН № 85, 09.03.2023
http://eatyrau.kz/eqyzmet/api/file/e/eed983ae-6d0c-437a-adf9-9bc2a0633c3b

Изм.	Кол.уч.	Лист	№док.	Подп.	Дата	ЭП -	Лист 13

Формат А3А

Разрез 2-2 М1-50

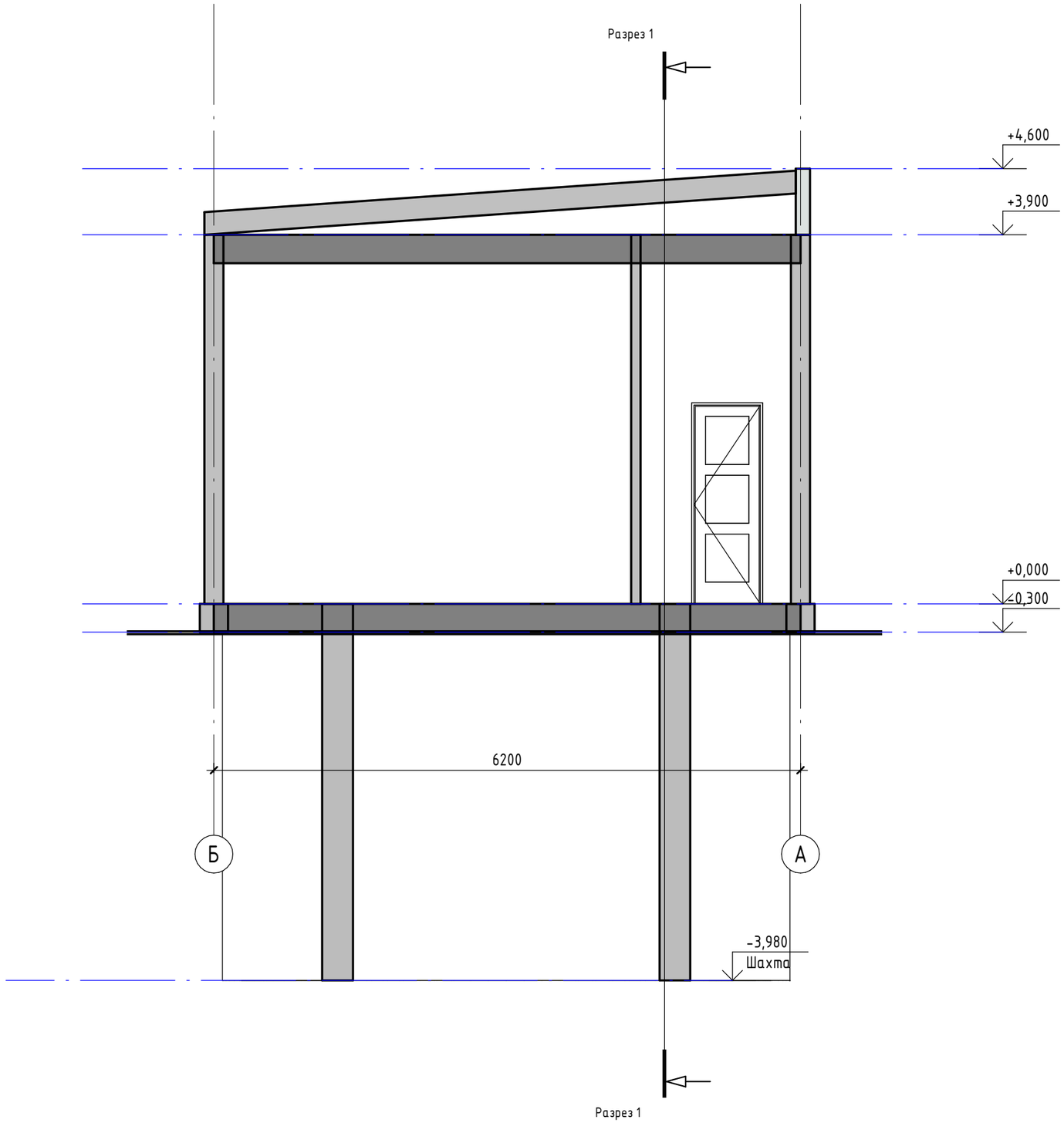

Согласовано

Взам. инв. №

Подп. и дата

Инв. № подл.

Жылыой ауданы сәулет және қала құрылысы бөлімінің басшысы
КЕЛІСІЛГЕН № 85, 09.03.2023
http://eatyrau.kz/eqyzmet/api/file/e/eed983ae-6d0c-437a-adf9-9bc2a0633c3b

Изм.	Кол.уч.	Лист	№док.	Подп.	Дата	ЭП -	Лист 14

Формат А3А

План кровли М1-50

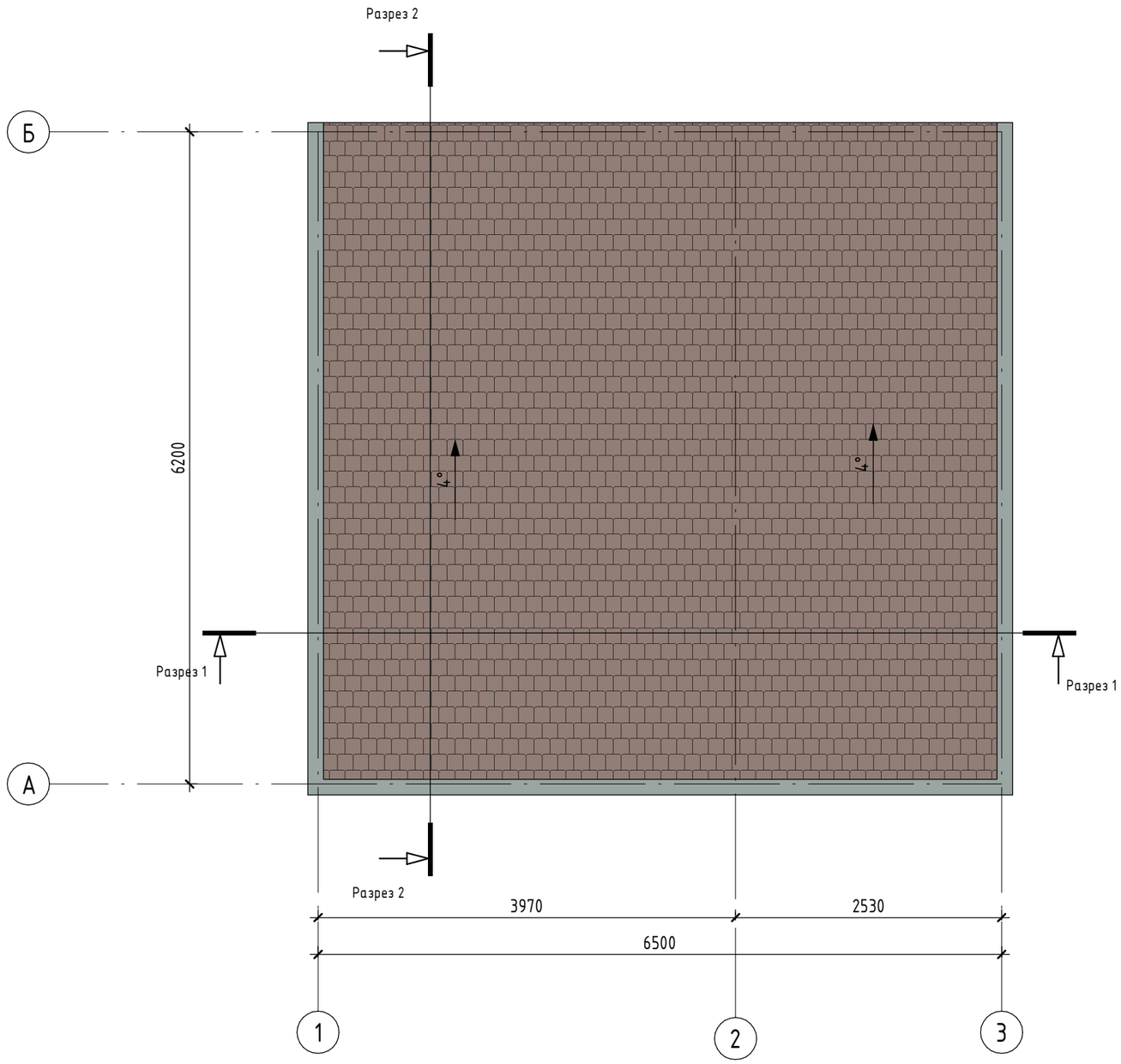

Согласовано

Взам. инв. №

Подп. и дата

Инв. № подл.

Жылыой ауданы сәулет және қала құрылысы бөлімінің басшысы
КЕЛІСІЛГЕН № 85, 09.03.2023
http://eatyrau.kz/eqyzmet/api/file/e/eed983ae-6d0c-437a-adf9-9bc2a0633c3b

Изм.	Кол.уч.	Лист	№док.	Подп.	Дата	ЭП -	Лист 15

Формат А3А

№	Цветовой этолон	Номер коллера	Конструктив	Материал
1			Стена	Каменная кладка из ракушечника
2			Облицовка	Термо панели
3	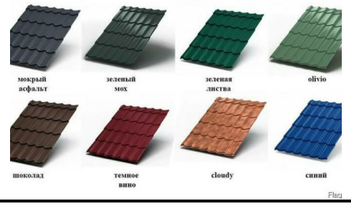		Кровля	Металлочерепица
4			Цоколь	Фундамент-ленточный монолитный
5			Окно	По индивидуальному заказу
6			Дверные блоки	По индивидуальному заказу

Согласовано

Взам. инв. №

Подп. и дата

Инв. № подл.

Жылыой ауданы сәулет және қала құрылысы бөлімінің басшысы
КЕЛІСІЛГЕН № 85, 09.03.2023
http://eatyrau.kz/eqyzmet/api/file/e/eed983ae-6d0c-437a-adf9-9bc2a0633c3b

Изм.	Кол.уч.	Лист	№док.	Подп.	Дата	ЭП -	Лист 16

Формат А3А