Товарищество с ограниченной ответственностью “MM Project"

РАБОЧИЙ ПРОЕКТ

"Разработка ПСД по Капитальному ремонта КНС-2 по адресу Жылыойский район г.Кульсары, мкр. Привокзальный"

Раздел: ГП
Генеральный план

Директор ТОО «MM PROJECT»_____Амангелді М.

Заказчик ГУ "Отдел

жилищно-коммунального хозяйства _____Хайноллаев Е.Н

Ведомость ссылочных и прилагаемых документов

Обозначение	Наименование
СН РК 3.01-01-2013, СП РК 3.01-101-2013	Градостроительство. Планировка и застройка городских и сельских поселений.
ГОСТ 21.508-2020	Межгосударственный стандарт система проектной документации для строительства . Правила выполнения рабочей документации генеральных планов предприятий, сооружений и жилищного-гражданских обьектов
СТ РК 21.101-2002	Основные требования к проектной и рабочей документации
УСН РК 8.02-03-2021	Сборники укрупненных показателей стоимости на конструкции и виды работ. Элементы внешнего благоустройства зданий и сооружений. Малые архитектурные формы
СН РК 3.02-01-2011, СП РК 3.02-101-2012	Здания жилье многоквартирные.

Ведомость рабочих чертежей основного комплекта

Лист	Наименование	
ГП-1	Общие данные по рабочим чертежам.	1
ГП-2	Разбивочный план и план благоустройства территорий. Сводный план инженерных сетей	1
ГП-3	План организации рельефа. План земляных масс.	1
ГП-4	Ограждение для мусоросборника	1

Технико-экономические показатели

Наименование территории	Площадь ($м^2$)	% к общей площади
Площадь проездов, тротуаров и площадок	50.0	15.5
Площадь озеленения и прочие покрытия	149.54	46.1
Площадь застройки и площадь отмостки	124.46	38.4
Площадь участка	324.0	100

Рабочие чертежи выполнены в соответствии с действующими нормами, правилами, инструкциями и государственными стандартами Республики Казахстан, обеспечивающими безопасную эксплуатацию при соблюдении предусмотренных проектом мероприятий.

Главный инженер проекта: Суюншкалиев Н.

Ведомость документов основного комплекта рабочих чертежей

Обозначение	Наименование	Примеч.
ОПЗ	Общая пояснительная записка	
ГП	Генеральный план	
АС	Архитектурно-строительные решения	
ТХ	Технологические решения	
ОВ	Отопление и вентиляция	
ЭОМ	Электроснабжение	
ПС	Пожарная сигнализация	

Общие указания.

1.Исходные данные:

Раздел проекта "Генеральный план" разработан на основании технического задания, выданного заказчиком и инженерно-геодезических материалов. проект выполнен в соответствии с требованиями действующих нормативно-технических документов Республики Казахстан, обеспечивающих безопасную эксплуатацию запроектированных объектов.

2.Харахтеристика района строительства:

Проектируемая площадка входит в состав Атырауской области Республики Казахстан, расположена в г. Кульсары.
Разработка ПСД по Капитальному ремонта КНС-2 по адресу Жылойский район г.Кульсары, мкр. Привокзальный
Площадь участка под строительство составляет 324.0$м^2$.
Абсолютные отметками варьируют в пределах от "-24,47" до "-25,08".
Система координат - Местная. Система высот - Балтийская.
Климат района отличается резкой континентальностью, аридностью. Для района характерным является изобилие тепла и переобладание ясной сухой погоды. Район территории по среднемесячной температуре воздуха в январе -минус 7,5 С. в июле -плюс 26,8 С. Нормативная глубина промерзания грунтов от 0.99м. до 1.47м
Климатический район территория для строительства - IVг, Доржно-климатическая зона -V, класс жилого здания -IV.

3.Планировочные решение

Система вертикальной планировки принята сплошная с частичным изменением существующего рельефа.
Проектные отметки зданий, сооружений и дорог определены в результате вариантных проработок организации рельефа.
Общий уклон территории в северном и юго-восточном направлении.
Водоотвод проезжей части запроектирован открытым способом, путем придания уклонов на проезжей части, образованным проезжей частью и бордюром со сбросом воды в пониженные места по рельефу.
Озеленение участка производится посадкой кустарников, газонов. Дороги асфальтобетон.

Изм.	Кол.уч.	Лист	Nдок.	Подпись	Дата	ГП		
						Разработка ПСД по Капитальному ремонта КНС-2 по адресу Жылойский район г.Кульсары, мкр. Привокзальный		
Разраб.		Даутбаева			03.23г	ГЕНПЛАН	стадия	лист	листов
Проверил					03.23г		РП	1	4
ГИП		Суюншкалиев	Н.		03.23г	Общие данные по рабочим чертежам	ТОО "MM Project" г.Атырау, 2023 г.		

Согласовано

Взам.инв.№

Подп. и дата

Инв. # подл.

Формат А3

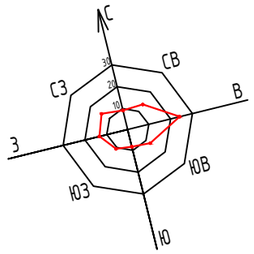

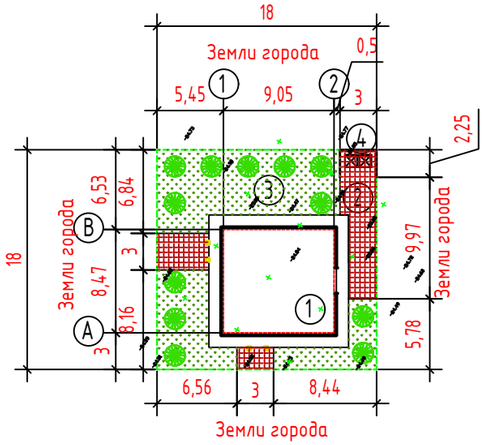

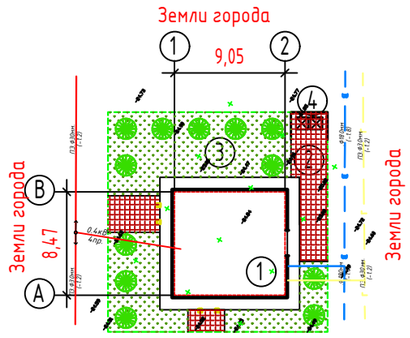

Ведомость жилых и общественных зданий и сооружений

Номер на плане	Наименование и обозначение	Этажность	Количество		Площадь, м2		Строительный Объем, м3
			Зданий	Здания	Застройки	общая	Здания
1	КНС-2 (Привокзальный)	1	1	-	76,65	116.24	-
2	Внутриплощадочная дорога	-	-	-	50,00	-	-
3	Туя (кустарники)	-	-	-	-	-	-
4	Контейнеры ТБО	-	-	-	6,75	-	-

ВЕДОМОСТЬ ТРОТУАРОВ, ДОРОЖЕК И ПЛОЩАДОК

ПОЗ	Наименование	Тип	Площадь покрыт. м2	Примечание
1	Тротуар, (покрытие брусчатка-h= 0.5см) с бордюром из бортового камня БР.100.20.8 =15.0м	I	50.0	См.Лтст. ГП-2

ВЕДОМОСТЬ ЭЛЕМЕНТОВ ОЗЕЛЕНЕНИЯ

Поз.	Наименование породы или вида насаждения	Воз-раст, лет	Кол-во	Примечание
Т	Туя (кустарники)		12шт	Саженец, (0.5х0.5х0.5м,выемка гр.-0.125м3)
Г	Обыкновенный газон		145.0м2	Из многолетников,м2

Сечение тротуаров ТИП II

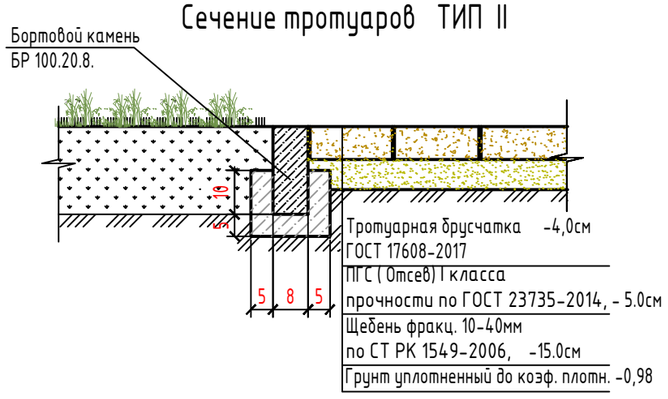

ПРИМЕЧАНИЕ

1. Данный чертеж разработан на основании топо и инженерно- геодезических изысканий, выполненных - 2023год
   Система координат Местная, Система высот Балтийская, Отметки отрицательные.
2. Привязку проектируемого здании производить от границы участка (см.данный лист)
4. Все размеры на чертеже даны в метрах.

Ведомость инженерных сетей

Номер на плане	Эскиз	Наименование
1		Водопровод
2		Электричество
3		Газопровод

УСЛОВНЫЕ ОБОЗНАЧЕНИЯ

- Проектируемый КНС
- Плиточное покрытие
- Газон
- Рядовая посадка кустарников (Туя)
- Граница участка

Изм.	Кол.уч.	Лист	#док.	Подп.	Дата	ГП		
						Разработка ПСД по Капитальному ремонта КНС-2 по адресу Жылойский район г.Кульсары, мкр. Привокзальный		
Разраб.		Даутбаева			03.23г	ГЕНПЛАН	Стадия	Лист	Листов
Проверил					03.23г		РП	2	4
ГИП		Суюншкалиев Н.			03.23г	Разбивочный план и план благоустройства территорий. М1:500 Сводный план инженерных сетей М1:500	ТОО "MM Project" г.Атырау, 2023 г.	

Согласовано

Взам.инв.№

Подп. и дата

Инв. # подл.

Формат А3

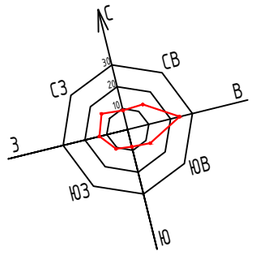

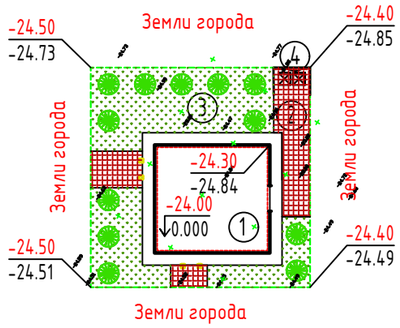

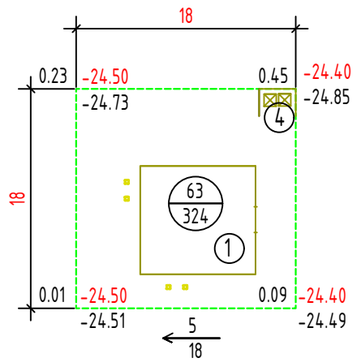

Σнасыпь(+)= +63.0

Ведомость жилых и общественных зданий и сооружений

Номер на плане	Наименование и обозначение	Этажность	Количество		Площадь, м2		Строительный Объем, м3
			Зданий	Здания	Застройки	общая	Здания
1	КНС-2 (Привокзальный)	1	1	-	76,65	116.24	-
2	Внутриплощадочная дорога	-	-	-	50,00	-	-
3	Туя (кустарники)	-	-	-	-	-	-
4	Контейнеры ТБО	-	-	-	6,75	-	-

ВЕДОМОСТЬ ОБЪЕМОВ ЗЕМЛЯНЫХ МАСС

Наименование работ и объемов грунта	Объемы, м3		Примечание
	насыпь (+)	выемка (-)	
1.Срезка растительного грунта h-15см, S-324м2	49.0	-49.0*	
2. Грунт планировки территории	63.0	-	
3. Вытесненный грунт,		- 64.0	
в том числе при устройстве:			
а) подземной части зданий и сооружений		-	ЗЕМЛЯНЫЕ РАБОТЫ ПОД ЗДАНИЯ ПРЕДУСМОТРЕНО СТР.ЧАСТИ. СМ. ЧЕРТ КЖ1
б) асфальтобетонных покрытий		-20.0	
г) кустарников, деревьев, цветников, газонов		-44.0	
4. Поправка на уплотнение грунта			
10% от объема насыпи	6.3		
Всего пригодного грунта	118.3	- 113.0	
Недостаток пригодного грунта	5.3**		
Итого перерабатываемого грунта	118.3	118.3	

* СРЕЗКА РАСТИТЕЛЬНОГО ГРУНТА.
**В КАРЬЕРЕ

УСЛОВНЫЕ ОБОЗНАЧЕНИЯ

Проектируемый КНС

0.47 -24.40 -24.73 — Проектная отметка
Натурная отметка
Рабочая отметка

~24.84 — Существующие отметка земли

-50 — Проектная горизонталь

5/18 — Направление уклона
Расстояние

63/324 — Объем насыпи или выемки, м3
Площадь фигуры

Граница участка

ПРИМЕЧАНИЕ

1.Данный лист составлен на основании чертежа генплана (см.ГП-3). Система координат Местная, Система высот Балтийская, Отметки отрицательные
2.Система вертикальной планировки принята сплошная с частичным изменением существующего рельефа. Проектные отметки зданий, сооружений и дорог определены в результате вариантных проработок организации рельефа.
3.При проведении вертикальной планировки отметки назначены исходя из условий максимального сохранения естественного рельефа.
4.Подсчет объемов земляных работ выполнен методом квадратов со сторонами 18х18м.

Изм.	Кол.уч.	Лист	#док.	Подп.	Дата	ГП		
						Разработка ПСД по Капитальному ремонта КНС-2 по адресу Жылойский район г.Кульсары, мкр. Привокзальный		
Разраб.		Даутбаева			03.23г	ГЕНПЛАН	Стадия	Лист	Листов
Проверил					03.23г		РП	3	4
ГИП		Суюншкалиев Н.			03.23г	План организаций рельефа М 1:500 План земляных масс М 1:500	ТОО "MM Project" г.Атырау, 2023 г.		

Согласовано

Взам.инв.№

Подп. и дата

Инв. # подл.

Формат А3

План ограждений для мусоросборника

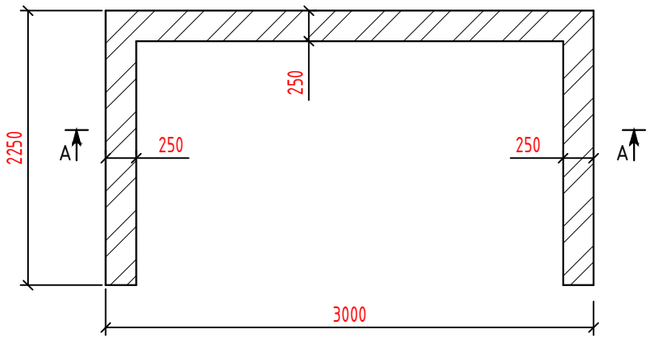

Разрез А-А

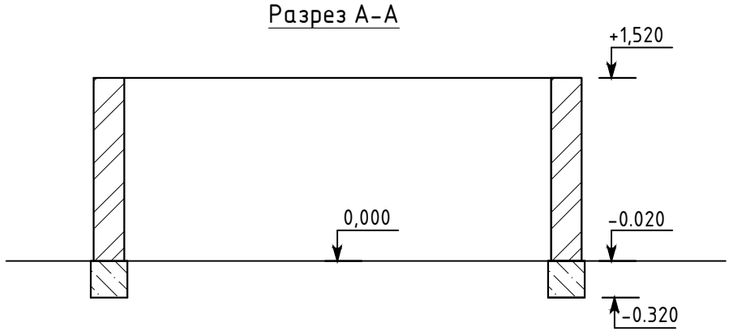

План фундамента
под ограждение

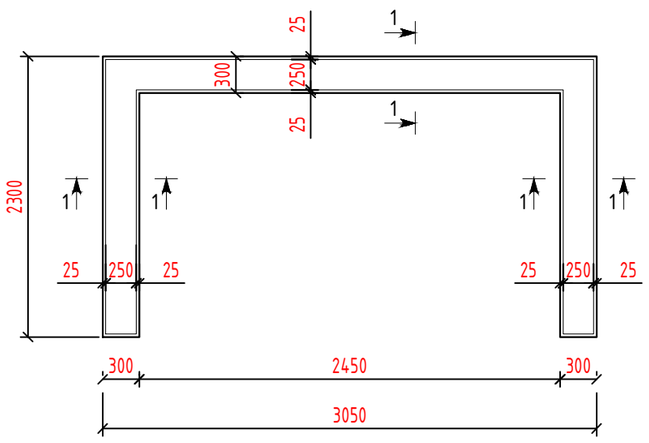

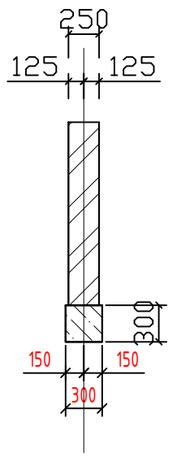

Спецификация

Поз. Марка	Обозначение	Наименование	К-во	Масса (ед.кг)	Примеч.
1		Фундамент из бетона кл. В15		$м^3$	0,64
2	М150	Силикатный кирпич		$м^3$	3,0
3		Рубероид		м2	2,0

ВЕДОМОСТЬ МАЛЫХ АРХИТЕКТУРНЫХ ФОРМ И ПЕРЕНОСНЫХ ИЗДЕЛИЙ

ПОЗ	ОБОЗНАЧЕНИЕ	НАИМЕНОВАНИЕ	КОЛ.	ПРИМЕЧАНИЕ
1	121-060106-0301	Мусоросборник	2 шт	⊠

ПРИМЕЧАНИЕ

1. Ограждение для мусоросборника выполнить из силикатного кирпича толщиной 250мм на цементно-песчаном растворе М50.
2. Фундамент - монолитный ленточный из бетона кл. В15.
3. Горизонтальную гидроизоляцию выполнить на отм. -0,020 из 2-х слоев рубероида на битумной мастике.

Согласовано

Взам. инв. #

Подп. и дата

Инв. # подл.

Изм.	Кол.уч.	Лист	№ док.	Подп.	Дата	ГП		
						Разработка ПСД по Капитальному ремонта КНС-2 по адресу Жылойский район г.Кульсары, мкр. Привокзальный		
Разраб.		Даутбаева			03.23г	Ограждение для мусоросборника	Стадия	Лист	Листов
Проверил					03.23г		РП	4	4
ГИП		Суюншкалиев Н.			03.23г	План . Разрез А-А. План фундамента	ТОО "MM Project" г.Атырау, 2023 г.		

Формат А3