Товарищество с ограниченной ответственностью “MM Project"

РАБОЧИЙ ПРОЕКТ

"Разработка ПСД по Капитальному ремонту КНС по адресу Жылыойский район г.Кульсары, ул. Садиыкова"

Раздел: АР
Архитектурные решения

Директор ТОО «MM PROJECT»_____Амангелді М.

Заказчик ГУ "Отдел

жилищно-коммунального хозяйства _____Хайноллаев Е.Н

Ведомость рабочих чертежей основного комплекта

Лист	Наименование	Примечание
1	Общие данные	
2	План на отм.0.000	
3	Фасад по оси 1-2	
4	Фасад по оси 2-1	
5	Фасад по оси Б-А	
6	Фасад по оси А-Б	
7	Разрез 1-1	
8	Разрез 2-2	
9	План кровли	
10	Ведомости; Экспликация полов	

№	Наименование	Ед. измер.	Показатель
1	Площадь застройки	$м^2$	17,06
2	Этажность	этаж	1
3	Общая площадь	$м^2$	30,80
4	Строительный объем	$м^2$	56,30
5	Уровень ответственности	-	II нормальный
6	Степень огнестойкости	-	II

Наружные поверхности бетонных и железобетонных конструкций, соприкасающиеся с грунтом и на высоту 200 мм выше отм. земли, обмазать горячим битумом марки БН 70/30 ГОСТ 6617-76 за 2 раза по грунтовке из праймера (битум с добавлением 40% керосина).
После монтажа коммуникаций внутренних систем инженерного оборудования все отверстия заделать мин.ватой.
Производство, монтаж и приемку работ по устройству оснований, фундаментов, бетонных, изоляционных и отделочных работ выполнять в соответствии с рабочими чертежами и указаниями СП РК 5.01-101-2013 "Земляные сооружения, основания и фундаменты", СП РК 5.03-107-2013 "Несущие и ограждающие конструкции"; СП РК 2.04-108-2014 "Изоляционные и отделочные покрытия".
Все бетонные и железобетонные конструкции фундаментов выполнять из бетона на сульфатостойком портландцементе по ГОСТ 22266-2013, класса В25, марка по водонепроницаемости W6, по морозостойкости F75.
При выборе строительных материалов соблюдать требования Санитарных правил "Санитарно-эпидемиологические требования к содержанию и эксплуатации жилых и других помещений, общественных зданий" от 24 февраля 2015 года № 125

Ведомость ссылочных и прилагаемых документов

Обозначение	Наименование	Примечание
СН РК 1.02-03-2011	Порядок разработки, согласования, утверждения и состав проектной документации на строительство	
СН РК 2.02-01-2019	Пожарная безопасность зданий и сооружений	
СН РК 3.02-08-2013	Административные и жилые здания	
СН РК 2.01-01-2013	Защита строительных конструкций от коррозии	
СН РК 1.03-05-2011	Охрана труда и техника безопасности в строительстве	

Настоящий проект выполнен в соответствии с действующими на территории Республики Казахстан нормами и правилами и предусматривает мероприятия обеспечивающие взрыво-пожаро-безопасность, исключающие вредные воздействия на окружающую среду и воздушный бассейн, а также предупреждающие чрезвычайные ситуации природного и техногенного характера

Главный инженер проекта Суюншкалиев Н.

ОБЩИЕ ДАННЫЕ

Исходными данными для проектирования объекта "Разработка "Разработка ПСД по Капитальному ремонту КНС по адресу Жылыойский район г.Кульсары, ул. Садыкова" являются следующие материалы :
- Задания на проектирование, выданного заказчиком,
- Дефектная ведомость
- Эскизный проект

Уровень отвественности- II нормальный уровень ответственности
Район- не сейсмичный
Климатический район строительства по СП РК 2.04-01-2017 - IVГ;
Расчетная темперература минус 24,9с°;
Нормативная снеговая нагрузка - 50 кгс/$м^2$;
Нормативная ветровая нагрузка - 38 кгс/$м^2$;

КОНСТРУКТИВНЫЕ РЕШЕНИЯ
Здание Кнс по адресу: Жылыойский район г.Кульсары, ул. Садыкова прямоугольной формы в плане, с размерам в осях 3,25х5,25 м высотой здания до низа несущих конструкций - 2,40 м. За условную отметку 0,000 принят уровень пола.
Конструктивные решения :
Перегородки - из камня - ракушечника марки М-25 толщиной 190 мм на цементно- песчаном растворе М50
Наружная из камня - ракушечника марки М-25 толщиной 390 мм на цементно- песчаном растворе М50
Внутренняя отделка по ведомости отделки см. л. АС-10.
Перемычки- сборные железобетонные ГОСТ 948-84
Полы - керамическая плитка, бетонное покрытие.
Крыша - металлочерепица по деревянной обрешотке
Окна - металлопластиковые с двойной линией остекления по индивидуальному заказу.
Двери наружные - стальные наружные по ведомости дверных проемов.
Двери внутренние - деревянные глухие по ведомости дверных проемов.
Все бетонные и железобетонные конструкции подземной части, ступени и площадки соприкасающиеся с грунтом выполнить из бетона на сулфатостойком портландцементе.
Все работы по антикоррозийной защите должны производиться по СН РК 2.01-01-2013 «Защита строительных конструкций от коррозии»
При производстве строительно-монтажных работ руководствоваться СН РК 1.03-05-2011 "Охрана труда и техника безопасности в строительстве".

СОГЛАСОВАНО:
Взам. инв. N
Подпись и дата
Инв. N док.

Изм.	Кол.уч.	Лист	N док.	Подпись	Дата
Разработал		Багытжан С			
Проверил					
Рук. группы					
Нормоконтр					
ГИП		Суюншкалиев Н.			

АС

"Разработка ПСД по Капитальному ремонту КНС по адресу Жылыойский район г.Кульсары, ул. Садыкова"

КНС	Стадия	Лист	Листов
	РП	1	
План на отм.0.000	ТОО "MM Project"		

Формат А3

План на отм.0.000

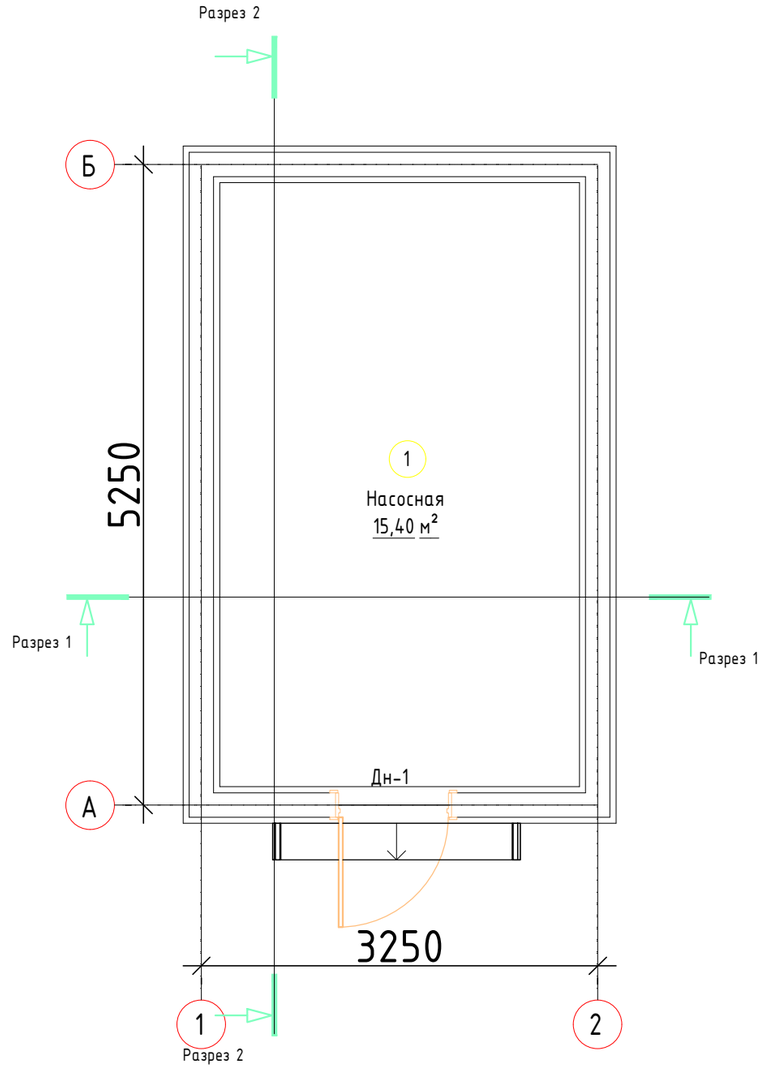

Экспликация помещений

Номер помещения	Наименование	Площадь, м²	Кат. помещения
1	Насосная	15,40	
2	Шахта	15,40	

СОГЛАСОВАНО:

Взам. инв. N

Подпись и дата

Инв. N док.

Изм.	Кол.уч.	Лист	N док.	Подпись	Дата
Разработал		Багытжан С			
Проверил					
Рук. группы					
Нормоконтр					
ГИП		Суюншкалиев Н.			

АС

"Разработка ПСД по Капитальному ремонту КНС по адресу Жылыойский район г.Кульсары, ул. Садыкова"

КНС	Стадия	Лист	Листов
	РП	2	

План на отм.0.000

ТОО "MM Project"

Формат А3

Фасад по оси 1-2 М1-50

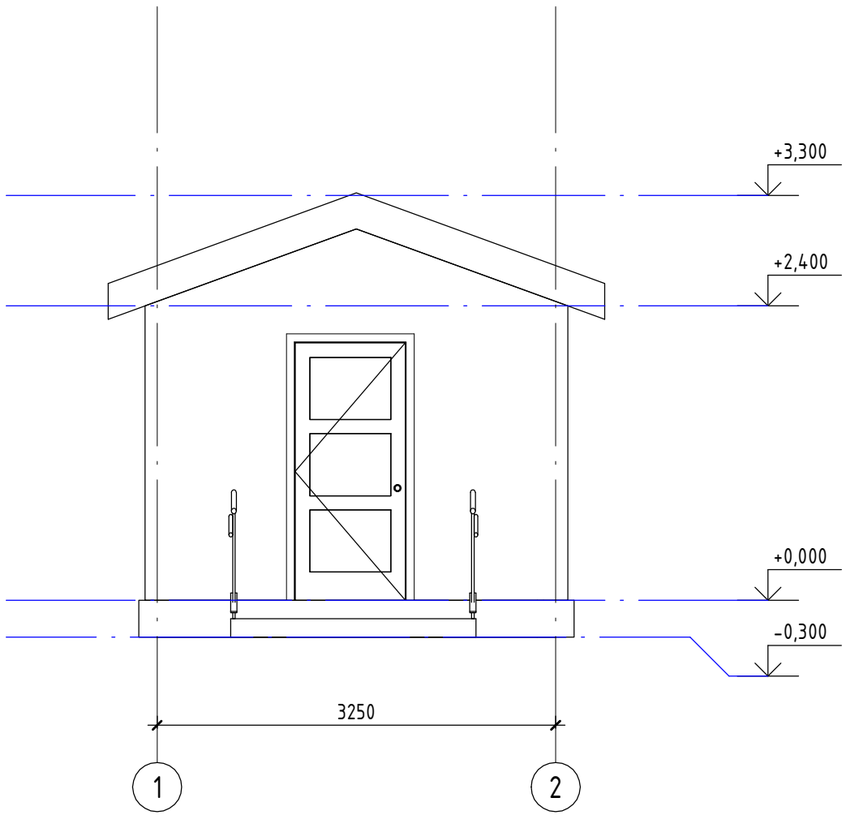

Ведомость отделки фасада

Поз. отделки	Наименование элемента фасада	Наименование материала отделки	Наименование и номер эталона цвета или образец колера	Примечание
	Стена	Вентилируемый фасад из металлокассет		44,68м^2

Изм.	Кол.уч.	Лист	N док.	Подпись	Дата
Разработал		Багытжан С			
Проверил					
Рук. группы					
Нормоконтр					
ГИП		Суюншкалиев Н.			

АС

"Разработка ПСД по Капитальному ремонту КНС по адресу Жылыойский район г.Кульсары, ул. Садыкова"

КНС	Стадия	Лист	Листов
	РП	3	
Фасад по оси 1-2	ТОО "MM Project"		

Согласовано

Взам. инв. №

Подп. и дата

Инв. № подл.

Формат А3

Фасад по оси 2-1 М1-50

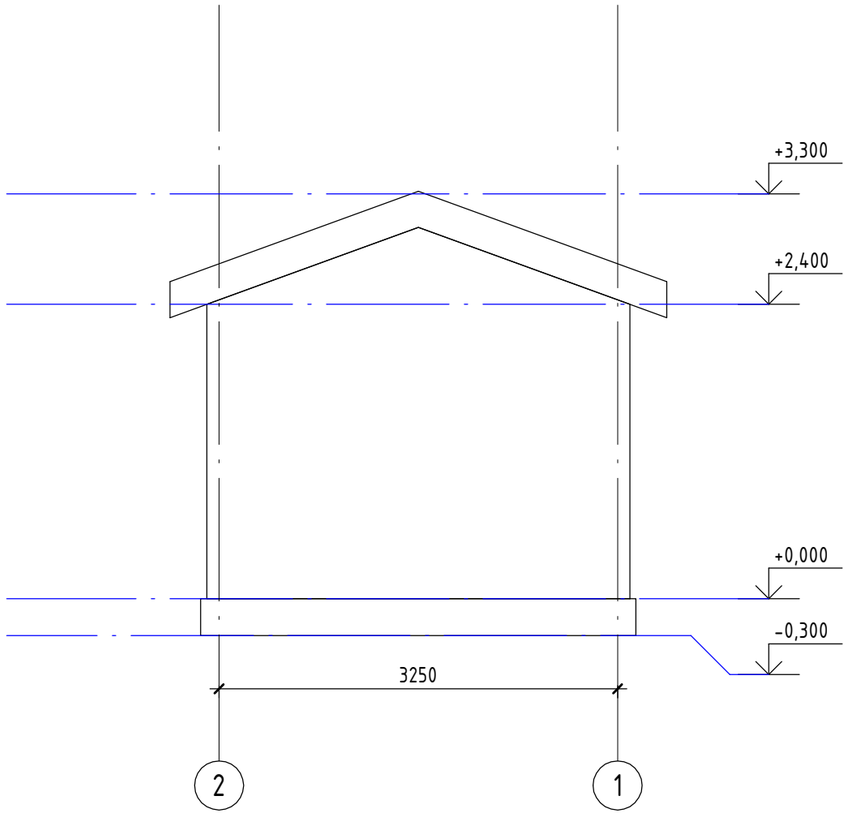

Согласовано

Взам. инв. №

Подп. и дата

Инв. № подл.

Изм.	Кол.уч.	Лист	N док.	Подпись	Дата
Разработал		Багытжан С			
Проверил					
Рук. группы					
Нормоконтр					
ГИП		Суюншкалиев Н.			

АС

"Разработка ПСД по Капитальному ремонту КНС по адресу Жылыойский район г.Кульсары, ул. Садыкова"

КНС	Стадия	Лист	Листов
	РП	4	

Фасад по оси 2-1

ТОО "MM Project"

Формат А3

Фасад по оси Б-А М1-50

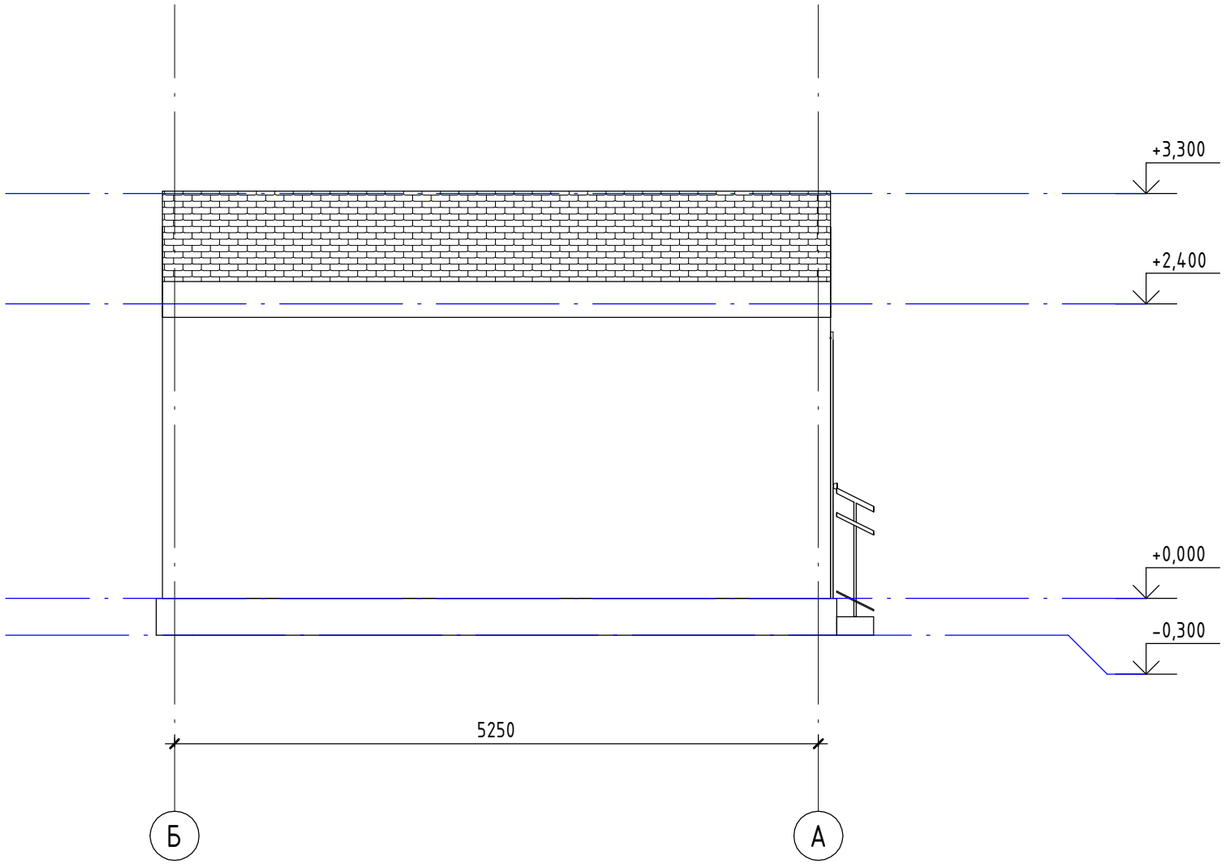

Согласовано

Взам. инв. №

Подп. и дата

Инв. № подл.

Изм.	Кол.уч.	Лист	N док.	Подпись	Дата	АС		
						"Разработка ПСД по Капитальному ремонту КНС по адресу Жылыойский район г.Кульсары, ул. Садыкова"		
Разработал		Багытжан С				КНС	Стадия	Лист	Листов
Проверил							РП	5	
Рук. группы									
Нормоконтр						Фасад по оси Б-А	ТОО "MM Project"		
ГИП		Суюншкалиев Н.							

Формат А3

Фасад по оси А-Б М1-50

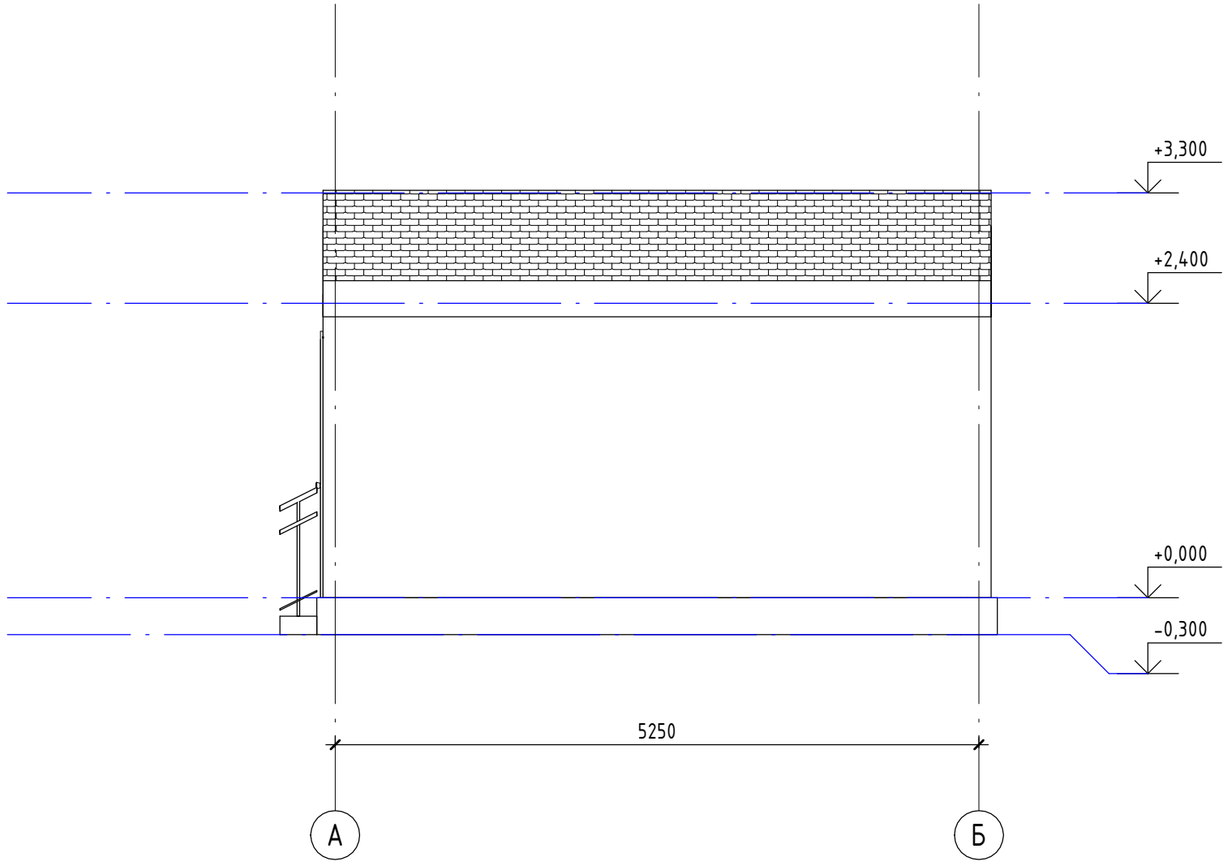

Согласовано

Взам. инв. №

Подп. и дата

Инв. № подл.

Изм.	Кол.уч.	Лист	N док.	Подпись	Дата
Разработал		Багытжан С			
Проверил					
Рук. группы					
Нормоконтр					
ГИП		Суюншкалиев Н.			

АС

"Разработка ПСД по Капитальному ремонту КНС по адресу Жылыойский район г.Кульсары, ул. Садыкова"

КНС	Стадия	Лист	Листов
	РП	6	

Фасад по оси А-Б

ТОО "MM Project"

Формат А3

Разрез 1-1 М1-50

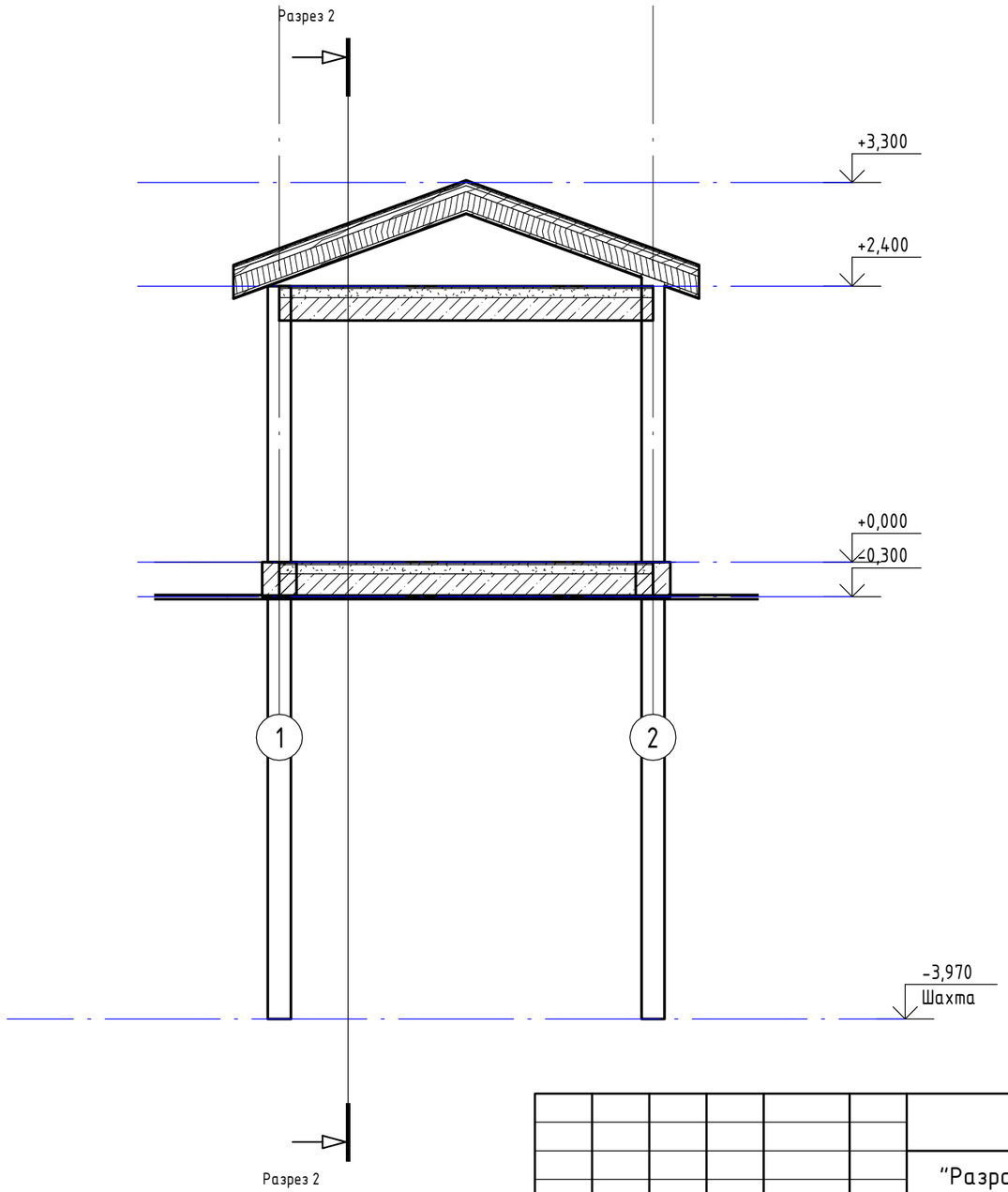

Согласовано

Взам. инв. №

Подп. и дата

Инв. № подл.

Изм.	Кол.уч.	Лист	N док.	Подпись	Дата
Разработал		Багытжан С			
Проверил					
Рук. группы					
Нормоконтр					
ГИП		Суюншкалиев Н.			

АС

"Разработка ПСД по Капитальному ремонту КНС по адресу Жылыойский район г.Кульсары, ул. Садыкова"

КНС	Стадия	Лист	Листов
	РП	7	

Разрез 1-1

ТОО "MM Project"

Формат А3

Разрез 2-2 М1-50

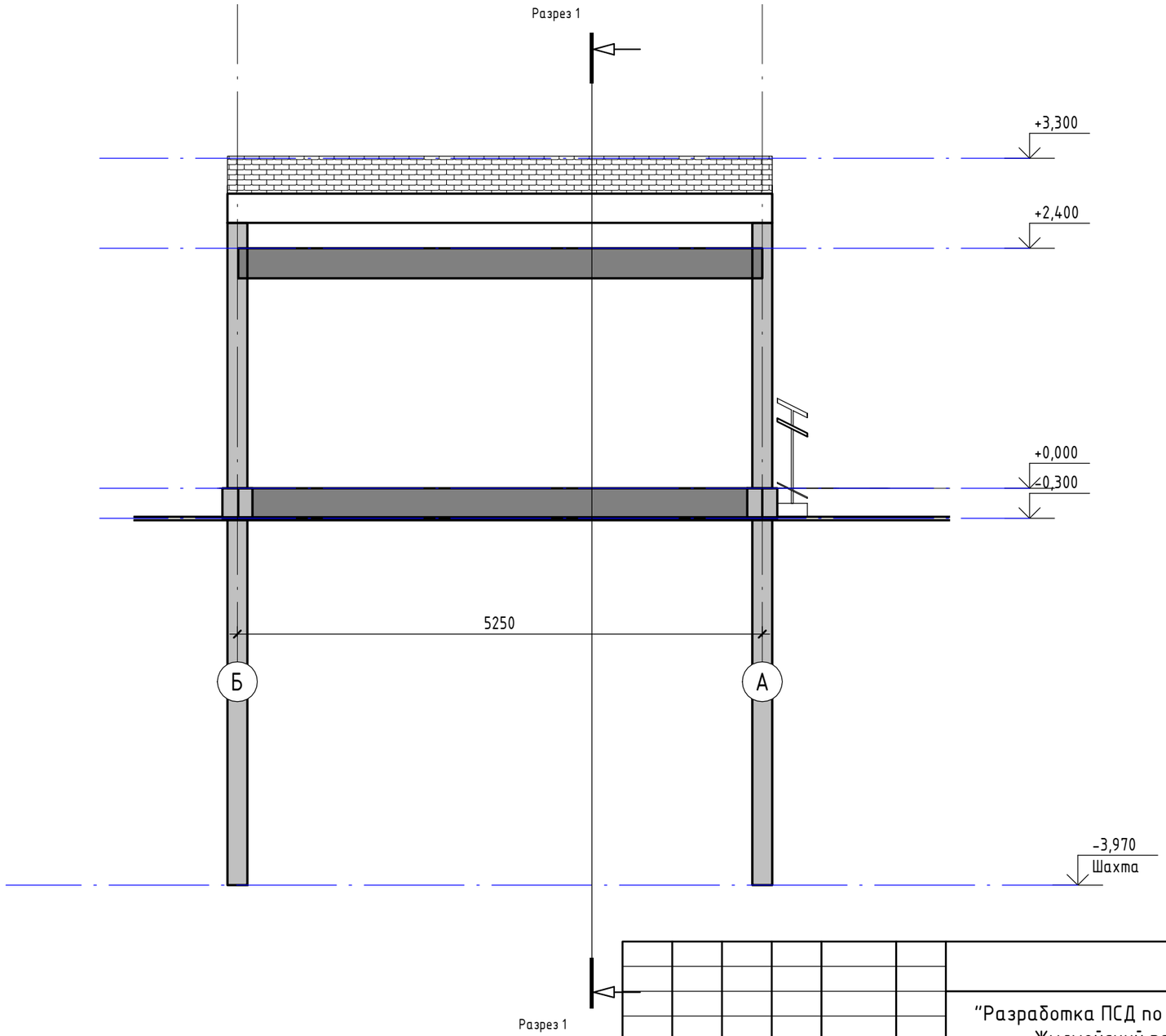

Изм.	Кол.уч.	Лист	N док.	Подпись	Дата
Разработал		Багытжан С			
Проверил					
Рук. группы					
Нормоконтр					
ГИП		Суюншкалиев Н.			

АС

"Разработка ПСД по Капитальному ремонту КНС по адресу Жылыойский район г.Кульсары, ул. Садыкова"

КНС	Стадия	Лист	Листов
	РП	8	

Разрез 2-2

ТОО "MM Project"

Согласовано

Взам. инв. №

Подп. и дата

Инв. № подл.

Формат А3

План кровли

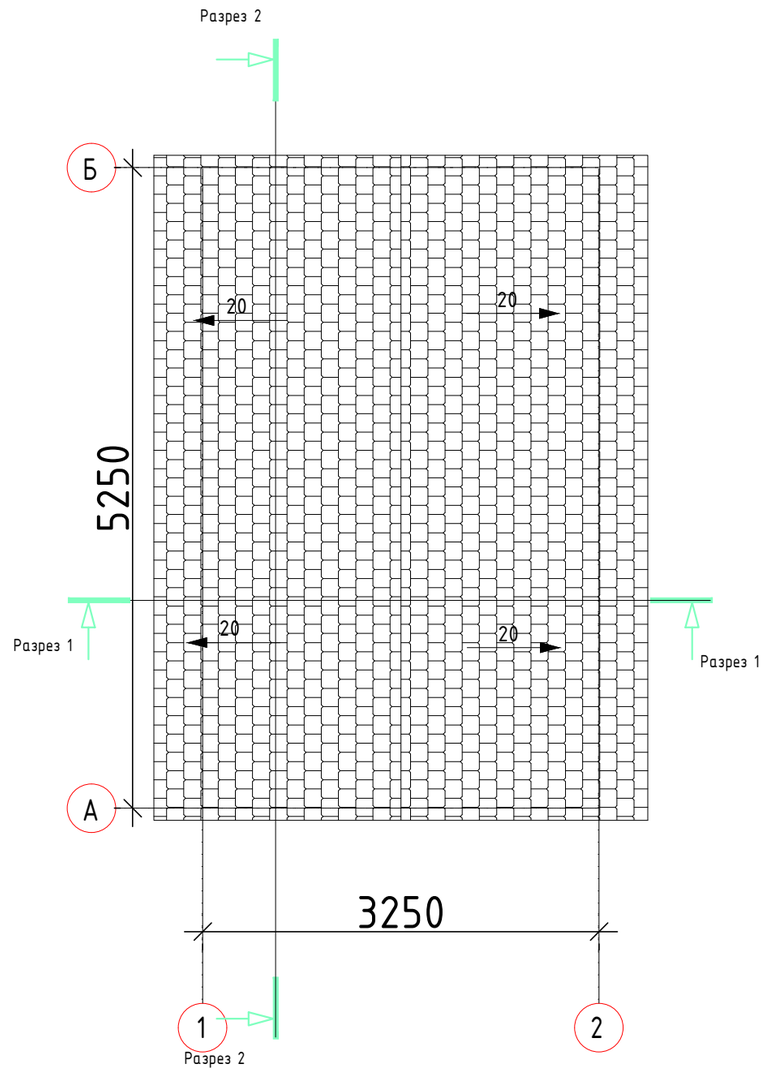

СОГЛАСОВАНО:

Взам. инв. N

Подпись и дата

Инв. N док.

Изм.	Кол.уч.	Лист	N док.	Подпись	Дата
Разработал		Багытжан С			
Проверил					
Рук. группы					
Нормоконтр					
ГИП		Суюншкалиев Н.			

АС

"Разработка ПСД по Капитальному ремонту КНС по адресу Жылыойский район г.Кульсары, ул. Садыкова"

КНС	Стадия	Лист	Листов
	РП	9	

План кровли

ТОО "MM Project"

Формат А3

Количество на этаж						
Марка позиция	Наименование (эскиз)	Размер проема	S двери m2	Общее кол-во		Примечание
ДН-1	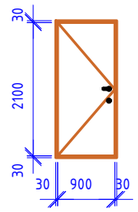	900 x 2100(h)	1.89	2	левая	Дверь стальная наружная

Экспликация полов

Номер помещения	Тип пола	Схема пола или тип пола по серии	Данные элементов пола (наименование, толщина, основание и др.)	Всего площадь, м²
1	А	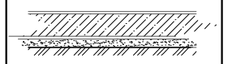	Покрытие пола (ожилезнение) δ= 5мм Армированная стяжка цементно- песчанный раствор М 150 δ= 50мм Гидроизоляция δ= 5 мм Уплотненый щебень δ= 50 мм Основание- уплотненный грунт δ=100мм	15,40

Ведомость отделки помещений

Номер помещения	Вид отделки элементов интерьеров			
	Потолок	Площадь м²	Стены или перегородки	Площадь м²
	Сплошное выравнивание штукатуркой Окраска высококачествеенoй водоэмульсионной краской за 2раза.	15,40	Сплошное выравнивание штукатуркой Окраска высококачествеенoй водоэмульсионной краской за 2раза.	44,68

1. Перед изготовлением оконных проемов произвести контрольные замеры всех проемов в натуре и внести корректировку в габариты изделий. Оконные блоки должны быть укомплектованы подоконными досками и сливами.

2. Данный лист см. АС-2.

СОГЛАСОВАНО:

Взам. инв. N

Подпись и дата

Инв. N док.

Изм.	Кол.уч.	Лист	N док.	Подпись	Дата
Разработал		Багытжан С			
Проверил					
Рук. группы					
Нормоконтр					
ГИП		Суюншкалиев Н.			

АС

"Разработка ПСД по Капитальному ремонту КНС по адресу Жылыойский район г.Кульсары, ул. Садыкова"

КНС	Стадия	Лист	Листов
	РП	10	

Ведомости; Экспликация полов

ТОО "MM Project"

Формат А3