Товарищество с ограниченной ответственностью “MM Project"

РАБОЧИЙ ПРОЕКТ

"Разработка ПСД по Капитальному ремонту КНС по адресу Жылыойский район г.Кульсары, ул. Садиыкова"

Раздел: ЭОМ
Электрооборудование и электрическое освещение

Директор ТОО «MM PROJECT»_____Амангелді М.

Заказчик ГУ "Отдел жилищно-коммунального хозяйства _____Хайноллаев Е.Н

Ведомость чертежей основного комплекта ЭО

Лист	Наименование	Примечание
1	Общие данные	
2	Однолинейная схема ВРУ; Щра	
3	Однолинейная схема Що	
4	Однолинейная схема Щао	
5	Однолинейная схема Щс	
6	План силовой сети	
7	План освещения	
8	План аварийного освещения	
9	План силового оборудования	

Ведомость ссылочных и прилагаемых документов

Обозначение	Наименование	Примечание
	Ссылочные документы	
ПУЭ РК	Правила устройства электроустановок РК	
СП РК 2.04-104-2012	Естественное и искусственное освещение	
СП РК 4.04-106-2013	Электрооборудование жилых и общественных зданий. Правила проектирования	
СП РК 4.04-107-2013	Электротехнические устройства	
	Прилагаемые документы	
- ЭО.СО	Спецификация оборудования, изделий и материалов	листов 2

Настоящий проект выполнен в соответствии с действующими на территории Республики Казахстан нормами и правилами и предусматривает мероприятия обеспечивающие взрыво-пожаро-безопасность, исключающие вредные воздействия на окружающую среду и воздушный бассейн, а также предупреждающие чрезвычайные ситуации природного и техногенного характера

Главный инженер проекта Суюншкалиев Н.

Проект электрооборудования и электроосвещения терминала разработан согласно технических условий на электроснабжение, технического задания на проектирование, на основании архитектурно-строительных и санитарно-технических чертежей в соответствии с действующими нормативными документами (см. ведомость ссылочных и прилагаемых документов).

Технические решения, принятые в рабочих чертежах, соответствуют требованиям экологических, санитарно-гигиенических, противопожарных и других норм, действующих на территории Республики Казахстан, и обеспечивают безопасную для жизни и здоровья людей эксплуатацию объекта при соблюдении предусмотренных рабочими чертежами мероприятий.

Электроснабжение пристройки к существующему зданию КНС по адресу: г.Кульсары ул. Садыкова осуществляются от существующей КТПнг 6/0.4кв.

В качестве вводно-распределительного устройства здания КНС запроектированы: ВРУ;Щс;Що;Щао;Щун по уровням на автоматических и дифференциальных выключателях.

Для прокладки внутри принят медный кабель не распространяющий горение с пониженным дымовыделением.

Электрическая сеть выполняется в оцинкованном перфорированном лотке с крышкой (50х200х3000) . Спуск к розеткам, и выключателям по стене в кабельных каналах 25х25. Высота установки выключателей 1 м, розеток 1 м, если не указано иное.

Величины освещенности в помещениях приняты в соответствии с действующими нормами.

Система заземления принята TN-S. Силовые и осветительные сети выполняются трехпроводными: фаза, нуль, заземление.

Для защиты от поражения электрическим током и безопасной эксплуатации электроустановок и оборудования предусматривается система защитного заземления и система уравнивания потенциалов. В качестве главной заземляющей шины используется медная шина, расположенная в ВРУ, к которой присоединяются все металлические нетоковедущие части электрооборудования.

Металлоконструкция ВРУ соединить с наружным контуром заземления, представленный вертикальными электродами из круглой стали Ф20мм и длиной 5м забитых в грунт. Вертикальные стержни соединены с пластинами заземления приварные к металлоконструкции здания кабелем сечения 1х35 мм^2. Между собой вертикальные электроды соединены сворным соединением стальной полосой 40х4, проложенным на глубине 0,5 м по горизонтали. После выполнения заземления выполнить замеры сопротивления контура. Сопротивление заземлителя электроустановки должно быть не более 5 Ом. Если сопротивление окажется выше - забить дополнительные электроды.

СОГЛАСОВАНО:

Взам. инв. N

Подпись и дата

Инв. N док.

Изм.	Кол.уч.	Лист	N док.	Подпись	Дата
Разработал		Багитжан С.			
Проверил					
Рук. группы					
Нормоконтр					
ГИП		Суюншкалиев			

ЭОМ

Разработка ПСД по капитальному ремонту КНС по адресу: г.Кульсары ул.Садыкова

КНС Садыкова

Стадия	Лист	Листов
РП	1	

Общие данные

ТОО "MM Project"

Формат А3

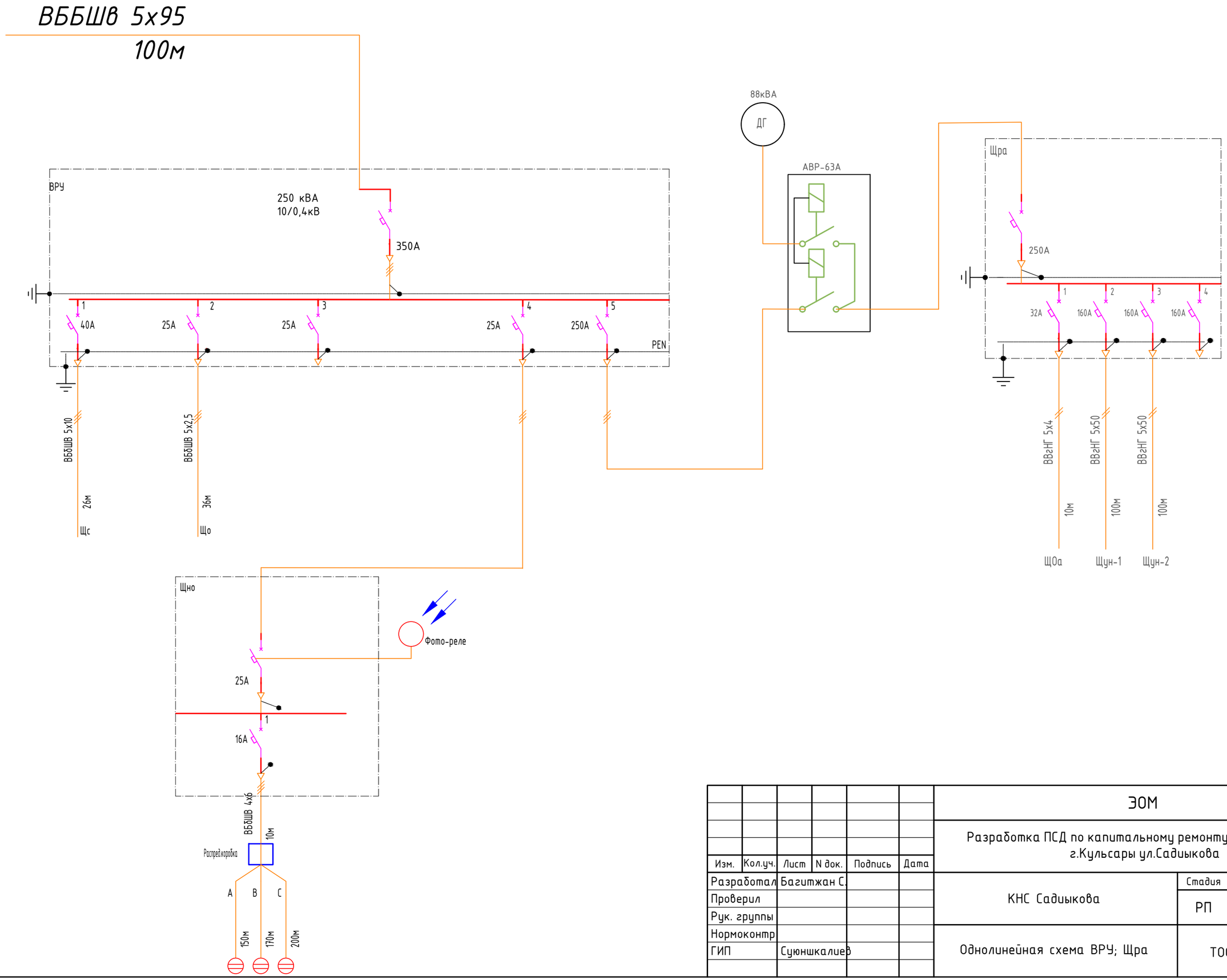

СОГЛАСОВАНО:

Взам. инв. N

Подпись и дата

Инв. N док.

Изм.	Кол.уч.	Лист	N док.	Подпись	Дата
Разработал		Багитжан С.			
Проверил					
Рук. группы					
Нормоконтр					
ГИП		Суюншкалиев			

ЭОМ

Разработка ПСД по капитальному ремонту КНС по адресу: г.Кульсары ул.Садыкова

КНС Садыкова

Стадия	Лист	Листов
РП	2	

Однолинейная схема ВРУ; Щра

ТОО "MM Project"

Формат А3

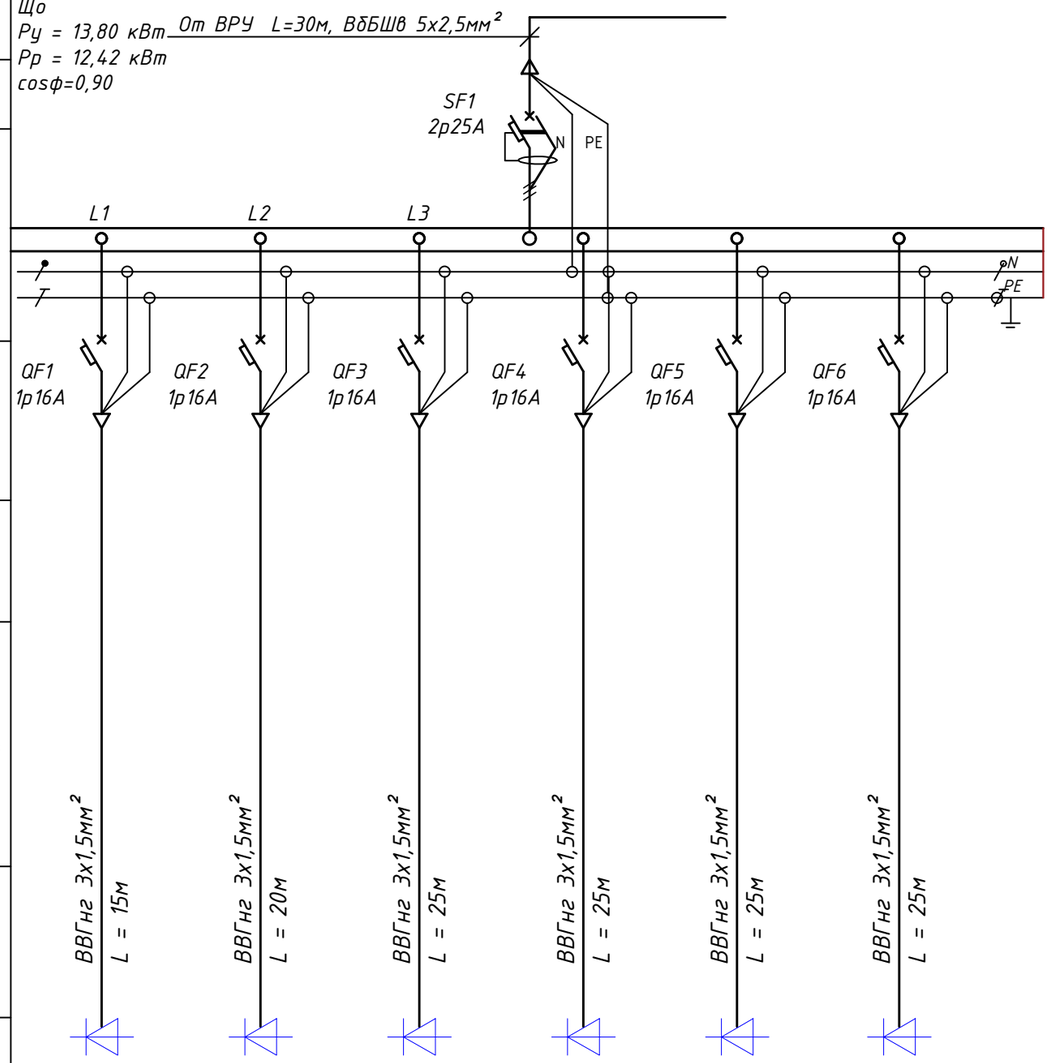

Ввод 220/380В							
Электро-щитовая	Тип, Iн, А						
Распределительный пункт	Установленная мощность, кВт Расчетная мощность, кВт Расчетный ток, А						
Линейный аппарат	Тип Номинальный ток, А Iу, А						
Марка и сечение проводника	Обозначение или длина участка сети						
Пусковой аппарат	Тип Iн, А Тип теплового реле Iу, А						
Марка и сечение проводника	Обозначение или длина участка сети						
Электроприемник	Условное обозначение на плане						
	Номер по плану	гр.1	гр.2	гр.3	гр.4	гр.5	гр.6
	Тип	LED	LED	LED	LED	LED	LED
	Рном., кВт	2,30	2,30	2,30	2,30	2,30	2,30
	Ток, А Iном.	2,76	2,76	2,76	2,76	2,76	2,76
	Ток, А Iп.						
	Название механизма по плану	Освещение	Освещение	Освещение	Освещение	Освещение	Освещение

СОГЛАСОВАНО:

Взам. инв. N

Подпись и дата

Инв. N док.

Изм.	Кол.уч.	Лист	N док.	Подпись	Дата
Разработал		Багитжан С.			
Проверил					
Рук. группы					
Нормоконтр					
ГИП		Суюншкалиев			

ЭОМ

Разработка ПСД по капитальному ремонту КНС по ул.Садыкова о адресу:
г.Кульсары ул.Садыкова

КНС Садыкова

Стадия	Лист	Листов
РП	3	

Однолинейная схема Що

ТОО "MM Project"

Формат А3

Ввод 220/380В		
Электро-щитовая	Тип, Iн, А	
Распределительный пункт	Установленная мощность, кВт Расчетная мощность, кВт Расчетный ток, А	
Линейный аппарат	Тип Номинальный ток, А Iу, А	
Марка и сечение проводника	Обозначение или длина участка сети	
Пусковой аппарат	Тип Iн, А Тип теплового реле Iу, А	
Марка и сечение проводника	Обозначение или длина участка сети	
Электроприемник	Условное обозначение на плане	

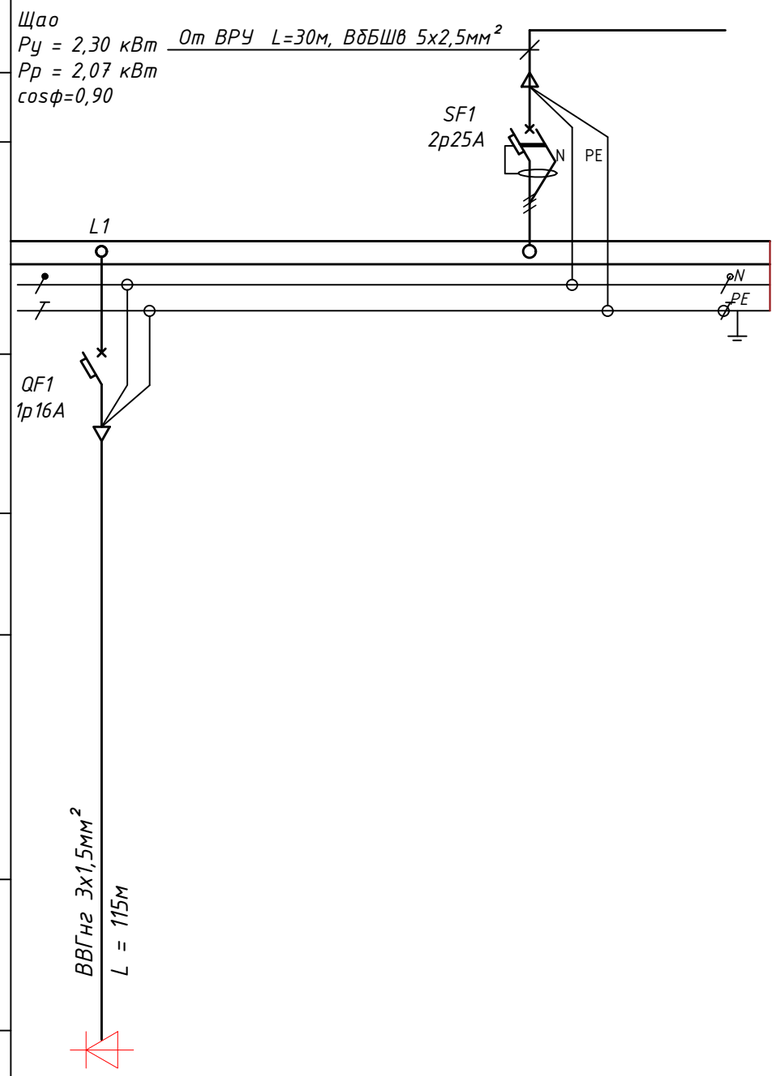

Номер по плану		гр.1	Резерв	Резерв
Тип		LED		
Рном., кВт		2,30		
Ток, А	Iном.	2,76		
	Iп.			
Название механизма по плану		Аварийное Освещение		

СОГЛАСОВАНО:

Взам. инв. N

Подпись и дата

Инв. N док.

Изм.	Кол.уч.	Лист	N док.	Подпись	Дата
Разработал		Багитжан С.			
Проверил					
Рук. группы					
Нормоконтр					
ГИП		Суюншкалиев			

ЭОМ

Разработка ПСД по капитальному ремонту КНС по ул.Садыкова о адресу:
г.Кульсары ул.Садыкова

КНС Садыкова	Стадия	Лист	Листов
	РП	4	
Однолинейная схема Щао	ТОО "MM Project"		

Формат А3

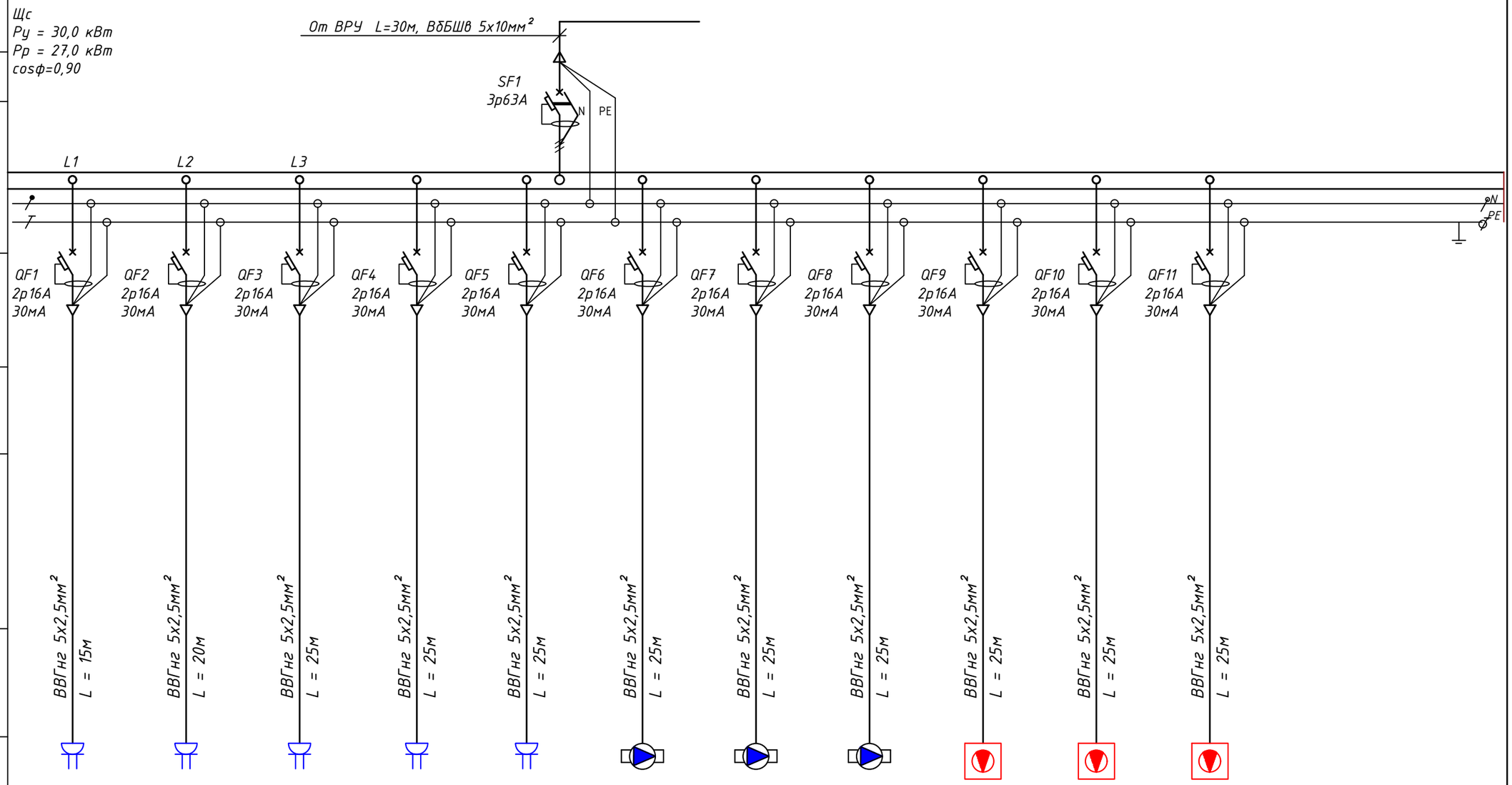

Ввод 220/380В											
Электро-щитовая	Тип, Iн, А										
Распределительный пункт	Установленная мощность, кВт Расчетная мощность, кВт Расчетный ток, А										
Линейный аппарат	Тип Номинальный ток, А Iу, А	QF1 2р16А 30мА	QF2 2р16А 30мА	QF3 2р16А 30мА	QF4 2р16А 30мА	QF5 2р16А 30мА	QF6 2р16А 30мА	QF7 2р16А 30мА	QF8 2р16А 30мА	QF9 2р16А 30мА	QF10 2р16А 30мА	QF11 2р16А 30мА
Марка и сечение проводника	Обозначение или длина участка сети										
Пусковой аппарат	Тип Iн, А Тип теплового реле Iу, А										
Марка и сечение проводника	Обозначение или длина участка сети	ВВГнг 5х2,5мм² L = 15м	ВВГнг 5х2,5мм² L = 20м	ВВГнг 5х2,5мм² L = 25м	ВВГнг 5х2,5мм² L = 25м	ВВГнг 5х2,5мм² L = 25м	ВВГнг 5х2,5мм² L = 25м	ВВГнг 5х2,5мм² L = 25м	ВВГнг 5х2,5мм² L = 25м	ВВГнг 5х2,5мм² L = 25м	ВВГнг 5х2,5мм² L = 25м	ВВГнг 5х2,5мм² L = 25м
Электроприемник	Условное обозначение на плане											
	Номер по плану	гр.1	гр.2	гр.3	гр.4	гр.5	гр.6	гр.7	гр.8	гр.9	гр.10	гр.11
	Тип	Розетка	Розетка	Розетка	Розетка	Розетка	Seko BL050001015	Seko BL050001015	Seko BL050001015	Volcano VR3 AC	Volcano VR3 AC	Volcano VR3 AC
	Рном., кВт	1,50	1,50	1,50	1,50	1,50	2,00	2,00	2,00	2,00	2,00	2,00
	Ток, А Iном.	1,46	1,46	1,46	1,46	1,46	1,94	1,94	1,94	1,94	1,94	1,94
	Ток, А Iп.											
	Название механизма по плану	Розетка	Розетка	Розетка	Розетка	Розетка	Вытяжка	Вытяжка	Вытяжка	Отопление	Отопление	Отопление

СОГЛАСОВАНО:

Взам. инв. N

Подпись и дата

Инв. N док.

Изм.	Кол.уч.	Лист	N док.	Подпись	Дата
Разработал		Багитжан С.			
Проверил					
Рук. группы					
Нормоконтр					
ГИП		Суюншкалиев			

ЭОМ

Разработка ПСД по капитальному ремонту КНС по адресу: г.Кульсары ул.Садыкова

КНС Садыкова

Стадия	Лист	Листов
РП	5	

Однолинейная схема Щс

ТОО "MM Project"

Формат А3

Перечень технологического оборудования

Поз.	Обозначение	Наименование	Кол. стел. шт.	Кол. короб. шт.	Масса ед.кг.	Примечание
1	Насосы канализационные 55кВт Q=100м^3/ч					
1	Задвижка клиновая Ф200мм Рп=16					По индивидуальному заказу
1	Задвижка клиновая Ф150мм Рп=16		325	51240		
1	Сливной вентиль Ф50мм Рп=16		55	9240		
1						
1						

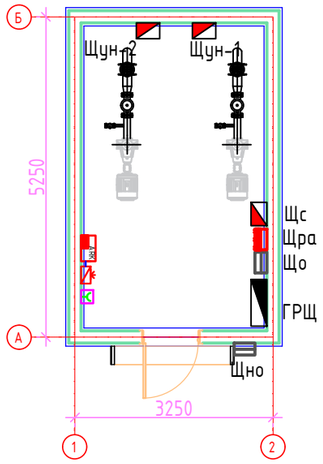

Экспликация помещений

Номер помещения	Наименование	Площадь, м^2	Кат. помещения
1	Насосная	15,40	
2	Шахта	15,40	

Главный распределительный щит

Щит освещения

Щит распределительный аварийный

Щит управления насосами

Щит силовой

Щит наружного освещения

Монтаж электросети выполнять после прокладки трубопроводов и воздуховодов и установки технологического оборудования

Изм.	Кол.уч.	Лист	N док.	Подпись	Дата	ЭОМ		
						Разработка ПСД по капитальному ремонту КНС по адресу: г.Кульсары ул.Садыкова		
Разработал		Багитжан С.				КНС Садыкова	Стадия	Лист	Листов
Проверил							РП	6	
Рук. группы									
Нормоконтр						План силовой сети	ТОО "MM Project"		
ГИП		Суюншкалиев							

СОГЛАСОВАНО:

Взам. инв. N

Подпись и дата

Инв. N док.

Формат А3

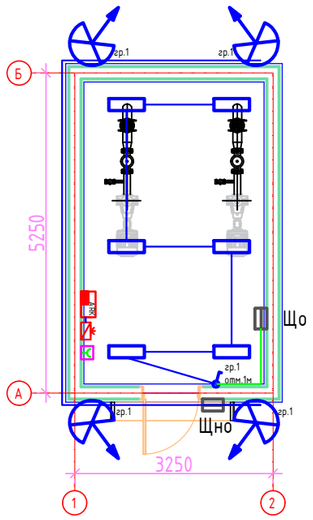

Перечень технологического оборудования

Поз.	Обозначение	Наименование	Кол. стел. шт.	Кол. короб. шт.	Масса ед.кг.	Примечание
1	Насосы канализационные 55кВт Q=100м^3/ч					
1	Задвижка клиновая Ф200мм Рп=16					По индивидуальному заказу
1	Задвижка клиновая Ф150мм Рп=16		325	51240		
1	Сливной вентиль Ф50мм Рп=16		55	9240		
1						
1						

Экспликация помещений

Номер помещения	Наименование	Площадь, м^2	Кат. помещения
1	Насосная	15,40	
2	Шахта	15,40	

Условные обозначения:

- Щит освещения
- Выключатель открытой установки
- Светильник LED
- Прожектор 150Вт

Монтаж электросети выполнять после прокладки трубопроводов и воздуховодов и установки технологического оборудования

СОГЛАСОВАНО:

Взам. инв. N

Подпись и дата

Инв. N док.

Изм.	Кол.уч.	Лист	N док.	Подпись	Дата	ЭОМ		
						Разработка ПСД по капитальному ремонту КНС по адресу: г.Кульсары ул.Садыкова		
Разработал		Багитжан С.				КНС Садыкова	Стадия	Лист	Листов
Проверил							РП	7	
Рук. группы									
Нормоконтр						План освещения	ТОО "MM Project"		
ГИП		Суюншкалиев							

Формат А3

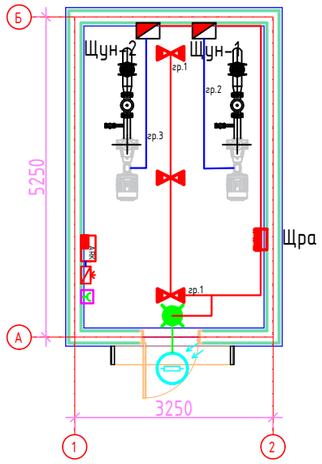

Перечень технологического оборудования

Поз.	Обозначение	Наименование	Кол. стел. шт.	Кол. короб. шт.	Масса ед.кг.	Примечание
1	Насосы канализационные 55кВт Q=100м^3/ч					
1	Задвижка клиновая Ф200мм Рп=16					По индивидуальному заказу
1	Задвижка клиновая Ф150мм Рп=16		325	51240		
1	Сливной вентиль Ф50мм Рп=16		55	9240		
1						
1						

Экспликация помещений

Номер помещения	Наименование	Площадь, м^2	Кат. помещения
1	Насосная	15,40	
2	Шахта	15,40	

Условные обозначения:

- Щит управления насосами
- Щит распределительный аварийный
- Светильник аварийного освещения
- Световой указатель выхода

Монтаж электросети выполнять после прокладки трубопроводов и воздуховодов и установки технологического оборудования

Изм.	Кол.уч.	Лист	N док.	Подпись	Дата	ЭОМ		
						Разработка ПСД по капитальному ремонту КНС по адресу: г.Кульсары ул.Садыкова		
Разработал		Багитжан С.				КНС Садыкова	Стадия	Лист	Листов
Проверил							РП	8	
Рук. группы									
Нормоконтр						План аварийного освещения	ТОО "MM Project"		
ГИП		Суюншкалиев							

СОГЛАСОВАНО:

Взам. инв. N

Подпись и дата

Инв. N док.

Формат А3

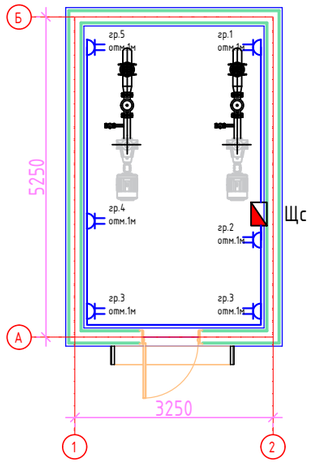

Перечень технологического оборудования

Поз.	Обозначение	Наименование	Кол. стел. шт.	Кол. короб. шт.	Масса ед.кг.	Примечание
1	Насосы канализационные 55кВт Q=100м^3/ч					
1	Задвижка клиновая Ф200мм Рп=16					По индивидуальному заказу
1	Задвижка клиновая Ф150мм Рп=16		325	51240		
1	Сливной вентиль Ф50мм Рп=16		55	9240		
1						
1						

Экспликация помещений

Номер помещения	Наименование	Площадь, м^2	Кат. помещения
1	Насосная	15,40	
2	Шахта	15,40	

Условные обозначения:

Розетка двойная открытой установки

Щит силовой

Монтаж электросети выполнять после прокладки трубопроводов и воздуховодов и установки технологического оборудования

Изм.	Кол.уч.	Лист	N док.	Подпись	Дата	ЭОМ		
						Разработка ПСД по капитальному ремонту КНС по адресу: г.Кульсары ул.Садыкова		
Разработал		Багитжан С.				КНС Садыкова	Стадия	Лист	Листов
Проверил							РП	9	
Рук. группы									
Нормоконтр						План силового оборудования	ТОО "MM Project"		
ГИП		Суюншкалиев							

СОГЛАСОВАНО:

Взам. инв. N

Подпись и дата

Инв. N док.

Формат А3