Товарищество с ограниченной ответственностью “MM Project"

РАБОЧИЙ ПРОЕКТ

"Разработка ПСД по Капитальному ремонту КНС-3 (ОРС) по адресу Жылыойский район г.Кульсары, 5 ауыл"

Раздел: АР
Архитектурные решения

Директор ТОО «MM PROJECT»_____Амангелді М.

Заказчик ГУ "Отдел

жилищно-коммунального хозяйства _____Хайноллаев Е.Н

Ведомость рабочих чертежей основного комплекта

Лист	Наименование	Примечание
1	Общие данные	
2	План на отм.0.000	
3	Фасад по оси 1-2	
4	Фасад по оси 2-1	
5	Фасад по оси Б-А	
6	Фасад по оси А-Б	
7	Разрез 1-1	
8	Разрез 2-2	
9	План кровли	
10	Ведомости; Экспликация полов	

№	Наименование	Ед. измер.	Показатель
1	Площадь застройки	$м^2$	15,93
2	Этажность	этаж	1
3	Общая площадь	$м^2$	14,30
4	Строительный объем	$м^2$	60,53
5	Уровень ответственности	-	II нормальный
6	Степень огнестойкости	-	II

Наружные поверхности бетонных и железобетонных конструкций, соприкасающиеся с грунтом и на высоту 200 мм выше отм. земли, обмазать горячим битумом марки БН 70/30 ГОСТ 6617-76 за 2 раза по грунтовке из праймера (битум с добавлением 40% керосина).
После монтажа коммуникаций внутренних систем инженерного оборудования все отверстия заделать мин.ватой.
Производство, монтаж и приемку работ по устройству оснований, фундаментов, бетонных, изоляционных и отделочных работ выполнять в соответствии с рабочими чертежами и указаниями СП РК 5.01-101-2013 "Земляные сооружения, основания и фундаменты", СП РК 5.03-107-2013 "Несущие и ограждающие конструкции"; СП РК 2.04-108-2014 "Изоляционные и отделочные покрытия".
Все бетонные и железобетонные конструкции фундаментов выполнять из бетона на сульфатостойком портландцементе по ГОСТ 22266-2013, класса В25, марка по водонепроницаемости W6, по морозостойкости F75.
При выборе строительных материалов соблюдать требования Санитарных правил "Санитарно-эпидемиологические требования к содержанию и эксплуатации жилых и других помещений, общественных зданий" от 24 февраля 2015 года № 125

ОБЩИЕ ДАННЫЕ

Исходными данными для проектирования объекта "Разработка ПСД по Капитальному ремонту КНС-3 (ОРС) по адресу Жылыойский район г.Кульсары, 5 ауыл" являются следующие материалы :
- Задания на проектирование, выданного заказчиком,
- Дефектная ведомость
- Эскизный проект

Уровень отвественности- II нормальный уровень ответственности
Район- не сейсмичный
Климатический район строительства по СП РК 2.04-01-2017 - IVГ;
Расчетная темперература минус 24,9с°;
Нормативная снеговая нагрузка - 50 кгс/$м^2$;
Нормативная ветровая нагрузка - 38 кгс/$м^2$;

КОНСТРУКТИВНЫЕ РЕШЕНИЯ
Здание КНС-3 (ОРС) по адресу: Жылыойский район г.Кульсары, 5 ауыл прямоугольной формы в плане, с размерам в осях 5,40х2,95 м высотой здания до низа несущих конструкций - 3,50 м. За условную отметку 0,000 принят уровень пола.
Конструктивные решения :
Перегородки - из камня - ракушечника марки М-25 толщиной 190 мм на цементно- песчаном растворе М50
Наружная из камня - ракушечника марки М-25 толщиной 390 мм на цементно- песчаном растворе М50
Внутренняя отделка по ведомости отделки см. л. АС-10.
Перемычки- сборные железобетонные ГОСТ 948-84
Полы - керамическая плитка, бетонное покрытие.
Крыша - металлочерепица по деревянной обрешотке
Окна - металлопластиковые с двойной линией остекления по индивидуальному заказу.
Двери наружные - стальные наружные по ведомости дверных проемов.
Двери внутренние - деревянные глухие по ведомости дверных проемов.
Все бетонные и железобетонные конструкции подземной части, ступени и площадки соприкасающиеся с грунтом выполнить из бетона на сулфатостойком портландцементе.
Все работы по антикоррозийной защите должны производиться по СН РК 2.01-01-2013 «Защита строительных конструкций от коррозии»
При производстве строительно-монтажных работ руководствоваться СН РК 1.03-05-2011 "Охрана труда и техника безопасности в строительстве".

Ведомость ссылочных и прилагаемых документов

Обозначение	Наименование	Примечание
СН РК 1.02-03-2011	Порядок разработки, согласования, утверждения и состав проектной документации на строительство	
СН РК 2.02-01-2019	Пожарная безопасность зданий и сооружений	
СН РК 3.02-08-2013	Административные и жилые здания	
СН РК 2.01-01-2013	Защита строительных конструкций от коррозии	
СН РК 1.03-05-2011	Охрана труда и техника безопасности в строительстве	

Настоящий проект выполнен в соответствии с действующими на территории Республики Казахстан нормами и правилами и предусматривает мероприятия обеспечивающие взрыво-пожаро-безопасность, исключающие вредные воздействия на окружающую среду и воздушный бассейн, а также предупреждающие чрезвычайные ситуации природного и техногенного характера

Главный инженер проекта Суюншкалиев Н.

СОГЛАСОВАНО:
Взам. инв. N
Подпись и дата
Инв. N док.

Изм.	Кол.уч.	Лист	N док.	Подпись	Дата
Разработал		Багытжан С			
Проверил					
Рук. группы					
Нормоконтр					
ГИП		Суюншкалиев Н.			

АС

"Разработка ПСД по Капитальному ремонту КНС-3 (ОРС) по адресу Жылыойский район г.Кульсары, 5 ауыл"

КНС-3 (ОРС)

Стадия	Лист	Листов
РП	1	

План на отм.0.000

ТОО "MM Project"

Формат А3

План на отм.0.000 М1-100

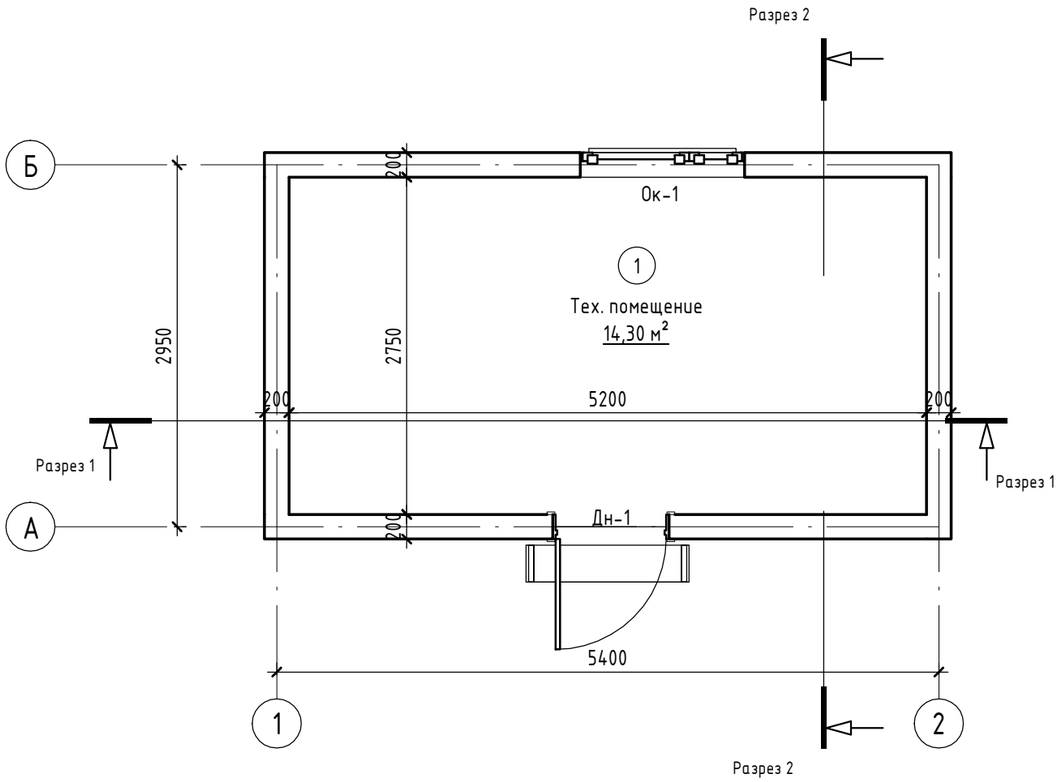

Экспликация помещений

Номер помещения	Наименование	Площадь, м²	Кат. помещения
1	Тех. помещение	14,30	

Согласовано

Взам. инв. №

Подп. и дата

Инв. № подл.

Изм.	Кол.уч.	Лист	N док.	Подпись	Дата
Разработал		Багытжан С			
Проверил					
Рук. группы					
Нормоконтр					
ГИП		Суюншкалиев Н.			

АС

"Разработка ПСД по Капитальному ремонту КНС-3 (ОРС) по адресу Жылыойский район г.Кульсары, 5 ауыл"

КНС-3 (ОРС)	Стадия	Лист	Листов
	РП	2	

План на отм.0.000

ТОО "MM Project"

Формат А3А

Формат А3

Фасад по оси 1-2 М1-50

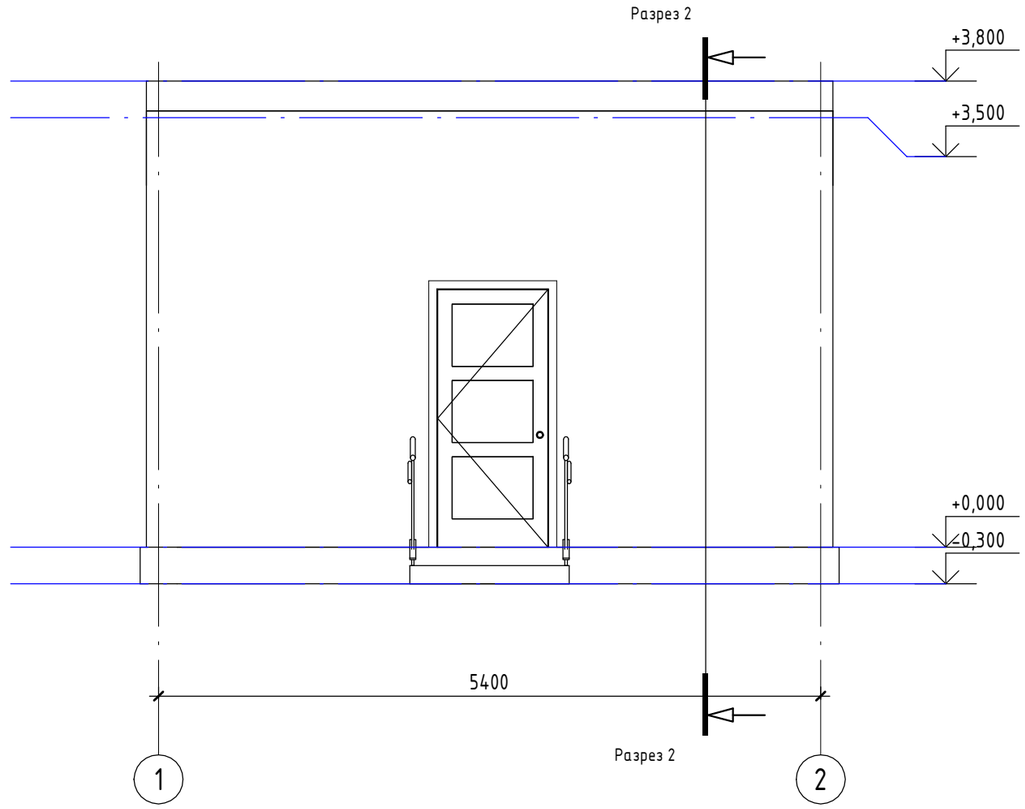

Ведомость отделки фасада

Поз. отделки	Наименование элемента фасада	Наименование материала отделки	Наименование и номер эталона цвета или образец колера	Примечание
	Стена	Вентилируемый фасад из металлокассет		52,32м^2

Изм.	Кол.уч.	Лист	N док.	Подпись	Дата
Разработал		Багытжан С			
Проверил					
Рук. группы					
Нормоконтр					
ГИП		Суюншкалиев Н.			

АС

"Разработка ПСД по Капитальному ремонту КНС-3 (ОРС) по адресу Жылыойский район г.Кульсары, 5 ауыл"

КНС-3 (ОРС)	Стадия	Лист	Листов
	РП	3	

Фасад по оси 1-2

ТОО "MM Project"

Согласовано

Взам. инв. №

Подп. и дата

Инв. № подл.

Формат А3А

Формат А3

Фасад по оси 2-1 М1-100

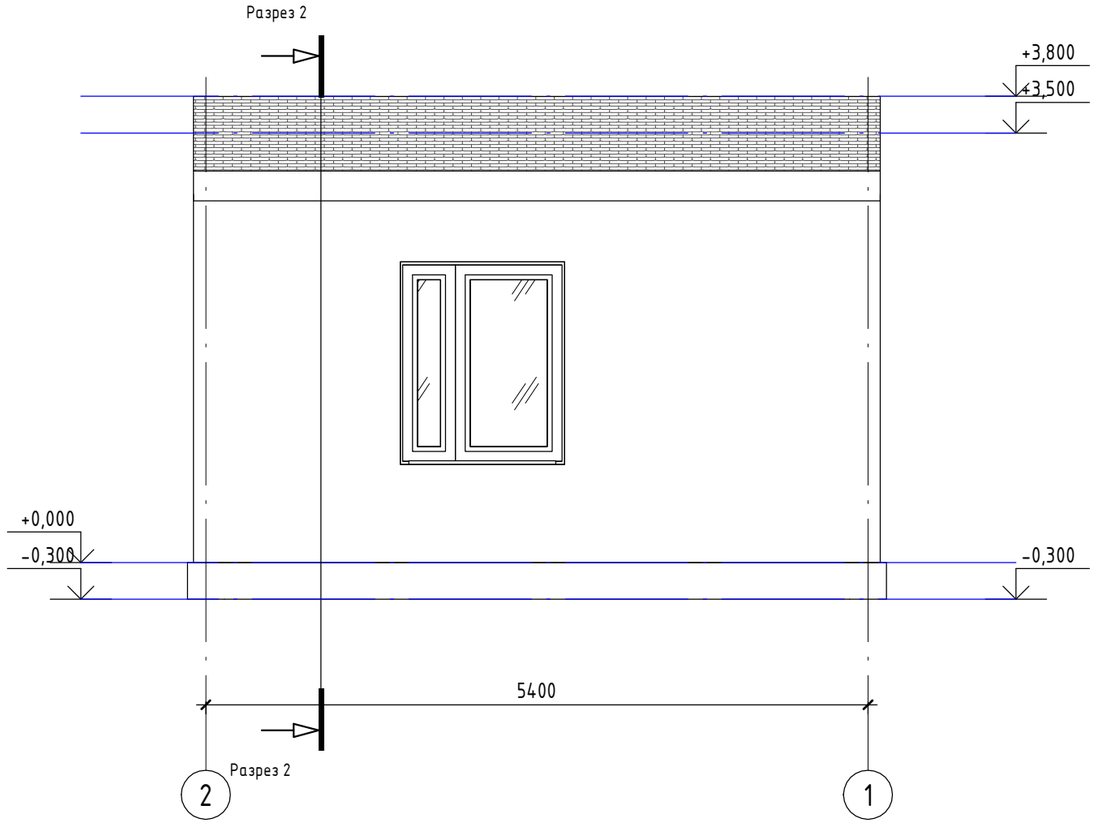

Согласовано

Взам. инв. №

Подп. и дата

Инв. № подл.

Изм.	Кол.уч.	Лист	N док.	Подпись	Дата
Разработал		Багытжан С			
Проверил					
Рук. группы					
Нормоконтр					
ГИП		Суюншкалиев Н.			

АС

"Разработка ПСД по Капитальному ремонту КНС-3 (ОРС) по адресу Жылыойский район г.Кульсары, 5 ауыл"

КНС-3 (ОРС)	Стадия	Лист	Листов
	РП	4	

Фасад по оси 2-1

ТОО "MM Project"

Формат А3А

Формат А3

Фасад по оси Б-А М1-50

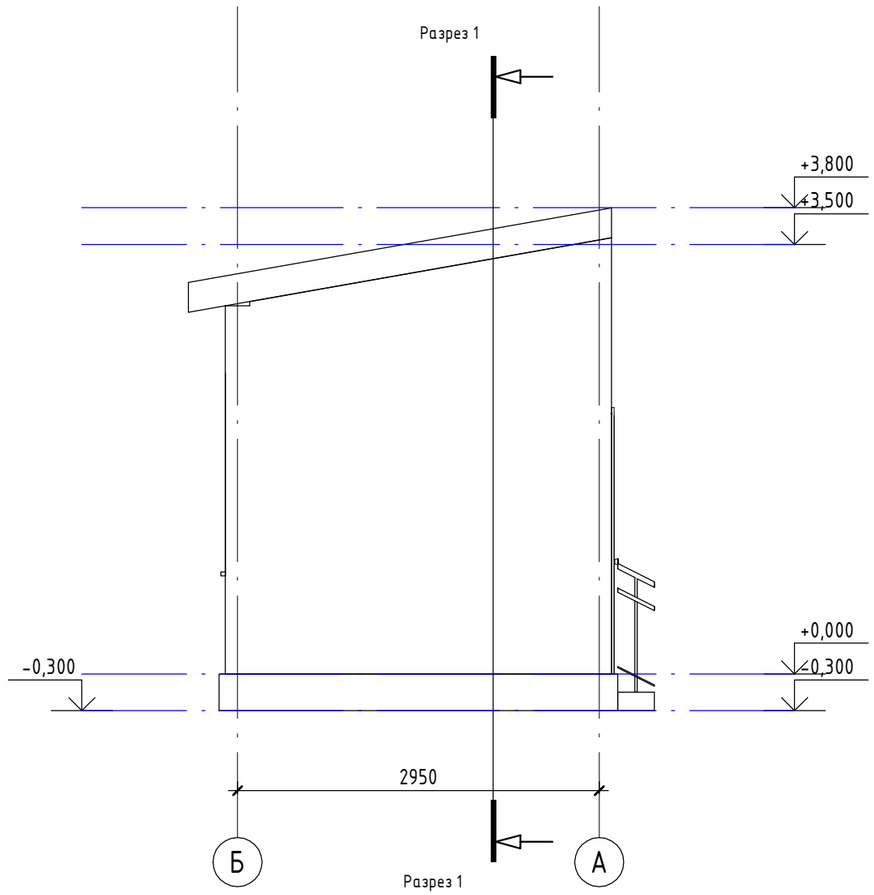

Согласовано

Взам. инв. №

Подп. и дата

Инв. № подл.

Изм.	Кол.уч.	Лист	N док.	Подпись	Дата	АС		
						"Разработка ПСД по Капитальному ремонту КНС-3 (ОРС) по адресу Жылыойский район г.Кульсары, 5 ауыл"		
Разработал		Багытжан С				КНС-3 (ОРС)	Стадия	Лист	Листов
Проверил							РП	5	
Рук. группы									
Нормоконтр						Фасад по оси Б-А	ТОО "MM Project"		
ГИП		Суюншкалиев Н.							

Формат А3А Формат А3

Фасад по оси А-Б М1-100

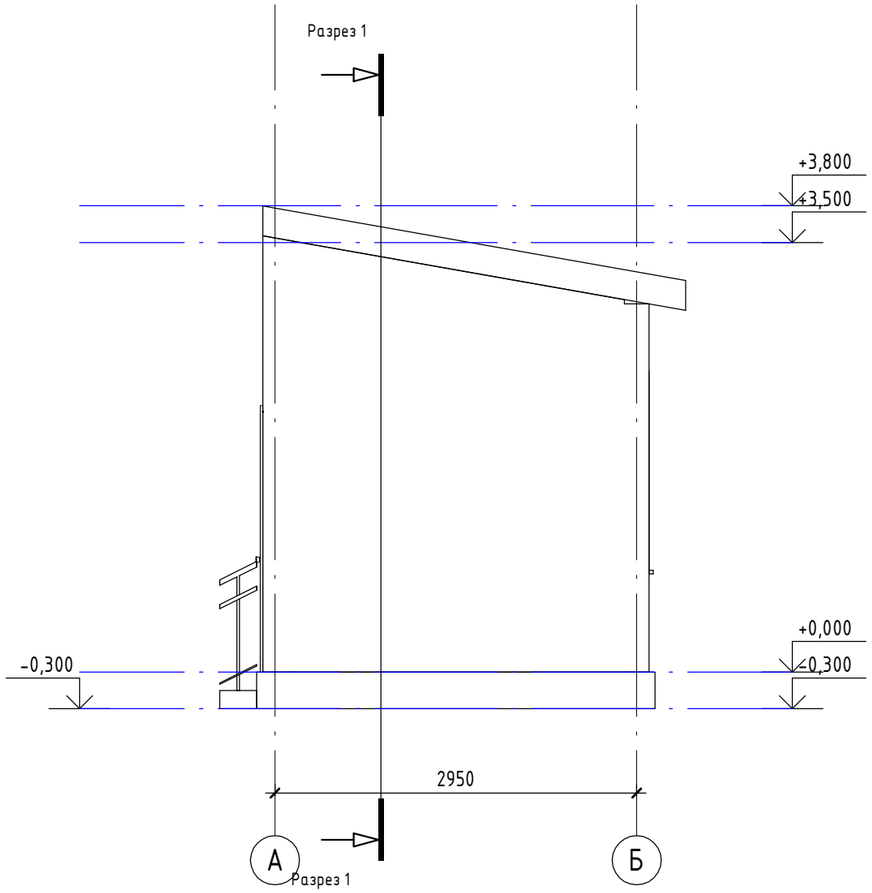

Согласовано

Взам. инв. №

Подп. и дата

Инв. № подл.

Изм.	Кол.уч.	Лист	N док.	Подпись	Дата
Разработал		Багытжан С			
Проверил					
Рук. группы					
Нормоконтр					
ГИП		Суюншкалиев Н.			

АС

"Разработка ПСД по Капитальному ремонту КНС-3 (ОРС) по адресу Жылыойский район г.Кульсары, 5 ауыл"

КНС-3 (ОРС)	Стадия	Лист	Листов
	РП	6	

Фасад по оси А-Б

ТОО "MM Project"

Формат А3А

Формат А3

Разрез 1-1 М1-50

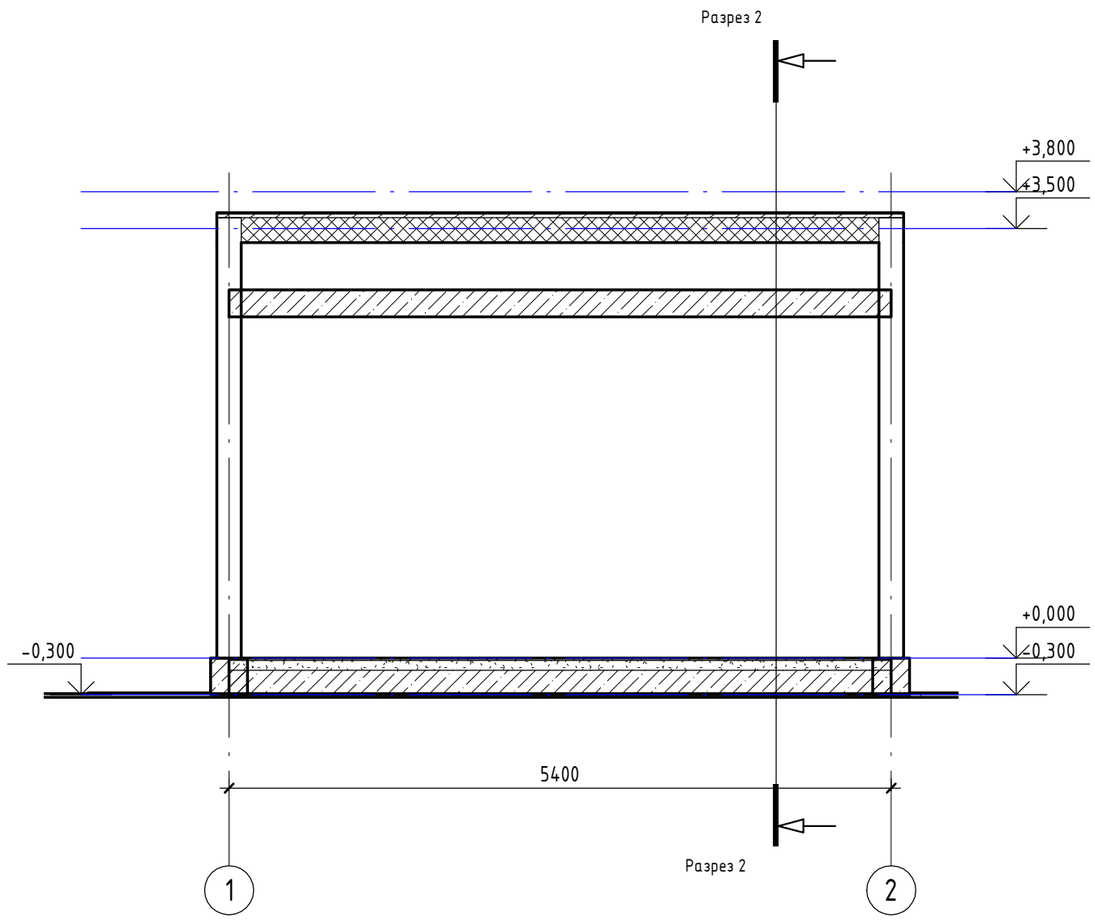

Согласовано

Взам. инв. №

Подп. и дата

Инв. № подл.

Изм.	Кол.уч.	Лист	N док.	Подпись	Дата
Разработал		Багытжан С			
Проверил					
Рук. группы					
Нормоконтр					
ГИП		Суюншкалиев Н.			

"Разработка ПСД по Капитальному ремонту КНС-3 (ОРС) по адресу Жылыойский район г.Кульсары, 5 ауыл"

КНС-3 (ОРС)	Стадия	Лист	Листов
	РП	7	

Разрез 1-1

ТОО "MM Project"

Формат А3А

Формат А3

Разрез 2-2 М1-50

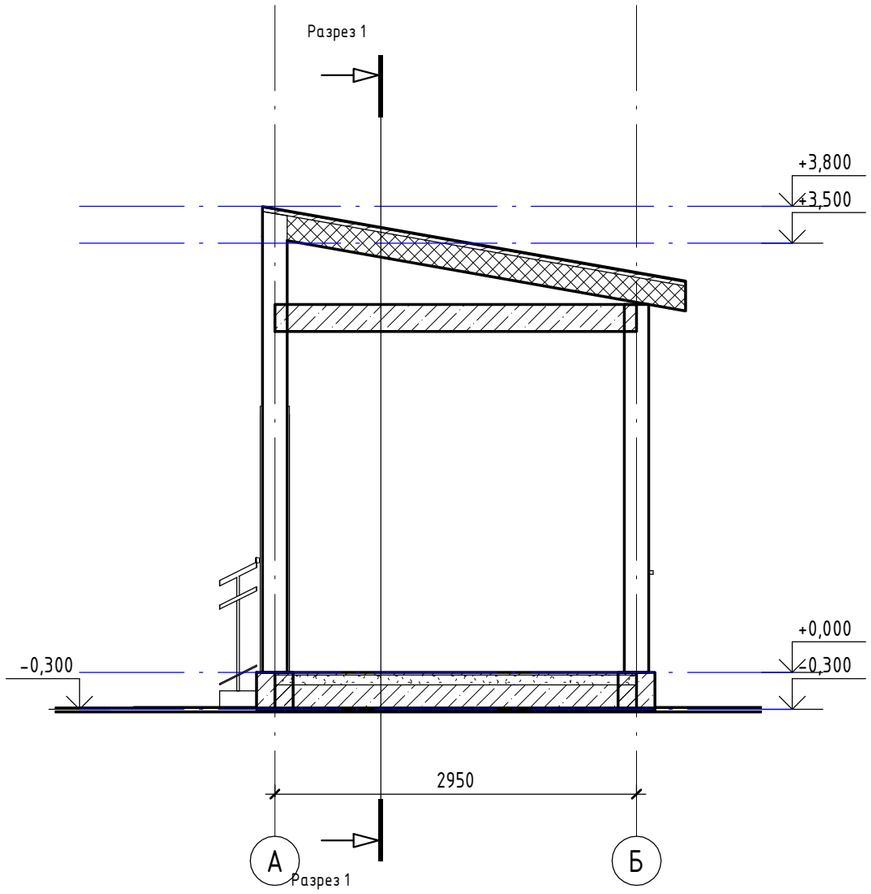

Согласовано

Взам. инв. №

Подп. и дата

Инв. № подл.

Изм.	Кол.уч.	Лист	N док.	Подпись	Дата
Разработал		Багытжан С			
Проверил					
Рук. группы					
Нормоконтр					
ГИП		Суюншкалиев Н.			

АС

"Разработка ПСД по Капитальному ремонту КНС-3 (ОРС) по адресу Жылыойский район г.Кульсары, 5 ауыл"

КНС-3 (ОРС)	Стадия	Лист	Листов
	РП	8	

Разрез 2-2

ТОО "MM Project"

Формат А3А

Формат А3

План кровли

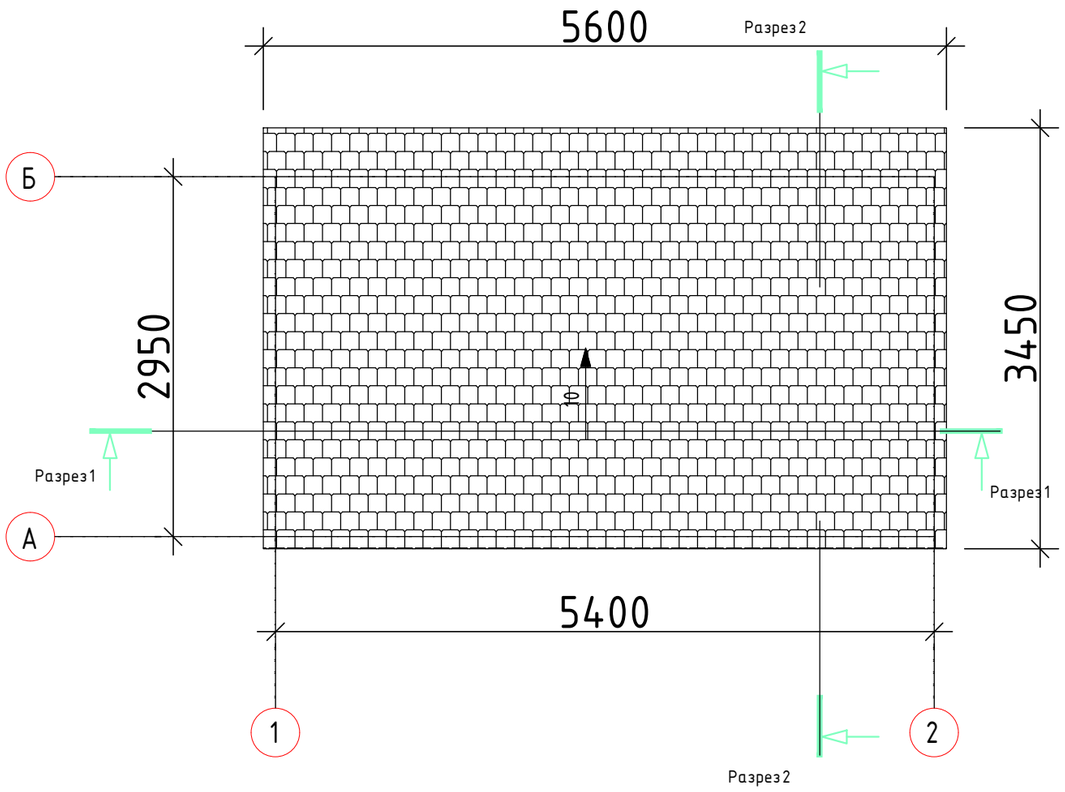

СОГЛАСОВАНО:

Взам. инв. N

Подпись и дата

Инв. N док.

Изм.	Кол.уч.	Лист	N док.	Подпись	Дата
Разработал		Багытжан С			
Проверил					
Рук. группы					
Нормоконтр					
ГИП		Суюншкалиев Н.			

АС

"Разработка ПСД по Капитальному ремонту КНС-3 (ОРС) по адресу Жылыойский район г.Кульсары, 5 аул"

КНС-3 (ОРС)	Стадия	Лист	Листов
	РП	9	
План кровли	ТОО "MM Project"		

Формат А3

Спецификация заполнения оконных проемов

Марка позиция	Наименование (эскиз)	Размер проема	S м²	на 1 этаже	Общее кол-во	Примечание
1	2	3	4	5	6	7
ОК -1	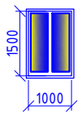	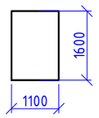	2,28	1	1	Профиль металлопластик, цвет-графит Стеклопакет Открывание во внутрь Энергосберегающи стекло
ПД -1	Подоконная доска	1200 x420	0.50	-	1	Пластик профилированный
	Слив ГОСТ 1491886	1200 x180	0,21	-	1	Оцинков . кров. сталь

Количество на этаж

Марка позиция	Наименование (эскиз)	Размер проема	S двери m2	Общее кол-во		Примечание
ДН-1	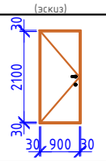	900 x 2100(h)	1.89	1	левая	Дверь стальная наружная

Экспликация полов

Номер поме-щения	Тип пола	Схема пола или тип пола по серии	Данные элементов пола (наименование, толщина, основание и др.)	Всего площадь, м²
1	В	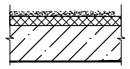	Стяжка цементно- песчанный раствор М 150 δ= 100мм Основание- уплотненный грунт δ=90мм	14,30

Ведомость отделки помещений

Номер помещения	Вид отделки элементов интерьеров			
	Потолок	Площадь м²	Стены или перегородки	Площадь м²
	Сплошное выравнивание штукатуркой Окраска высококачествееной водоэмульсионной краской за 2раза.	14,30	Сплошное выравнивание штукатуркой Окраска высококачествееной водоэмульсионной краской за 2раза.	52,32

1. Перед изготовлением оконных проемов произвести контрольные замеры всех проемов в натуре и внести корректировку в габариты изделий. Оконные блоки должны быть укомплектованы подоконными досками и сливами.

2. Данный лист см. АС-2.

СОГЛАСОВАНО:

Взам. инв. N

Подпись и дата

Инв. N док.

Изм.	Кол.уч.	Лист	N док.	Подпись	Дата
Разработал		Багытжан С			
Проверил					
Рук. группы					
Нормоконтр					
ГИП		Суюншкалиев Н.			

АС

"Разработка ПСД по Капитальному ремонту КНС-3 (ОРС) по адресу Жылыойский район г.Кульсары, 5 аул"

КНС-3 (ОРС)

Стадия	Лист	Листов
РП	10	

Ведомости; Экспликация полов

ТОО "MM Project"

Формат А2