Товарищество с ограниченной ответственностью
"MM Project"

ЭСКИЗНЫЙ ПРОЕКТ

Эскизный проект КНС-3 (ОРС) по адресу: Атырауская обл., Жылыоский район, г.Кульсары, ул.5

Директор "MM Project" _____ Амангелді М

Заказчик _____ ГУ "ЖКХ Жылойского района"

Лицензия 09-ГСД СМР № 000956
от 23.06.2022 года

Жылыой ауданы сәулет және қала құрылысы бөлімінің басшысы
КЕЛІСІЛГЕН № 102, 09.03.2023
http://eatyrau.kz/eqyzmet/api/file/e/3d8470cc-dc37-4f9d-88a0-655828833c65

г Атырау

Ведомость рабочих чертежей основного комплекта

Лист	Наименование	Примечание
1	Общие данные	
2	Преспектива 1	
3	Преспектива 2	
4	Преспектива 3	
5	Преспектива 4	
6	Ситуационный план М1-3000	
7	Генеральный план М1-1000	
7,1	Сводный план инженерных сетей М1-1000	
8	План на отм.0.000 М1-100	
9	Фасад по оси 1-2 М1-50	
10	Фасад по оси 2-1 М1-50	
11	Фасад по оси Б-А М1-50	
12	Фасад по оси А-Б 1-50	
13	Разрез 1-1 М1-50	
14	Разрез 2-2 М1-50	
15	План кровли М1-100	
16	Таблица наружной отделки фасада	

Площадь земельного участка	0,0527 га
Общая площадь	14,30 м2
Площадь застройки	15,93 м2
Объем здания	60,53м3

Данный эскизный проект определяет основные объемно-планировочные решение
объекта и архитектурное решение фасадов.При дальнейшем проектировании и строительства объекта все изменения к принятым эскизном проекте должны быть согласованы с Главным архитектором Жылыойского района и авторами проекта в установленном порядке

Конструктивное решение:
В данном эскизном проекте разрабатываеться КНС-3 (ОРС).
Архитектурно-планировочное решение
Проектируемое здание: , четырехугольное в плане с размерами в осях 5,40 м х 2,95 м.
Конструкция принята из капитальных стен.
Фундамент- ленточный монолитный
Стены наружные - из кирпичной кладки
Перегородки - из кирпичной кладки
Перекрытие - деревянные
Кровля - металлочерепица по деревянной обрешетке
Полы - бетонная стяжка, керамическая плитка.
Окна - металлопластиковые по индивидуальному заказу
Двери - деревянные, железные по индивидуальному заказу

Согласовано

Взам. инв. №

Подп. и дата

Инв. № подл.

Изм.	Кол.уч.	Лист	№док.	Подп.	Дата
Разработал		Суюншкалиев		Н.М	
Заказчик		ГУ "ЖКХ"			

ЭП -

Эскизный проект КНС-3 (ОРС) по адресу: Атырауская обл., Жылыоский район, г.Кульсары, ул.5

КНС-3 (ОРС).	Стадия	Лист	Листов
	ЭП	1	
Общие данные	ТОО "MM PROJECT" г.Атырау, 2023г.		

Формат А3А

Жылыой ауданы сәулет және қала құрылысы бөлімінің басшысы
КЕЛІСІЛГЕН № 102, 09.03.2023
http://eatyrau.kz/eqyzmet/api/file/e/3d8470cc-dc37-4f9d-88a0-655828833c65

Перспектива 1

Согласовано

Взам. инв. №

Подп. и дата

Инв. № подл.

Жылыой ауданы сәулет және қала құрылысы бөлімінің басшысы
КЕЛІСІЛГЕН № 102, 09.03.2023
http://eatyrau.kz/eqyzmet/api/file/e/3d8470cc-dc37-4f9d-88a0-655828833c65

Изм.	Кол.уч.	Лист	№док.	Подп.	Дата	ЭП -	Лист 2

Формат А3А

Перспектива 2

Согласовано

Взам. инв. №

Подп. и дата

Инв. № подл.

Жылыой ауданы сәулет және қала құрылысы бөлімінің басшысы
КЕЛІСІЛГЕН № 102, 09.03.2023
http://eatyrau.kz/eqyzmet/api/file/e/3d8470cc-dc37-4f9d-88a0-655828833c65

Изм.	Кол.уч.	Лист	№док.	Подп.	Дата	ЭП -	Лист 3

Формат А3А

Перспектива 3

Согласовано

Взам. инв. №

Подп. и дата

Инв. № подл.

Жылыой ауданы сәулет және қала құрылысы бөлімінің басшысы
КЕЛІСІЛГЕН № 102, 09.03.2023
http://eatyrau.kz/eqyzmet/api/file/e/3d8470cc-dc37-4f9d-88a0-655828833c65

Изм.	Кол.уч.	Лист	№док.	Подп.	Дата	ЭП -	Лист 4

Формат А3А

Перспектива 4

Согласовано

Взам. инв. №

Подп. и дата

Инв. № подл.

Жылыой ауданы сәулет және қала құрылысы бөлімінің басшысы
КЕЛІСІЛГЕН № 102, 09.03.2023
http://eatyrau.kz/eqyzmet/api/file/e/3d8470cc-dc37-4f9d-88a0-655828833c65

Изм.	Кол.уч.	Лист	№док.	Подп.	Дата	ЭП -	Лист 5

Формат А3А

Ситуационный план М1-3000

Земельный участок
с кадастровым номером 04-059-026-3147-1

Согласовано

Взам. инв. №

Подп. и дата

Инв. № подл.

Жылыой ауданы сәулет және қала құрылысы бөлімінің басшысы
КЕЛІСІЛГЕН № 102, 09.03.2023
http://eatyrau.kz/eqyzmet/api/file/e/3d8470cc-dc37-4f9d-88a0-655828833c65

Изм.	Кол.уч.	Лист	№док.	Подп.	Дата	ЭП -	Лист 6

Формат А3А

Генеральный план М1-1000

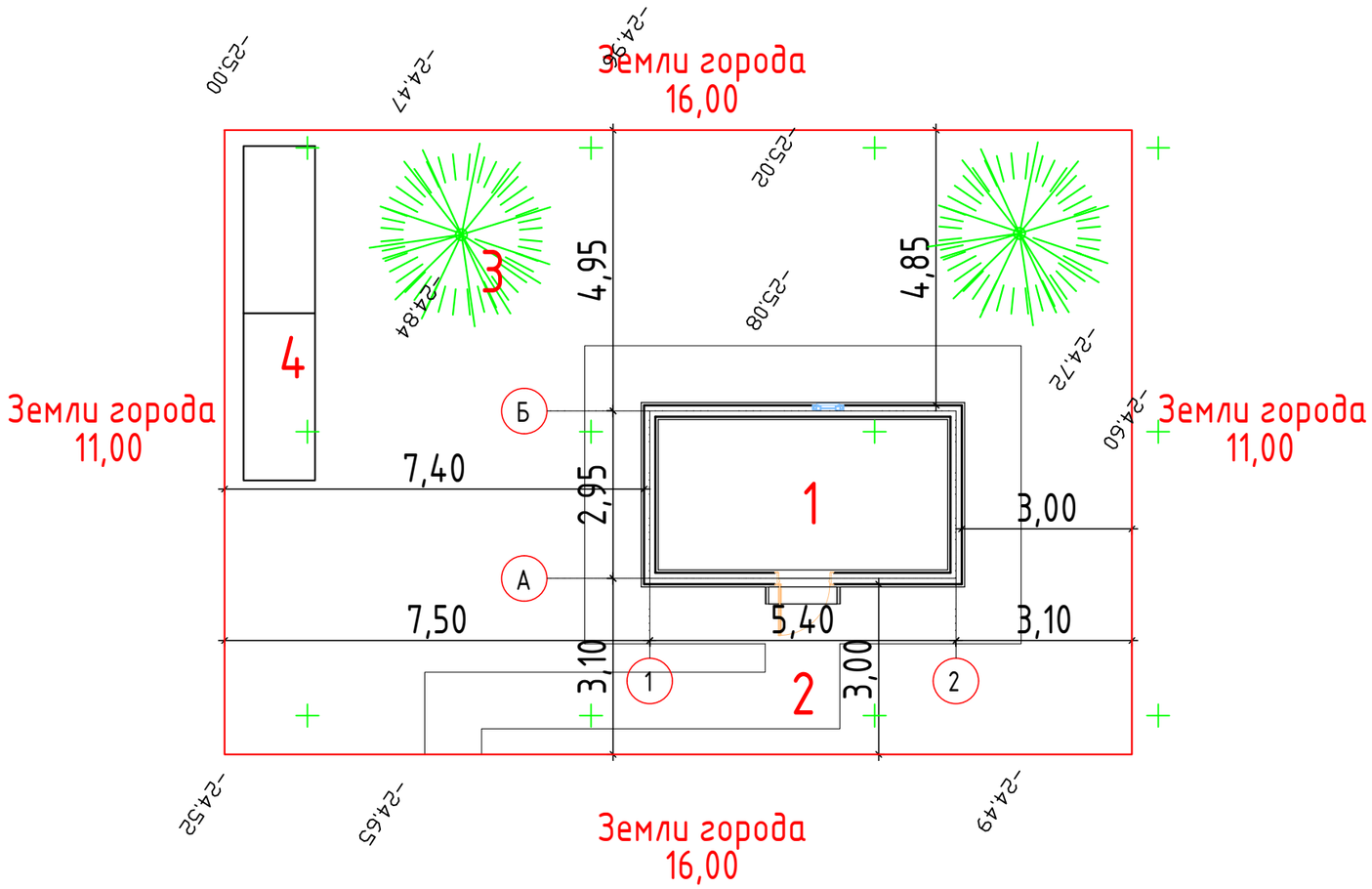

Ведомость жилых и общественных зданий и сооружений

Номер на плане	Наименование и обозначение	Этажность	Количество		Площадь, м2		Строительный Объем, м3
			Зданий		Застройки	общая	Здания
1	КНС-3 (ОРС)	1	1		15,93	14,30	-
2	Внутриплощадочная дорога	-	-		30,00	-	-
3	Деревья	-	-		-	-	-
4	Контейнеры ТБО	-	-		-	-	-

СОГЛАСОВАНО:

Взам. инв. N

Подпись и дата

Инв. N док.

Жылыой ауданы сәулет және қала құрылысы бөлімінің басшысы
КЕЛІСІЛГЕН № 102, 09.03.2023
http://eatyrau.kz/egyzmet/api/file/e/3d8470cc-dc37-4f9d-88a0-655828833c65

Изм.	Кол.уч.	Лист	№док.	Подп.	Дата	ЭП -	Лист 7

Формат А3А

Сводный план инженерных сетей М1-1000

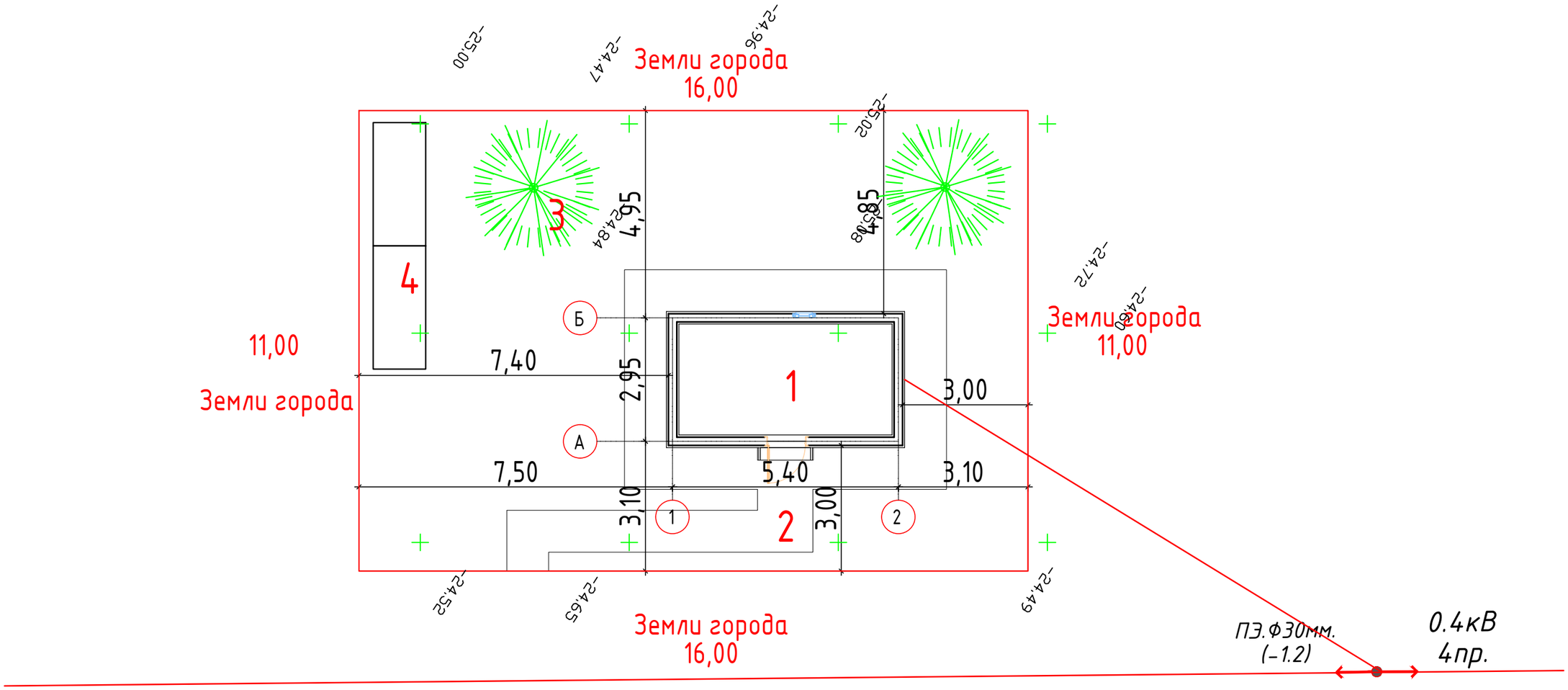

Ведомость инженерных сетей

Номер на плане	Эскиз	Наименование
1		Электричество

СОГЛАСОВАНО:

Взам. инв. N

Подпись и дата

Инв. N док.

Жылыой ауданы сәулет және қала құрылысы бөлімінің басшысы

КЕЛІСІЛГЕН № 102, 09.03.2023

http://eatyrau.kz/egyzmet/api/file/e/3d8470cc-dc37-4f9d-88a0-655828833c65

Изм.	Кол.уч.	Лист	№док.	Подп.	Дата	ЭП -	Лист 7,1

Формат А3А

План на отм.0.000 М1-100

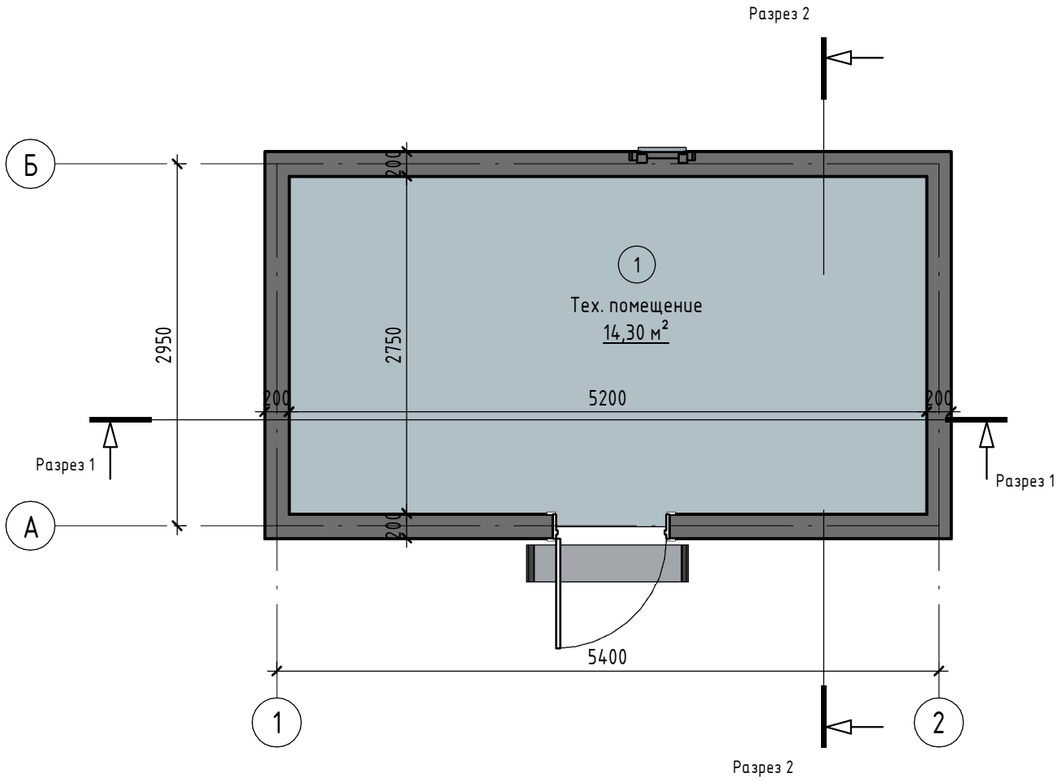

Экспликация помещений

Номер помещения	Наименование	Площадь, м²	Кат. помещения
1	Тех. помещение	14,30	

Согласовано

Взам. инв. №

Подп. и дата

Инв. № подл.

Жылыой ауданы сәулет және қала құрылысы бөлімінің басшысы
КЕЛІСІЛГЕН № 102, 09.03.2023
http://eatyrau.kz/eqyzmet/api/file/e/3d8470cc-dc37-4f9d-88a0-655828833c65

Изм.	Кол.уч.	Лист	№док.	Подп.	Дата	ЭП -	Лист 8

Формат А3А

Фасад по оси 1-2 М1-50

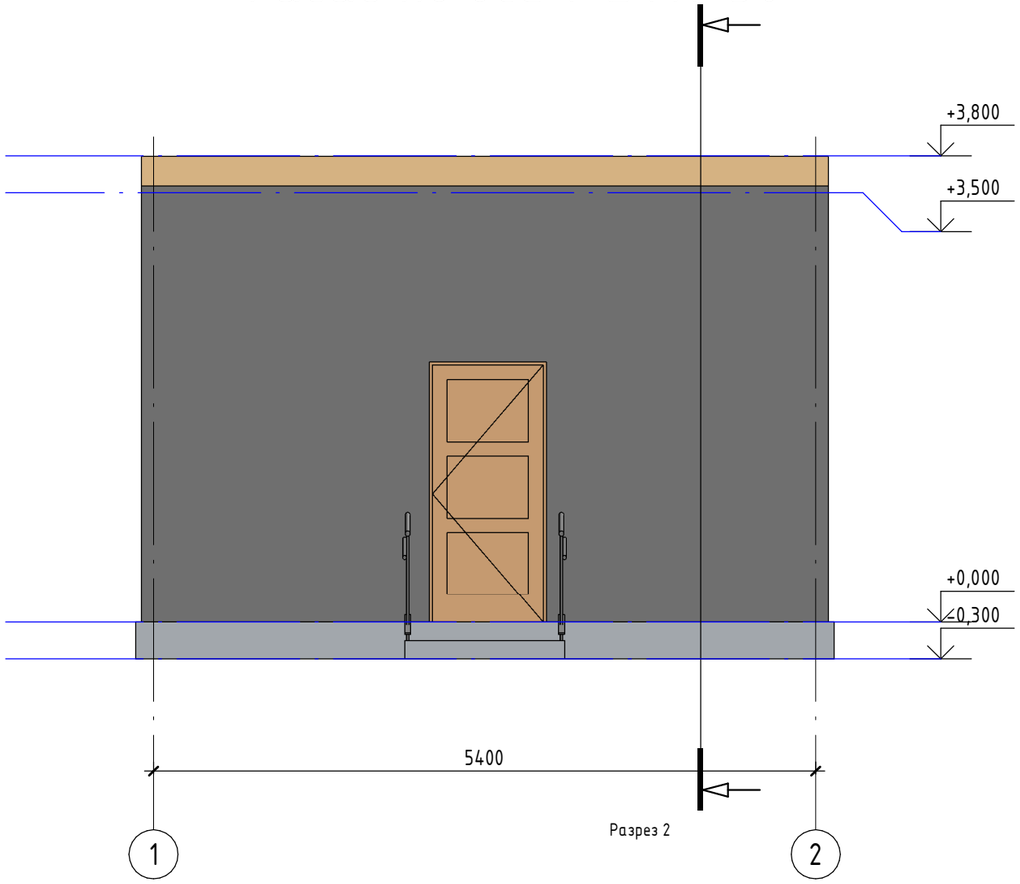

Согласовано

Взам. инв. №

Подп. и дата

Инв. № подл.

Жылыой ауданы сәулет және қала құрылысы бөлімінің басшысы
КЕЛІСІЛГЕН № 102, 09.03.2023
http://eatyrau.kz/eqyzmet/api/file/e/3d8470cc-dc37-4f9d-88a0-655828833c65

Изм.	Кол.уч.	Лист	№док.	Подп.	Дата	ЭП -	Лист 9

Формат А3А

Фасад по оси 2-1 М1-100

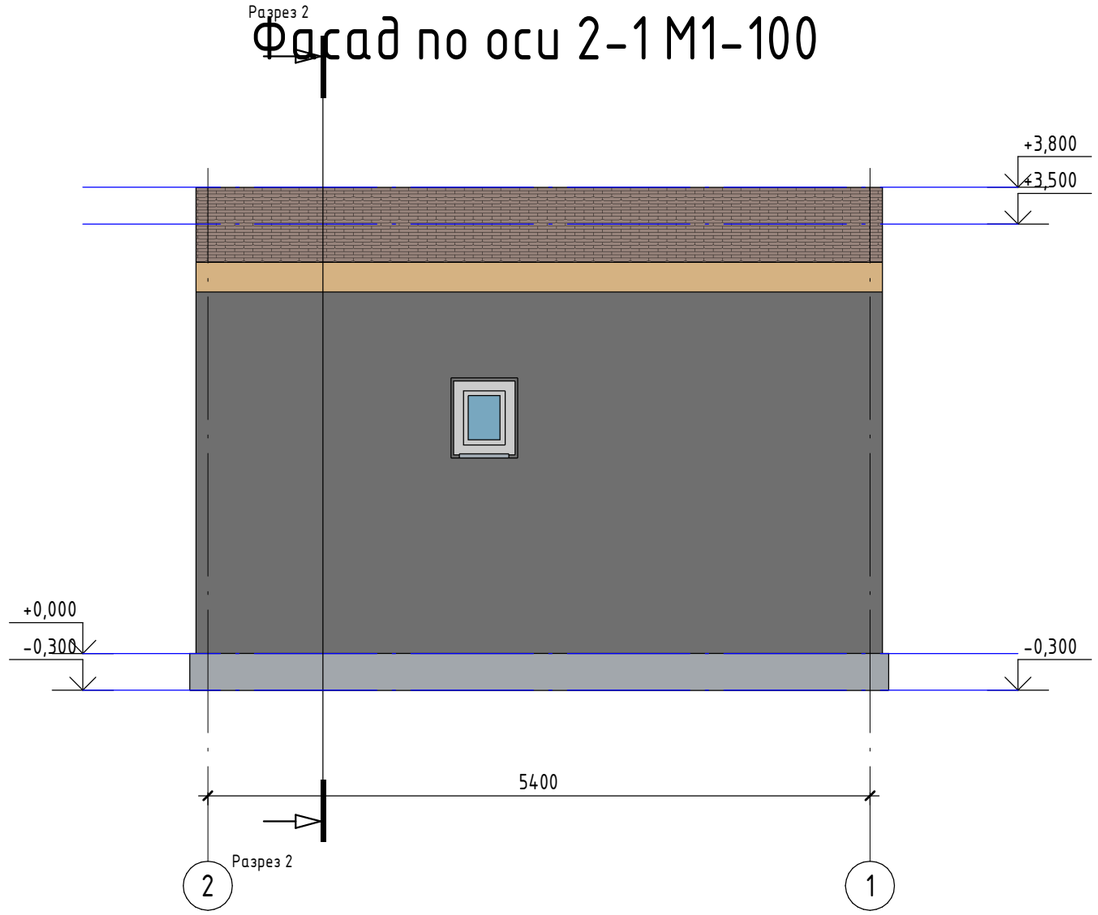

Согласовано

Взам. инв. №

Подп. и дата

Инв. № подл.

Жылыой ауданы сәулет және қала құрылысы бөлімінің басшысы
КЕЛІСІЛГЕН № 102, 09.03.2023
http://eatyrau.kz/eqyzmet/api/file/e/3d8470cc-dc37-4f9d-88a0-655828833c65

Изм.	Кол.уч.	Лист	№док.	Подп.	Дата	ЭП -	Лист 10

Формат А3А

Фасад по оси Б-А М1-50

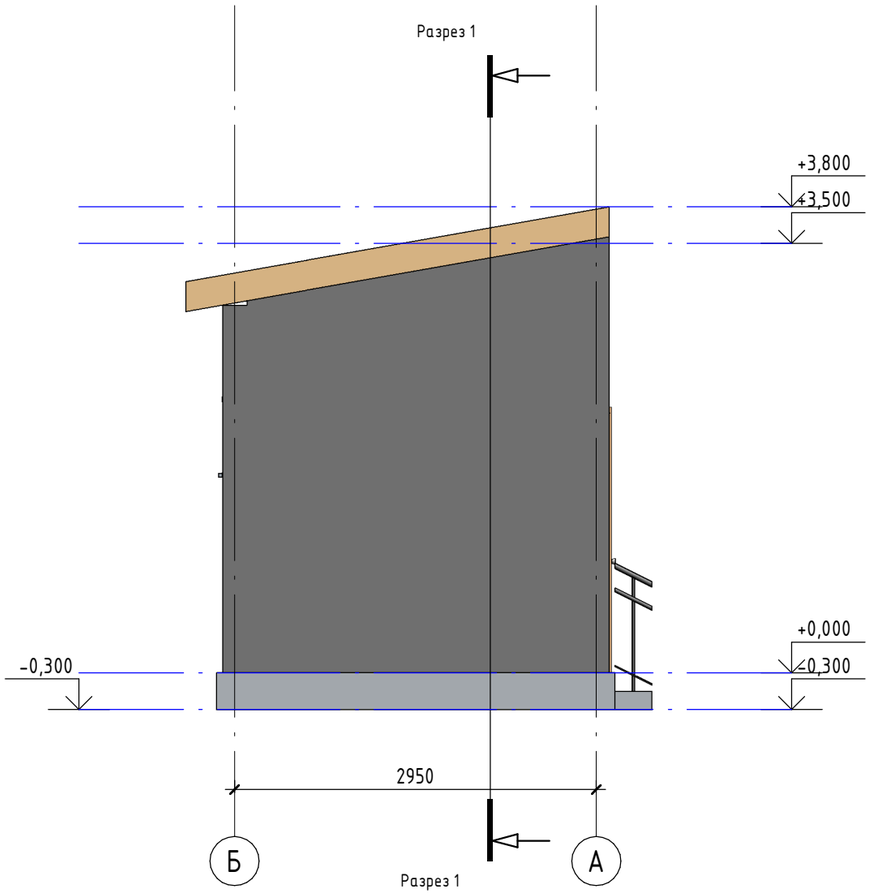

Согласовано

Взам. инв. №

Подп. и дата

Инв. № подл.

Жылыой ауданы сәулет және қала құрылысы бөлімінің басшысы
КЕЛІСІЛГЕН № 102, 09.03.2023
http://eatyrau.kz/eqyzmet/api/file/e/3d8470cc-dc37-4f9d-88a0-655828833c65

Изм.	Кол.уч.	Лист	№док.	Подп.	Дата	ЭП -	Лист 11

Формат А3А

Фасад по оси А-Б М1-100

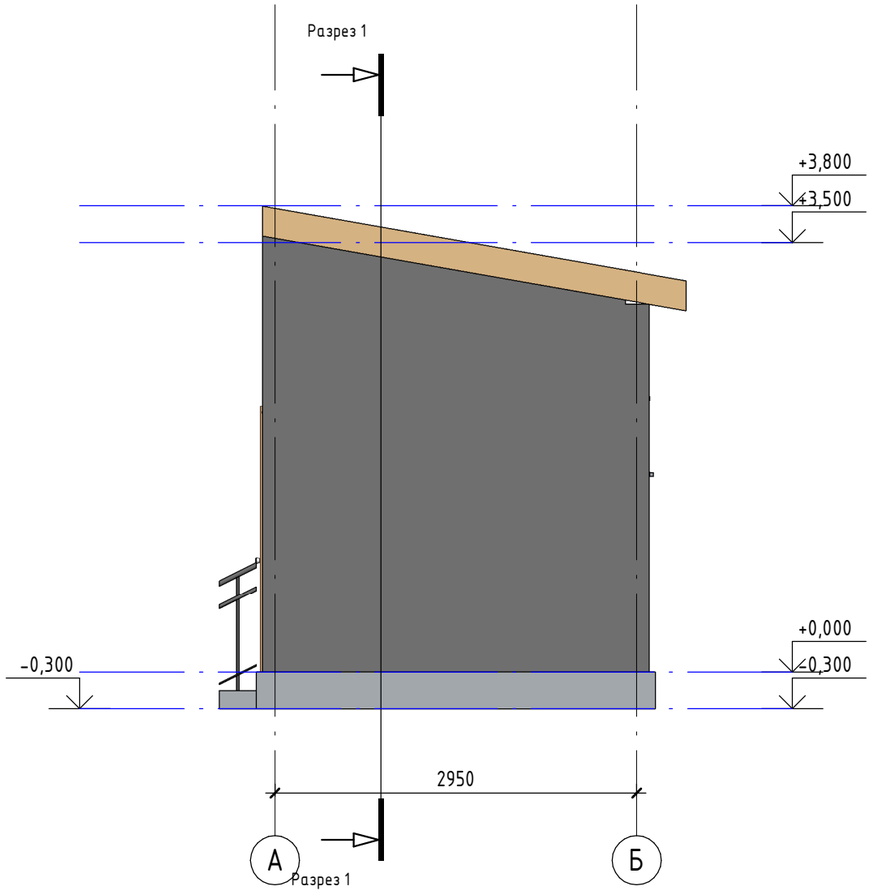

Согласовано

Взам. инв. №

Подп. и дата

Инв. № подл.

Жылыой ауданы сәулет және қала құрылысы бөлімінің басшысы
КЕЛІСІЛГЕН № 102, 09.03.2023
http://eatyrau.kz/eqyzmet/api/file/e/3d8470cc-dc37-4f9d-88a0-655828833c65

Изм.	Кол.уч.	Лист	№док.	Подп.	Дата	ЭП -	Лист 12

Формат А3А

Разрез 1-1 М1-50

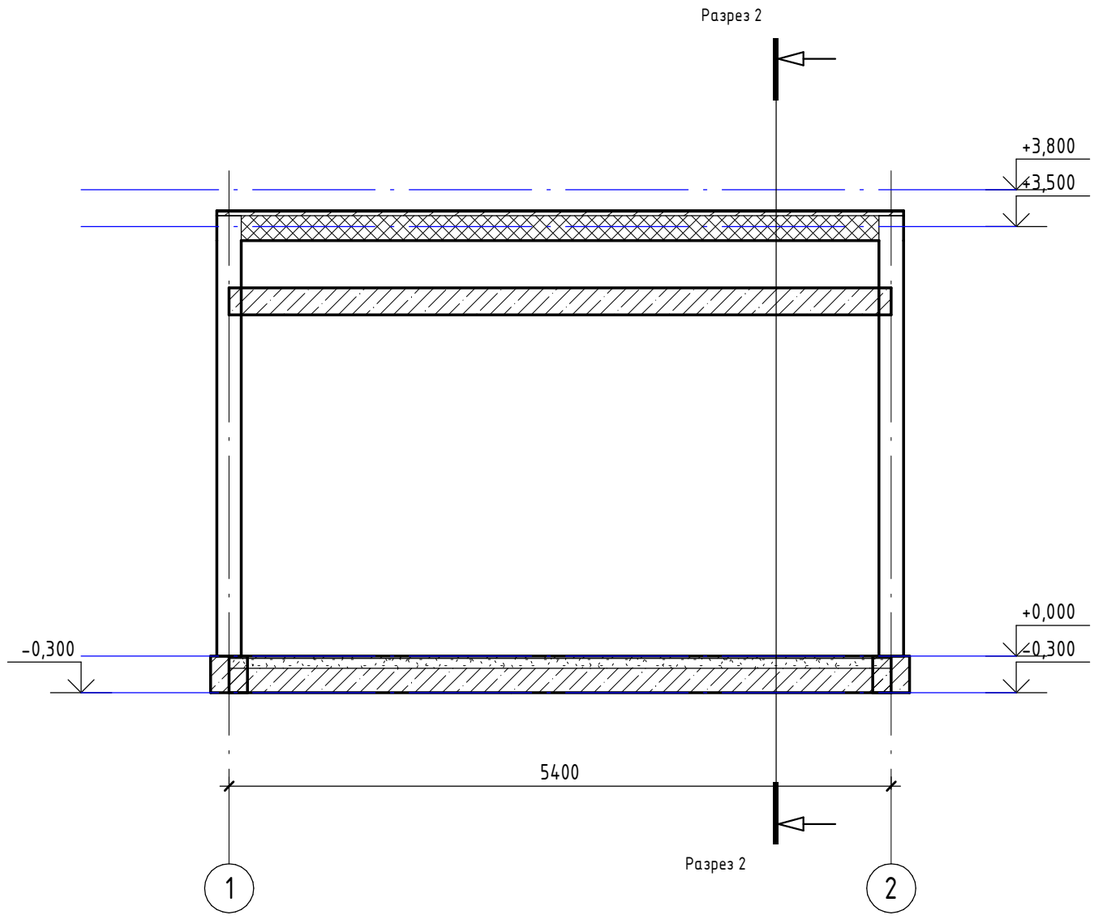

Согласовано

Взам. инв. №

Подп. и дата

Инв. № подл.

Жылыой ауданы сәулет және қала құрылысы бөлімінің басшысы
КЕЛІСІЛГЕН № 102, 09.03.2023
http://eatyrau.kz/eqyzmet/api/file/e/3d8470cc-dc37-4f9d-88a0-655828833c65

Изм.	Кол.уч.	Лист	№док.	Подп.	Дата

ЭП -

Лист 13

Формат А3А

Разрез 2-2 М1-50

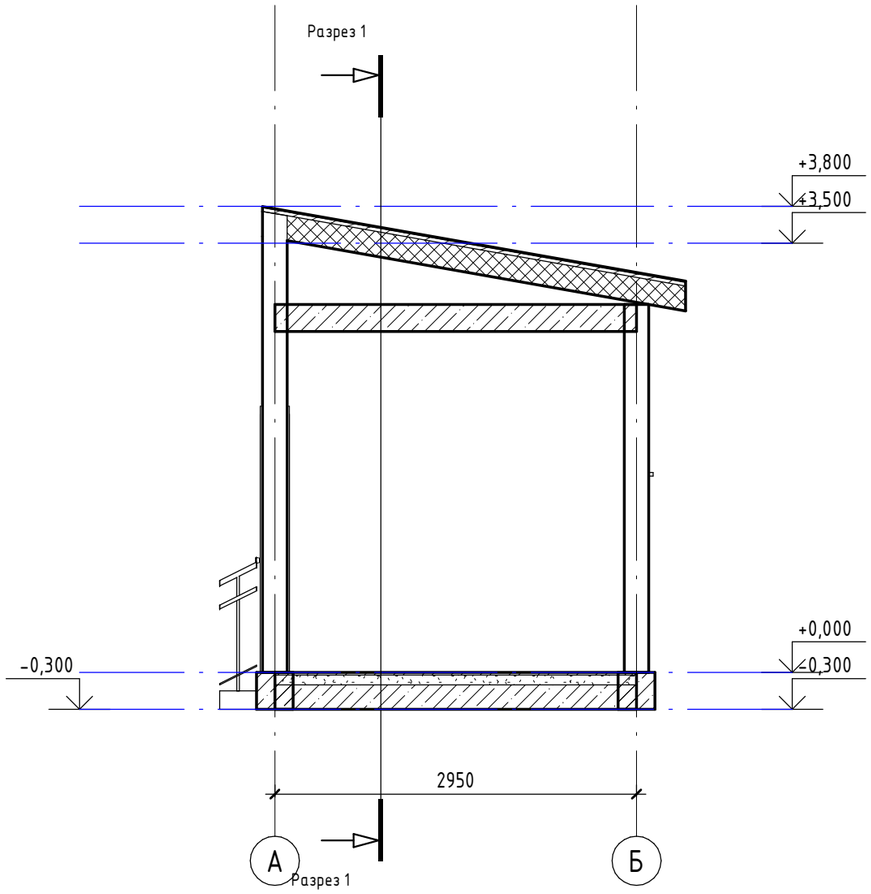

Согласовано

Взам. инв. №

Подп. и дата

Инв. № подл.

Жылыой ауданы сәулет және қала құрылысы бөлімінің басшысы
КЕЛІСІЛГЕН № 102, 09.03.2023
http://eatyrau.kz/eqyzmet/api/file/e/3d8470cc-dc37-4f9d-88a0-655828833c65

Изм.	Кол.уч.	Лист	№док.	Подп.	Дата	ЭП -	Лист 14

Формат А3А

План кровли М1-50

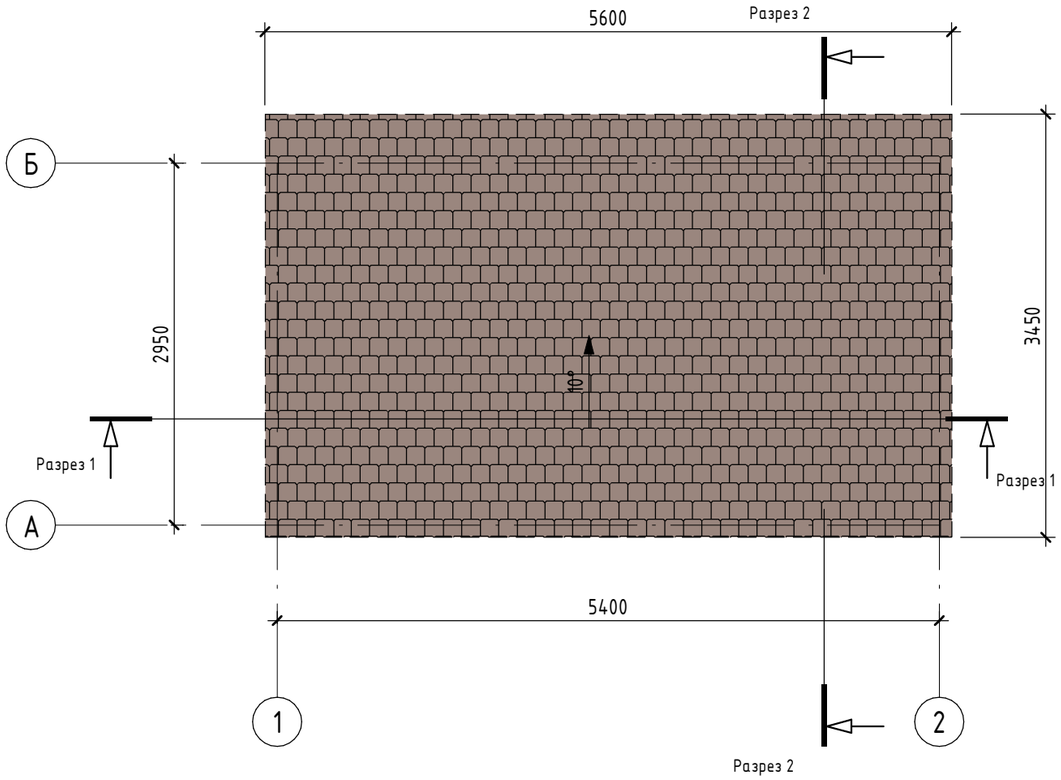

Согласовано

Взам. инв. №

Подп. и дата

Инв. № подл.

Жылыой ауданы сәулет және қала құрылысы бөлімінің басшысы
КЕЛІСІЛГЕН № 102, 09.03.2023
http://eatyrau.kz/eqyzmet/api/file/e/3d8470cc-dc37-4f9d-88a0-655828833c65

Изм.	Кол.уч.	Лист	№док.	Подп.	Дата	ЭП -	Лист 15

Формат А3А

№	Цветовой этолон	Номер коллера	Конструктив	Материал
1			Стена	Каменная кладка из ракушечника
2			Облицовка	Термо панели
3	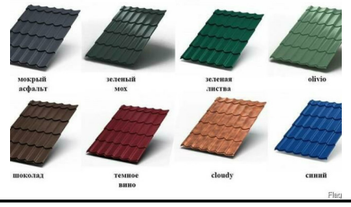		Кровля	Металлочерепица
4			Цоколь	Фундамент-ленточный монолитный
5			Окно	По индивидуальному заказу
6			Дверные блоки	По индивидуальному заказу

Согласовано

Взам. инв. №

Подп. и дата

Инв. № подл.

Жылыой ауданы сәулет және қала құрылысы бөлімінің басшысы
КЕЛІСІЛГЕН № 102, 09.03.2023
http://eatyrau.kz/eqyzmet/api/file/e/3d8470cc-dc37-4f9d-88a0-655828833c65