Товарищество с ограниченной ответственностью “MM Project"

РАБОЧИЙ ПРОЕКТ

«Разработка ПСД по капитальному ремонту КНС ОРС о адресу: г.Кульсары ауыл №5»

Раздел: ТХ
Технологические решения

Директор ТОО «MM PROJECT»_____Амангелді М.

Заказчик ГУ "Отдел

жилищно-коммунального хозяйства _____Хайноллаев Е.Н

Ведомость рабочих чертежей основного комплекта

Лист	Наименование	Примечание
1	Общие данные	
2	Технологическая схема	
3	План демонтажа технологического оборудования на отметке 0,000	
4	План монтажа технологического оборудования на отметке 0,000	
5	План демонтажа технологического оборудования на отметке 0,000	
6	План монтажа технологического оборудования на отметке 0,000	
7	Аксонометрическая схема трубной обвязки насоной	

Ведомость ссылочных и прилагаемых документов

Обозначение	Наименование	Примечание
СП РК 3.05-103-2014	Технологическое оборудование и технологические трубопроводы	
СН РК 1.03-00-2011	Строительное производство. Организация строительства предприятий, зданий и сооружений	
СН РК 2.01-01-2013	Защита строительных конструкций от коррозии	
СН РК 1.03-05-2011	Охрана труда и техника безопасности в строительстве	

Настоящий проект выполнен в соответствии с действующими на территории Республики Казахстан нормами и правилами и предусматривает мероприятия обеспечивающие взрыво-пожаро-безопасность, исключающие вредные воздействия на окружающую среду и воздушный бассейн, а также предупреждающие чрезвычайные ситуации природного и техногенного характера

Главный инженер проекта Суюнкалиев Н.

ОБЩИЕ ДАННЫЕ

Исходными данными для проектирования объекта "Разработка ПСД по капитальному ремонту КНС ОРС по адресу: г.Кульсары ауыл №5" являются следующие материалы :

- Задания на проектирование, выданного заказчиком,
- Эскизный проект

Уровень отвественности- III (пониженный) технически не сложный
Район- не сейсмичный
Климатический район строительства по СП РК 2.04-01-2017 - IVГ;
Расчетная темперература минус 24,9с ;
Нормативная снеговая нагрузка - 50 кгс/м^2;
Нормативная ветровая нагрузка - 38 кгс/м^2;

ТЕХНОЛОГИЧЕСКИЕ РЕШЕНИЯ

Данный раздел проекта разработан на основании архитектурной части проекта. Проектом предусмотрено капитальный ремонт КНС ОРС расположенного по адресу г.Кульсары ауыл №5.
Насосная станция относится к III категории надежности действия. Производительность и напор насосов соотвествует существующим насосам.
Насосная канализационная станция состоит из одного функционального блока: надземной части (надземный павильон). КНС также имеет приемную шахту хоз.бытовых стоков , насосного и вспомогательного оборудования .
Надземный павильон - прямоугольный, размерами в плане 2,95х5,40м, высотой 3,0м. В надземном павильоне размещены: шкаф управления насосами , вентиляционное и напорные насосы хоз.бытовых стоков.
Подводящий трубопровод существующий, данным проектом не рассматривается. Глубина заложения подводящего коллектора -1,7 м.
Напорный трубопровод от насосной станции предусмотрены из полиэтиленовых труб PE100 SDR11 - 160х14,5 мм.
Глубина заложения напорных трубопроводов -2,80 м. Проектом предусмотренно подключение выхода от насосов к существующим напорным линиям КНС.
Данным проектом предусмотренна полная замена технологического оборудования и запорной арматуры без изменнения существующего положения и технологического режима объекта.

Условные обозначения:

Насосы канализационные

Обратный клапан

Клиновая задвижка

Сливной вентиль

Напрвление потока

Условный диаметр ф150

Манометр с трехходовым краном

Изм.	Кол.уч	Лист	№док	Подпись	Дата	ТХ		
						Разработка ПСД по капитальному ремонту КНС ОРС о адресу: г.Кульсары ауыл №5		
Разраб.		Есенаманов				КНС ОРС	СТАДИЯ	ЛИСТ	ЛИСТОВ
Проверил							РП	1	7
Н.контр.									
ГИП		Суюншкалиев				Общие данные	ТОО "MMProject"		

формат А3

Перечень технологического оборудования

Поз.	Обозначение	Наименование	Кол. стел. шт.	Кол. короб. шт.	Масса ед.кг.	Примечание
1	Насосы канализационные 55кВт технические характеристики аналогичны существующим		2			
2	Задвижка клиновая Ф150мм Рп=16		2			
3	Задвижка клиновая Ф100мм Рп=16		2			
4	Обратный клапан Ф150мм Рп=16		2			
5	Обратный клапан Ф100мм Рп=16		2			
6	Сливной вентиль Ф50мм Рп=16		4			
7	Манометр в комплекте с запорной арматурой		2			

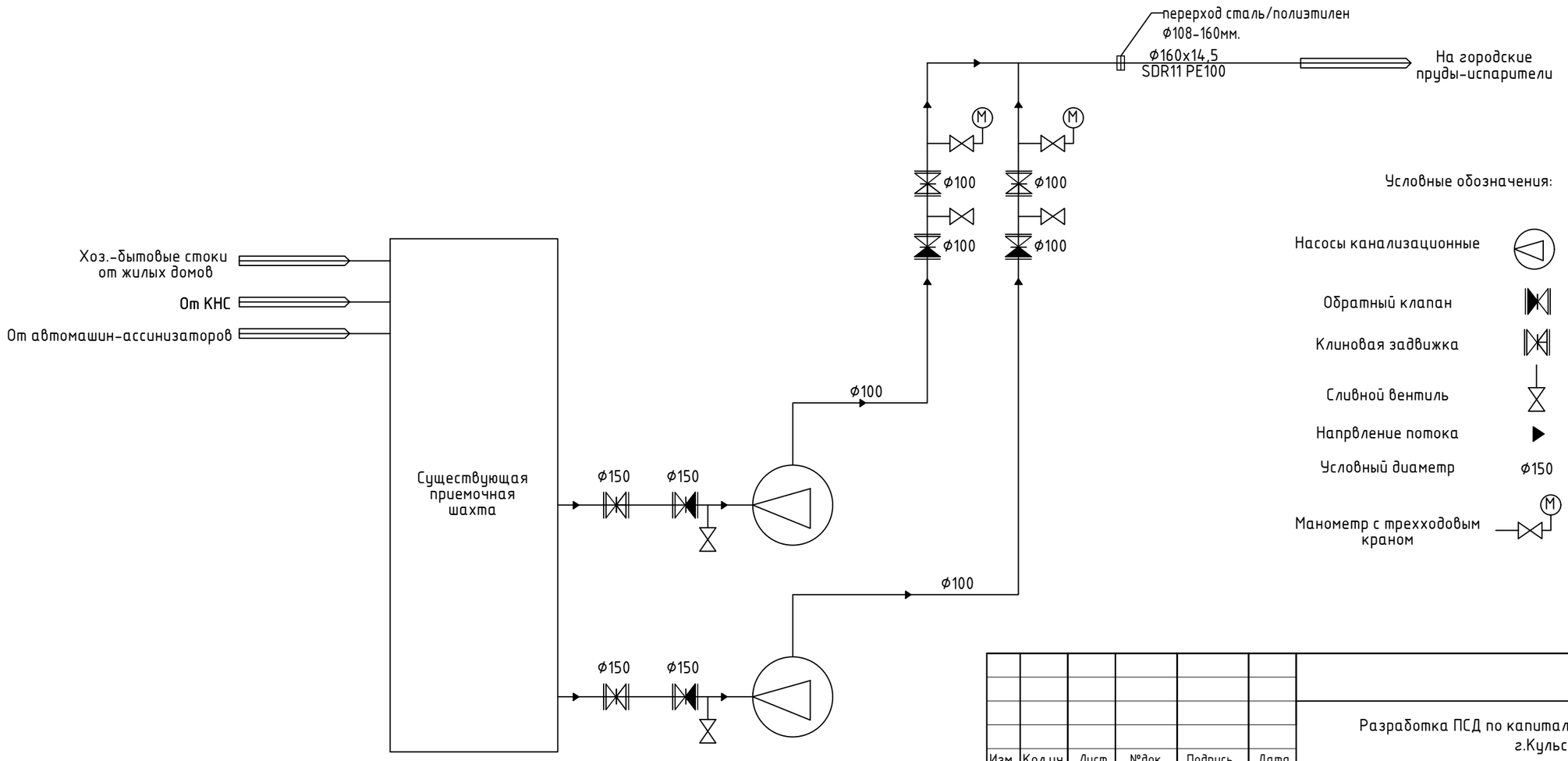

Изм.	Кол.уч	Лист	№док	Подпись	Дата
Разраб.		Есенаманов			
Проверил					
Н.контр.					
ГИП		Суюншкалиев			

ТХ

Разработка ПСД по капитальному ремонту КНС ОРС о адресу:
г.Кульсары аул №5

КНС ОРС	СТАДИЯ	ЛИСТ	ЛИСТОВ
	РП	2	
Технологическая схема	ТОО "MMProject"		

формат А3

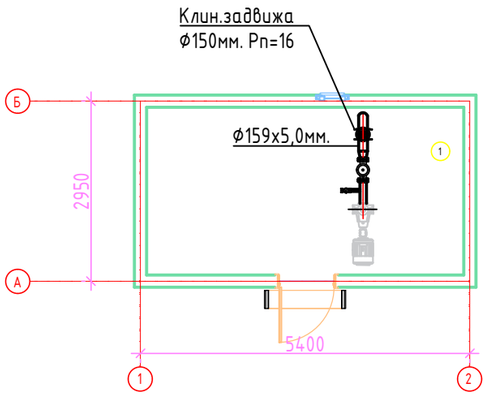

Перечень технологического оборудования

Поз.	Обозначение	Наименование	Кол. стел. шт.	Кол. короб. шт.	Масса ед.кг.	Примечание
1	Насосы канализационные 55кВт технические характеристики аналогичны существующим		2			
2	Задвижка клиновая Ф150мм Рп=16		2			
3	Задвижка клиновая Ф100мм Рп=16		2			
4	Обратный клапан Ф150мм Рп=16		2			
5	Обратный клапан Ф100мм Рп=16		2			
6	Сливной вентиль Ф50мм Рп=16		4			
7	Манометр в комплекте с запорной арматурой		2			

Изм.	Кол.уч	Лист	№док	Подпись	Дата	ТХ			
						Разработка ПСД по капитальному ремонту КНС ОРС о адресу: г.Кульсары ауыл №5			
Разраб.		Есенаманов				КНС ОРС	СТАДИЯ	ЛИСТ	ЛИСТОВ
Проверил							РП	3	
Н.контр.									
ГИП		Суюншкалиев				План демонтажа технологического оборудования на отметке 0,000	ТОО "MMProject"		

формат А3

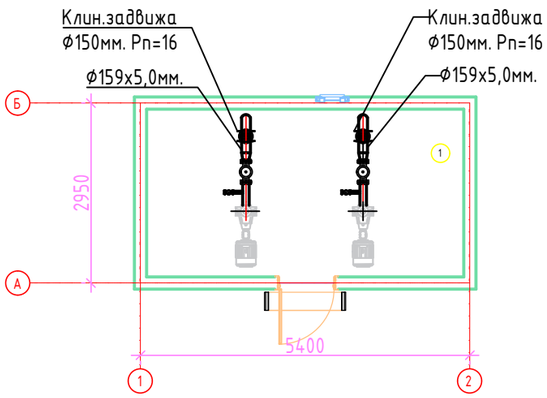

Перечень технологического оборудования

Поз.	Обозначение	Наименование	Кол. стел. шт.	Кол. короб. шт.	Масса ед.кг.	Примечание
1	Насосы канализационные 55кВт технические характеристики аналогичны существующим		2			
2	Задвижка клиновая Ф150мм Рп=16		2			
3	Задвижка клиновая Ф100мм Рп=16		2			
4	Обратный клапан Ф150мм Рп=16		2			
5	Обратный клапан Ф100мм Рп=16		2			
6	Сливной вентиль Ф50мм Рп=16		4			
7	Манометр в комплекте с запорной арматурой		2			

Изм.	Кол.уч	Лист	№док	Подпись	Дата	ТХ			
						Разработка ПСД по капитальному ремонту КНС ОРС о адресу: г.Кульсары ауыл №5			
Разраб.		Есенаманов				КНС ОРС	СТАДИЯ	ЛИСТ	ЛИСТОВ
Проверил							РП	4	
Н.контр.									
ГИП		Суюншкалиев				План монтажа технологического оборудования на отметке 0,000	ТОО "MMProject"		

формат А3

Перечень технологического оборудования

Поз.	Обозначение	Наименование	Кол. стел. шт.	Кол. короб. шт.	Масса ед.кг.	Примечание
1	Насосы канализационные 55кВт технические характеристики аналогичны существующим		2			
2	Задвижка клиновая Ф150мм Рп=16		2			
3	Задвижка клиновая Ф100мм Рп=16		2			
4	Обратный клапан Ф150мм Рп=16		2			
5	Обратный клапан Ф100мм Рп=16		2			
6	Сливной вентиль Ф50мм Рп=16		4			
7	Манометр в комплекте с запорной арматурой		2			

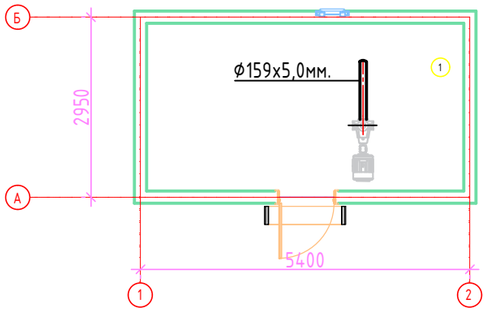

Изм.	Кол.уч	Лист	№док	Подпись	Дата	ТХ		
						Разработка ПСД по капитальному ремонту КНС ОРС о адресу: г.Кульсары ауыл №5		
Разраб.		Есенаманов				КНС ОРС	СТАДИЯ	ЛИСТ	ЛИСТОВ
Проверил							РП	5	
Н.контр.									
ГИП		Суюншкалиев				План демонтажа технологического оборудования на отметке 0,000	ТОО "MMProject"		

формат А3

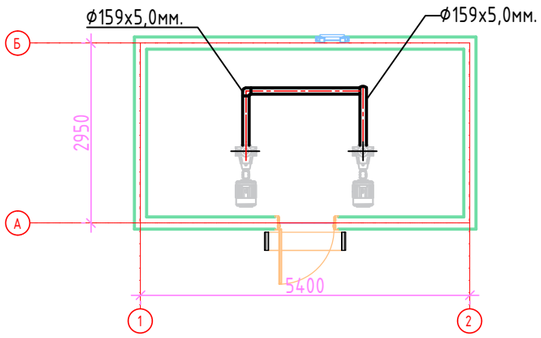

Перечень технологического оборудования

Поз.	Обозначение	Наименование	Кол. стел. шт.	Кол. короб. шт.	Масса ед.кг.	Примечание
1	Насосы канализационные 55кВт технические характеристики аналогичны существующим		2			
2	Задвижка клиновая Ø150мм Рп=16		2			
3	Задвижка клиновая Ø100мм Рп=16		2			
4	Обратный клапан Ø150мм Рп=16		2			
5	Обратный клапан Ø100мм Рп=16		2			
6	Сливной вентиль Ø50мм Рп=16		4			
7	Манометр в комплекте с запорной арматурой		2			

Изм.	Кол.уч	Лист	№док	Подпись	Дата	ТХ			
						Разработка ПСД по капитальному ремонту КНС ОРС о адресу: г.Кульсары ауыл №5			
Разраб.		Есенаманов				КНС ОРС	СТАДИЯ	ЛИСТ	ЛИСТОВ
Проверил							РП	6	
Н.контр.									
ГИП		Суюншкалиев				План монтажа технологического оборудования на отметке 0,000	ТОО "MMProject"		

формат А3

Перечень технологического оборудования

Поз.	Обозначение	Наименование	Кол. стел. шт.	Кол. короб. шт.	Масса ед.кг.	Примечание
1	Насосы канализационные 55кВт технические характеристики аналогичны существующим		2			
2	Задвижка клиновая Ø150мм Рп=16		2			
3	Задвижка клиновая Ø100мм Рп=16		2			
4	Обратный клапан Ø150мм Рп=16		2			
5	Обратный клапан Ø100мм Рп=16		2			
6	Сливной вентиль Ø50мм Рп=16		4			
7	Манометр в комплекте с запорной арматурой		2			

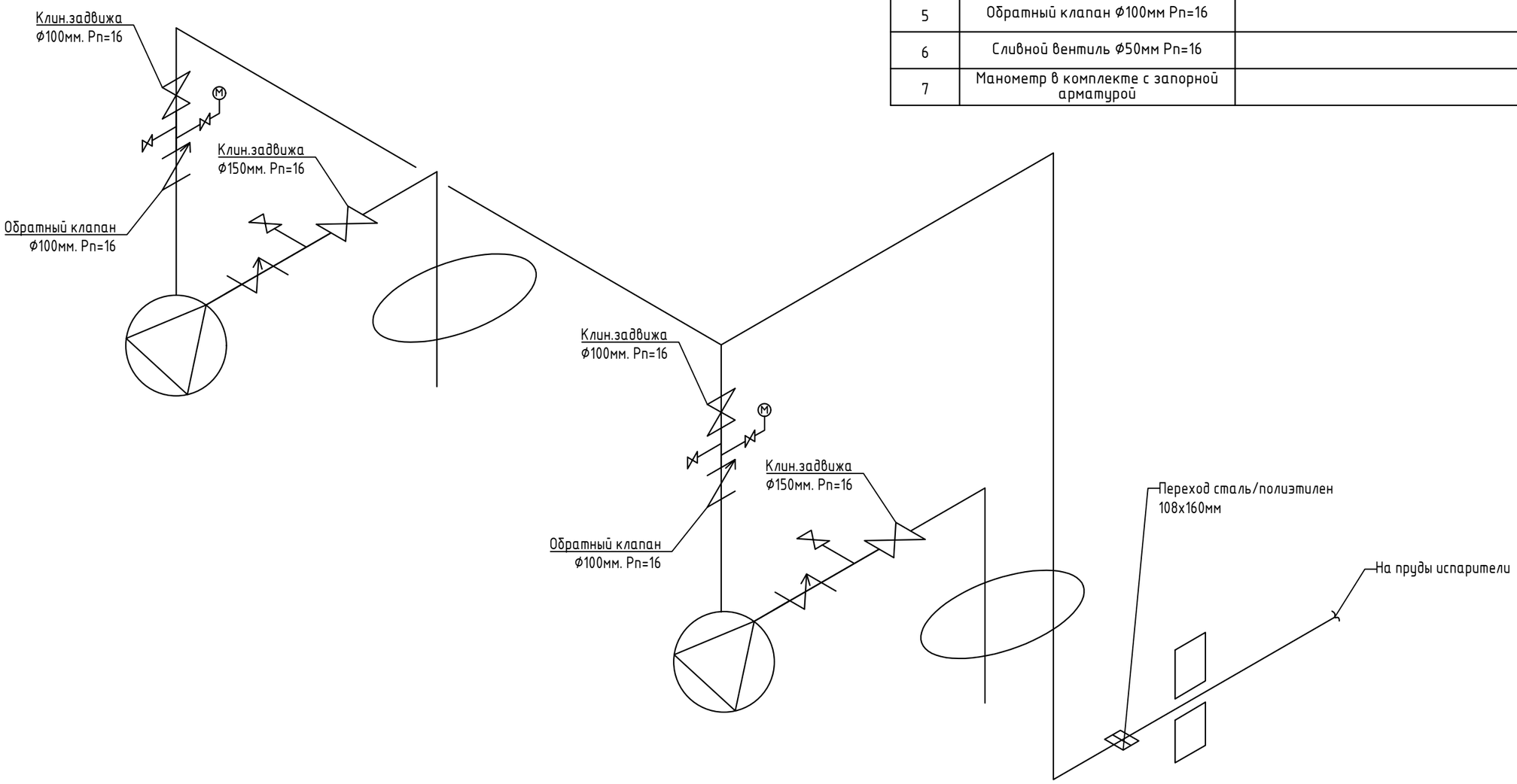

Изм.	Кол.уч	Лист	№док	Подпись	Дата	ТХ		
						Разработка ПСД по капитальному ремонту КНС ОРС о адресу: г.Кульсары аул №5		
Разраб.		Есенаманов				КНС ОРС	СТАДИЯ	ЛИСТ	ЛИСТОВ
Проверил							РП	7	
Н.контр.									
ГИП		Суюншкалиев				Аксонометрическая схема трубной обвязки насоной	ТОО "MMProject"		