Товарищество с ограниченной ответственностью “MM Project"

РАБОЧИЙ ПРОЕКТ

"Разработка ПСД по Капитальному ремонту КНС-7 ПНГС по адресу Жылыойский район г.Кульсары, мкр. ПНГС"

Раздел: ГП
Генеральный план

Директор ТОО «MM PROJECT»_____Амангелді М.

Заказчик ГУ "Отдел

жилищно-коммунального хозяйства _____Хайноллаев Е.Н

Ведомость ссылочных и прилагаемых документов

Обозначение	Наименование
СН РК 3.01-01-2013, СП РК 3.01-101-2013	Градостроительство. Планировка и застройка городских и сельских поселений.
ГОСТ 21.508-2020	Межгосударственный стандарт система проектной документации для строительства . Правила выполнения рабочей документации генеральных планов предприятий, сооружений и жилищного-гражданских обьектов
СТ РК 21.101-2002	Основные требования к проектной и рабочей документации
УСН РК 8.02-03-2021	Сборники укрупненных показателей стоимости на конструкции и виды работ. Элементы внешнего благоустройства зданий и сооружений. Малые архитектурные формы
СН РК 3.02-01-2011, СП РК 3.02-101-2012	Здания жилье многоквартирные.

Ведомость рабочих чертежей основного комплекта

Лист	Наименование	
ГП-1	Общие данные по рабочим чертежам.	1
ГП-2	Разбивочный план и план благоустройства территорий. Сводный план инженерных сетей	1
ГП-3	План организации рельефа. План земляных масс.	1
ГП-4	Ограждение для мусоросборника	1

Технико-экономические показатели

Наименование территории	Площадь ($м^2$)	% к общей площади
Площадь проездов, тротуаров и площадок	131.25	37.3
Площадь озеленения и прочие покрытия	124.72	12.3
Площадь застройки и площадь отмостки	104.03	50.4
Площадь участка	360.0	100

Рабочие чертежи выполнены в соответствии с действующими нормами, правилами, инструкциями и государственными стандартами Республики Казахстан, обеспечивающими безопасную эксплуатацию при соблюдении предусмотренных проектом мероприятий.

Главный инженер проекта: Суюншкалиев Н.

Ведомость документов основного комплекта рабочих чертежей

Обозначение	Наименование	Примеч.
ОПЗ	Общая пояснительная записка	
ГП	Генеральный план	
АС	Архитектурно-строительные решения	
ТХ	Технологические решения	
ОВ	Отопление и вентиляция	
ЭОМ	Электроснабжение	
ПС	Пожарная сигнализация	

Общие указания.

1.Исходные данные:

Раздел проекта "Генеральный план" разработан на основании технического задания, выданного заказчиком и инженерно-геодезических материалов. проект выполнен в соответствии с требованиями действующих нормативно-технических документов Республики Казахстан, обеспечивающих безопасную эксплуатацию запроектированных объектов.

2.Харахтеристика района строительства:

Проектируемая площадка входит в состав Атырауской области Республики Казахстан, расположена в г. Кульсары.
Разработка ПСД по Капитальному ремонта КНС-7 ПНГС по адресу Жылойский район г.Кульсары, мкр. ПНГС
Площадь участка под строительство составляет 360.0м^2.
Абсолютные отметками варьируют в пределах от "-24,47" до "-25,08".
Система координат - Местная. Система высот - Балтийская.
Климат района отличается резкой континентальностью, аридностью. Для района характерным является изобилие тепла и переобладание ясной сухой погоды. Район территории по среднемесячной температуре воздуха в январе -минус 7,5 С. в июле -плюс 26,8 С. Нормативная глубина промерзания грунтов от 0.99м. до 1.47м
Климатический район территория для строительства - IVг, Дорожно-климатическая зона -V, класс жилого здания -IV.

3.Планировочные решение

Система вертикальной планировки принята сплошная с частичным изменением существующего рельефа.
Проектные отметки зданий, сооружений и дорог определены в результате вариантных проработок организации рельефа.
Общий уклон территории в северном и юго-восточном направлении.
Водоотвод проезжей части запроектирован открытым способом, путем придания уклонов на проезжей части, образованным проезжей частью и бордюром со сбросом воды в пониженные места по рельефу.
Озеленение участка производится посадкой кустарников, газонов. Дороги асфальтобетон.

Изм.	Кол.уч.	Лист	Nдок.	Подпись	Дата	ГП		
						Разработка ПСД по Капитальному ремонта КНС-7 ПНГС по адресу Жылойский район г.Кульсары, мкр. ПНГС		
						ГЕНПЛАН	стадия	лист	листов
Разраб.		Даутбаева			03.23г		РП	1	4
Проверил					03.23г				
ГИП		Суюншкалиев		Н.	03.23г	Общие данные по рабочим чертежам	ТОО "MM Project" г.Атырау, 2023 г.		

Согласовано

взам.инв.№

Подп. и дата

Инв. # подл.

Формат А3

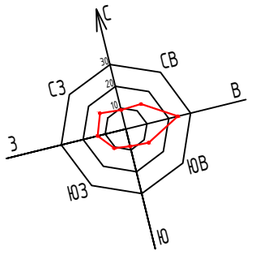

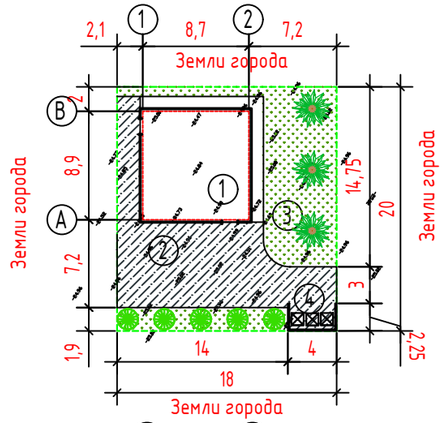

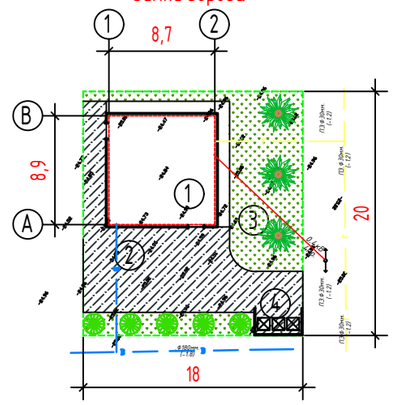

Ведомость жилых и общественных зданий и сооружений

Номер на плане	Наименование и обозначение	Этажность	Количество		Площадь, м2		Строительный Объем, м3
			Зданий	Здания	Застройки	общая	Здания
1	КНС-7 (ПНГС)	1	1	-	77,43	124.38	-
2	Внутриплощадочная дорога	-	-	-	131.25	-	-
3	Озеленения	-	-	-	-	-	-
4	Контейнеры ТБО	-	-	-	9.0	-	-

ВЕДОМОСТЬ ТРОТУАРОВ, ДОРОЖЕК И ПЛОЩАДОК

ПОЗ	Наименование	Тип	Площадь покрыт. м2	Примечание
1	Асфальтобетон с бордюром из бортового камня БР.100.30.15 =33.0м	I	131.25	См.Лтст. ГП-2

ВЕДОМОСТЬ ЭЛЕМЕНТОВ ОЗЕЛЕНЕНИЯ

Поз.	Наименование породы или вида насаждения	Воз-раст, лет	Кол-во	Примечание
Г	Обыкновенный газон		124.0м2	Из многолетников,м2
Д	Деревья (карагач)		3шт	С комом 0,8х0,8х0,5м
Т	Туя (кустарники)		5шт	Саженец, (0.5х0.5х0.5м,выемка гр.-0.125м3)

Сечение проездов ТИП I

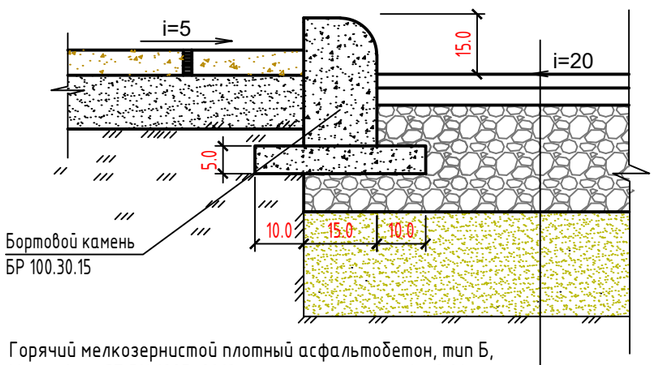

Горячий мелкозернистой плотный асфальтобетон, тип Б, Марки I, по СТ РК 1225-2019,	-h= 0,04м.
Горячий крупнозернистый плотный асфальтобетон, Марки I, по СТ РК 1225-2019,	-h=0,06м.
Смеси щебеночные С4(по способу заклинки) фракц. 20-40 мм, по СТ РК 1549-2006,	-h= 0.15м
Песчано-гравийные смеси I класса прочности по ГОСТ 23735-2014,	-h=0.15м
Грунт уплотненный до коэф. плотн. -0,98	

ПРИМЕЧАНИЕ

1. Данный чертеж разработан на основании топо и инженерно- геодезических изысканий, выполненных - 2023год
   Система координат Местная, Система высот Балтийская, Отметки отрицательные.
2. Привязку проектируемого здании производить от границы участка (см.данный лист)
4. Все размеры на чертеже даны в метрах.
5. Площадь участка - 528.0м^2

УСЛОВНЫЕ ОБОЗНАЧЕНИЯ

- Проектируемый КНС
- Асфальтобетонное покрытие
- Газон
- Рядовая посадка деревьев
- Рядовая посадка кустарников (Туя)
- Граница участка

Ведомость инженерных сетей

Номер на плане	Эскиз	Наименование
1		Водопровод
2		Электричество
3		Газопровод

Изм.	Кол.уч.	Лист	#док.	Подп.	Дата	ГП
						Разработка ПСД по Капитальному ремонта КНС-7 ПНГС по адресу Жылойский район г.Кульсары, мкр. ПНГС
Разраб.		Даутбаева			03.23г	ГЕНПЛАН
Проверил					03.23г	
ГИП		Сыюншкалиев Н.			03.23г	Разбивочный план и план благоустройства территорий. М1:500 Сводный план инженерных сетей М1:500

Стадия	Лист	Листов
РП	2	4

ТОО "MM Project"
г.Атырау, 2023 г.

Согласовано

Взам.инв.№

Подп. и дата

Инв. # подл.

Формат А3

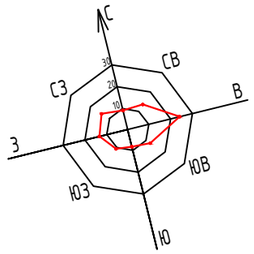

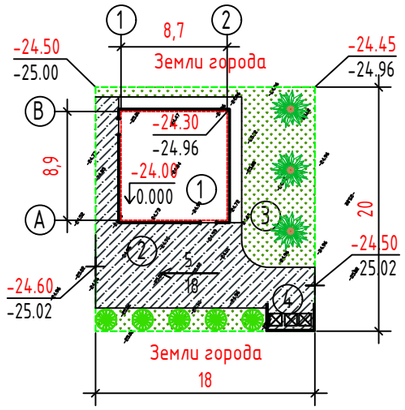

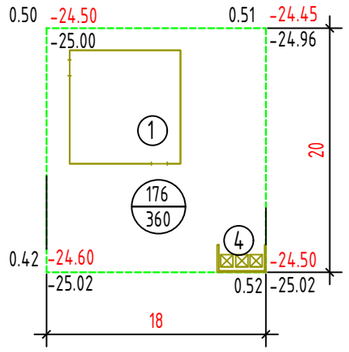

Σнасыпь(+)= +176.0

Ведомость жилых и общественных зданий и сооружений

Номер на плане	Наименование и обозначение	Этажность	Количество		Площадь, м2		Строительный Объем, м3
			Зданий	Здания	Застройки	общая	Здания
1	КНС-7 (ПНГС)	1	1	-	77,43	124.38	-
2	Внутриплощадочная дорога	-	-	-	131.25	-	-
3	Озеленения	-	-	-	-	-	-
4	Контейнеры ТБО	-	-	-	9.0	-	-

ВЕДОМОСТЬ ОБЪЕМОВ ЗЕМЛЯНЫХ МАСС

Наименование работ и объемов грунта	Объемы, м3		Примечание
	насыпь (+)	выемка (-)	
1.Срезка растительного грунта h-15см, S-360м2	54.0	-54.0*	
2. Грунт планировки территории	176.0	-	
3. Вытесненный грунт,		- 90.0	
в том числе при устройстве:			
а) подземной части зданий и сооружений		-	ЗЕМЛЯНЫЕ РАБОТЫ ПОД ЗДАНИЯ ПРЕДУСМОТРЕНО СТР.ЧАСТИ. СМ. ЧЕРТ КЖ1
б) асфальтобетонных покрытий		-53.0	
г) кустарников, деревьев, цветников, газонов		-37.0	
4. Поправка на уплотнение грунта			
10% от объема насыпи	17.6		
Всего пригодного грунта	247.6	- 144.0	
Недостаток пригодного грунта	103.6**		
Итого перерабатываемого грунта	247.6	247.6	

* СРЕЗКА РАСТИТЕЛЬНОГО ГРУНТА.
**В КАРЬЕРЕ

УСЛОВНЫЕ ОБОЗНАЧЕНИЯ

Проектируемый КНС

0.42 -24.60 / -25.02 — Проектная отметка
Натурная отметка
Рабочая отметка

~24.84 — Существующие отметка земли

-40 — Проектная горизонталь

5 / 18 — Направление уклона
Расстояние

176 / 360 — Объем насыпи или выемки, м3
Площадь фигуры

Граница участка

ПРИМЕЧАНИЕ

1.Данный лист составлен на основании чертежа генплана (см.ГП-3).
Система координат Местная, Система высот Балтийская,
Отметки отрицательные
2.Система вертикальной планировки принята сплошная с
частичным изменением существующего рельефа.
Проектные отметки зданий, сооружений и дорог определены
в результате вариантных проработок организации рельефа.
3.При проведении вертикальной планировки отметки назначены
исходя из условий максимального сохранения естественного рельефа.
4.Подсчет объемов земляных работ выполнен методом
квадратов со сторонами 18х20м

Согласовано

Взам.инв.№

Подп. и дата

Инв. # подл.

Изм.	Кол.уч.	Лист	#док.	Подп.	Дата
Разраб.		Даутбаева			03.23г
Проверил					03.23г
ГИП		Сыюншкалиев Н.			03.23г

ГП

Разработка ПСД по Капитальному ремонта КНС-7 ПНГС по адресу Жылойский район г.Кульсары, мкр. ПНГС

ГЕНПЛАН

Стадия	Лист	Листов
РП	3	4

План организаций рельефа М 1:500
План земляных масс М 1:500

ТОО "MM Project"
г.Атырау, 2023 г.

Формат А3

План ограждений для мусоросборника

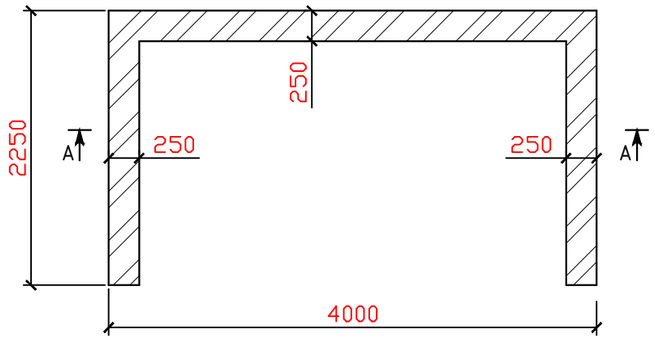

Разрез А-А

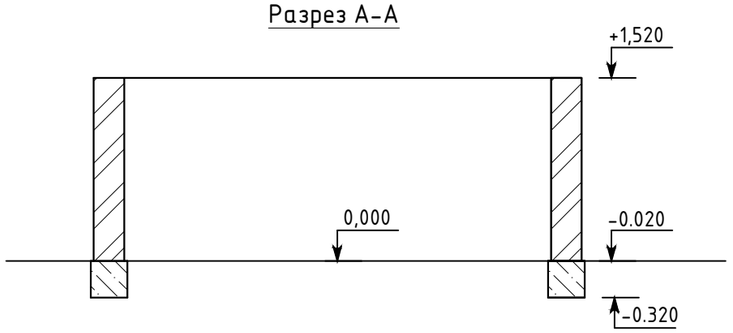

План фундамента
под ограждение

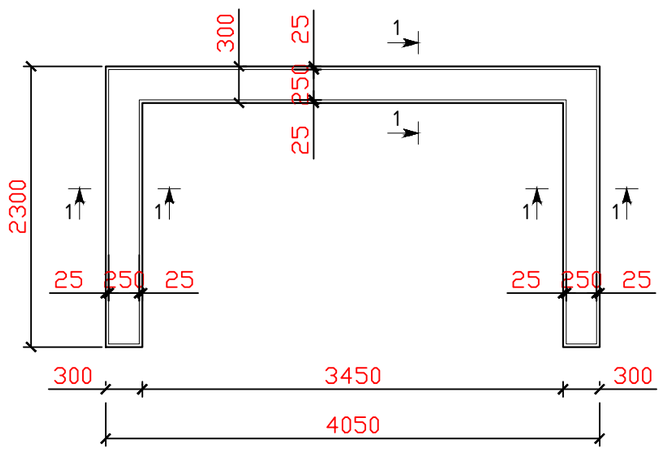

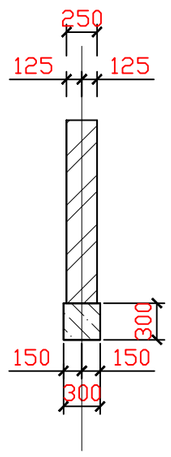

Спецификация

Поз. Марка	Обозначение	Наименование	К-во	Масса (ед.кг)	Примеч.
		Фундамент из бетона кл. В15		$м^3$	0,72
		Силикатный кирпич		$м^3$	3,0
		Рубероид		м2	2,0

ПРИМЕЧАНИЕ

1. Ограждение для мусоросборника выполнить из силикатного кирпича толщиной 250мм на цементно-песчаном растворе М50.
2. Фундамент - монолитный ленточный из бетона кл. В15.
3. Горизонтальную гидроизоляцию выполнить на отм. -0,020 из 2-х слоев рубероида на битумной мастике.

Согласовано

Взам. инв. #

Подп. и дата

Инв. # подл.

Изм.	Кол.уч.	Лист	№ док.	Подп.	Дата	ГП		
						Разработка ПСД по Капитальному ремонта КНС-7 ПНГС по адресу Жылойский район г.Кульсары, мкр. ПНГС		
Разраб.		Даутбаева			03.23г	Ограждение для мусоросборника	Стадия	Лист	Листов
Проверил					03.23г		РП	4	4
ГИП		Сыюншкалиев Н.			03.23г	План . Разрез А-А. План фундамента	ТОО "MM Project" г.Атырау, 2023 г.		

Формат А3