Товарищество с ограниченной ответственностью “MM Project"

РАБОЧИЙ ПРОЕКТ

Разработка ПСД по капитальному ремонту КНС№7
по адресу: г.Кульсары мкр. ПНГС

Раздел: ПС
Пожарная сигнализация

Директор ТОО «MM PROJECT»_____Амангелді М.

Заказчик ГУ "Отдел
жилищно-коммунального хозяйства _____Хайноллаев Е.Н

Ведомость чертежей основного комплекта ПС

Лист	Наименование	Примечание
1	Общие данные	
2	Структурная схема	
3	План расположения оборудования	

Для своевременного обнаружения возниконовения пожара проектом предусматривается автоматическая, локальная пожарная сигнализация. В качестве приемно-контрольного прибора предусмотрен прибор типа "Гранит-3"
В качестве извещателей пожарной сигнализации используются дымовые извещатели типа ИП 212-63 которые устанавливаются на подвесной потолок и запотолок. На путях эвакуаций предусмотрен ручной извещатель типа ИП 535-7. Так же у выхода из здания используется световое табло "ВЫХОД" типа Призма-102 которое загорается при срабатывании сигнализации. Для звукового оповещения рабочего персонала предусмотрен свето-звуковой оповещатель типа Призма 200. Рабочее напряжение ПКП 220В. В качестве проводника используется кабель КСПВ 4х0.5мм. Шлейфы пожарной сигнализации следует проводить в кабель-каналах 20х20мм. К ПКП подключен радиопередатчик для передачи сигнала на контрольно-пропускной пункт охраны.

Ведомость ссылочных и прилагаемых документов

Обозначение	Наименование	Примечание
СН РК 2.02-02-2012	Пожарная автоматика зданий и сооружений	
СН РК 2-02-11-2002	Нормы оборудования зданий, помещений и сооружений системами автоматической пожарной сигнализации, автоматическими установками пожаротушения и оповещения людей о пожаре безопасность зданий и сооружений	

Настоящий проект выполнен в соответствии с действующими на территории Республики Казахстан нормами и правилами и предусматривает мероприятия обеспечивающие взрыво-пожаро-безопасность, исключающие вредные воздействия на окружающую среду и воздушный бассейн, а также предупреждающие чрезвычайные ситуации природного и техногенного характера

Главный инженер проекта Суюншкалиев Н.

СОГЛАСОВАНО:

Взам. инв. N

Подпись и дата

Инв. N док.

Изм.	Кол.уч.	Лист	N док.	Подпись	Дата
Разработал	Смагулов Ч				
Проверил					
Рук. группы					
Нормоконтр					
ГИП	Суюншкалиев				

ПС

Разработка ПСД по капитальному ремонту КНС№7 по адресу: г.Кульсары мкр. ПНГС

КНС №7

Стадия	Лист	Листов
РП	1	

Общие данные

ТОО "MM Project"

Формат А3

Схема соединений ППКУОП Гранит-3

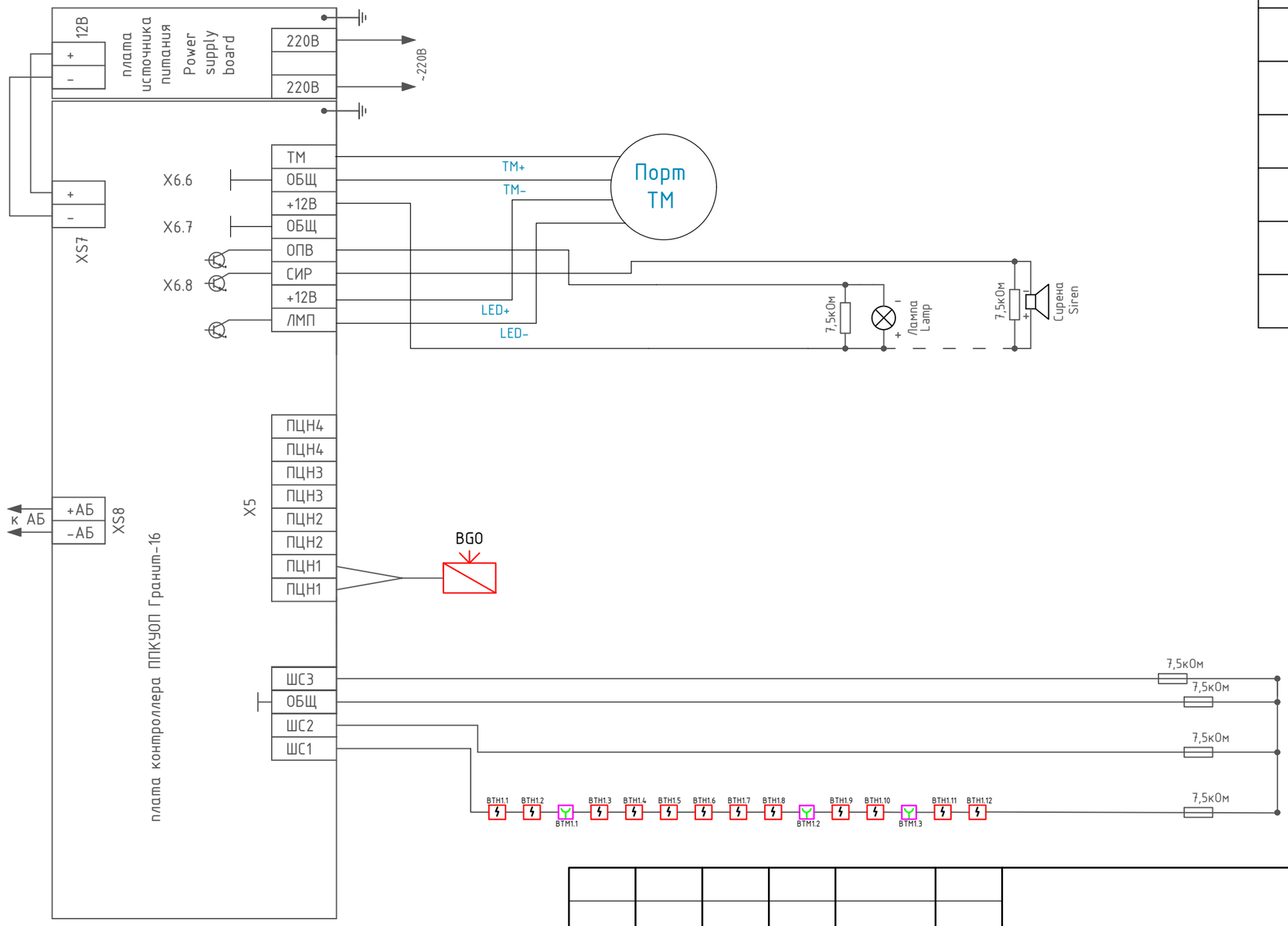

Обозначение	Наименование
ARK	Приемно-контролный прибор
	Извещатель пожарный, дымовой
	Извещатель пожарный, ручной
	Свето-звуковой оповещатель
	Световое табло (Выход)
	Стационарный передатчик
	Линия пожарной сигнализаций

СОГЛАСОВАНО:

Взам. инв. N

Подпись и дата

Инв. N док.

Изм.	Кол.уч.	Лист	N док.	Подпись	Дата
Разработал		Смагулов Ч			
Проверил					
Рук. группы					
Нормоконтр					
ГИП		Суюншкалиев			

ПС

Разработка ПСД по капитальному ремонту КНС№7 по адресу: г.Кульсары мкр. ПНГС

КНС №7

Стадия	Лист	Листов
РП	2	

Структурная схема

ТОО "MM Project"

Формат А4

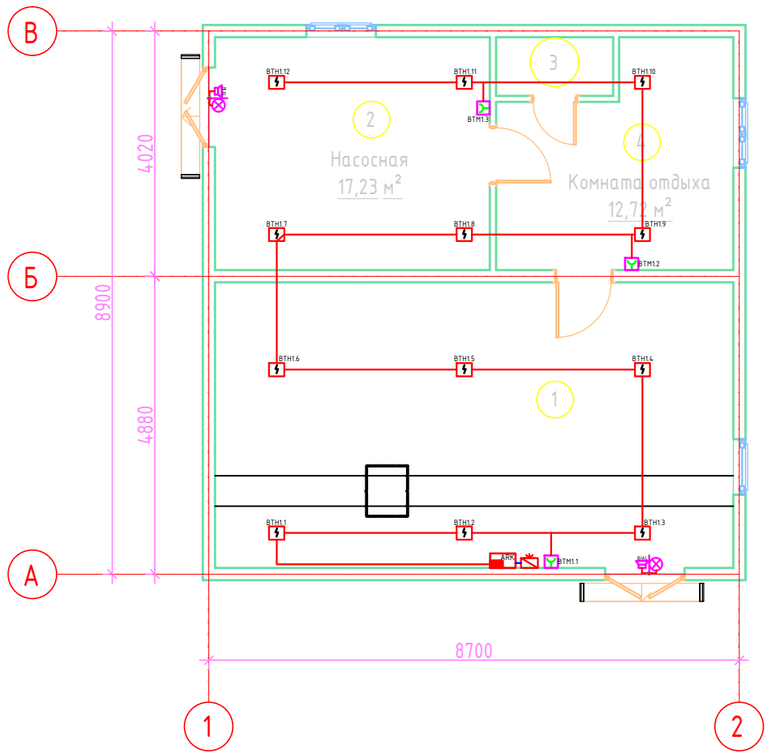

Перечень технологического оборудования

Поз.	Обозначение	Наименование	Кол. стел. шт.	Кол. короб. шт.	Масса ед.кг.	Примечание

Экспликация помещений

Номер помещения	Наименование	Площадь, м²	Кат. помещения
1	Насосная	39,78	
2	Насосная	17,23	
3	Помещение	1,84	
4	Комната отдыха	12,72	
5	Шахта	52,81	

Обозначение	Наименование
ARK	Приемно-контролный прибор
	Извещатель пожарный, дымовой
	Извещатель пожарный, ручной
	Свето-звуковой оповещатель
	Световое табло (Выход)
	Стационарный передатчик
	Линия пожарной сигнализаций

СОГЛАСОВАНО:

Взам. инв. N

Подпись и дата

Инв. N док.

Изм.	Кол.уч.	Лист	N док.	Подпись	Дата
Разработал		Смагулов Ч			
Проверил					
Рук. группы					
Нормоконтр					
ГИП		Суюншкалиев			

ПС

Разработка ПСД по капитальному ремонту КНС№7 по адресу: г.Кульсары мкр. ПНГС

КНС №7

Стадия	Лист	Листов
РП	3	

План расположения оборудования

ТОО "MM Project"

Формат А3