РЕСПУБЛИКА КАЗАХСТАН
Товарищество с ограниченной ответственностью
«КОРПОРАЦИЯ «АСЫЛ-СТРОЙ»
Лицензия: 17 ГСЛ №14013440 от 30.05.2019 г.

Заказ: 53-2022

Заказчик: ГУ «Отдел жилищно-коммунального хозяйства, пассажирского транспорта, автомобильных дорог и жилищной инспекции Аягозского района»

РАБОЧИЙ ПРОЕКТ

«Строительство антенно-мачтового сооружения в 19 км северо-восточнее с.Емелтау, Аягозского района области Абай»

АЛЬБОМ 3

АРХИТЕКТУРНЫЕ РЕШЕНИЯ

Шымкент – 2022 г.

РЕСПУБЛИКА КАЗАХСТАН
Товарищество с ограниченной ответственностью
«КОРПОРАЦИЯ «АСЫЛ-СТРОЙ»
Лицензия: 17 ГСЛ №14013440 от 30.05.2019 г.

Заказ: 53-2022

Заказчик: ГУ «Отдел жилищно-коммунального хозяйства, пассажирского транспорта, автомобильных дорог и жилищной инспекции Аягозского района»

РАБОЧИЙ ПРОЕКТ

«Строительство антенно-мачтового сооружения в 19 км северо-восточнее с.Емелтау, Аягозского района области Абай»

АЛЬБОМ 3
АРХИТЕКТУРНЫЕ РЕШЕНИЯ

Директор **Доспаева Ш.**

Главный инженер проекта **Айнабеков Ж.**

Шымкент – 2022 г.

ОБЩИЕ ДАННЫЕ

Контейнер предназначен для установки технологического оборудования, и представляет собой сборную конструкцию, обеспечивающую удобную транспортировку и сборку на месте установки.

Конструкция контейнера сборная, состоит:

- рамы основания Р1. Рама основания выполнена из гнутых швеллеров 120х40х60, толщина стали 3 мм, С255. Для установки контейнера по уровню, предусмотрен регулировочный болт М24. Для придания жесткости раме, по углам предусмотрены косынки из стали б=3 мм;
- панелей настила. Панели настила пола контейнера выполнены как гнутые элементы из стали б=3 мм, и укладываются на опорные гнутые швеллера основания. Днище контейнера зашито сталью б=1 мм;
- стоек СТ1, СТ2. Стойки СТ1, СТ2 - гнутые, из стали толщиной 4 мм. Крепятся к раме основания Р1 на анодированных болтах Ф12;
- внутренних и наружных стеновых панелей ПН1, ПН2, ПВ1, ПВ2, ПВ3. Стеновые панели - гнутые конструкции из стали толщиной 1,5 мм, крепятся к стойкам и опорным уголкам, которые предусмотрены на рамах основания и кровли;
- кровли. Кровля состоит из основания кровли, каркаса кровли, настила кровли. Основание кровли предусмотрены из гнутых швеллеров б=3 мм, каркас - из гнутых элементов б=2 мм. Каркас кровли выполнен с уклоном. На каркас кровли ложатся гнутые панели настила Нк1. Торцы кровли закрываются торцевыми панелями из стали б=1,5 мм. В верхней части кровли предусмотрен конек из стали б=1,5 мм;
- двери Д1. Дверь Д1 выполнена из гнутых элементов с потайными петлями. В двери предусмотрены замки. Дверь утеплена утеплителем ISOVER OL-E, б=100 мм.

Пол, стеновые панели, кровля утеплены утеплителем ISOVER OL-E б=100 мм. На полу предусмотрен антистатический линолеум, по контуру пола выполнен пластиковый плинтус.

Над входной дверью предусмотрен защитный козырек. Козырек выполнен из гнутых элементов б=2; 1,5 мм.

Для систем коммуникаций, на задней стенке контейнера, выполнено технологическое отверстие размером 300х200 мм. Отверстие расположено на высоте 2120 мм от уровня пола и 50 мм от боковой стенки. Отверстие обрамлено и с двух сторон закрывается крышкой.

Для поднятия контейнера предусмотрены монтажные петли из стали б=10 мм.

Контейнер представляет собой сборную конструкцию, которая собирается на болтах с анодированным покрытием.

Все элементы контейнера окрасить порошково-полимерной покраской с предварительной фосфотацией (обезжириванием) поверхности.

Настоящий проект выполнен в соответствии с действующими нормами и правилами, в том числе по взрывопожарной безопасности и обеспечивает безопасную эксплуатацию здания при соблюдении предусмотренных проектом мероприятий.

Главный инженер проекта Айнабеков Ж.

Ведомость рабочих чертежей основного комплекта 2-КМ

Лист	Наименование	Примечание
1	Общие данные	
2	Общий вид	
3	Разрез А-А, Б-Б	
4	Общая спецификация элементов на контейнер	
5	Схема размещения контейнера в теле мачты	
6	Схема панелей настила	
7	Рама основания Р1. Спецификация элементов на раму основания Р1	
8	Схема крепления опорных уголков к основанию каркаса и кровли	
9	Стойка СТ1, СТ2. Разрез 1-1, 2-2. Поз. 1, 2. Бобышка б1	
10	Панель ПН, ПВ. Разрез 1-1, 2-2. Спецификация	
11	Кровля. Спецификация элементов на кровлю	
12	Основание кровли Ос1. Каркас кровли К1	
13	Настил кровли Нк1. Козырек	
14	Дверь Д1. Спецификация элементов на дверь Д1	
15	Шарниры двери Д1	

Изм.	Кол.уч	Лист	N док.	Подпись	Дата	53-2022-АР		
						«Строительство антенно-мачтового сооружения в 19км северо-восточнее с.Емелтау, Аягозского района ВКО»		
ГИП		Айнабеков Ж.				Контейнер.	Стадия	Лист	Листов
Разработал		Атамбаев И.					РП	1	15
Н.контр		Доспаева Ш.				Общие данные	ТОО "Корпорация Асыл-Строй" г. Шымкент-2022 г.		

Взам. инв. N | Подпись и дата | Инв. N подл.

Формат А3

Общий вид

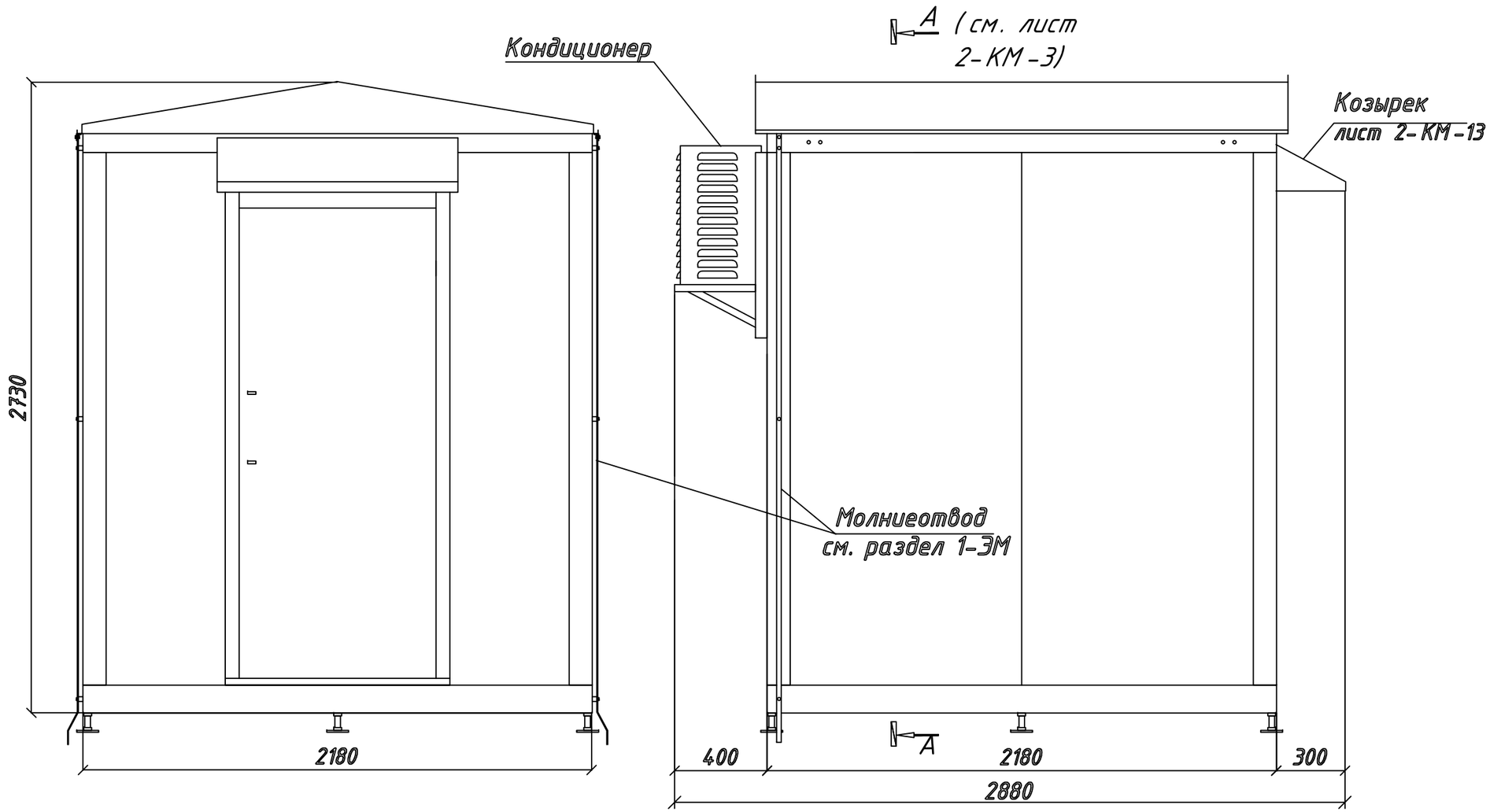

Примечание:

1. Данный лист см. с листом 2-КМ-3.
2. Контейнер для оборудования представляет собой сборную металлическую конструкцию.
3. Окраска всех элементов конструкции порошково-полимерная. Цвет светло-серый.

Изм.	Кол.уч	Лист	N док.	Подпись	Дата	53-2022-АР		
						«Строительство антенно-мачтового сооружения в 19км северо-восточнее с.Емелтау, Аягозского района ВКО»		
ГИП		Айнабеков Ж.				Контейнер.	Стадия	Лист	Листов
Разработал		Атамбаев И.					РП	2	
Н.контр		Доспаева Ш.				Общий вид.	ТОО "Корпорация Асыл-Строй" г. Шымкент-2022 г.		

Формат А3

Взам. инв. N | Подпись и дата | Инв. N подл.

А – А

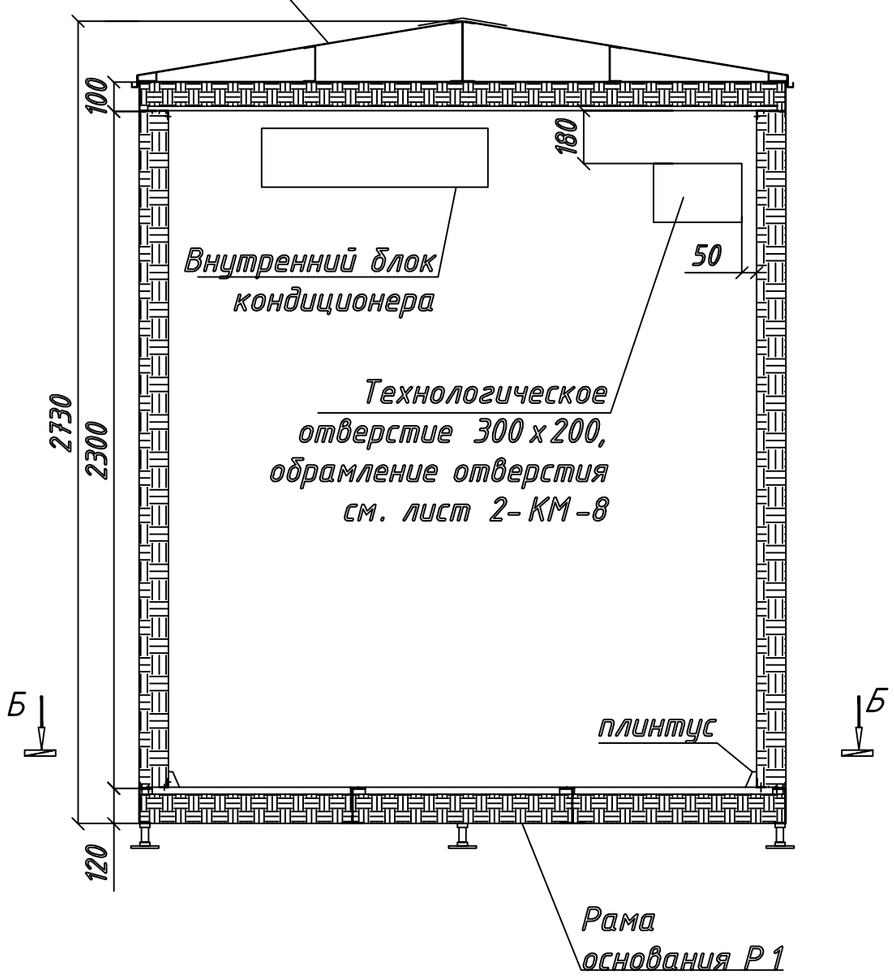

Б – Б

(теплоизоляция не показана)

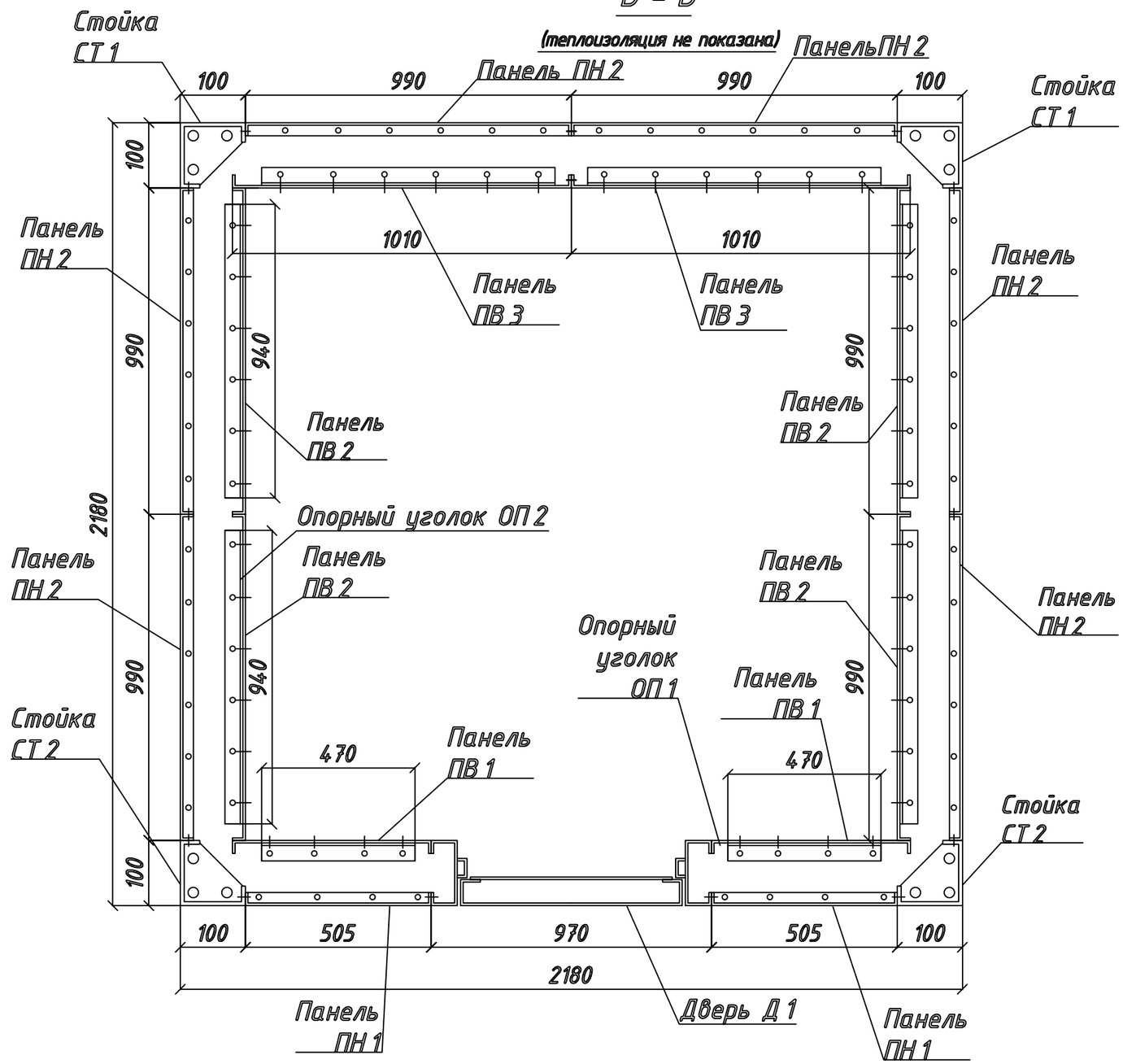

Примечание:

1. Данный лист см. с листом 2-КМ-3.
2. Стойки СТ1, СТ2 крепятся к основанию каркаса и основанию кровли на болты М16.
3. Панель наружную ПН1, ПН2 крепить к каркасу на кровельные саморезы 6,3х19 с шагом 150 мм. Между собой и стойками СТ1, СТ2 панели стягиваются болтами М6х30.
4. Внутренние панели ПВ1, ПВ2, ПВ3 крепить к опорным уголкам на саморезы 4,2х16.
5. Опорные уголки ОП1, ОП2 крепить к каркасу на кровельные саморезы 6,3х19.
6. Между внешними и внутренними панелями проложена теплоизоляция – ISOVER OL-E, толщиной 100 мм с пароизоляционной пленкой со стороны внутренних панелей.

Изм.	Кол.уч	Лист	N док.	Подпись	Дата
ГИП		Айнабеков Ж.			
Разработал		Атамбаев И.			
Н.контр		Доспаева Ш.			

53-2022-АР

«Строительство антенно-мачтового сооружения в 19км северо-восточнее с.Емелтау, Аягозского района ВКО»

Контейнер.

Стадия	Лист	Листов
РП	3	

Разрезы А-А, Б-Б.

ТОО "Корпорация Асыл-Строй" г. Шымкент-2022 г.

Формат А3

Взам. инв. N | Подпись и дата | Инв. N подл.

Общая спецификация элементов на контейнер

Марка, поз.	Обозначение	Наименование	Кол.	Масса ед., кг	Приме-чание
		Контейнер	1	1081,62	
Р 1	лист 2-КМ-7	Рама основная Р 1	1	76,25	
Н 1	лист 2-КМ-7	Панель Н 1	4	6,24	
Н 2	лист 2-КМ-7	Панель Н 2	10	6,35	
Н 3	лист 2-КМ-7	Панель Н 3	7	6,35	
	лист 2-КМ-6	Панель днища $м^2$	5		39,25 кг
	лист 2-КМ-8	Петля монтажная	4	2,51	
	лист 2-КМ-8	Обрамление проема	1	4,4	
	лист 2-КМ-8	Крышка	2	1,89	
СТ 1	лист 2-КМ-9	Стойка СТ 1	2	19,33	
СТ 2	лист 2-КМ-9	Стойка СТ 2	2	19,28	
ПН 1	лист 2-КМ-10	Панель ПН 1	2	15,97	
ПН 2	лист 2-КМ-10	Панель ПН 2	6	26,16	
ПВ 1	лист 2-КМ-10	Панель ПВ 1	2	16,06	
ПВ 2	лист 2-КМ-10	Панель ПВ 2	4	29,32	
ПВ 3	лист 2-КМ-10	Панель ПВ 3	2	29,86	
ОП 1	лист 2-КМ-10	Опорный уголок ОП 1	4	0,44	
ОП 2	лист 2-КМ-10	Опорный уголок ОП 2	12	0,86	
	лист 2-КМ-11	Кровля	1	245,53	
Д 1	лист 2-КМ-14	Дверь Д 1	1	82,14	
	ГОСТ 19903-90	Кожух внешнего блока кондиционера лист б=1,2 мм $м^2$	2,0		18,84
		Материалы			
		Болты анодированные			
	ГОСТ 15589-70	Болт М 24-100.5.6(S 36)	8	0,47	
	ГОСТ 15589-70	Болт М 20-60.5.6(S 30)	8	0,22	
	ГОСТ 15589-70	Болт М 12-30.5.6(S 18)	24	0,04	
	ГОСТ 15589-70	Болт М 10-140.5.6(S 16)	16	0,096	
	ГОСТ 15589-70	Болт М 6-30.5.6(S 10)	150	0,009	

Марка, поз.	Обозначение	Наименование	Кол.	Масса ед., кг	Приме-чание
		Гайки анодированные			
	ГОСТ 5915-70	Гайка М 24-6 Н.5(S36)	8	0,123	
	ГОСТ 5915-70	Гайка М 20-6 Н.5(S30)	8	0,071	
	ГОСТ 5915-70	Гайка М 12-6 Н.5(S18)	24	0,016	
	ГОСТ 5915-70	Гайка М 10-6 Н.5(S16)	16	0,01	
	ГОСТ 5915-70	Гайка М 6-6 Н.5(S10)	150	0,003	
		Шайбы анодированные			
	ГОСТ 11371-78	Шайба М10	16	0,003	
	ГОСТ 11371-78	Шайба М6	300	0,001	
		Утеплитель Isover OL-E б=100			28 $м^2$
		Пленка пароизоляционная			30 $м^2$
		Антистатический линолеум			4,5 $м^2$
		Плинтус ПВХ			8 п.м
		Заклепки 4,8х6	260		
		Саморез 6,3х19	200		
		Шуруп 4,2х16	200		

Примечание:

1. Данный лист читать совместно с листом 2-КМ-2,3.

Взам. инв. N | Подпись и дата | Инв. N подл.

Изм.	Кол.уч	Лист	N док.	Подпись	Дата
ГИП		Айнабеков Ж.			
Разработал		Атамбаев И.			
Н.контр		Доспаева Ш.			

53-2022-АР

«Строительство антенно-мачтового сооружения в 19км северо-восточнее с.Емелтау, Аягозского района ВКО»

Контейнер.

Стадия	Лист	Листов
РП	4	

Общая спецификация элементов на контейнер.

ТОО "Корпорация Асыл-Строй" г. Шымкент-2022 г.

Формат А3

Схема размещения контейнера в теле мачты

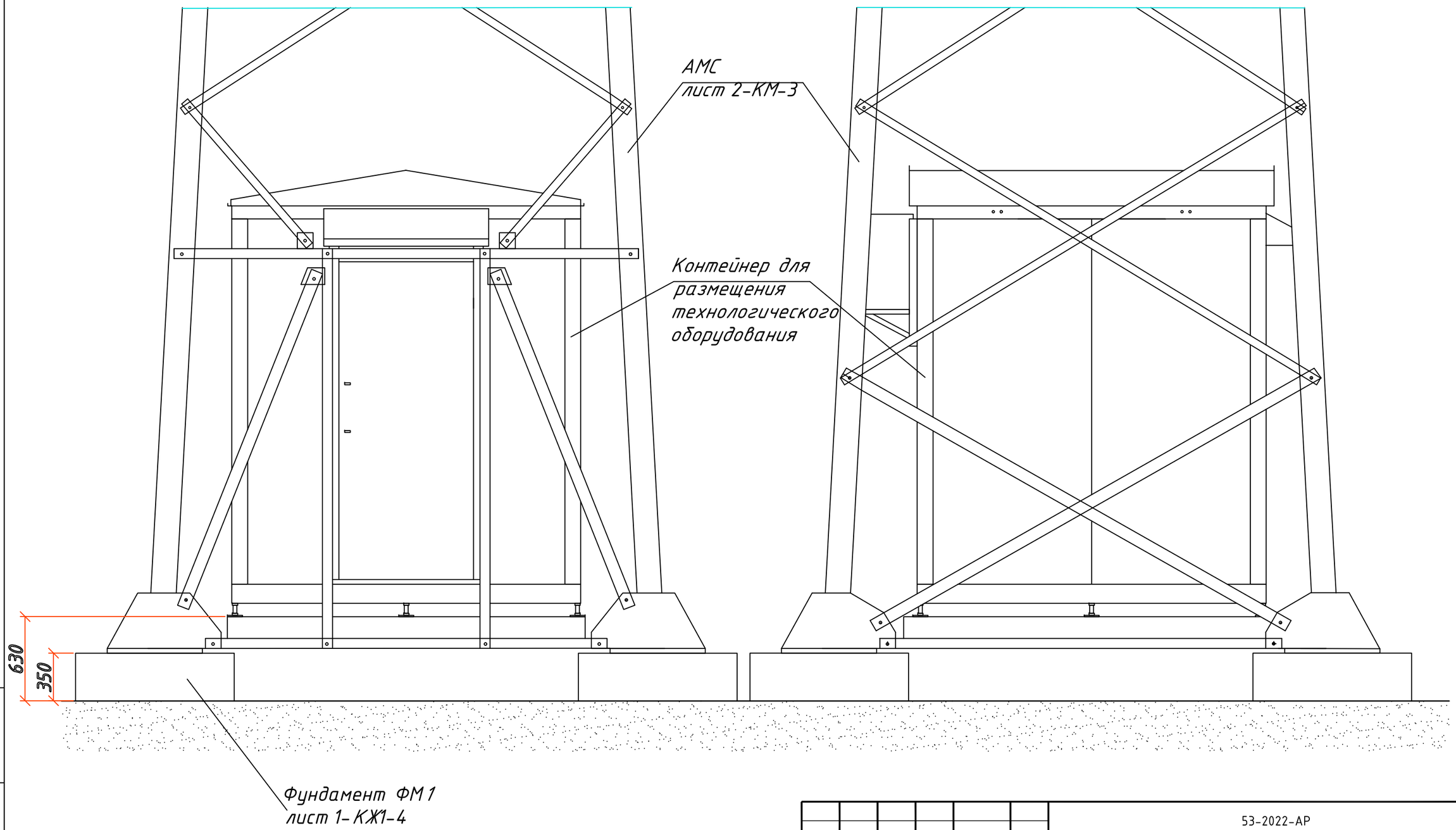

Изм.	Кол.уч	Лист	N док.	Подпись	Дата
ГИП		Айнабеков Ж.			
Разработал		Атамбаев И.			
Н.контр		Доспаева Ш.			

53-2022-АР

«Строительство антенно-мачтового сооружения в 19км северо-восточнее с.Емелтау, Аягозского района ВКО»

Контейнер.

Стадия	Лист	Листов
РП	5	

Схема размещения контейнера в теле мачты.

ТОО "Корпорация Асыл-Строй" г. Шымкент-2022 г.

Формат А3

Взам. инв. N | Подпись и дата | Инв. N подл.

Схема панелей настила

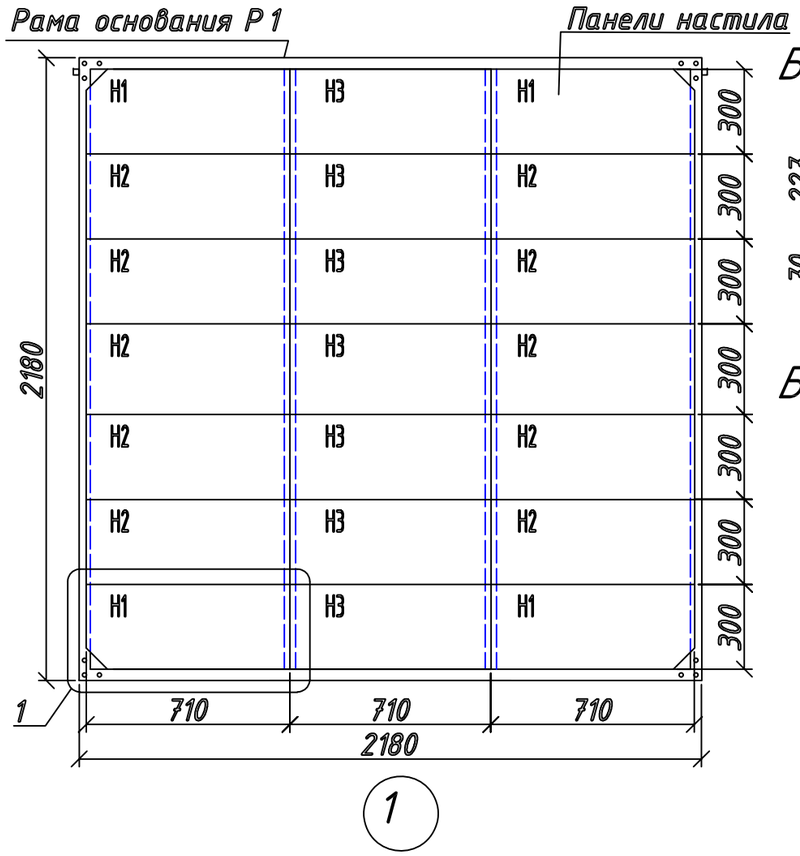

1

Панель настила Н1

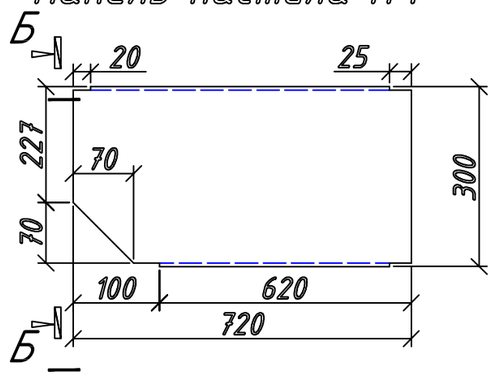

Панель настила Н2

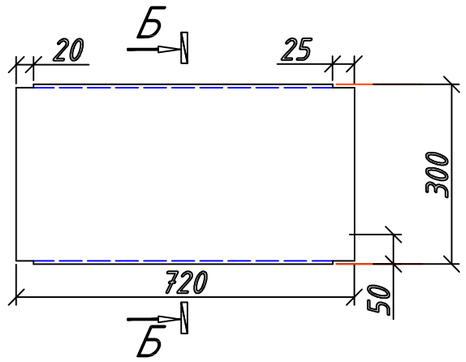

Панель настила Н3

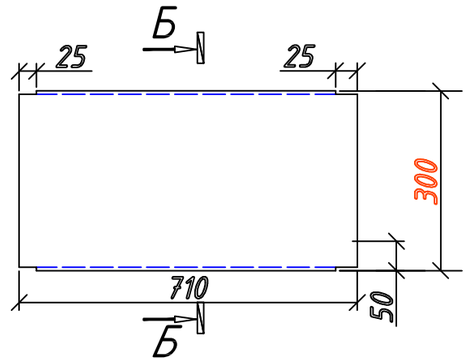

Б – Б

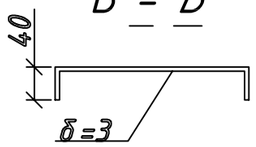

Спецификация элементов на панели настила, днища

Марка, поз.	Обозначение	Наименование	Кол.	Масса ед., кг	Приме-чание
		Панели настила			
Н1	ГОСТ 19903-90	-710 x 380 x 3	1	6,24	
Н2	ГОСТ 19903-90	-710 x 380 x 3	1	6,35	
Н3	ГОСТ 19903-90	-710 x 380 x 3	1	6,35	
		Панель днища			
	ГОСТ 19903-90	лист δ=1,0 мм $м^2$	5,0	7,85	39,3 кг

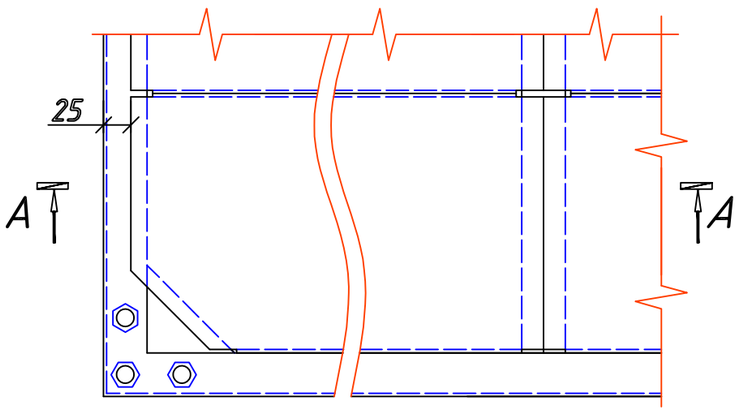

А – А

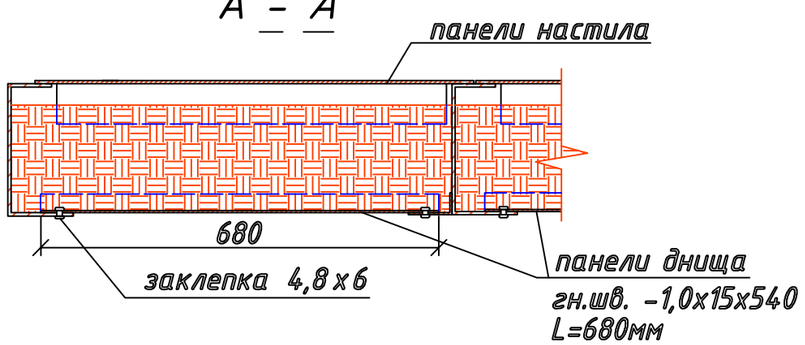

Примечание

1. Данный лист читать совместно с листом 2-КМ-7.
2. Все элементы основания каркаса - сталь С 255.

Изм.	Кол.уч	Лист	N док.	Подпись	Дата
ГИП		Айнабеков Ж.			
Разработал		Атамбаев И.			
Н.контр		Доспаева Ш.			

53-2022-АР

«Строительство антенно-мачтового сооружения в 19км северо-восточнее с.Емелтау, Аягозского района ВКО»

Контейнер.

Стадия	Лист	Листов
РП	6	

Схема панелей настила.

ТОО "Корпорация Асыл-Строй" г. Шымкент-2022 г.

Формат А3

Взам. инв. N | Подпись и дата | Инв. N подл.

Рама основания Р1

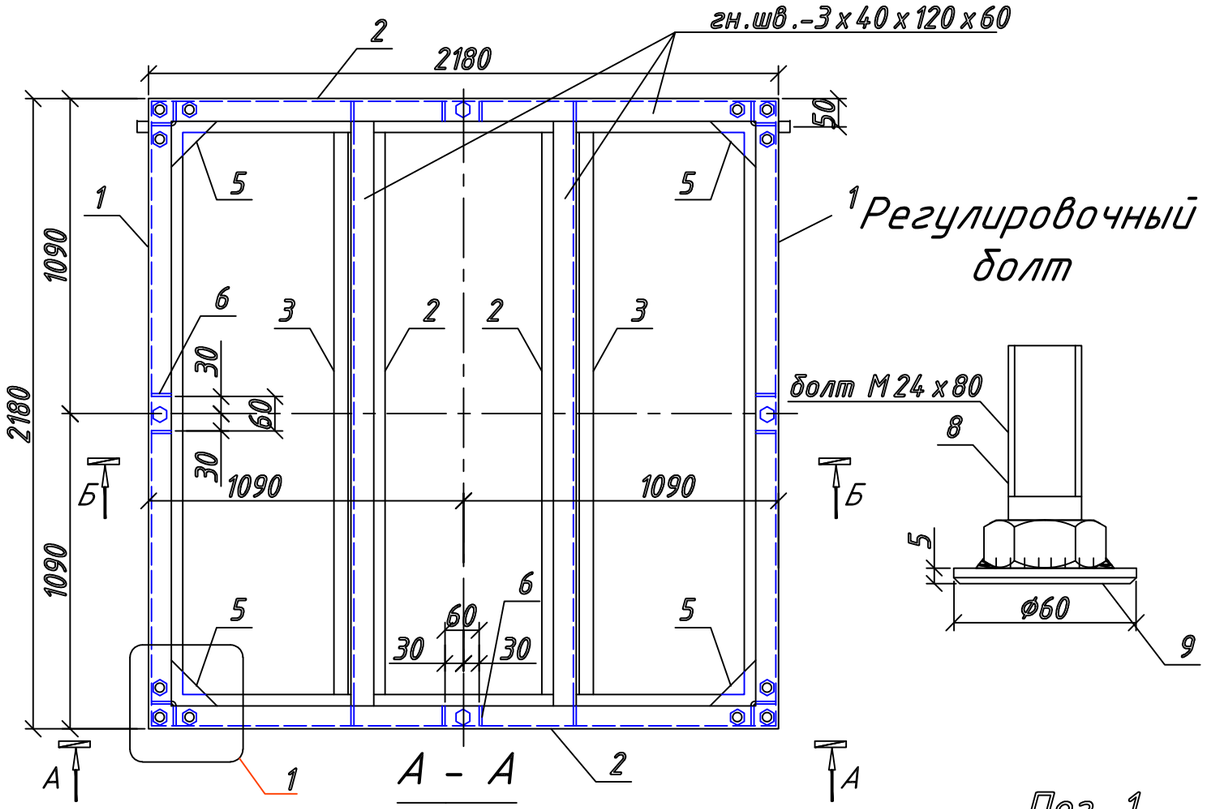

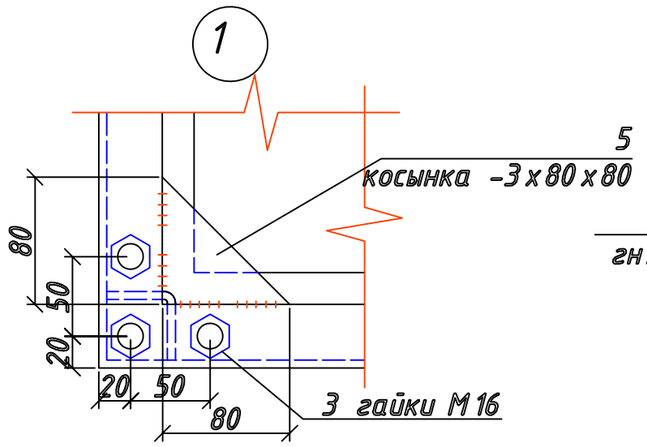

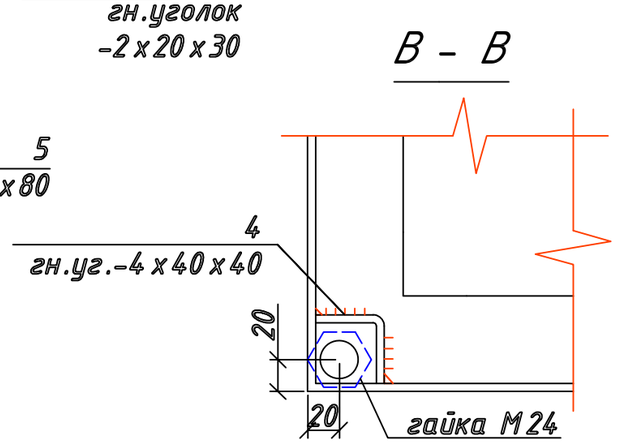

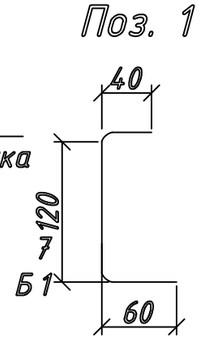

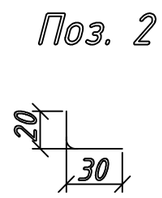

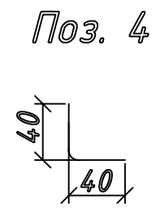

Спецификация элементов рамы основания Р 1

Марка, поз.	Обозначение	Наименование	Кол.	Масса ед., кг	Примечание
		Рама основная Р 1	1	76,52	
1	ГОСТ 19903-90	-2180 х 220 х 3	2	11,30	
2	ГОСТ 19903-90	-2100 х 220 х 3	4	10,88	
3	ГОСТ 19903-90	-2060 х 50 х 3	2	2,43	
4	ГОСТ 19903-90	-120 х 80 х 4	4	0,3	
5	ГОСТ 19903-90	-80 х 80 х 3	4	0,3	
6	ГОСТ 19903-90	-114 х 40 х 5	4	0,24	
7	лист КМ-2-9	Бобышка Б 1	2	0,05	
		Регулировочный болт	4	0,52	
		Регулировочный болт	1	0,52	
8	ГОСТ 7798-70	Болт М 24-6 g х 80.5.8(S 36)	1	0,40	
9	ГОСТ 19903-90	ф60 б=5 мм	1	0,12	

Примечание:

1. Данный лист см. с листом 2-КМ-3.
2. Все соединения металлических элементов выполнить на сварке по ГОСТ 5264-80, электродами Э42 по ГОСТ 9467-75. Высоту сварного шва принять по наименьшей толщине свариваемых изделий.
3. Детали поз. 1, 2, 4 - гнутые.
4. Все элементы рамы выполнить из стали С 255.

Изм.	Кол.уч	Лист	N док.	Подпись	Дата
ГИП		Айнабеков Ж.			
Разработал		Атамбаев И.			
Н.контр		Доспаева Ш.			

53-2022-АР

«Строительство антенно-мачтового сооружения в 19км северо-восточнее с.Емелтау, Аягозского района ВКО»

Контейнер.

Стадия	Лист	Листов
РП	7	

Рама основания Р1. Спецификация элементов рамы основания Р1.

ТОО "Корпорация Асыл-Строй" г. Шымкент-2022 г.

Формат А3

Взам. инв. N | Подпись и дата | Инв. N подл.

Схема крепления опорных уголков к основанию каркаса и кровли

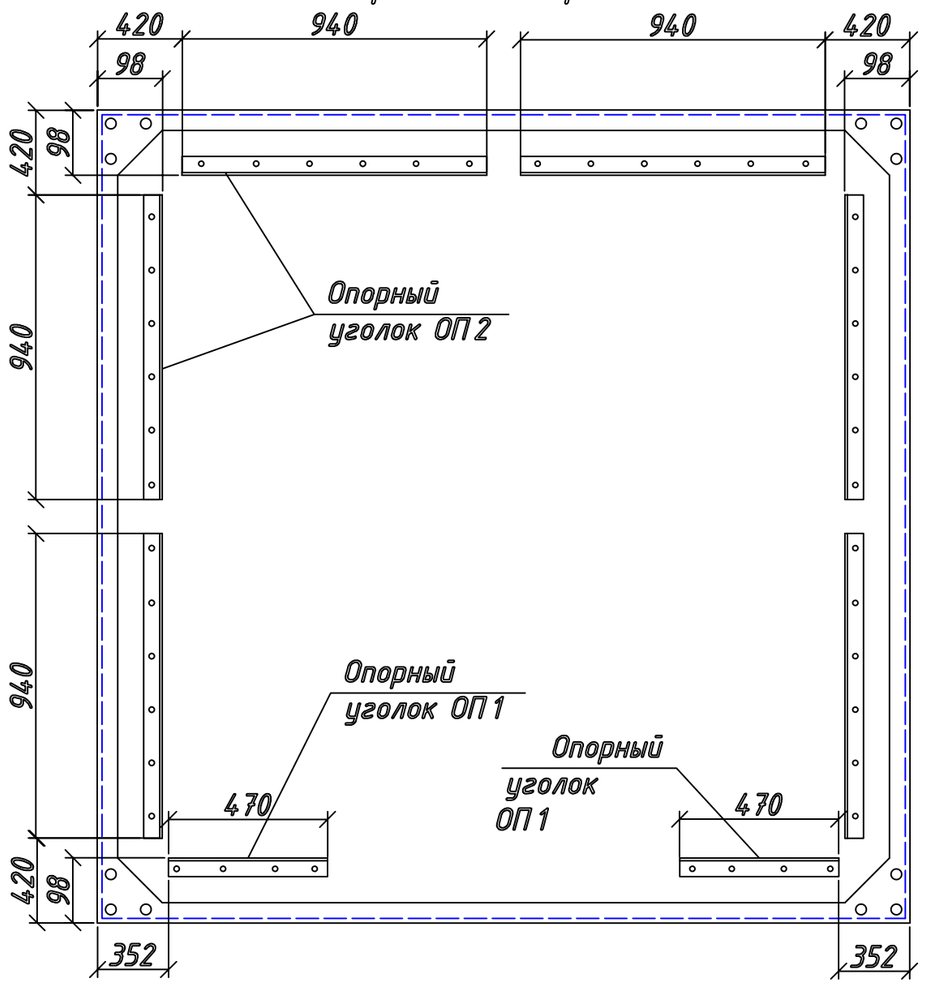

Петля монтажная Пм1

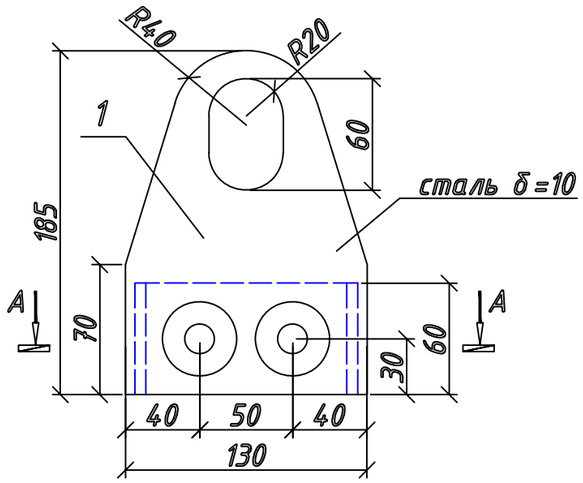

1 – 1

(см.лист 2-КМ-3)

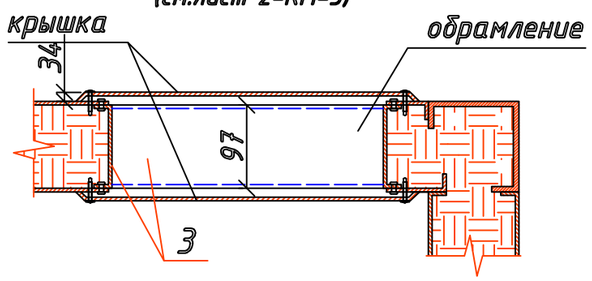

А – А

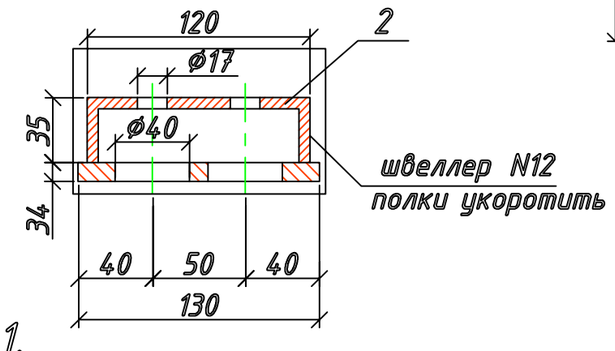

Обрамление

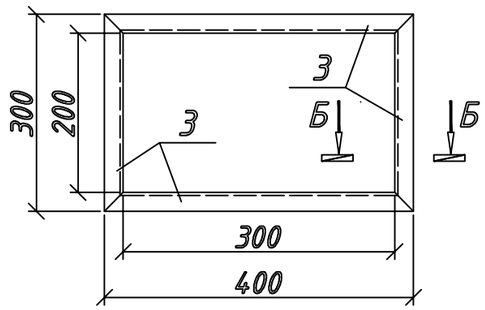

Б – Б

(Поз. 3)

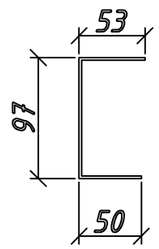

Спецификация элементов на петлю монтажную Пм 1, обрамление, крышку

Марка, поз.	Обозначение	Наименование	Кол.	Масса ед., кг	Приме-чание
		Петля монтажная Пм 1	1	2,51	
1	ГОСТ 19903-90	-185 x 130 x 10	1	1,89	
2	ГОСТ 8240-97	[12, L=60	1	0,62	
		Обрамление	1	4,4	
3	ГОСТ 19903-90	-200 x 2 п.м.	1,4	3,14	
		Крышка			
	ГОСТ 19903-90	-400 x 300 x 2	1	1,89	

Взам. инв. N

Подпись и дата

Инв. N подл.

Изм.	Кол.уч	Лист	N док.	Подпись	Дата
ГИП		Айнабеков Ж.			
Разработал		Атамбаев И.			
Н.контр		Доспаева Ш.			

53-2022-АР

«Строительство антенно-мачтового сооружения в 19км северо-восточнее с.Емелтау, Аягозского района ВКО»

Контейнер.

Стадия	Лист	Листов
РП	8	

Схема крепления опорных уголков к основанию каркаса и кровли.

ТОО "Корпорация Асыл-Строй" г. Шымкент-2022 г.

Формат А3

Стойка СТ1, СТ2

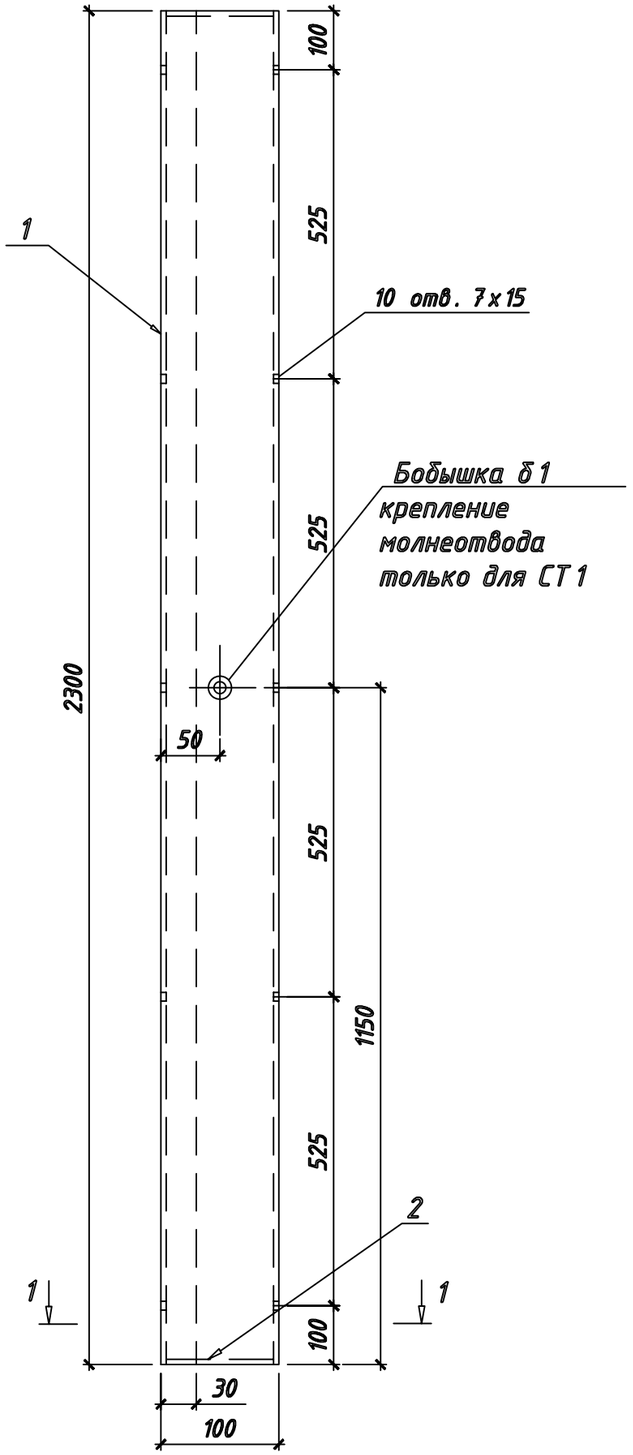

1 – 1

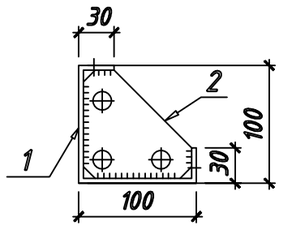

Поз. 1

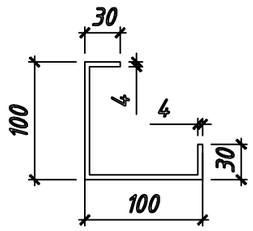

Поз. 2

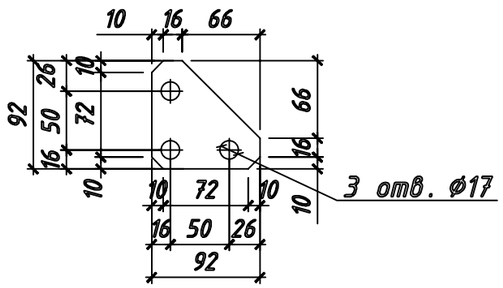

Бобышка б1

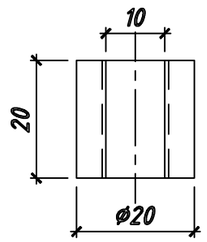

Спецификация элементов стоек СТ1, СТ2

Марка, поз.	Обозначение	Наименование	Кол.	Масса ед., кг	Примечание
		Стойка СТ1	1	19,33	
1	ГОСТ 19903-90	-4 х 2300 х 260	1	18,78	
2	ГОСТ 19903-90	-4 х 92 х 92	2	0,25	
б1	ГОСТ 2590-2006	круг ф20, L=20 мм	1	0,05	
		Стойка СТ2	1	19,28	
1	ГОСТ 19903-90	-4 х 2300 х 260	1	18,78	
2	ГОСТ 19903-90	-4 х 92 х 92	2	0,25	

Примечание:

1. Данный лист см. с листом 2-КМ-3,10.
2. Все соединения металлических элементов выполнить на сварке по ГОСТ 5264-80, электродами Э42 по ГОСТ 9467-75. Высоту сварного шва принять по наименьшей толщине свариваемых изделий.
3. Деталь поз. 1 – гнутая.
4. Все элементы стоек выполнить из стали С255.

Изм.	Кол.уч	Лист	N док.	Подпись	Дата
ГИП		Айнабеков Ж.			
Разработал		Атамбаев И.			
Н.контр		Доспаева Ш.			

53-2022-АР

«Строительство антенно-мачтового сооружения в 19км северо-восточнее с.Емелтау, Аягозского района ВКО»

Контейнер.

Стадия	Лист	Листов
РП	9	

Стойка СТ1, СТ2. Разрез 1-1
Поз 1,2. Бобышка б-1

ТОО "Корпорация Асыл-Строй"
г. Шымкент-2022 г.

Взам. инв. N | Подпись и дата | Инв. N подл.

Формат А3

1 - 1

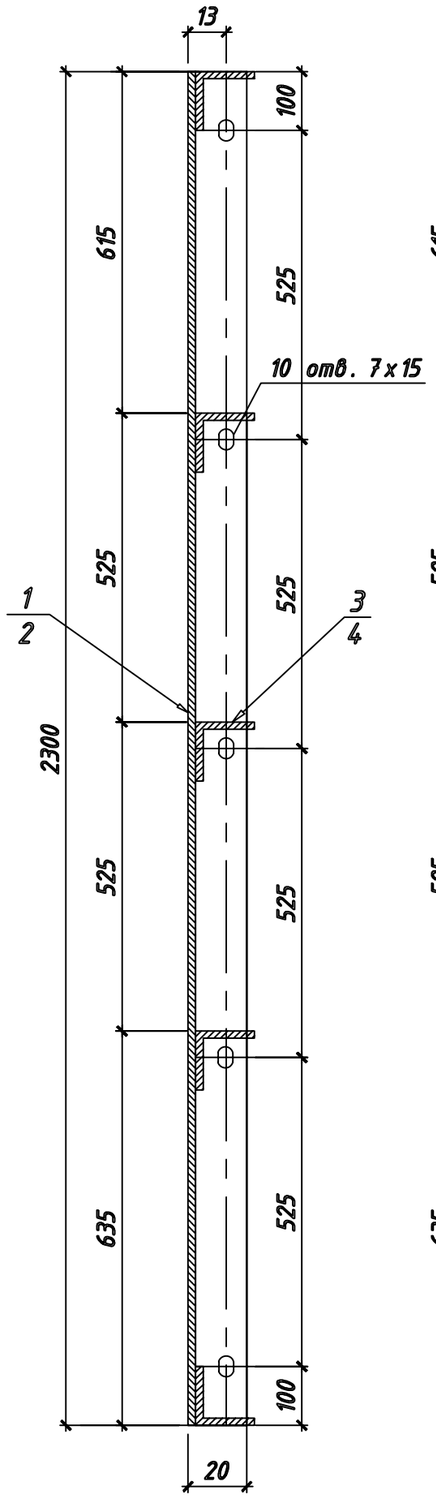

2 - 2

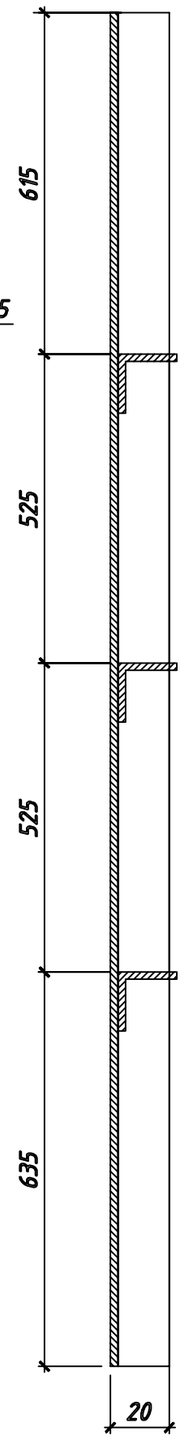

Панель ПН 1, ПН 2

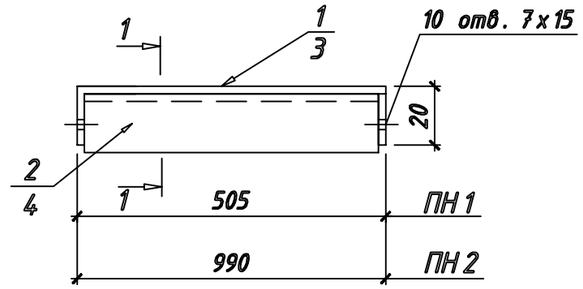

Панель ПВ 1, ПВ 2, ПВ 3

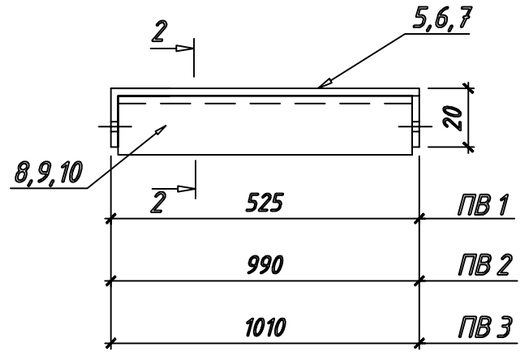

Опорный уголок ОП 1, ОП 2

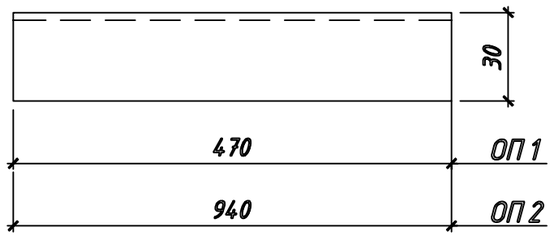

Спецификация элементов на стеновые панели ПН 1, ПН 2, ПВ 1, ПВ 2, ПВ 3, ОП 1, ОП 2

Марка, поз.	Обозначение	Наименование	Кол.	Масса ед., кг	Приме-чание
		Стеновая панель ПН 1	1	15,97	
1	ГОСТ 19903-90	-2300 x 545 x 1,5	1	14,77	
2	ГОСТ 19903-90	-502 x 40 x 1,5	5	0,24	
		Стеновая панель ПН 2	1	26,16	
3	ГОСТ 19903-90	-2300 x 1030 x 1,5	1	23,91	
4	ГОСТ 19903-90	-950 x 40 x 1,5	5	0,45	
		Стеновая панель ПВ 1	1	16,06	
5	ГОСТ 19903-90	-2300 x 565 x 1,5	1	15,31	
8	ГОСТ 19903-90	-522 x 40 x 1,5	3	0,25	
		Стеновая панель ПВ 2	1	29,32	
6	ГОСТ 19903-90	-2300 x 1030 x 1,5	1	27,91	
9	ГОСТ 19903-90	-987 x 40 x 1,5	3	0,47	
		Стеновая панель ПВ 3	1	29,86	
7	ГОСТ 19903-90	-2300 x 1050 x 1,5	1	28,45	
10	ГОСТ 19903-90	-1007 x 40 x 1,5	3	0,47	
		Опорный уголок ОП 1			
	ГОСТ 19903-90	-470 x 60 x 2	1	0,44	
		Опорный уголок ОП 2			
	ГОСТ 19903-90	-940 x 60 x 2	1	0,86	

Примечание:

1. Данный лист см. с листом 2-КМ-3.
2. Все соединения металлических элементов выполнить на сварке по ГОСТ 5264-80, электродами Э42 по ГОСТ 9467-75. Высоту сварного шва принять по наименьшей толщине свариваемых изделий.
3. Стеновые панели, опорные уголки - гнутые конструкции. Сталь С255.

Изм.	Кол.уч	Лист	N док.	Подпись	Дата
ГИП		Айнабеков Ж.			
Разработал		Атамбаев И.			
Н.контр		Доспаева Ш.			

53-2022-АР

«Строительство антенно-мачтового сооружения в 19км северо-восточнее с.Емелтау, Аягозского района ВКО»

Контейнер.

Стадия	Лист	Листов
РП	10	

Панель ПН 1,2 панель ПВ 1,2,3. Разрез 1-1, 2-2. Спецификация элементов на стеновые панели ПН1, ПН2, ПВ1, ПВ2, ПВ3.

ТОО "Корпорация Асыл-Строй" г. Шымкент-2022 г.

Взам. инв. N | Подпись и дата | Инв. N подл.

Формат А3

Схема кровли

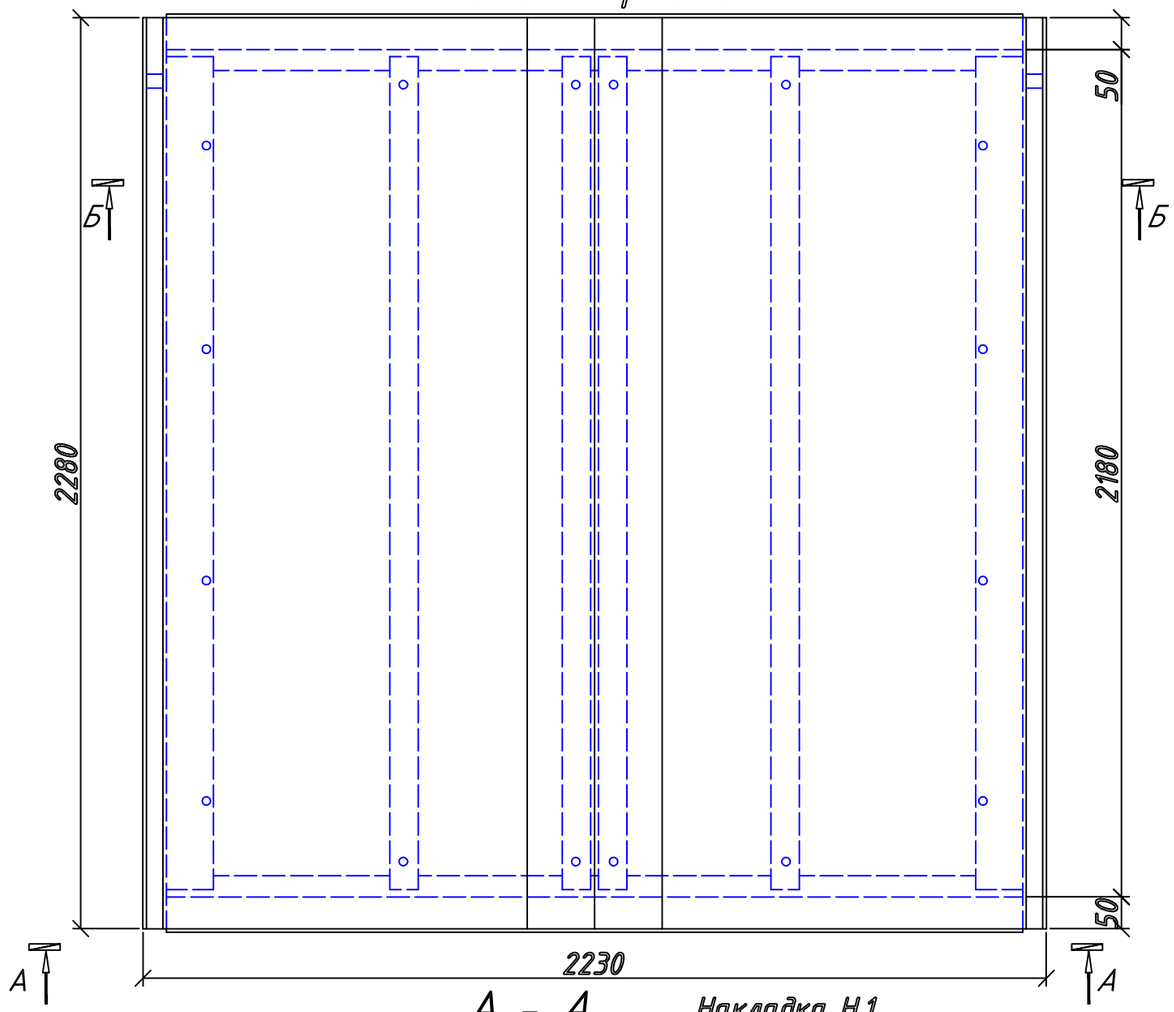

А – А

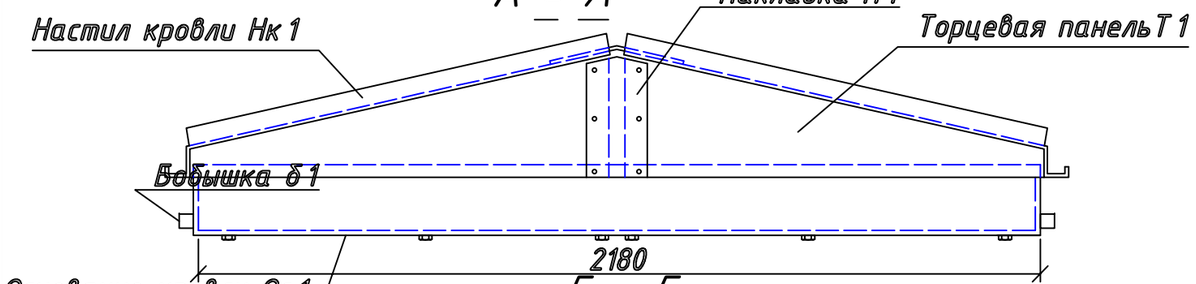

Б – Б

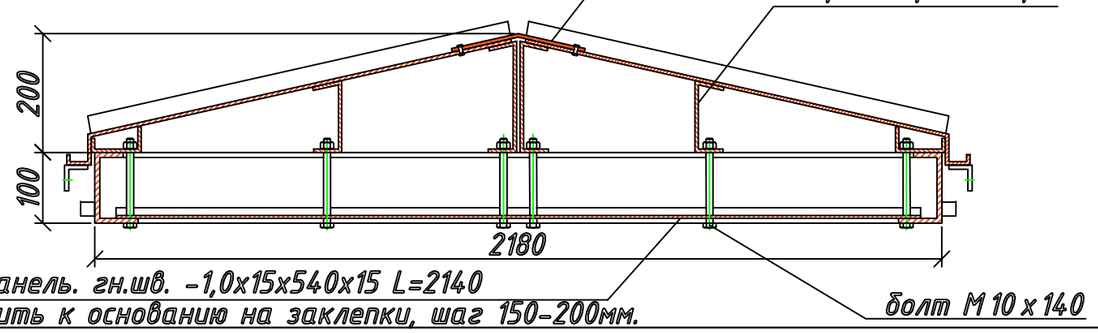

Спецификация элементов на кровлю

Марка, поз.	Обозначение	Наименование	Кол.	Масса ед., кг	Приме-чание
		Кровля	1	245,53	
Ос 1	лист 2-КМ-12	Основание кровли Ос 1	1	57,59	
К 1	лист 2-КМ-12	Каркас кровли К 1	2	24,45	
Нк 1	лист 2-КМ-13	Настил кровли Нк 1	1	32,68	
Нк 1*	лист 2-КМ-13	Настил кровли Нк 1*	1	32,68	
Т 1	лист 2-КМ-13	Торцевая панель Т 1	4	2,67	
Н 1	лист 2-КМ-13	Накладка Н 1	2	0,26	
	лист 2-КМ-13	Конек	1	10,71	
	лист 2-КМ-13	Козырек	1	13,43	
		Панель	4	9,56	
б 1	лист 2-КМ-9	Бобышка б 1	2	0,05	
		Панель			
	ГОСТ 19903-90	-2140 х 570 х 1	1	9,56	

Примечание

1. Данный лист см. с листом 2-КМ-12,13.
2. Все элементы основания каркаса - сталь С 255.

Изм.	Кол.уч	Лист	N док.	Подпись	Дата
ГИП		Айнабеков Ж.			
Разработал		Атамбаев И.			
Н.контр		Доспаева Ш.			

53-2022-АР

«Строительство антенно-мачтового сооружения в 19км северо-восточнее с.Емелтау, Аягозского района ВКО»

Контейнер.

Стадия	Лист	Листов
РП	11	

Схема кровли. Спецификация элементов на кровлю.

ТОО "Корпорация Асыл-Строй" г. Шымкент-2022 г.

Формат А3

Взам. инв. N | Подпись и дата | Инв. N подл.

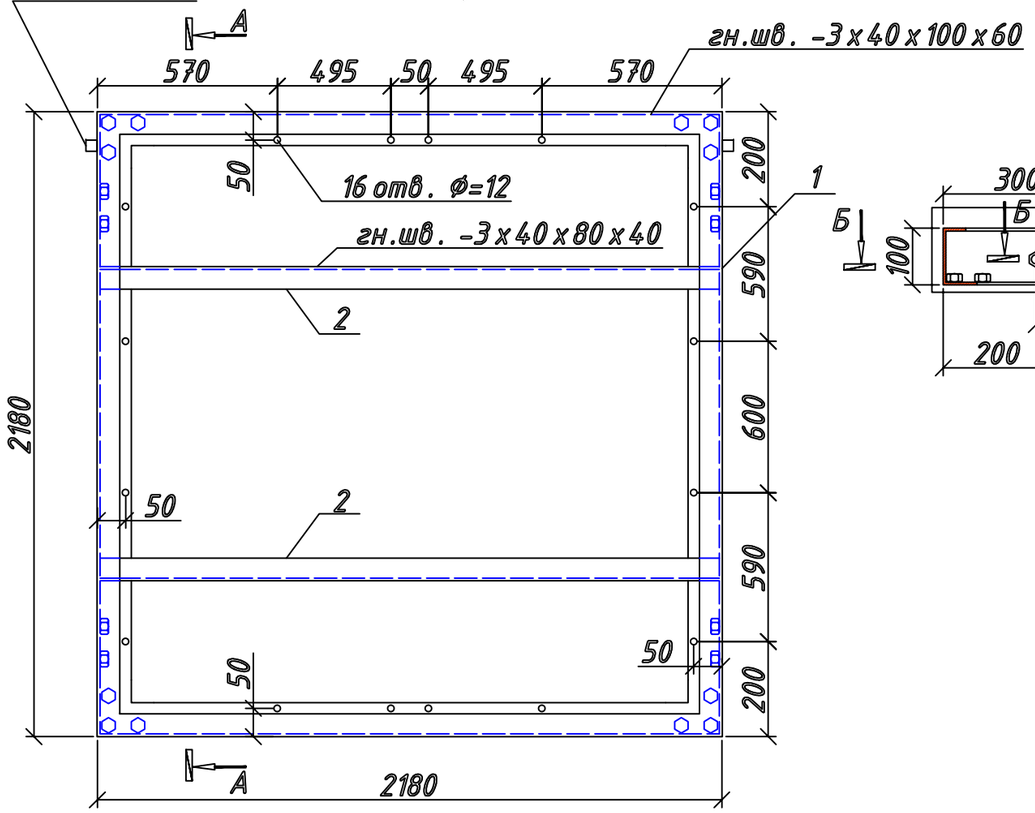

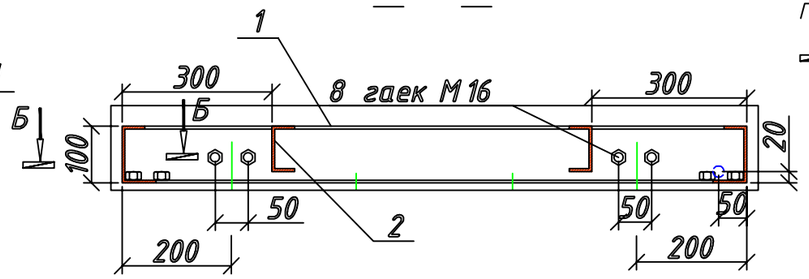

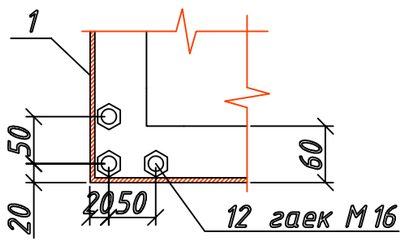

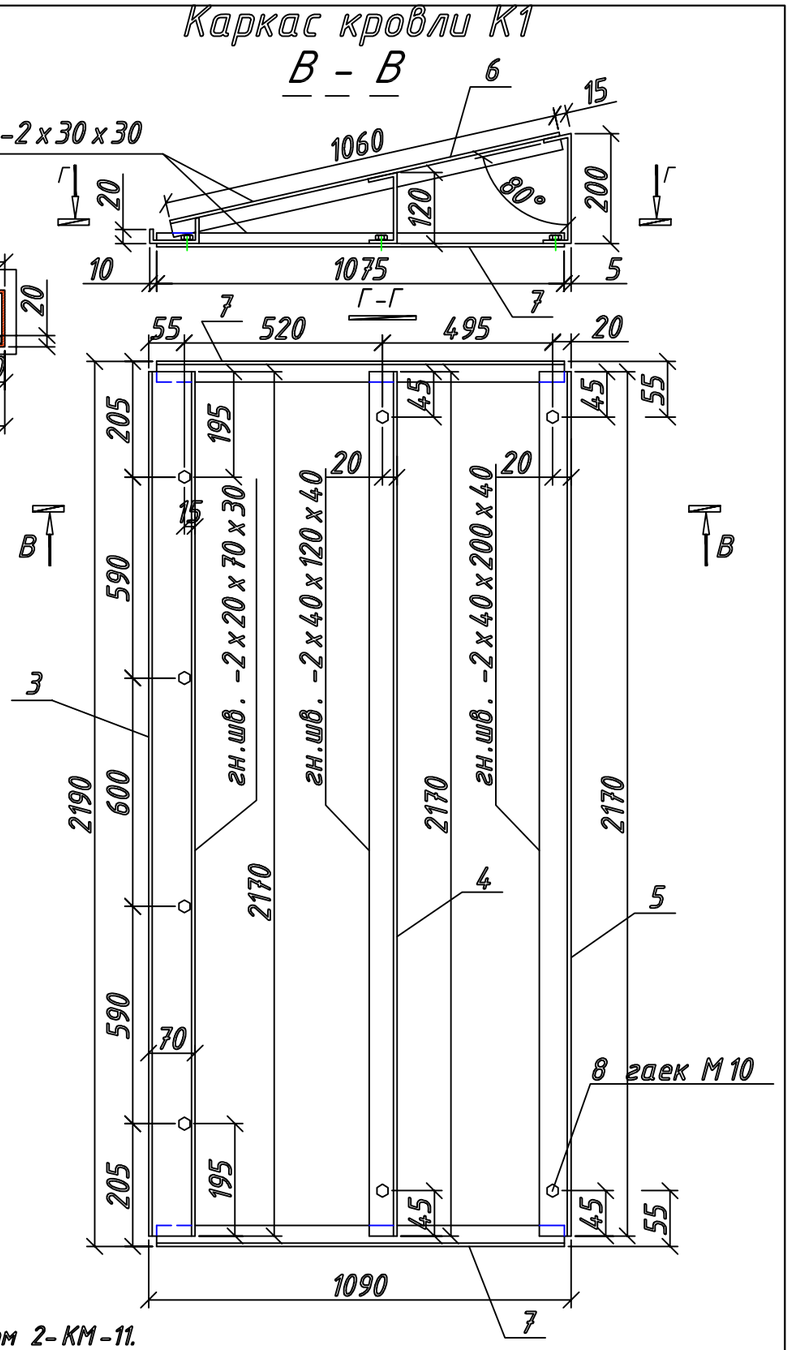

Спецификация элементов на основание кровли Ос 1, каркас кровли К 1

Марка, поз.	Обозначение	Наименование	Кол.	Масса ед., кг	Примечание
		Основание кровли Ос 1	1	57,59	
1	ГОСТ 19903-90	-8720 х 200 х 3	1	41,07	
2	ГОСТ 19903-90	-2180 х 160 х 3	2	8,21	
б1	ГОСТ 2590-2006	круг ф20 L=20 мм	2	0,05	
		Каркас кровли К 1	1	24,45	
3	ГОСТ 19903-90	-2170 х 120 х 2	1	4,08	
4	ГОСТ 19903-90	-2170 х 200 х 2	1	6,81	
5	ГОСТ 19903-90	-2170 х 280 х 2	1	9,54	
6	ГОСТ 19903-90	-1060 х 60 х 2	2	1,0	
7	ГОСТ 19903-90	-1075 х 60 х 2	2	1,01	

Взам. инв. N | Подпись и дата | Инв. N подл.

Примечание:

1. Данный лист см. с листом 2-КМ-11.
2. Все элементы приведенные на данном листе выполнить из сталь С 255.

Изм.	Кол.уч	Лист	N док.	Подпись	Дата	53-2022-АР		
						«Строительство антенно-мачтового сооружения в 19км северо-восточнее с.Емелтау, Аягозского района ВКО»		
ГИП		Айнабеков Ж.				Контейнер.	Стадия	Лист	Листов
Разработал		Атамбаев И.					РП	12	
Н.контр		Доспаева Ш.				Основание кровли ОС1 Каркас кровли К1	ТОО "Корпорация Асыл-Строй" г. Шымкент-2022 г.		

Формат А3

Настил кровли Нк1 (Нк1*)

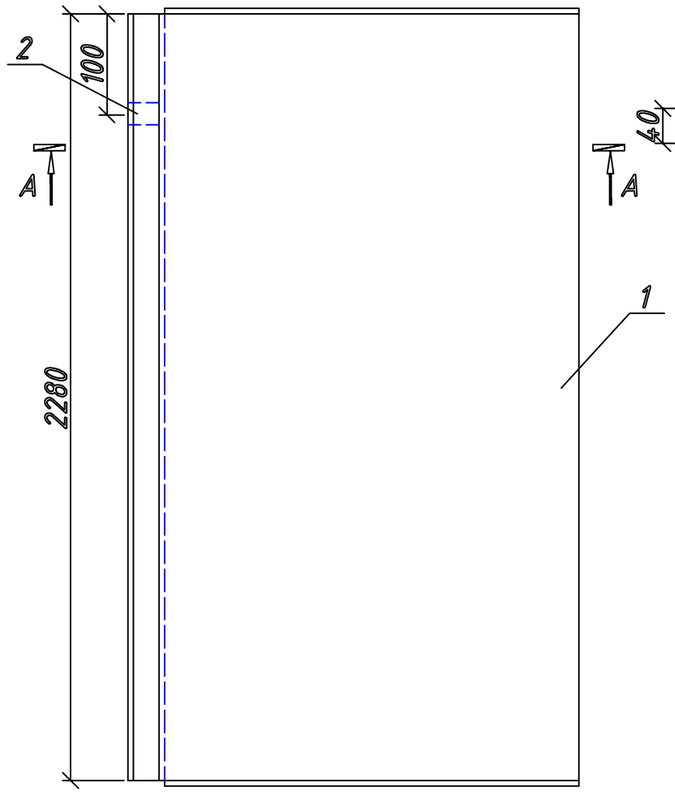

Торцевая панель Т1

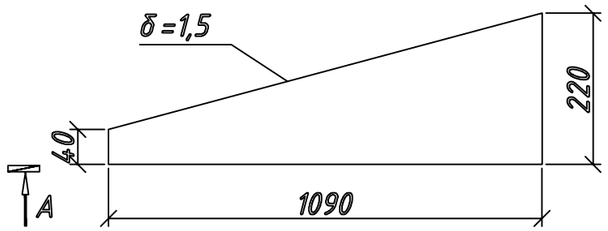

Накладка Н1

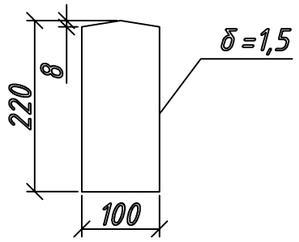

Б – Б

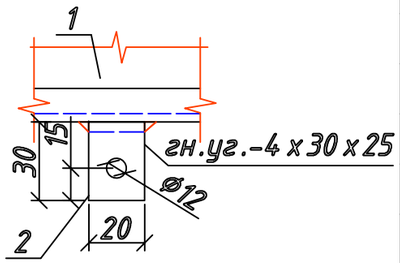

А – А

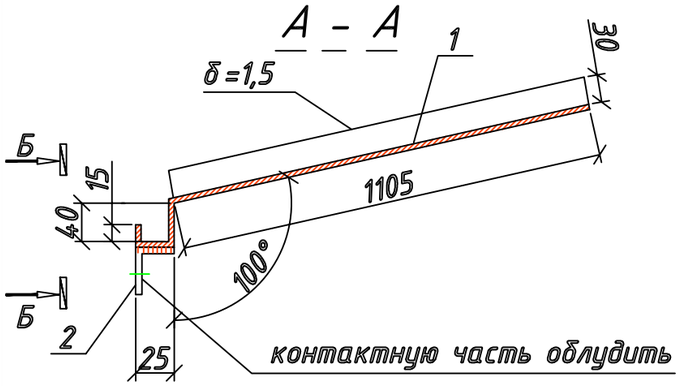

Конек

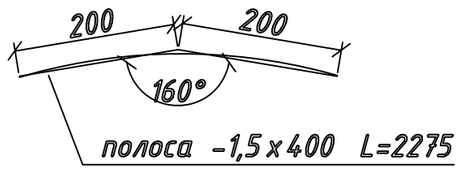

Козырек

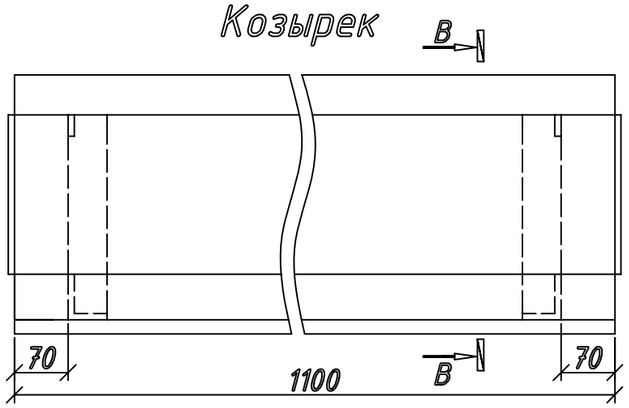

В – В

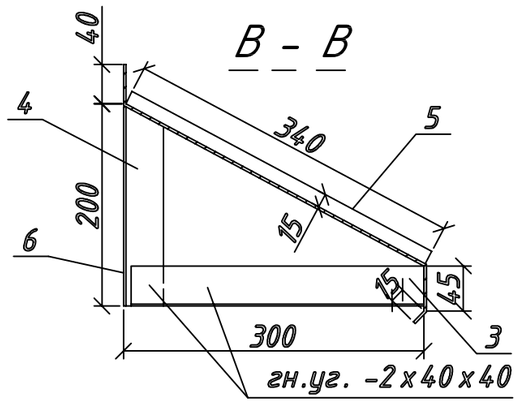

Спецификация элементов на настил кровли Нк 1, Нк 1*, торцовую панель Т 1, накладку, конек, козырек

Марка, поз.	Обозначение	Наименование	Кол.	Масса ед., кг	Приме-чание
		Настил кровли Нк 1	1	32,68	
1	ГОСТ 19903-90	-2340 х 1185 х 1,5	1	32,64	
2	ГОСТ 19903-90	-55 х 20 х 4	1	0,035	
		Настил кровли Нк 1* (зеркаль Нк 1)	1	32,68	
		Торцевая панель Т 1			
	ГОСТ 19903-90	-1030 х 220 х 1,5	1	2,67	
		Накладка			
	ГОСТ 19903-90	-220 х 100 х 1,5	1	0,26	
		Конек			
	ГОСТ 19903-90	-2275 х 400 х 1,5	1	10,71	
		Козырек	1	13,43	
3	ГОСТ 19903-90	-300 х 80 х 2	2	0,38	
4	ГОСТ 19903-90	-200 х 80 х 2	2	0,25	
5	ГОСТ 19903-90	-1100 х 400 х 1,5	1	5,18	
6	ГОСТ 19903-90	-1100 х 540 х 1,5	1	6,99	

Примечание

1. Данный лист читать совместно с листом 2-КМ-11,12.
2. Все элементы приведенные на данном листе выполнить из сталь С 255.
3. Настил кровли и торцевые панели приварить к каркасу кровли до окраски, конек и накладки крепить на заклепки с шагом 200 мм после установки кровли.
4. Каркас кровли крепится к основанию кровли болтами М 10 х 120.
5. Козырек крепить на саморезы 6,3 х 19 с шагом 150-200 мм.

Изм.	Кол.уч	Лист	N док.	Подпись	Дата
ГИП		Айнабеков Ж.			
Разработал		Атамбаев И.			
Н.контр		Доспаева Ш.			

53-2022-АР

«Строительство антенно-мачтового сооружения в 19км северо-восточнее с.Емелтау, Аягозского района ВКО»

Контейнер.

Стадия	Лист	Листов
РП	13	

Настил кровли. Козырек.

ТОО "Корпорация Асыл-Строй" г. Шымкент-2022 г.

Взам. инв. N | Подпись и дата | Инв. N подл.

Формат А3

Дверь Д1

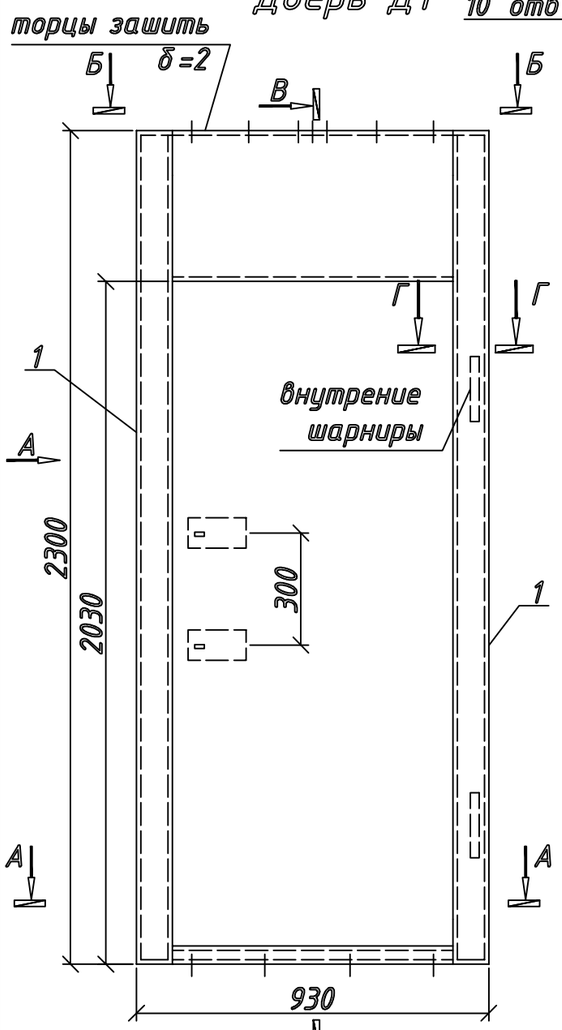

А – А

Вид А

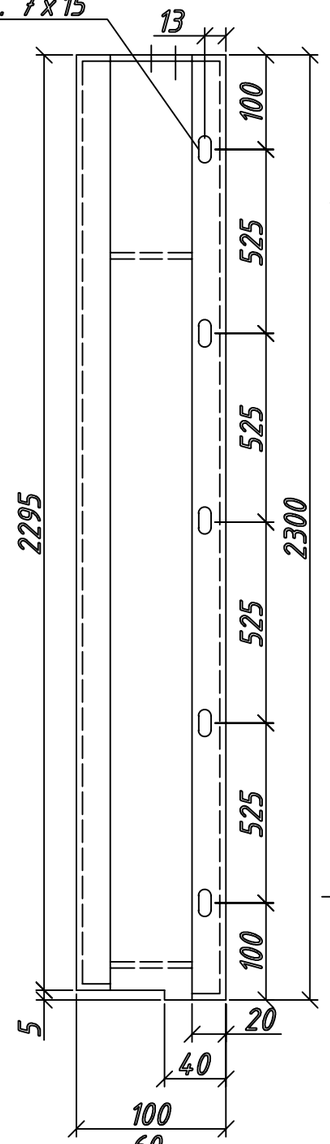

В – В

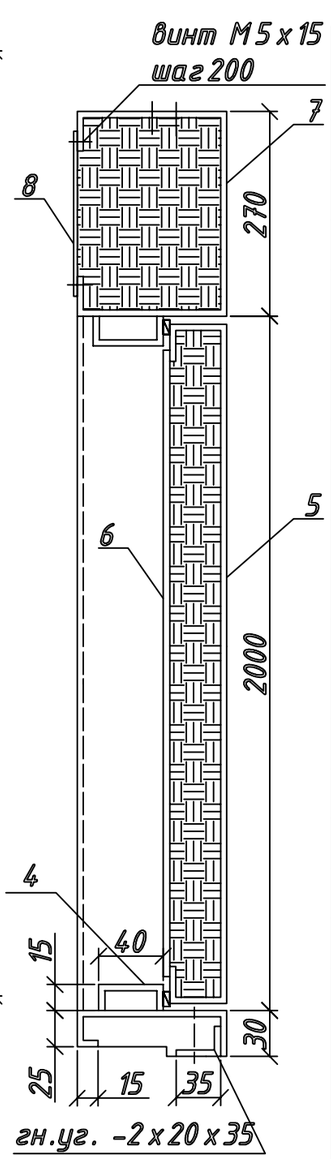

Спецификация элементов на дверь Д 1

Марка, поз.	Обозначение	Наименование	Кол.	Масса ед., кг	Приме-чание
		Дверь Д 1	1	82,14	
1	ГОСТ 19903-90	-2300 х 260 х 2	2	9,39	
2	ГОСТ 19903-90	-850 х 75 х 2	1	1,0	
3	ГОСТ 19903-90	-850 х 170 х 2	1	2,27	
4	ГОСТ 19903-90	-850 х 60 х 2	2	0,8	
5	ГОСТ 19903-90	-2130 х 845 х 2	1	28,56	
6	ГОСТ 19903-90	-1944 х 833 х 1,5	1	19,06	
7	ГОСТ 19903-90	-850 х 510 х 2	1	6,81	
8	ГОСТ 19903-90	-850 х 244 х 1,5	1	2,44	
		Кронштейн	2	0,41	
		Шарнир	2	0,4	
		Замок	2		
		Утеплитель URSA П 15			2 м²
		б=100 мм			
		Пароизоляция - пленка			2 м²
		Уплотнитель			7 п.м
		Кронштейн			
	ГОСТ 19903-90	-139 х 75 х 5	1	0,41	
		Шарнир			
	ГОСТ 2590-2006	Круг ф20 L=160	1	0,4	

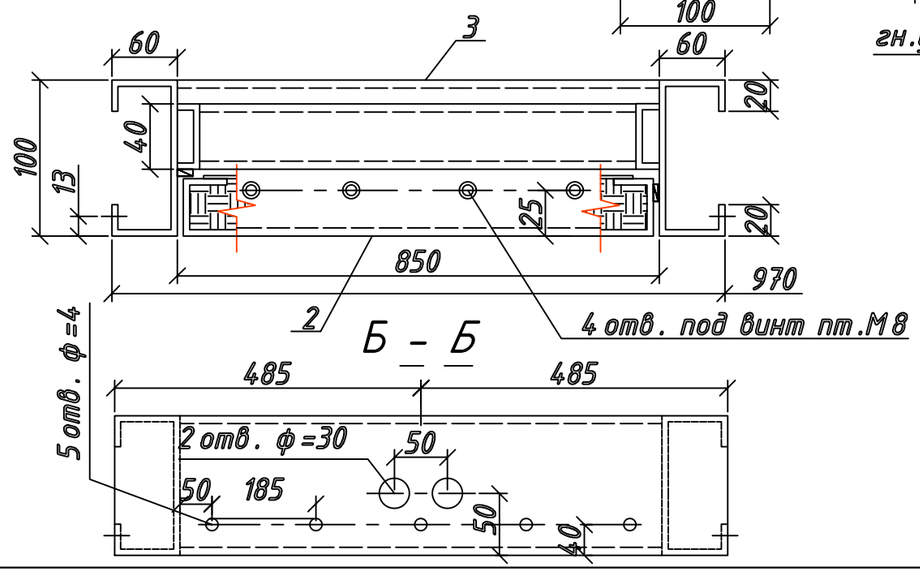

Б – Б

Примечание

1. Данный лист читать совместно с листом 2-КМ-15.
2. Все элементы двери Д 1 - сталь С 255.
3. Дверь крепить снизу к основанию каркаса на винт пт.М8х50, сверху к основанию кровли на кровельный саморез 6,3х19.

Изм.	Кол.уч	Лист	N док.	Подпись	Дата
ГИП		Айнабеков Ж.			
Разработал		Атамбаев И.			
Н.контр		Доспаева Ш.			

53-2022-АР

«Строительство антенно-мачтового сооружения в 19км северо-восточнее с.Емелтау, Аягозского района ВКО»

Контейнер.

Стадия	Лист	Листов
РП	14	

Дверь Д1.
Спецификация элементов двери Д1.

ТОО "Корпорация Асыл-Строй"
г. Шымкент-2022 г.

Взам. инв. N | Подпись и дата | Инв. N подл.

Формат А3

Г – Г

(см. лист 2-КМ-13)

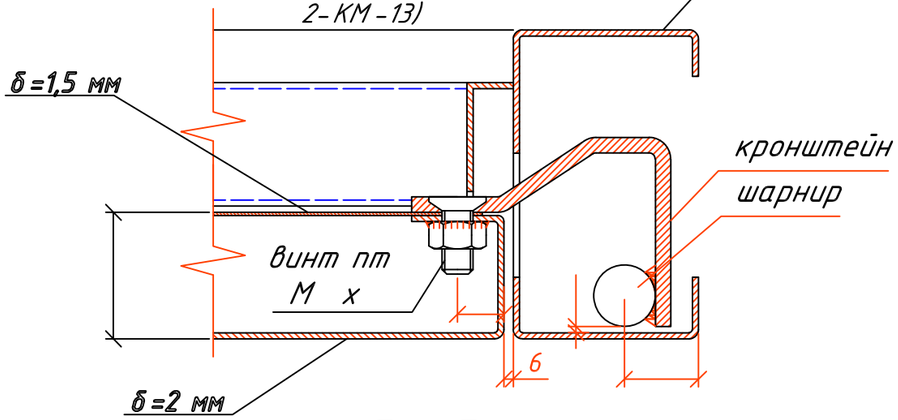

Г – Г

(дверь не показана)

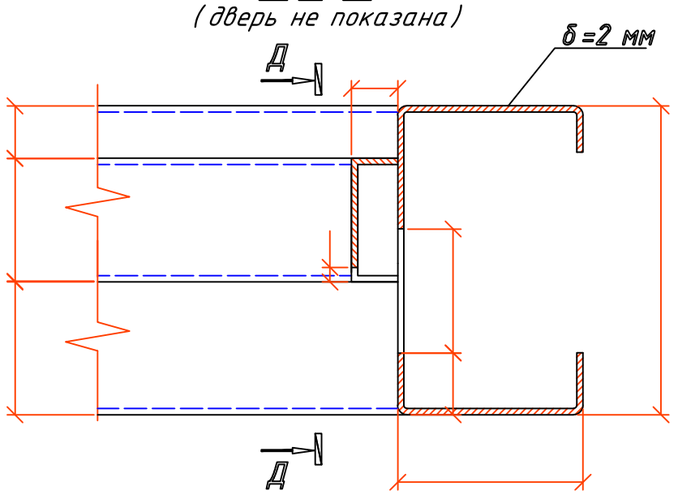

Д – Д

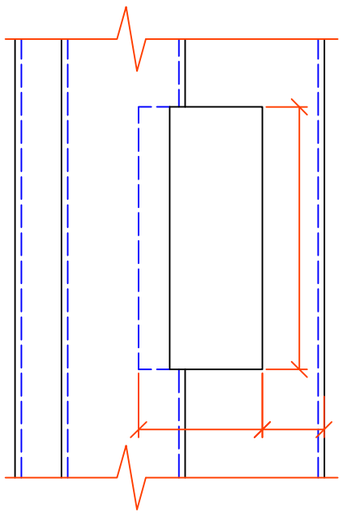

Шарнир

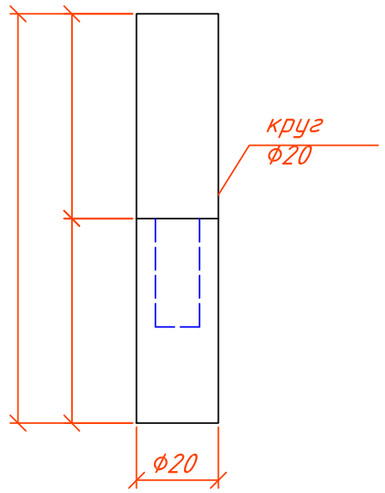

Кронштейн

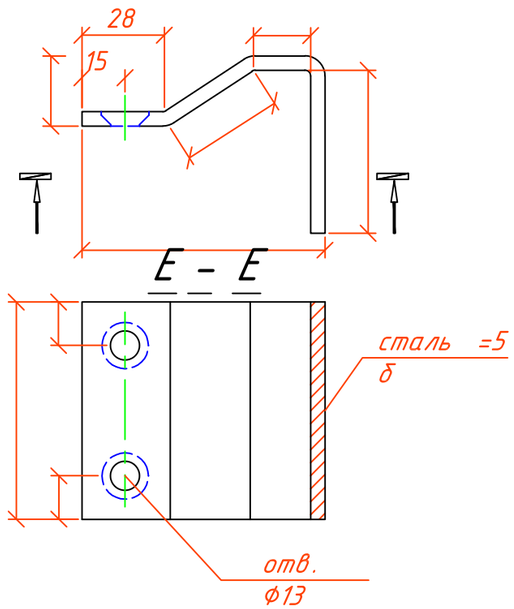

Изм.	Кол.уч	Лист	N док.	Подпись	Дата
ГИП		Айнабеков Ж.			
Разработал		Атамбаев И.			
Н.контр		Доспаева Ш.			

53-2022-АР

«Строительство антенно-мачтового сооружения в 19км северо-восточнее с.Емелтау, Аягозского района ВКО»

Контейнер.

Стадия	Лист	Листов
РП	15	

Шарниры двери Д1.

ТОО "Корпорация Асыл-Строй" г. Шымкент-2022 г.

Взам. инв. N | Подпись и дата | Инв. N подл.

Формат А3