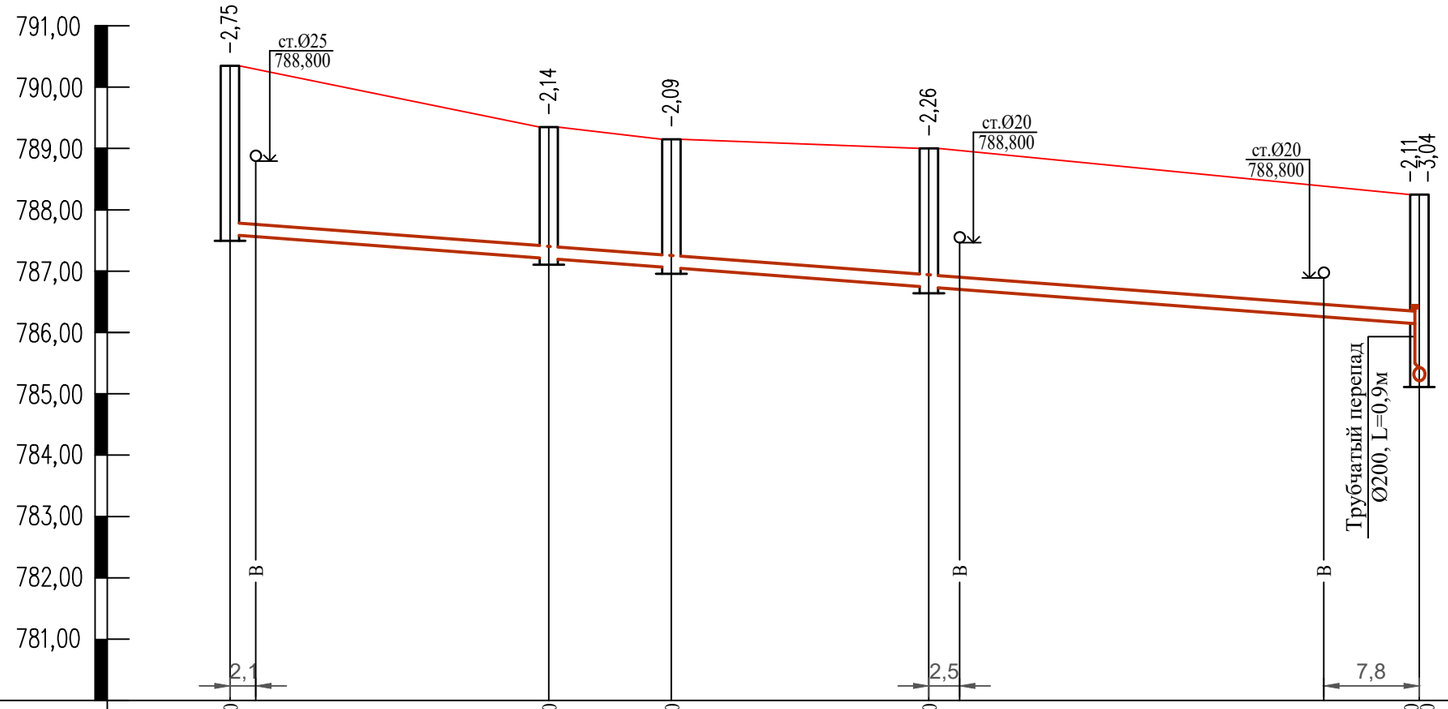

М 1:500 по горизонтали,
М 1:100 по вертикали

Отметка низа или лотка трубы	787,600	787,210	787,060	786,740	786,140 785,210	
Проектная отметка земли	790,350	789,350	789,150	789,000	788,250	
Натурная отметка земли	790,350	789,350	789,150	789,000	788,250	
Обозначение трубы и тип изоляции	Труба хризотилцементная безнапорная Ø200 ГОСТ 31416-2009					
Основание	Естественное выровненное					
Длина / Уклон	97,0				15‰	
Расстояние	26,0	10,0	21,0	40,0		
Номер колодца,точки, угла поворота	64	65	66	67	70	

Согласно СН РК 4.01-03-2011, глубина заложения труб без утепления, считая до низа, должно быть на 0,3 м меньше расчетной глубины проникания в грунт нулевой температуры.

Траншея с откосами, с перепадом высот

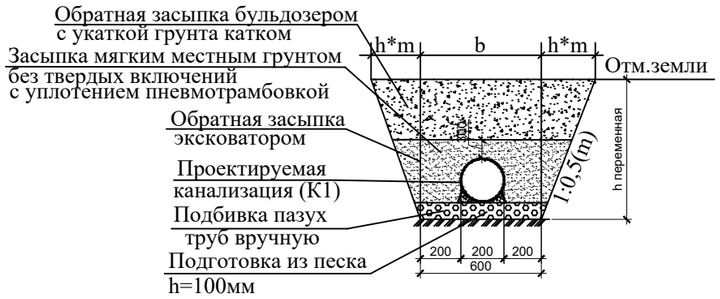

Разрезы скважин инженерно-геологических изысканий

Насыпной грунт. Мощность слоя 0,5м.

Суглинок просадочный. Мощность слоя 2,5-3,0м.

Изм.	Кол.уч.	Лист	Nдок.	Подпись	Дата
ГИП		Абайбек			
Проверил		Джумагулыева			
Выполнил		Ыхлас А.			
Н.контроль		Киваш А.			

040740002533/210155/05-НВК

Строительство сетей водоснабжения и водоотведения в мкр."Думан", ул.И.Коныра, ул.Таирова, ул.Каримбаева-2 в Медеуском районе, г.Алматы

Наружные сети канализации

Стадия	Лист	Листов
РП	99	

Продольный профиль сети К1 (по ул.Шарипова, ул.Аманжолова)

ТОО"ГражданПроект ЗИ"

Взам. инв. №

Подп. и дата

Инв. № подл.

Формат А3

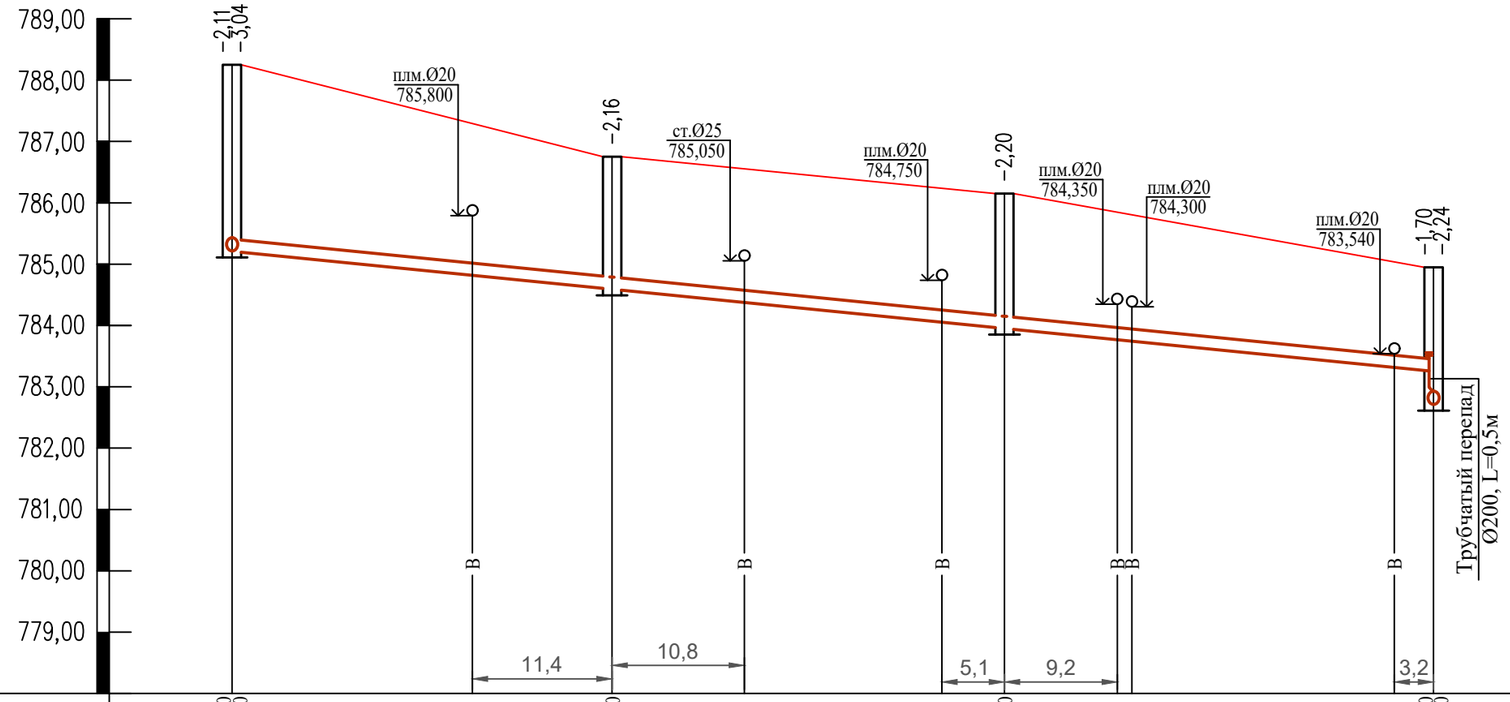

М 1:500 по горизонтали,
М 1:100 по вертикали

Отметка низа или лотка трубы	786,140 785,210	784,590	783,950	783,250 784,710
Проектная отметка земли	788,250	786,750	786,150	784,950
Натурная отметка земли	788,250	786,750	786,150	784,950
Обозначение трубы и тип изоляции	Труба хризотилцементная безнапорная Ø200 ГОСТ 31416-2009			
Основание	Естественное выровненное			
Длина / Уклон	98,0 / 20‰			
Расстояние	31,0	32,0	35,0	
Номер колодца,точки, угла поворота	70	71	72	73

Согласно СН РК 4.01-03-2011, глубина заложения труб без утепления, считая до низа, должно быть на 0,3 м меньше расчетной глубины проникания в грунт нулевой температуры.

Траншея с откосами, с перепадом высот

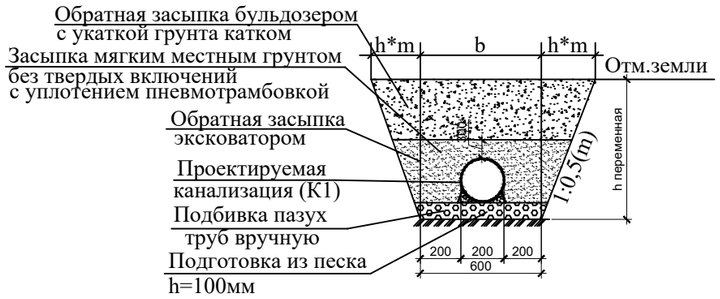

Разрезы скважин инженерно-геологических изысканий

Насыпной грунт. Мощность слоя 0,5м.

Суглинок просадочный. Мощность слоя 2,5-3,0м.

Изм.	Кол.уч.	Лист	Nдок.	Подпись	Дата
ГИП		Абайбек			
Проверил		Джумагулыева			
Выполнил		Ыхлас А.			
Н.контроль		Киваш А.			

040740002533/210155/05-НВК

Строительство сетей водоснабжения и водоотведения в мкр."Думан", ул.И.Коныра, ул.Таирова, ул.Каримбаева-2 в Медеуском районе, г.Алматы

Наружные сети канализации

Стадия	Лист	Листов
РП	100	

Продольный профиль сети К1 (по ул.Шарипова)

ТОО"ГражданПроект ЗИ"

Взам. инв. №

Подп. и дата

Инв. № подл.

Формат А3

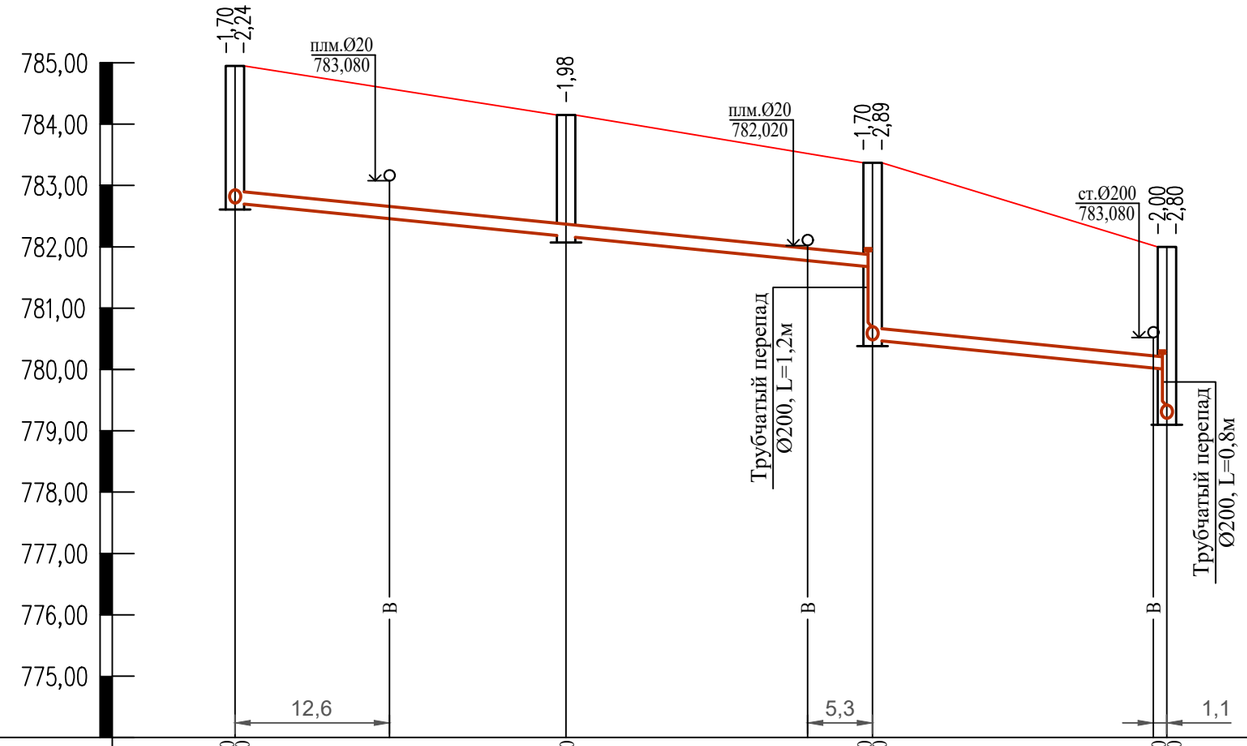

М 1:500 по горизонтали,
М 1:100 по вертикали

Отметка низа или лотка трубы	783,250 784,710	782,170	781,670 780,480	780,000 779,920
Проектная отметка земли	784,950	784,150	783,370	782,000
Натурная отметка земли	784,950	784,150	783,370	782,000
Обозначение трубы и тип изоляции	Труба хризотилцементная безнапорная Ø200 ГОСТ 31416-2009			
Основание	Естественное выровненное			
Длина / Уклон	52,0 / 20‰		24,0 / 20‰	
Расстояние	27,0	25,0	24,0	
Номер колодца,точки, угла поворота	73	74	75	76

Согласно СН РК 4.01-03-2011, глубина заложения труб без утепления, считая до низа, должно быть на 0,3 м меньше расчетной глубины проникания в грунт нулевой температуры.

Траншея с откосами, с перепадом высот

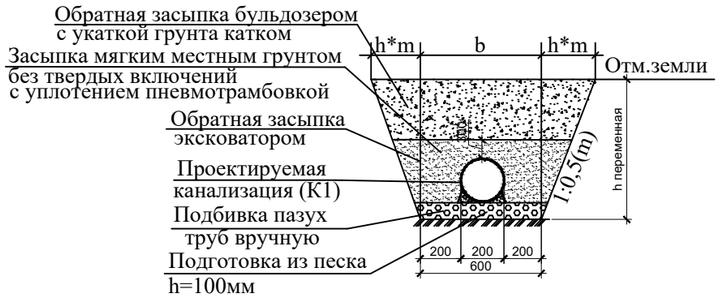

Разрезы скважин инженерно-геологических изысканий

Насыпной грунт. Мощность слоя 0,5м.

Суглинок просадочный. Мощность слоя 2,5-3,0м.

Взам. инв. №

Подп. и дата

Инв. № подл.

Изм.	Кол.уч	Лист	Nдок.	Подпись	Дата
ГИП		Абайбек			
Проверил		Джумагулыева			
Выполнил		Ыхлас А.			
Н.контроль		Киваш А.			

040740002533/210155/05-НВК

Строительство сетей водоснабжения и водоотведения в мкр."Думан", ул.И.Коныра, ул.Таирова, ул.Каримбаева-2 в Медеуском районе, г.Алматы

Наружные сети канализации

Стадия	Лист	Листов
РП	101	

Продольный профиль сети К1 (по ул.Шарипова)

ТОО"ГражданПроект ЗИ"

Формат А3

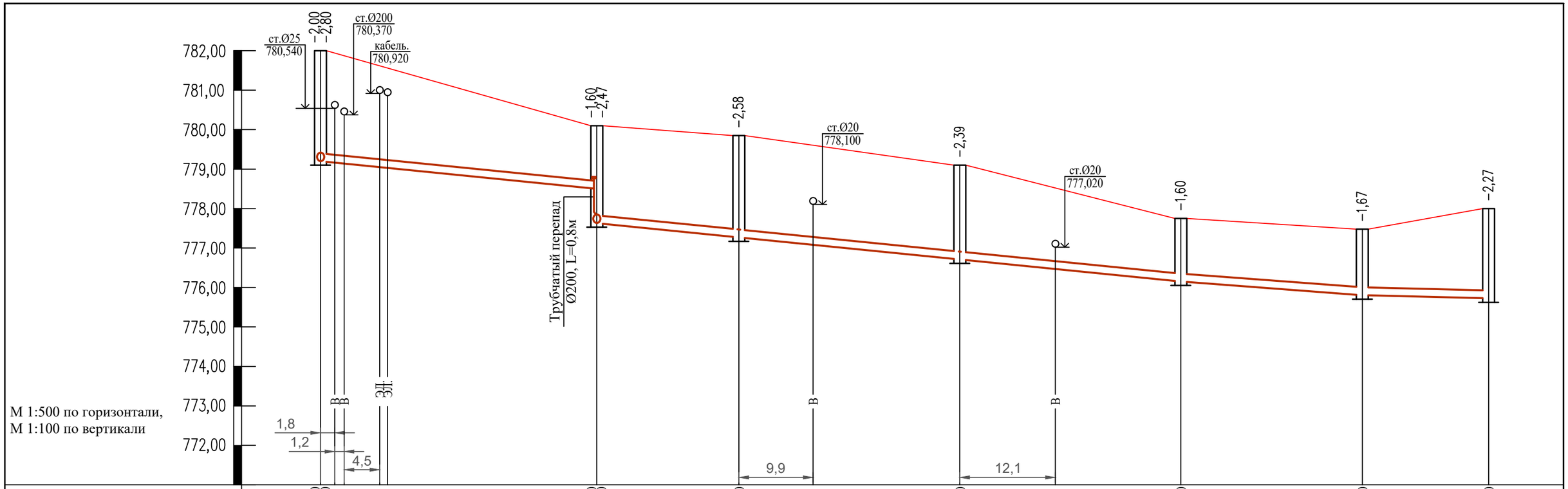

М 1:500 по горизонтали,
М 1:100 по вертикали

Отметка низа или лотка трубы	780,000 779,920	778,500 777,630	777,270	776,710	776,150	775,810	775,730	
Проектная отметка земли	782,000	780,100	779,850	779,100	777,750	777,480	778,000	
Натурная отметка земли	782,000	780,100	779,850	779,100	777,750	777,480	778,000	
Обозначение трубы и тип изоляции	Труба хризотилцементная безнапорная Ø200 ГОСТ 31416-2009							
Основание	Естественное выровненное							
Длина / Уклон	35,0 / 20‰	74,0 / 20‰			23,0 / 15‰	16,0 / 5‰		
Расстояние	35,0	18,0	28,0	28,0	23,0	16,0		
Номер колодца,точки, угла поворота	76	77	78	79	80	81	82	

Согласно СН РК 4.01-03-2011, глубина заложения труб без утепления, считая до низа, должно быть на 0,3 м меньше расчетной глубины проникания в грунт нулевой температуры.

Траншея с откосами, с перепадом высот

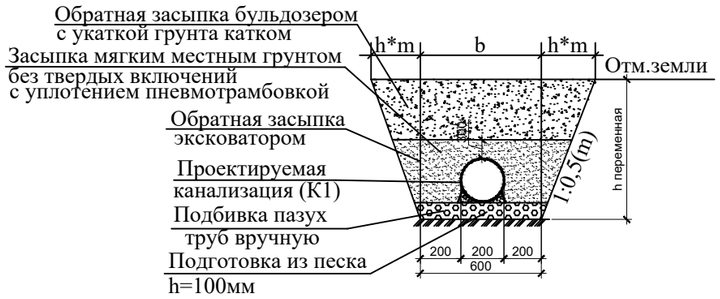

Разрезы скважин инженерно-геологических изысканий

Насыпной грунт. Мощность слоя 0,5м.

Суглинок просадочный. Мощность слоя 2,5-3,0м.

Изм.	Кол.уч.	Лист	Nдок.	Подпись	Дата
ГИП		Абайбек			
Проверил		Джумагулыева			
Выполнил		Ыхлас А.			
Н.контроль		Киваш А.			

040740002533/210155/05-НВК

Строительство сетей водоснабжения и водоотведения в мкр."Думан", ул.И.Коныра, ул.Таирова, ул.Каримбаева-2 в Медеуском районе, г.Алматы

Наружные сети канализации

Стадия	Лист	Листов
РП	102	

Продольный профиль сети К1 (по ул.Шарипова)

ТОО"ГражданПроект ЗИ"

Взам. инв. №

Подп. и дата

Инв. № подл.

Формат А3

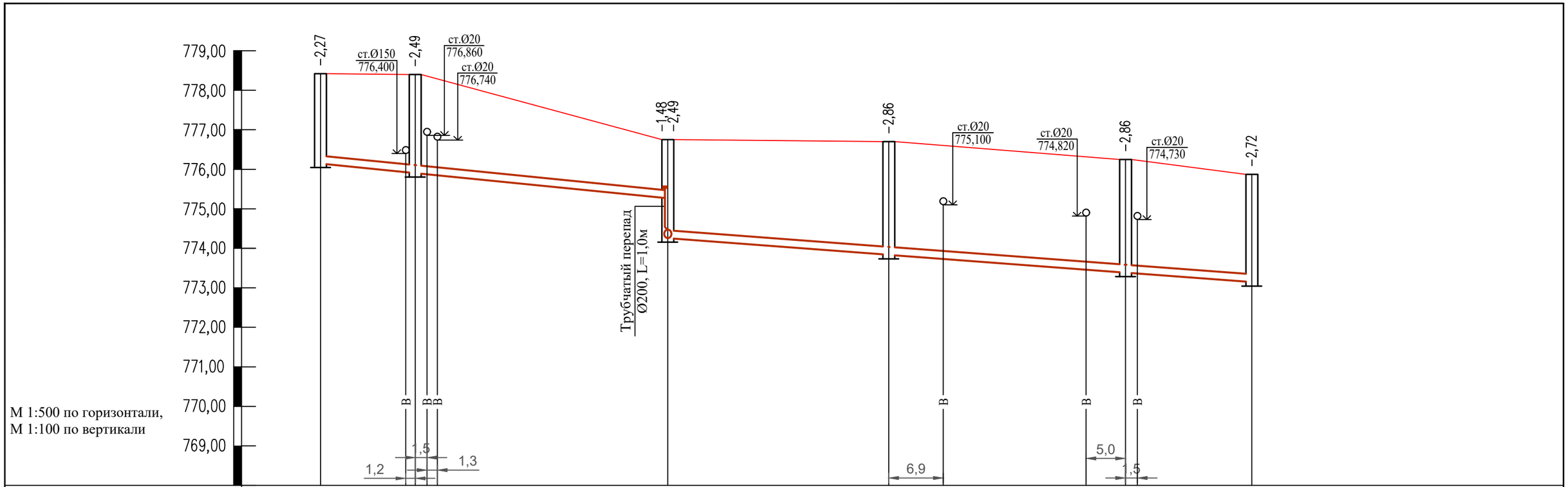

Отметка низа или лотка трубы	775,730	775,910	775,270 774,260	773,840	773,390	773,150
Проектная отметка земли	778,420	778,400	776,750	776,700	776,250	775,870
Натурная отметка земли	778,420	778,400	776,750	776,700	776,250	775,870
Обозначение трубы и тип изоляции	Труба хризотилцементная безнапорная Ø200 ГОСТ 31416-2009					
Основание	Естественное выровненное					
Длина / Уклон	44,0 / 20‰		74,0 / 15‰			
Расстояние	12,0	32,0	28,0	30,0	16,0	
Номер колодца,точки, угла поворота	82	83	84	85	86	89

Согласно СН РК 4.01-03-2011, глубина заложения труб без утепления, считая до низа, должно быть на 0,3 м меньше расчетной глубины проникания в грунт нулевой температуры.

Траншея с откосами, с перепадом высот

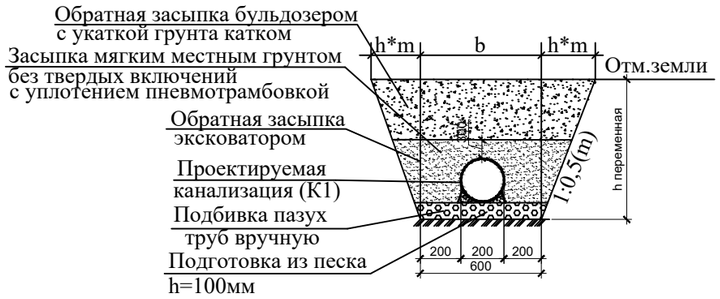

Разрезы скважин инженерно-геологических изысканий

Насыпной грунт. Мощность слоя 0,5м.

Суглинок просадочный. Мощность слоя 2,5-3,0м.

Изм.	Кол.уч.	Лист	Nдок.	Подпись	Дата
ГИП		Абайбек			
Проверил		Джумагулыева			
Выполнил		Ыхлас А.			
Н.контроль		Киваш А.			

040740002533/210155/05-НВК

Строительство сетей водоснабжения и водоотведения в мкр."Думан", ул.И.Коныра, ул.Таирова, ул.Каримбаева-2 в Медеуском районе, г.Алматы

Наружные сети канализации

Стадия	Лист	Листов
РП	103	

Продольный профиль сети К1 (по ул.Шарипова)

ТОО"ГражданПроект ЗИ"

Взам. инв. №

Подп. и дата

Инв. № подл.

Формат А3

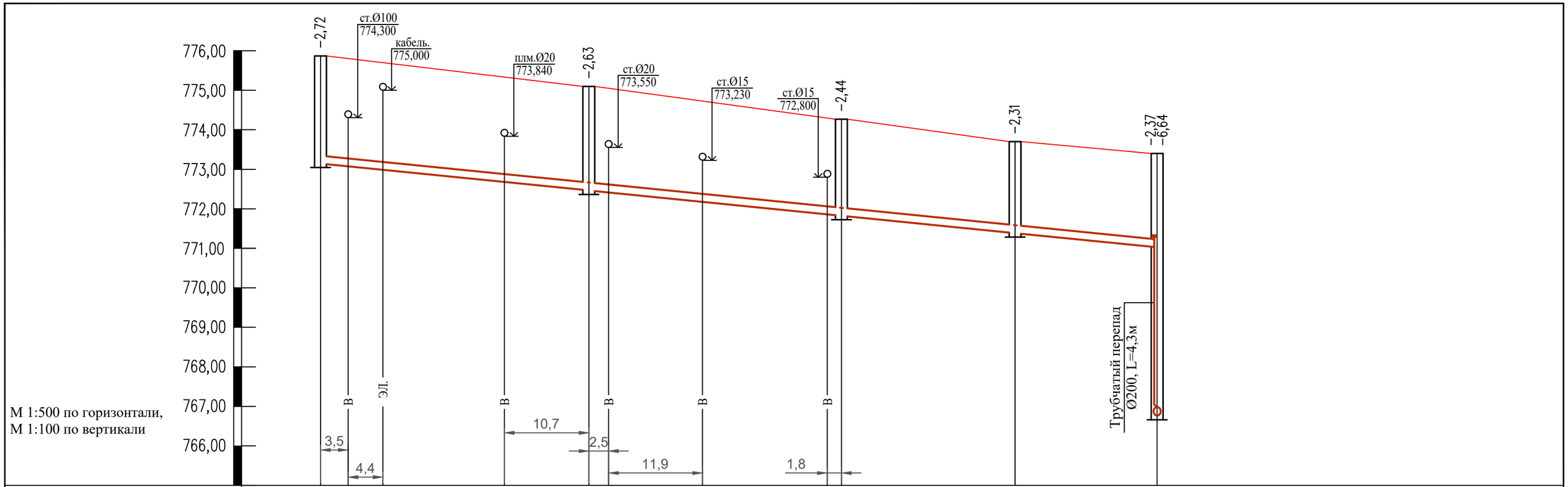

Отметка низа или лотка трубы	773,150	772,470	771,830	771,390	771,030 766,760	
Проектная отметка земли	775,870	775,100	774,270	773,700	773,400	
Натурная отметка земли	775,870	775,100	774,270	773,700	773,400	
Обозначение трубы и тип изоляции	Труба хризотилцементная безнапорная Ø200 ГОСТ 31416-2009					
Основание	Естественное выровненное					
Длина / Уклон	106,0				20‰	
Расстояние	34,0	32,0	22,0	18,0		
Номер колодца,точки, угла поворота	89	90	91	92	99	

Согласно СН РК 4.01-03-2011, глубина заложения труб без утепления, считая до низа, должно быть на 0,3 м меньше расчетной глубины проникания в грунт нулевой температуры.

Траншея с откосами, с перепадом высот

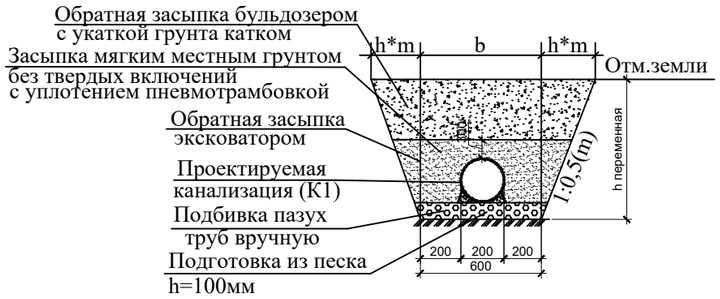

Разрезы скважин инженерно-геологических изысканий

Насыпной грунт. Мощность слоя 0,5м.

Суглинок просадочный. Мощность слоя 2,5-3,0м.

Взам. инв. №	Подп. и дата	Инв. № подл.

Изм.	Кол.уч.	Лист	Nдок.	Подпись	Дата
ГИП		Абайбек			
Проверил		Джумагулыева			
Выполнил		Ыхлас А.			
Н.контроль		Киваш А.			

040740002533/210155/05-НВК

Строительство сетей водоснабжения и водоотведения в мкр."Думан", ул.И.Коныра, ул.Таирова, ул.Каримбаева-2 в Медеуском районе, г.Алматы

Наружные сети канализации

Стадия	Лист	Листов
РП	104	

Продольный профиль сети К1 (по ул.Шарипова)

ТОО"ГражданПроект ЗИ"

Формат А3

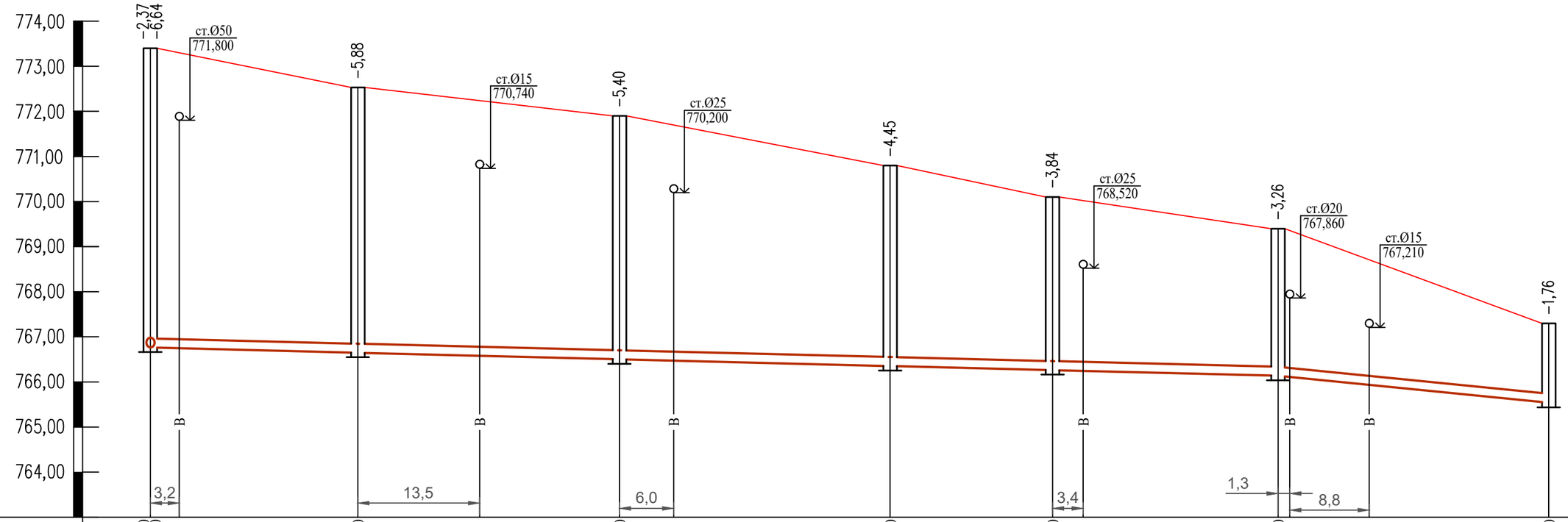

М 1:500 по горизонтали,
М 1:100 по вертикали

Отметка низа или лотка трубы	771,030 766,760	766,650	766,500	766,350	766,260	766,140	765,540
Проектная отметка земли	773,400	772,530	771,900	770,800	770,100	769,400	767,300
Натурная отметка земли	773,400	772,530	771,900	770,800	770,100	769,400	767,300
Обозначение трубы и тип изоляции	Труба хризотилцементная безнапорная Ø200 ГОСТ 31416-2009						
Основание	Естественное выровненное						
Длина / Уклон	125,0 / 5‰					30,0 / 20‰	
Расстояние	23,0	29,0	30,0	18,0	25,0	30,0	
Номер колодца,точки, угла поворота	99	100	101	102	103	104	105

Согласно СН РК 4.01-03-2011, глубина заложения труб без утепления, считая до низа, должно быть на 0,3 м меньше расчетной глубины проникания в грунт нулевой температуры.

Траншея с откосами, с перепадом высот

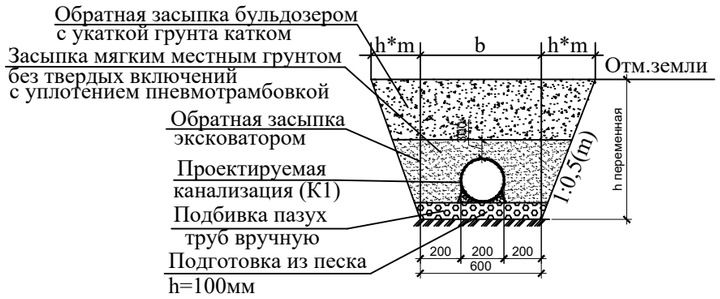

Разрезы скважин инженерно-геологических изысканий

Насыпной грунт. Мощность слоя 0,5м.

Суглинок просадочный. Мощность слоя 2,5-3,0м.

Взам. инв. №

Подп. и дата

Инв. № подл.

Изм.	Кол.уч.	Лист	Nдок.	Подпись	Дата
ГИП		Абайбек			
Проверил		Джумагулыева			
Выполнил		Ыхлас А.			
Н.контроль		Киваш А.			

040740002533/210155/05-НВК

Строительство сетей водоснабжения и водоотведения в мкр."Думан", ул.И.Коныра, ул.Таирова, ул.Каримбаева-2 в Медеуском районе, г.Алматы

Наружные сети канализации

Стадия	Лист	Листов
РП	105	

Продольный профиль сети К1 (по ул.Шарипова)

ТОО"ГражданПроект ЗИ"

Формат А3

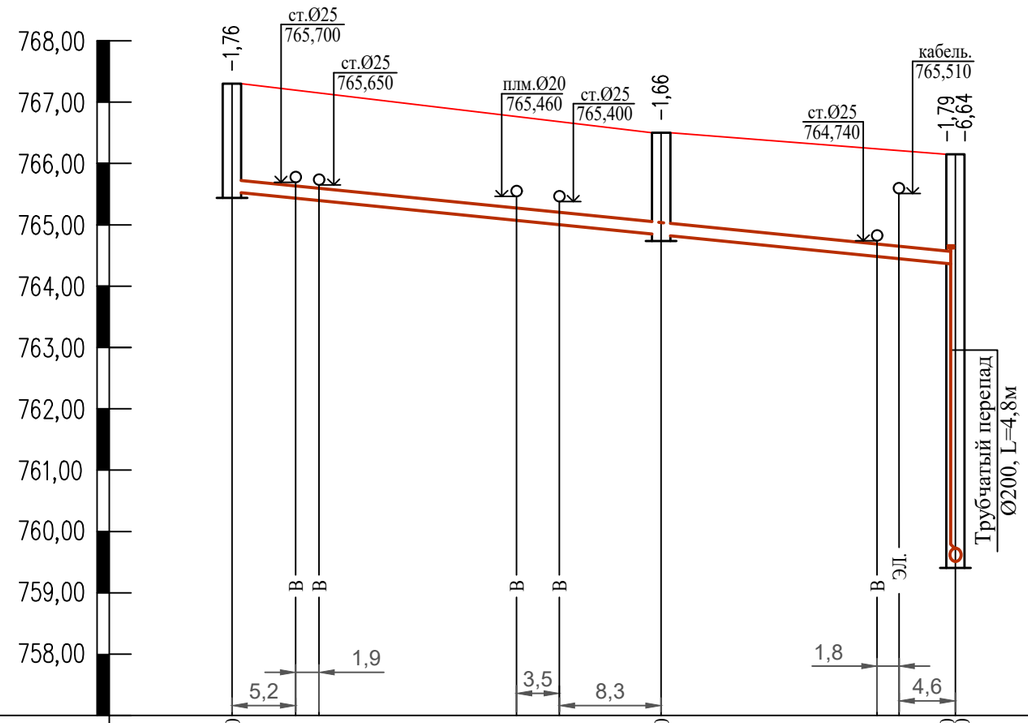

М 1:500 по горизонтали,
М 1:100 по вертикали

Отметка низа или лотка трубы	765,540	764,840	764,360 759,510
Проектная отметка земли	767,300	766,500	766,150
Натурная отметка земли	767,300	766,500	766,150
Обозначение трубы и тип изоляции	Труба хризотилцементная безнапорная Ø200 ГОСТ 31416-2009		
Основание	Естественное выровненное		
Длина / Уклон	59,0 / 20‰		
Расстояние	35,0	24,0	
Номер колодца,точки, угла поворота	105	106	118

Согласно СН РК 4.01-03-2011, глубина заложения труб без утепления, считая до низа, должно быть на 0,3 м меньше расчетной глубины проникания в грунт нулевой температуры.

Траншея с откосами, с перепадом высот

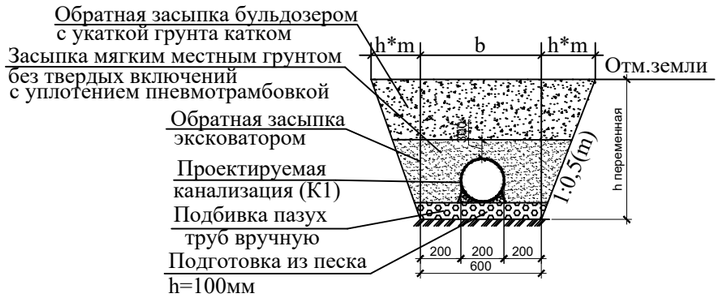

Разрезы скважин инженерно-геологических изысканий

Насыпной грунт. Мощность слоя 0,5м.

Суглинок просадочный. Мощность слоя 2,5-3,0м.

Изм.	Кол.уч.	Лист	Nдок.	Подпись	Дата
ГИП		Абайбек			
Проверил		Джумагулыева			
Выполнил		Ыхлас А.			
Н.контроль		Киваш А.			

040740002533/210155/05-НВК

Строительство сетей водоснабжения и водоотведения в мкр."Думан", ул.И.Коныра, ул.Таирова, ул.Каримбаева-2 в Медеуском районе, г.Алматы

Наружные сети канализации

Стадия	Лист	Листов
РП	106	

Продольный профиль сети К1 (по ул.Шарипова)

ТОО"ГражданПроект ЗИ"

Взам. инв. №

Подп. и дата

Инв. № подл.

Формат А3

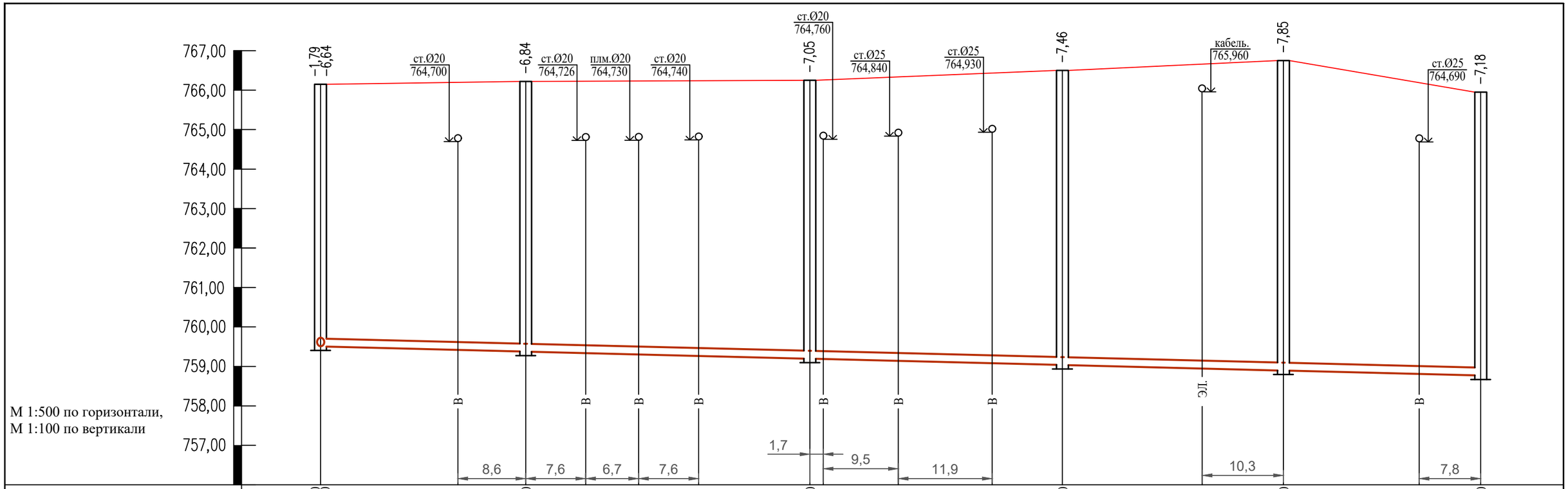

Отметка низа или лотка трубы	764,360 759,510	759,380	759,200	758,040	756,900	756,770	
Проектная отметка земли	766,150	766,220	766,250	765,500	764,750	763,950	
Натурная отметка земли	766,150	766,220	766,250	765,500	764,750	763,950	
Обозначение трубы и тип изоляции		Труба хризотилцементная безнапорная Ø200 ГОСТ 31416-2009					
Основание		Естественное выровненное					
Длина / Уклон		147,0				5‰	
Расстояние		26,0	36,0	32,0	28,0	25,0	
Номер колодца,точки, угла поворота	118	119	120	121	122	123	

Согласно СН РК 4.01-03-2011, глубина заложения труб без утепления, считая до низа, должно быть на 0,3 м меньше расчетной глубины проникания в грунт нулевой температуры.

Траншея с откосами, с перепадом высот

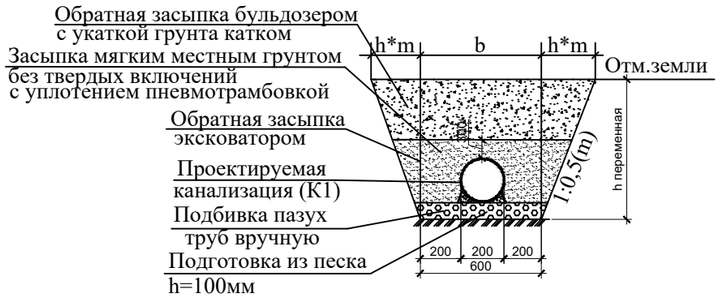

Разрезы скважин инженерно-геологических изысканий

Насыпной грунт. Мощность слоя 0,5м.

Суглинок просадочный. Мощность слоя 2,5-3,0м.

Взам. инв. № | Подп. и дата | Инв. № подл.

Изм.	Кол.уч.	Лист	Nдок.	Подпись	Дата
ГИП		Абайбек			
Проверил		Джумагулыева			
Выполнил		Ыхлас А.			
Н.контроль		Киваш А.			

040740002533/210155/05-НВК

Строительство сетей водоснабжения и водоотведения в мкр."Думан", ул.И.Коныра, ул.Таирова, ул.Каримбаева-2 в Медеуском районе, г.Алматы

Наружные сети канализации

Стадия	Лист	Листов
РП	107	

Продольный профиль сети К1 (по ул.Шарипова)

ТОО"ГражданПроект ЗИ"

Формат А3

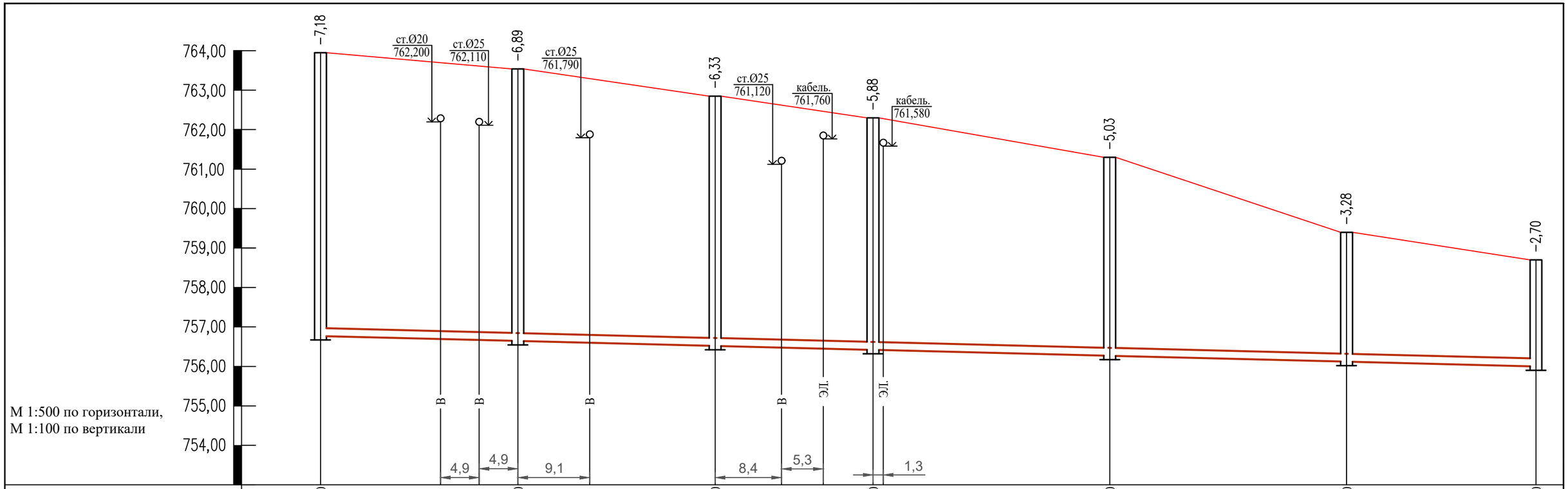

Отметка низа или лотка трубы	756,770		756,650		756,520		756,420		756,270		756,120		756,000	
Проектная отметка земли	763,950		763,540		762,850		762,300		761,300		759,400		758,700	
Натурная отметка земли	763,950		763,540		762,850		762,300		761,300		759,400		758,700	
Обозначение трубы и тип изоляции		Труба хризотилцементная безнапорная Ø200 ГОСТ 31416-2009												
Основание		Естественное выровненное												
Длина / Уклон		13,0											5‰	
Расстояние		25,0		25,0		20,0		30,0		30,0		24,0		
Номер колодца,точки, угла поворота	123		124		125		126		127		128		129	

Согласно СН РК 4.01-03-2011, глубина заложения труб без утепления, считая до низа, должно быть на 0,3 м меньше расчетной глубины проникания в грунт нулевой температуры.

Траншея с откосами, с перепадом высот

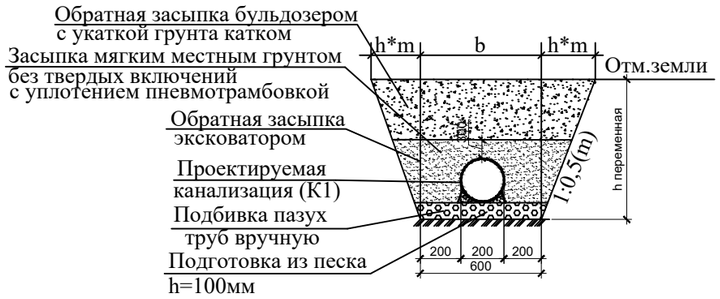

Разрезы скважин инженерно-геологических изысканий

Насыпной грунт. Мощность слоя 0,5м.

Суглинок просадочный. Мощность слоя 2,5-3,0м.

Изм.	Кол.уч.	Лист	Nдок.	Подпись	Дата
ГИП		Абайбек			
Проверил		Джумагулыева			
Выполнил		Ыхлас А.			
Н.контроль		Киваш А.			

040740002533/210155/05-НВК

Строительство сетей водоснабжения и водоотведения в мкр."Думан", ул.И.Коныра, ул.Таирова, ул.Каримбаева-2 в Медеуском районе, г.Алматы

Наружные сети канализации

Стадия	Лист	Листов
РП	108	

Продольный профиль сети К1 (по ул.Шарипова)

ТОО"ГражданПроект ЗИ"

Взам. инв. №

Подп. и дата

Инв. № подл.

Формат А3

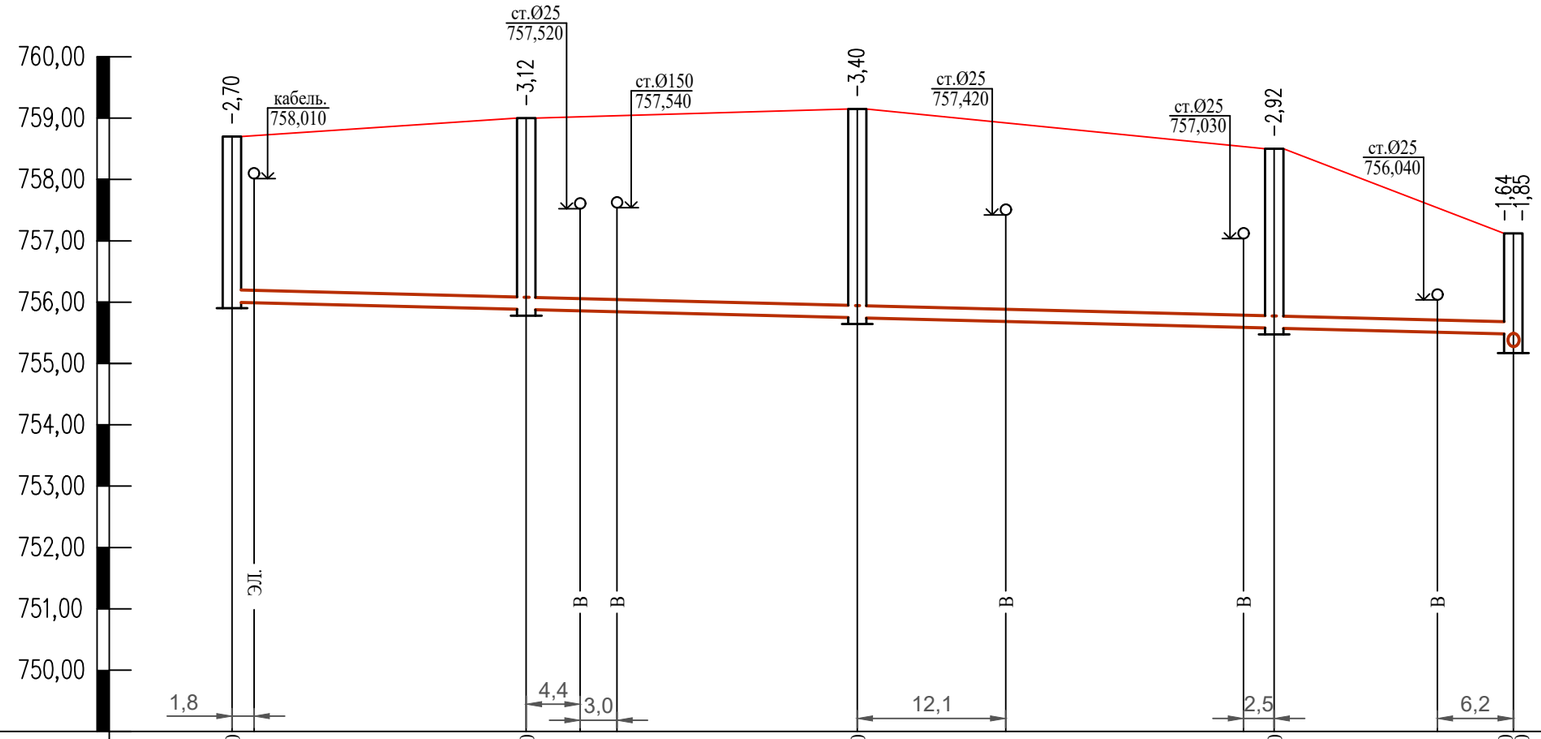

Отметка низа или лотка трубы	756,000	755,880	755,750	755,580	755,480 755,270	
Проектная отметка земли	758,700	759,000	759,150	758,500	757,120	
Натурная отметка земли	758,700	759,000	759,150	758,500	757,120	
Обозначение трубы и тип изоляции	Труба хризотилцементная безнапорная Ø200 ГОСТ 31416-2009					
Основание	Естественное выровненное					
Длина / Уклон	104,5				5‰	
Расстояние	24,0	27,0	34,0	19,5		
Номер колодца,точки, угла поворота	129	130	131	132	ТП-6	

Согласно СН РК 4.01-03-2011, глубина заложения труб без утепления, считая до низа, должно быть на 0,3 м меньше расчетной глубины проникания в грунт нулевой температуры.

Траншея с откосами, с перепадом высот

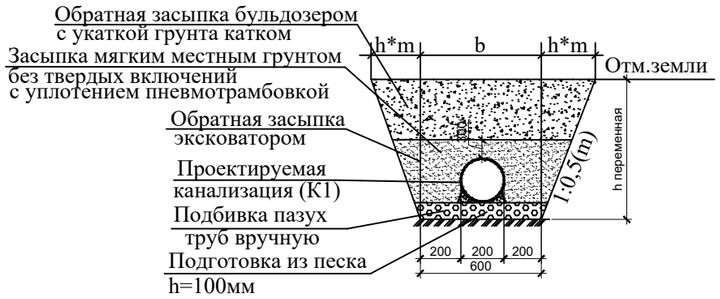

Разрезы скважин инженерно-геологических изысканий

Насыпной грунт. Мощность слоя 0,5м.

Суглинок просадочный. Мощность слоя 2,5-3,0м.

Изм.	Кол.уч.	Лист	Nдок.	Подпись	Дата
ГИП		Абайбек			
Проверил		Джумагулыева			
Выполнил		Ыхлас А.			
Н.контроль		Киваш А.			

040740002533/210155/05-НВК

Строительство сетей водоснабжения и водоотведения в мкр."Думан", ул.И.Коныра, ул.Таирова, ул.Каримбаева-2 в Медеуском районе, г.Алматы

Наружные сети канализации

Стадия	Лист	Листов
РП	109	

Продольный профиль сети К1 (по ул.Шарипова)

ТОО"ГражданПроект ЗИ"

Взам. инв. №

Подп. и дата

Инв. № подл.

Формат А3

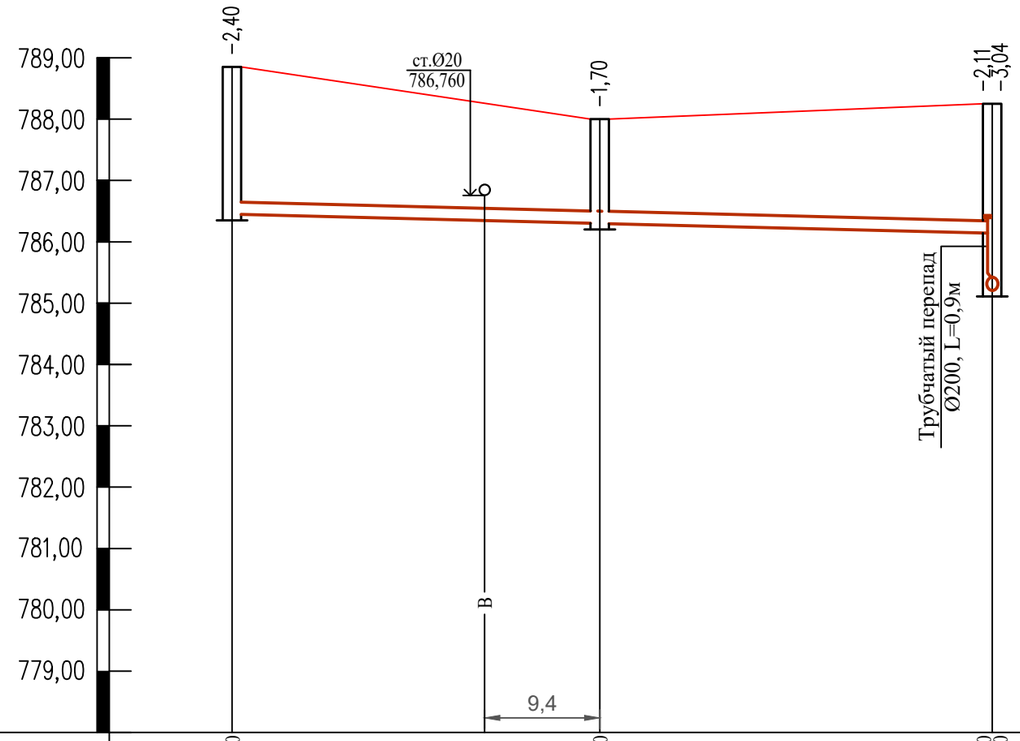

М 1:500 по горизонтали,
М 1:100 по вертикали

Отметка низа или лотка трубы	786,450	786,300	786,140 785,210
Проектная отметка земли	788,850	788,000	788,250
Натурная отметка земли	788,850	788,000	788,250
Обозначение трубы и тип изоляции	Труба хризотилцементная безнапорная Ø200 ГОСТ 31416-2009		
Основание	Естественное выровненное		
Длина / Уклон	62,0 / 5‰		
Расстояние	30,0	32,0	
Номер колодца,точки, угла поворота	68	69	70

Согласно СН РК 4.01-03-2011, глубина заложения труб без утепления, считая до низа, должно быть на 0,3 м меньше расчетной глубины проникания в грунт нулевой температуры.

Разрезы скважин инженерно-геологических изысканий

Насыпной грунт. Мощность слоя 0,5м.

Суглинок просадочный. Мощность слоя 2,5-3,0м.

Траншея с откосами, с перепадом высот

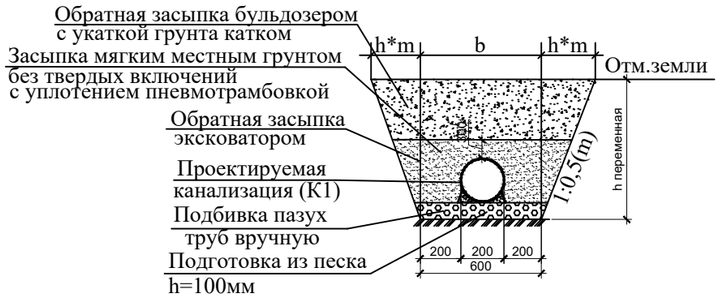

Изм.	Кол.уч.	Лист	Nдок.	Подпись	Дата
ГИП		Абайбек			
Проверил		Джумагулыева			
Выполнил		Ыхлас А.			
Н.контроль		Киваш А.			

040740002533/210155/05-НВК

Строительство сетей водоснабжения и водоотведения в мкр."Думан", ул.И.Коныра, ул.Таирова, ул.Каримбаева-2 в Медеуском районе, г.Алматы

Наружные сети канализации

Стадия	Лист	Листов
РП	110	

Продольный профиль сети К1 (по ул.Аманжолова)

ТОО"ГражданПроект ЗИ"

Взам. инв. №

Подп. и дата

Инв. № подл.

Формат А3

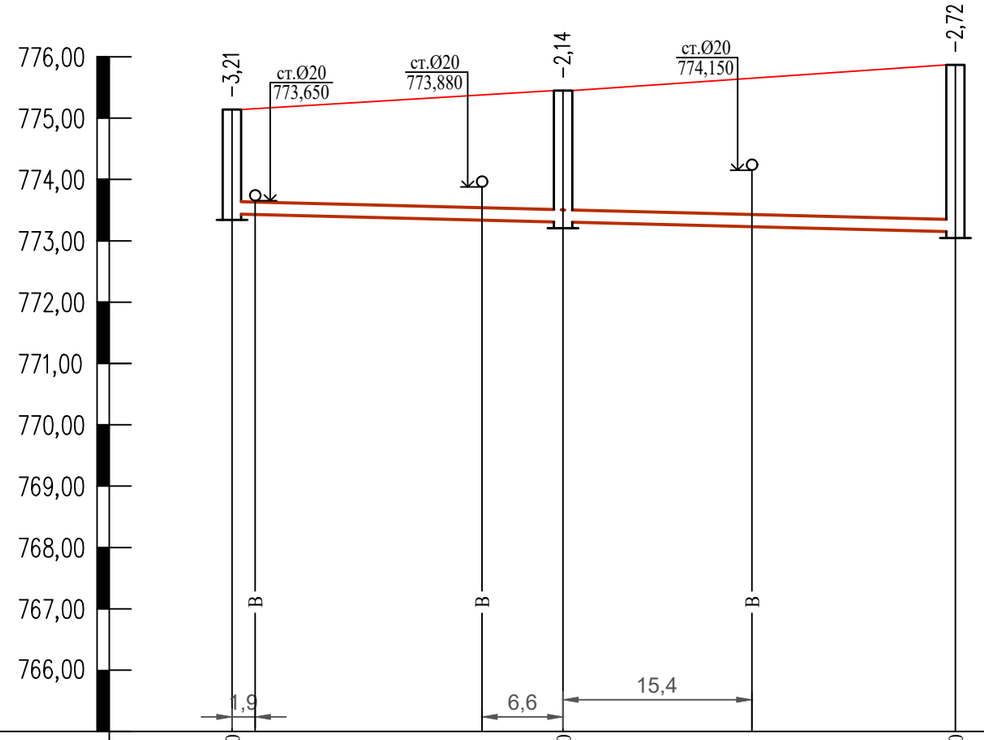

М 1:500 по горизонтали,
М 1:100 по вертикали

Отметка низа или лотка трубы	773,440	773,310	773,150
Проектная отметка земли	775,140	775,450	775,870
Натурная отметка земли	775,140	775,450	775,870
Обозначение трубы и тип изоляции	Труба хризотилцементная безнапорная Ø200 ГОСТ 31416-2009		
Основание	Естественное выровненное		
Длина / Уклон	59,0 / 5‰		
Расстояние	27,0	32,0	
Номер колодца,точки, угла поворота	87	88	89

Согласно СН РК 4.01-03-2011, глубина заложения труб без утепления, считая до низа, должно быть на 0,3 м меньше расчетной глубины проникания в грунт нулевой температуры.

Траншея с откосами, с перепадом высот

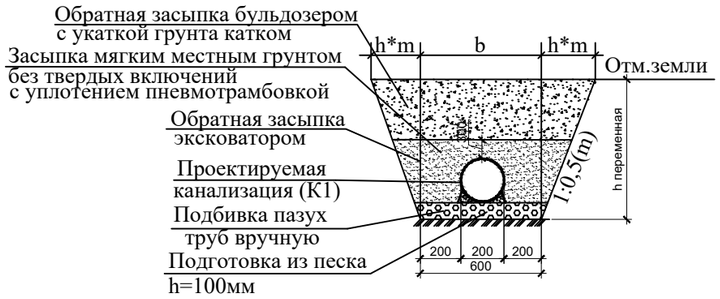

Разрезы скважин инженерно-геологических изысканий

Насыпной грунт. Мощность слоя 0,5м.

Суглинок просадочный. Мощность слоя 2,5-3,0м.

Изм.	Кол.уч.	Лист	Nдок.	Подпись	Дата
ГИП		Абайбек			
Проверил		Джумагулыева			
Выполнил		Ыхлас А.			
Н.контроль		Киваш А.			

040740002533/210155/05-НВК

Строительство сетей водоснабжения и водоотведения в мкр."Думан", ул.И.Коныра, ул.Таирова, ул.Каримбаева-2 в Медеуском районе, г.Алматы

Наружные сети канализации

Стадия	Лист	Листов
РП	111	

Продольный профиль сети К1 (по ул.Говрова)

ТОО"ГражданПроект ЗИ"

Взам. инв. №

Подп. и дата

Инв. № подл.

Формат А3

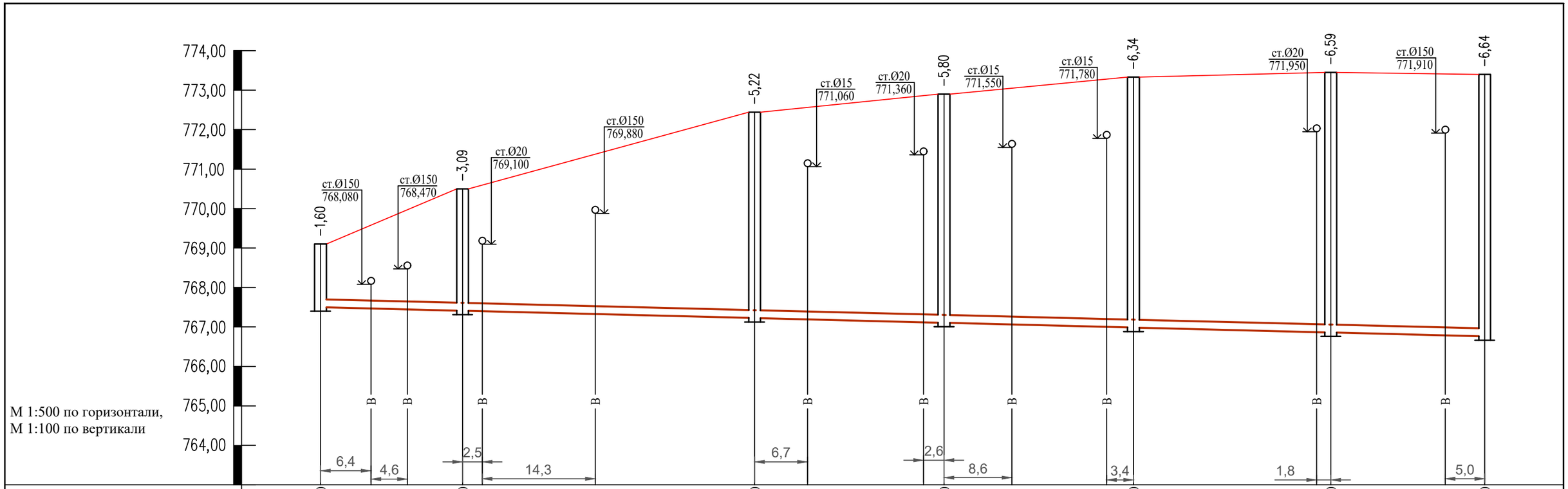

Отметка низа или лотка трубы	767,500		767,410		767,220		767,100		766,990		766,860		766,760	
Проектная отметка земли	769,100		770,500		772,440		772,900		773,330		773,450		773,400	
Натурная отметка земли	769,100		770,500		772,440		772,900		773,330		773,450		773,400	
Обозначение трубы и тип изоляции		Труба хризотилцементная безнапорная Ø200 ГОСТ 31416-2009												
Основание		Естественное выровненное												
Длина / Уклон		13,0											5‰	
Расстояние		18,0		37,0		24,0		24,0		25,0		19,5		
Номер колодца,точки, угла поворота	93		94		95		96		97		98		99	

Согласно СН РК 4.01-03-2011, глубина заложения труб без утепления, считая до низа, должно быть на 0,3 м меньше расчетной глубины проникания в грунт нулевой температуры.

Траншея с откосами, с перепадом высот

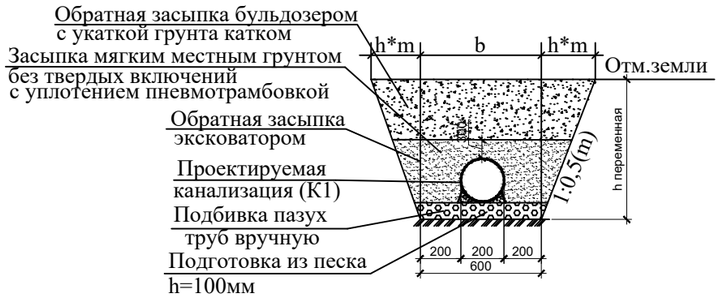

Разрезы скважин инженерно-геологических изысканий

Насыпной грунт. Мощность слоя 0,5м.

Суглинок просадочный. Мощность слоя 2,5-3,0м.

Изм.	Кол.уч.	Лист	Nдок.	Подпись	Дата
ГИП		Абайбек			
Проверил		Джумагулыева			
Выполнил		Ыхлас А.			
Н.контроль		Киваш А.			

040740002533/210155/05-НВК

Строительство сетей водоснабжения и водоотведения в мкр."Думан", ул.И.Коныра, ул.Таирова, ул.Каримбаева-2 в Медеуском районе, г.Алматы

Наружные сети канализации

Стадия	Лист	Листов
РП	112	

Продольный профиль сети К1 (по ул.Морозова)

ТОО"ГражданПроект ЗИ"

Взам. инв. №

Подп. и дата

Инв. № подл.

Формат А3

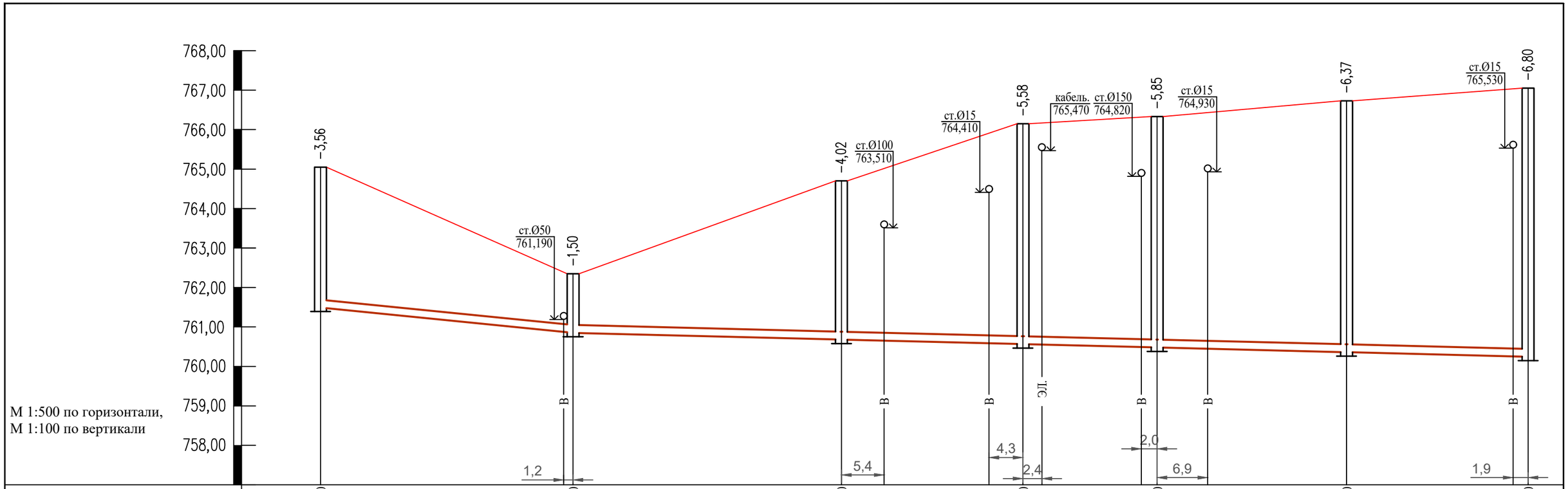

Отметка низа или лотка трубы	761,490	760,850	760,680	760,570	760,480	760,360	760,250	
Проектная отметка земли	765,050	762,350	764,700	766,150	766,330	766,730	767,050	
Натурная отметка земли	765,050	762,350	764,700	766,150	766,330	766,730	767,050	
Обозначение трубы и тип изоляции		Труба хризотилцементная безнапорная Ø200 ГОСТ 31416-2009	Труба хризотилцементная безнапорная Ø200 ГОСТ 31416-2009					
Основание		Естественное выровненное	Естественное выровненное					
Длина / Уклон		32,0 / 20‰	32,0 / 5‰					
Расстояние		32,0	34,0	23,0	17,0	24,0	23,0	
Номер колодца,точки, угла поворота	107	108	109	110	111	112	113	

Согласно СН РК 4.01-03-2011, глубина заложения труб без утепления, считая до низа, должно быть на 0,3 м меньше расчетной глубины проникания в грунт нулевой температуры.

Траншея с откосами, с перепадом высот

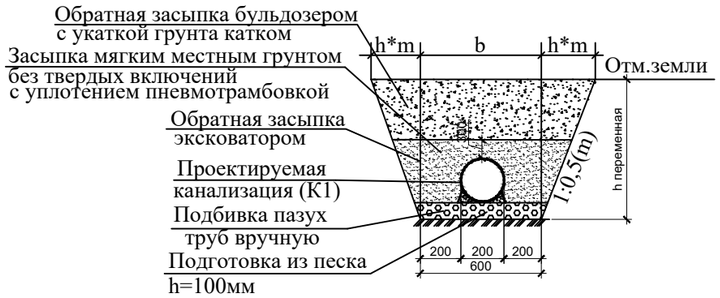

Разрезы скважин инженерно-геологических изысканий

Насыпной грунт. Мощность слоя 0,5м.

Суглинок просадочный. Мощность слоя 2,5-3,0м.

Взам. инв. №	Подп. и дата	Инв. № подл.

Изм.	Кол.уч.	Лист	Nдок.	Подпись	Дата
ГИП		Абайбек			
Проверил		Джумагулыева			
Выполнил		Ыхлас А.			
Н.контроль		Киваш А.			

040740002533/210155/05-НВК

Строительство сетей водоснабжения и водоотведения в мкр."Думан", ул.И.Коныра, ул.Таирова, ул.Каримбаева-2 в Медеуском районе, г.Алматы

Наружные сети канализации

Стадия	Лист	Листов
РП	113	

Продольный профиль сети К1 (по ул.Рудзутака)

ТОО"ГражданПроект ЗИ"

Формат А3

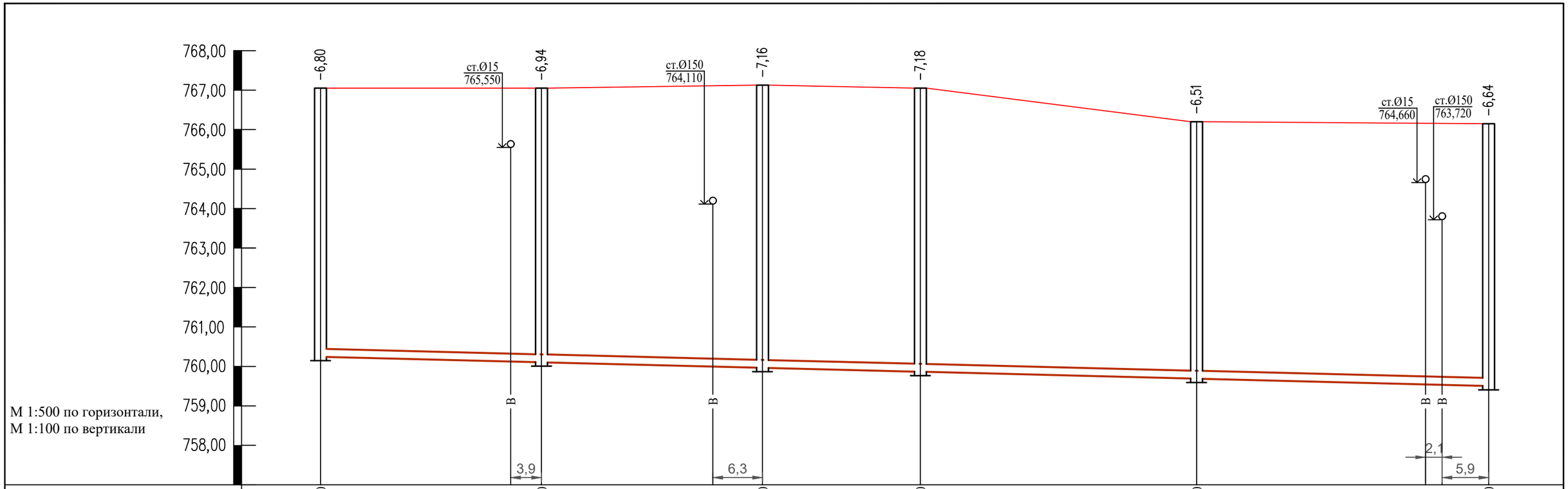

Отметка низа или лотка трубы	760,250	760,110	759,970	759,870	759,690		759,510
Проектная отметка земли	767,050	767,050	767,130	767,050	766,200		766,150
Натурная отметка земли	767,050	767,050	767,130	767,050	766,200		766,150
Обозначение трубы и тип изоляции		Труба хризотилцементная безнапорная Ø200 ГОСТ 31416-2009					
Основание		Естественное выровненное					
Длина / Уклон		13,0				5‰	
Расстояние		28,0	28,0	20,0	35,0	37,0	
Номер колодца,точки, угла поворота	113	114	115	116	117		118

Согласно СН РК 4.01-03-2011, глубина заложения труб без утепления, считая до низа, должно быть на 0,3 м меньше расчетной глубины проникания в грунт нулевой температуры.

Траншея с откосами, с перепадом высот

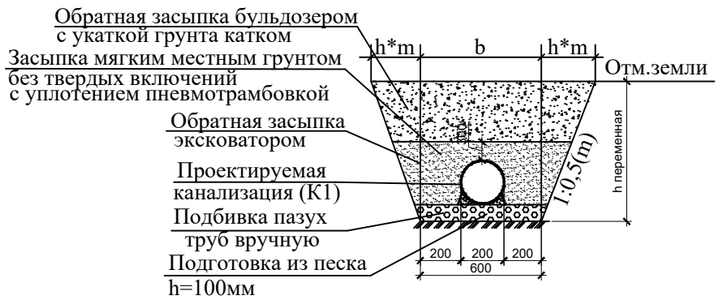

Разрезы скважин инженерно-геологических изысканий

Насыпной грунт. Мощность слоя 0,5м.

Суглинок просадочный. Мощность слоя 2,5-3,0м.

Изм.	Кол.уч	Лист	Nдок.	Подпись	Дата
ГИП		Абайбек			
Проверил		Джумагулыева			
Выполнил		Ыхлас А.			
Н.контроль		Киваш А.			

040740002533/210155/05-НВК

Строительство сетей водоснабжения и водоотведения в мкр."Думан", ул.И.Коныра, ул.Таирова, ул.Каримбаева-2 в Медеуском районе, г.Алматы

Наружные сети канализации

Стадия	Лист	Листов
РП	114	

Продольный профиль сети К1 (по ул.Рудзутака)

ТОО"ГражданПроект ЗИ"

Взам. инв. №

Подп. и дата

Инв. № подл.

Формат А3

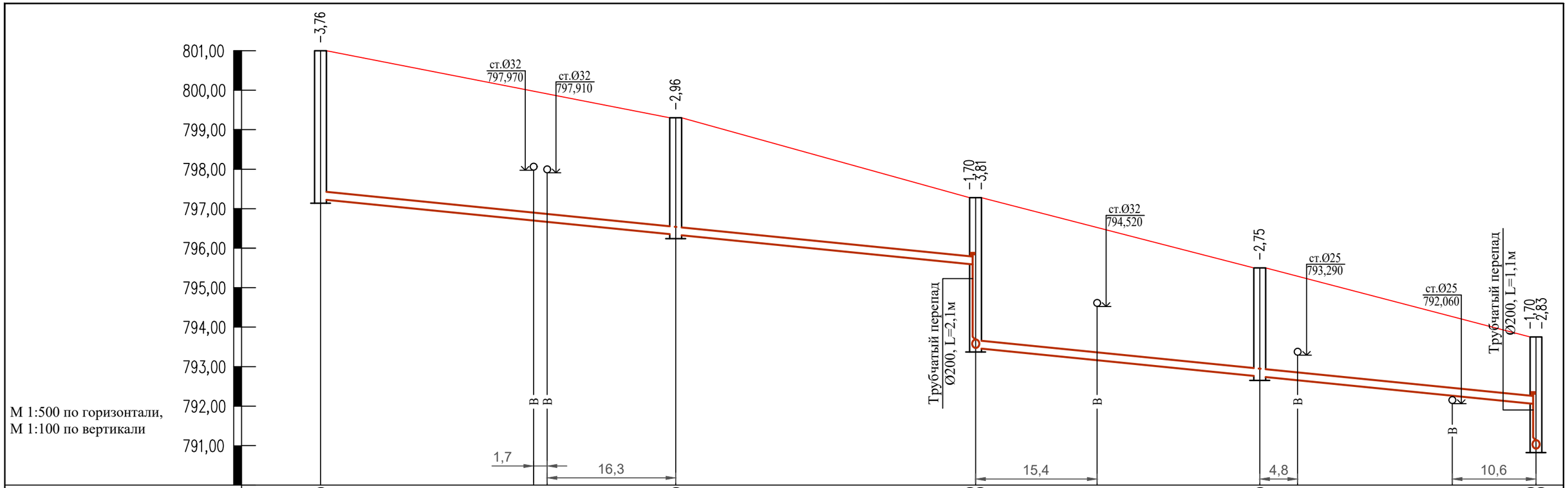

Отметка низа или лотка трубы	797,240	796,340	795,580 793,470	792,750	792,050 790,920	
Проектная отметка земли	801,000	799,300	797,280	795,500	793,750	
Натурная отметка земли	801,000	799,300	797,280	795,500	793,750	
Обозначение трубы и тип изоляции		Труба хризотилцементная безнапорная Ø200 ГОСТ 31416-2009		Труба хризотилцементная безнапорная Ø200 ГОСТ 31416-2009		
Основание		Естественное выровненное		Естественное выровненное		
Длина / Уклон		83,0 / 20‰		71,0 / 20‰		
Расстояние		45,0	38,0	36,0	35,0	
Номер колодца,точки, угла поворота	133	134	135	136	137	

Согласно СН РК 4.01-03-2011, глубина заложения труб без утепления, считая до низа, должно быть на 0,3 м меньше расчетной глубины проникания в грунт нулевой температуры.

Траншея с откосами, с перепадом высот

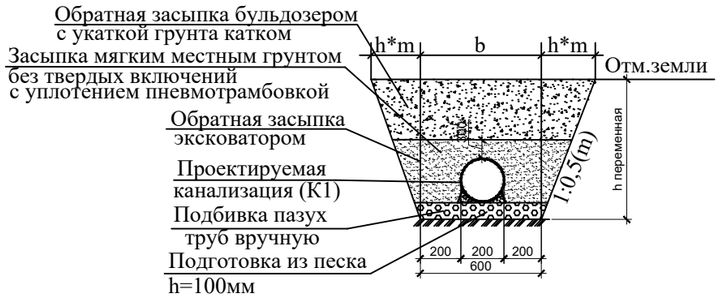

Разрезы скважин инженерно-геологических изысканий

Насыпной грунт. Мощность слоя 0,5м.

Суглинок просадочный. Мощность слоя 2,5-3,0м.

Изм.	Кол.уч.	Лист	Nдок.	Подпись	Дата
ГИП		Абайбек			
Проверил		Джумагулыева			
Выполнил		Ыхлас А.			
Н.контроль		Киваш А.			

040740002533/210155/05-НВК

Строительство сетей водоснабжения и водоотведения в мкр."Думан", ул.И.Коныра, ул.Таирова, ул.Каримбаева-2 в Медеуском районе, г.Алматы

Наружные сети канализации

Стадия	Лист	Листов
РП	115	

Продольный профиль сети К1 (по ул.И.Коныр)

ТОО"ГражданПроект ЗИ"

Взам. инв. №

Подп. и дата

Инв. № подл.

Формат А3

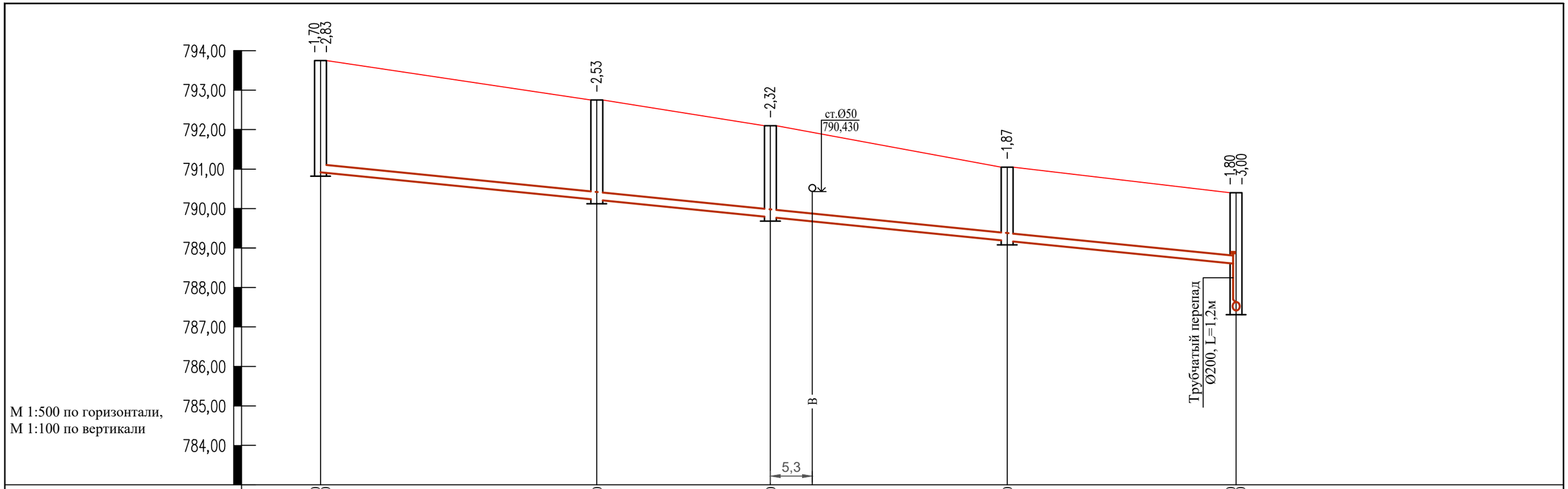

Отметка низа или лотка трубы	792,050 790,920	790,220	789,780	789,180	788,600 787,400	
Проектная отметка земли	793,750	792,750	792,100	791,050	790,400	
Натурная отметка земли	793,750	792,750	792,100	791,050	790,400	
Обозначение трубы и тип изоляции		Труба хризотилцементная безнапорная Ø200 ГОСТ 31416-2009				
Основание		Естественное выровненное				
Длина / Уклон		116,0			20‰	
Расстояние		35,0	22,0	30,0	29,0	
Номер колодца,точки, угла поворота	137	138	139	140	141	

Согласно СН РК 4.01-03-2011, глубина заложения труб без утепления, считая до низа, должно быть на 0,3 м меньше расчетной глубины проникания в грунт нулевой температуры.

Траншея с откосами, с перепадом высот

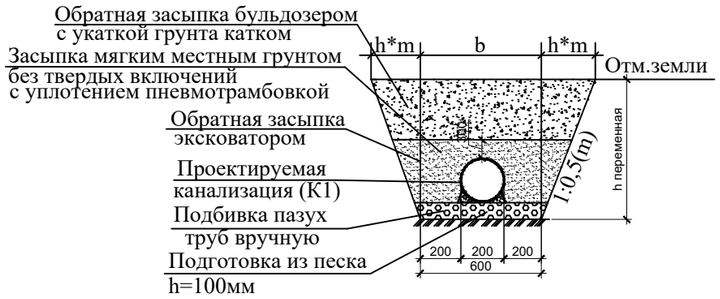

Разрезы скважин инженерно-геологических изысканий

Насыпной грунт. Мощность слоя 0,5м.

Суглинок просадочный. Мощность слоя 2,5-3,0м.

Взам. инв. №	Подп. и дата	Инв. № подл.

Изм.	Кол.уч.	Лист	Nдок.	Подпись	Дата
ГИП		Абайбек			
Проверил		Джумагулыева			
Выполнил		Ыхлас А.			
Н.контроль		Киваш А.			

040740002533/210155/05-НВК

Строительство сетей водоснабжения и водоотведения в мкр."Думан", ул.И.Коныра, ул.Таирова, ул.Каримбаева-2 в Медеуском районе, г.Алматы

Наружные сети канализации

Стадия	Лист	Листов
РП	116	

Продольный профиль сети К1 (по ул.И.Коныр)

ТОО"ГражданПроект ЗИ"

Формат А3

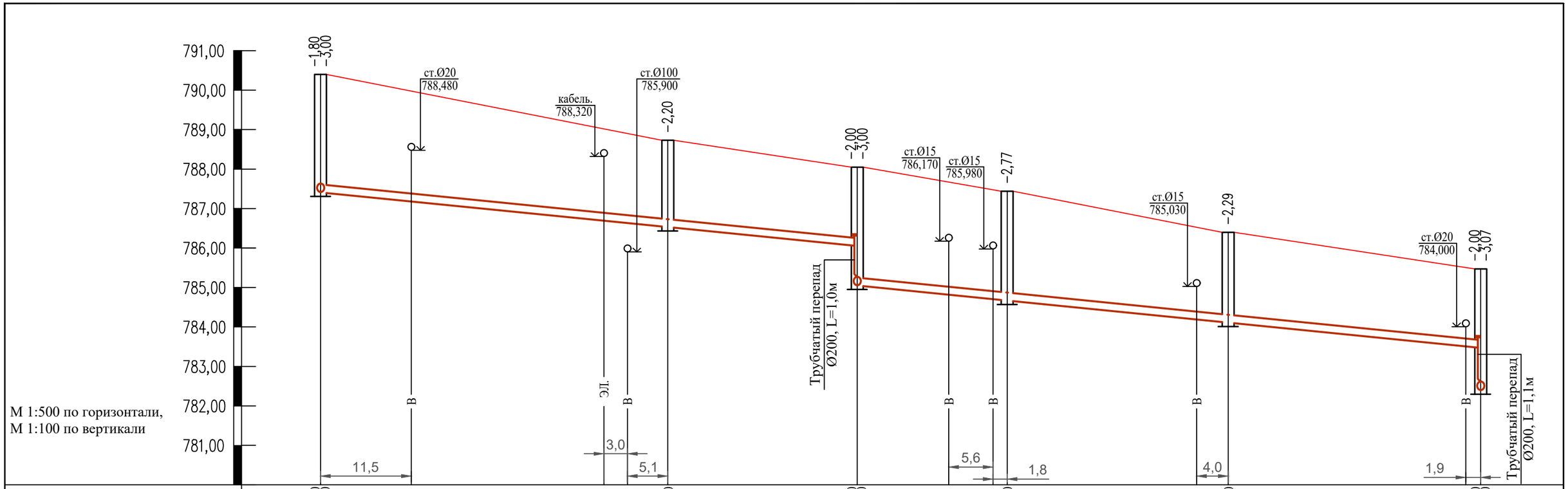

Отметка низа или лотка трубы	788,600 787,400						786,530						786,050 785,050						784,670						784,110						783,470 782,400
Проектная отметка земли	790,400						788,730						788,050						787,440						786,400						785,470
Натурная отметка земли	790,400						788,730						788,050						787,440						786,400						785,470
Обозначение трубы и тип изоляции		Труба хризотилцементная безнапорная Ø200 ГОСТ 31416-2009											Труба хризотилцементная безнапорная Ø200 ГОСТ 31416-2009																		
Основание		Естественное выровненное											Естественное выровненное																		
Длина / Уклон		68,0										20‰	79,0											20‰							
Расстояние		44,0								24,0			19,0					28,0						32,0							
Номер колодца,точки, угла поворота	141						142						143					144						145						146	

Согласно СН РК 4.01-03-2011, глубина заложения труб без утепления, считая до низа, должно быть на 0,3 м меньше расчетной глубины проникания в грунт нулевой температуры.

Траншея с откосами, с перепадом высот

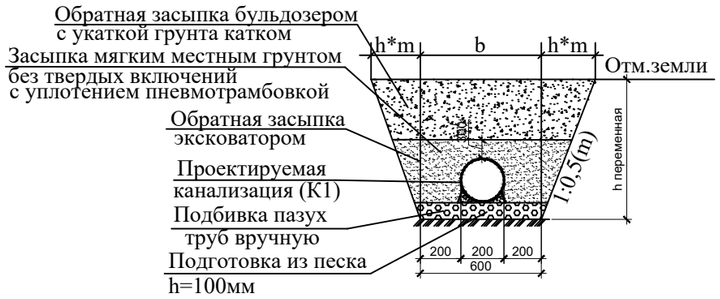

Разрезы скважин инженерно-геологических изысканий

Насыпной грунт. Мощность слоя 0,5м.

Суглинок просадочный. Мощность слоя 2,5-3,0м.

Взам. инв. №

Подп. и дата

Инв. № подл.

Изм.	Кол.уч.	Лист	Nдок.	Подпись	Дата
ГИП		Абайбек			
Проверил		Джумагулыева			
Выполнил		Ыхлас А.			
Н.контроль		Киваш А.			

040740002533/210155/05-НВК

Строительство сетей водоснабжения и водоотведения в мкр."Думан", ул.И.Коныра, ул.Таирова, ул.Каримбаева-2 в Медеуском районе, г.Алматы

Наружные сети канализации

Стадия	Лист	Листов
РП	117	

Продольный профиль сети К1 (по ул.И.Коныр)

ТОО"ГражданПроект ЗИ"

Формат А3

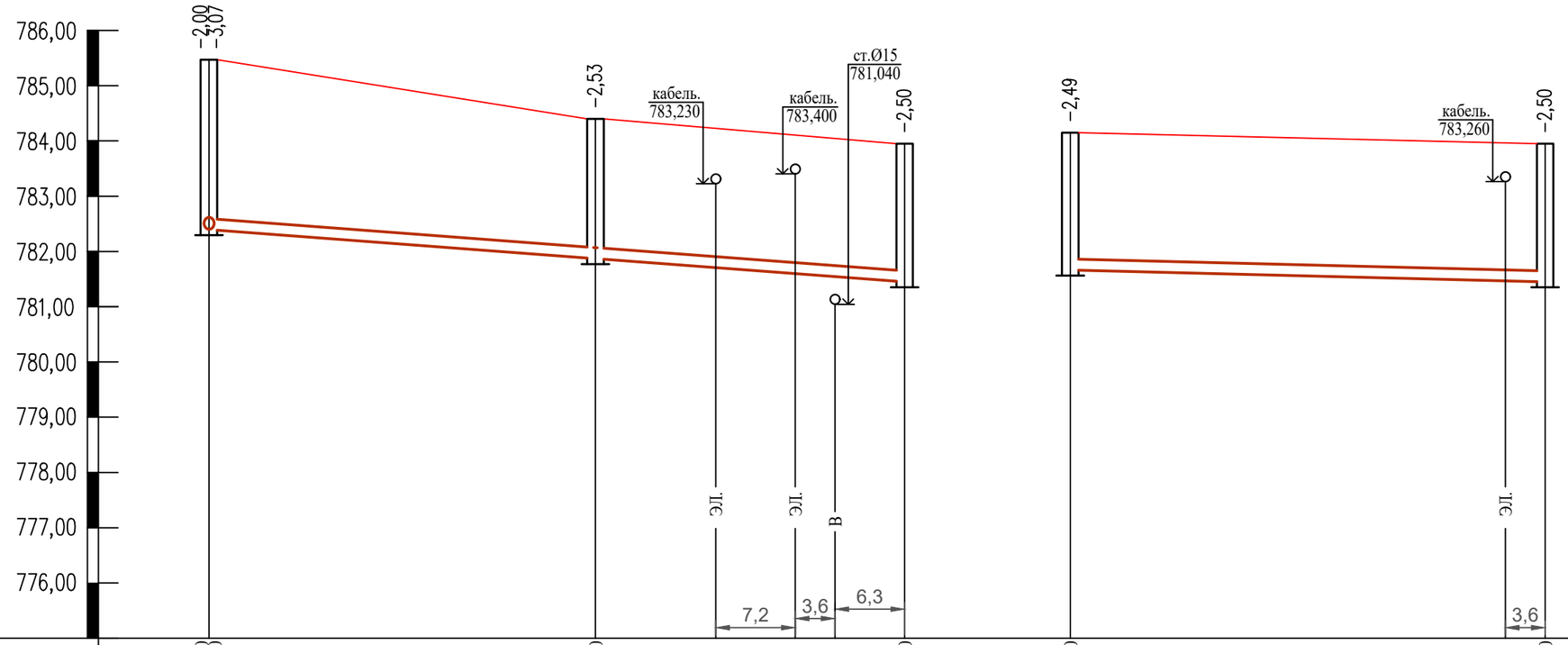

М 1:500 по горизонтали,
М 1:100 по вертикали

Отметка низа или лотка трубы	783,470 / 782,400	781,870		781,450	781,660	781,450
Проектная отметка земли	785,470	784,400		783,950	784,150	783,950
Натурная отметка земли	785,470	784,400		783,950	784,150	783,950
Обозначение трубы и тип изоляции		Труба хризотилцементная безнапорная Ø200 ГОСТ 31416-2009			Труба хризотилцементная безнапорная Ø200 ГОСТ 31416-2009	
Основание		Естественное выровненное			Естественное выровненное	
Длина / Уклон		63,0 / 15‰			43,0 / 5‰	
Расстояние		35,0	28,0		43,0	
Номер колодца,точки, угла поворота	146	147		149	148	149

Согласно СН РК 4.01-03-2011, глубина заложения труб без утепления, считая до низа, должно быть на 0,3 м меньше расчетной глубины проникания в грунт нулевой температуры.

Траншея с откосами, с перепадом высот

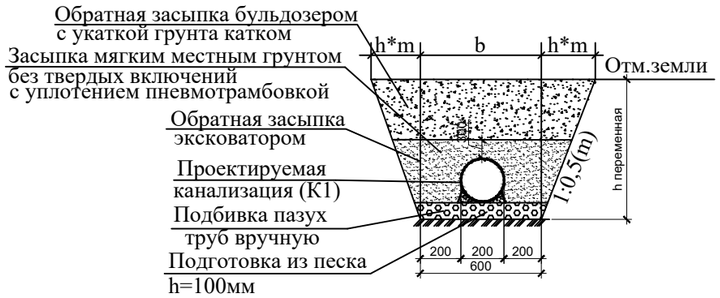

Разрезы скважин инженерно-геологических изысканий

Насыпной грунт. Мощность слоя 0,5м.

Суглинок просадочный. Мощность слоя 2,5-3,0м.

Изм.	Кол.уч	Лист	Nдок.	Подпись	Дата
ГИП		Абайбек			
Проверил		Джумагулыева			
Выполнил		Ыхлас А.			
Н.контроль		Киваш А.			

040740002533/210155/05-НВК

Строительство сетей водоснабжения и водоотведения в мкр."Думан", ул.И.Коныра, ул.Таирова, ул.Каримбаева-2 в Медеуском районе, г.Алматы

Наружные сети канализации

Стадия	Лист	Листов
РП	118	

Продольный профиль сети К1 (по ул.И.Коныр, ул.Верненская)

ТОО"ГражданПроект ЗИ"

Взам. инв. №

Подп. и дата

Инв. № подл.

Формат А3

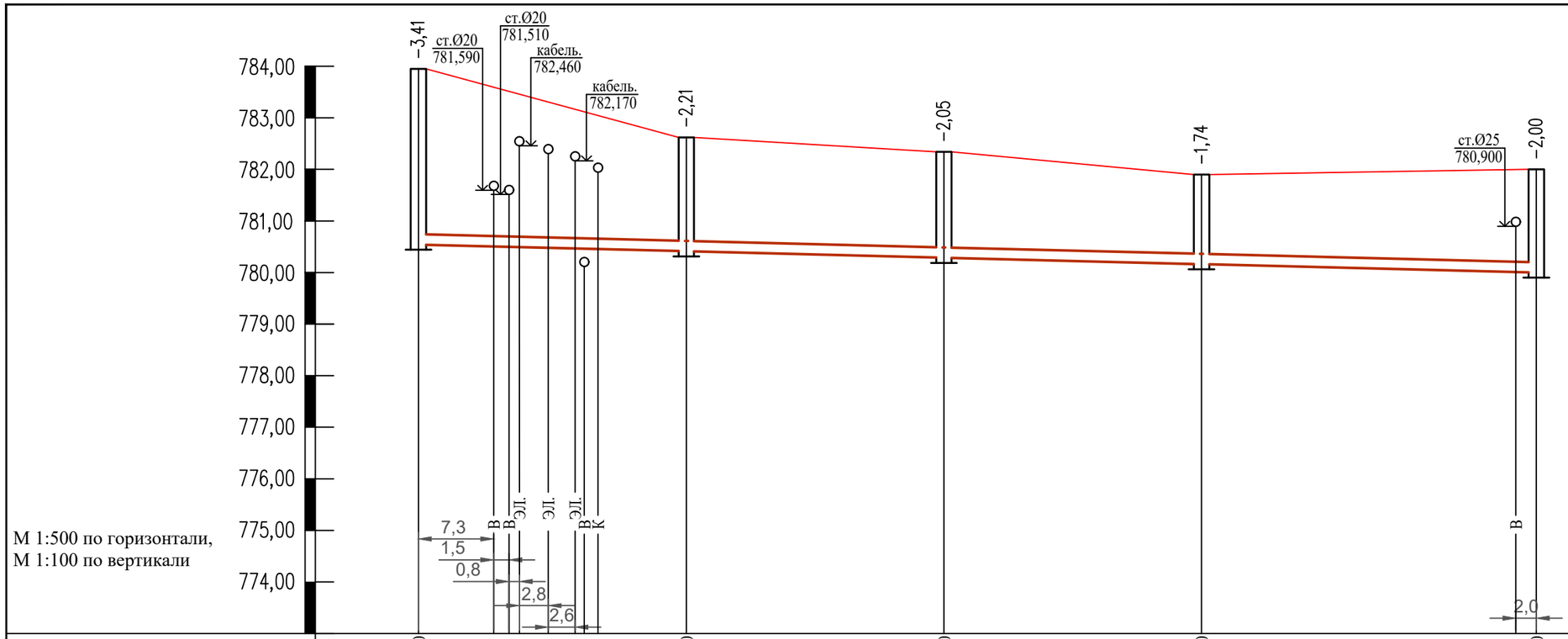

Отметка низа или лотка трубы	780,540	780,410	780,290	780,160	780,000	
Проектная отметка земли	783,950	782,620	782,340	781,900	782,000	
Натурная отметка земли	783,950	782,620	782,340	781,900	782,000	
Обозначение трубы и тип изоляции	Труба хризотилцементная безнапорная Ø200 ГОСТ 31416-2009					
Основание	Естественное выровненное					
Длина / Уклон	108,5				5‰	
Расстояние	26,0	25,0	25,0	32,5		
Номер колодца,точки, угла поворота	149	150	151	152	76	

Согласно СН РК 4.01-03-2011, глубина заложения труб без утепления, считая до низа, должно быть на 0,3 м меньше расчетной глубины проникания в грунт нулевой температуры.

Траншея с откосами, с перепадом высот

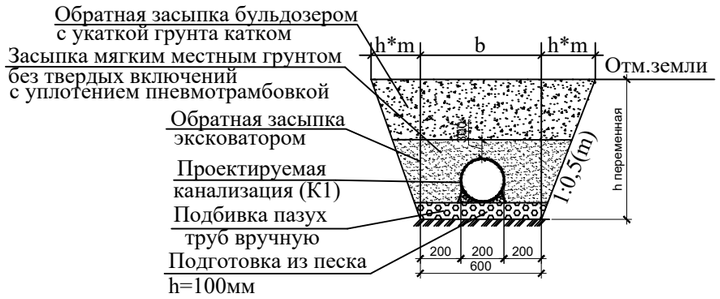

Разрезы скважин инженерно-геологических изысканий

Насыпной грунт. Мощность слоя 0,5м.

Суглинок просадочный. Мощность слоя 2,5-3,0м.

Взам. инв. №	Подп. и дата	Инв. № подл.

Изм.	Кол.уч	Лист	Nдок.	Подпись	Дата
ГИП		Абайбек			
Проверил		Джумагулыева			
Выполнил		Ыхлас А.			
Н.контроль		Киваш А.			

040740002533/210155/05-НВК

Строительство сетей водоснабжения и водоотведения в мкр."Думан", ул.И.Коныра, ул.Таирова, ул.Каримбаева-2 в Медеуском районе, г.Алматы

Наружные сети канализации

Стадия	Лист	Листов
РП	119	

Продольный профиль сети К1 (по ул.Верненская)

ТОО"ГражданПроект ЗИ"

Формат А3

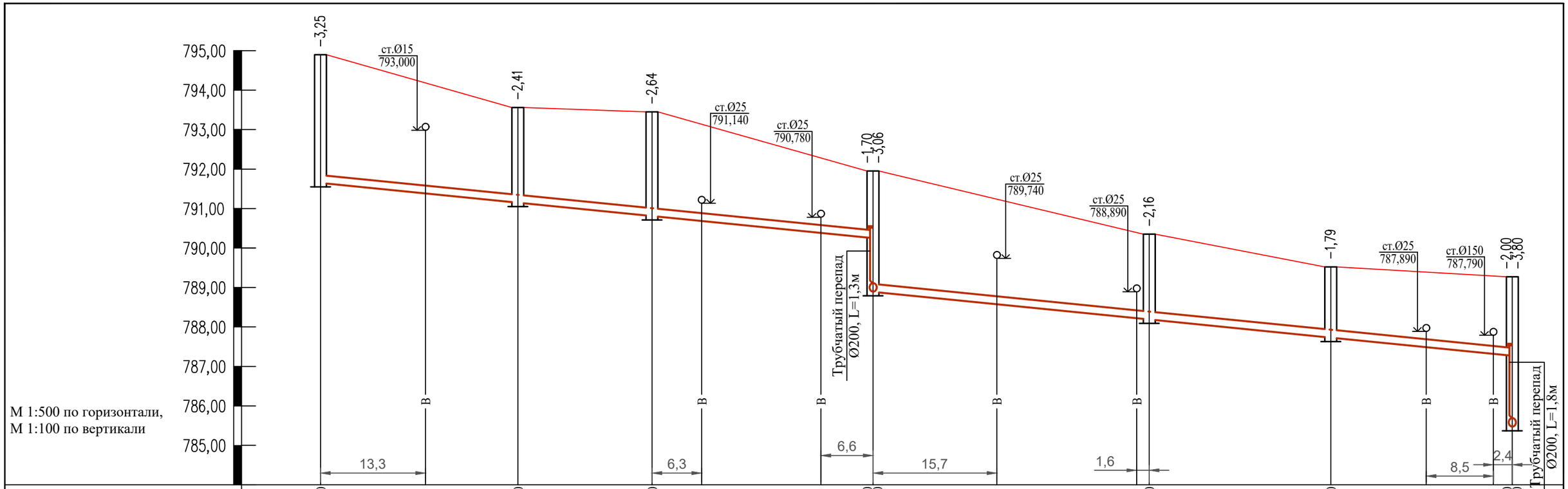

Отметка низа или лотка трубы	791,650	791,150	790,810	790,250 788,890	788,190	787,730	787,270 785,470
Проектная отметка земли	794,900	793,560	793,450	791,950	790,350	789,520	789,270
Натурная отметка земли	794,900	793,560	793,450	791,950	790,350	789,520	789,270
Обозначение трубы и тип изоляции	Труба хризотилцементная безнапорная Ø200 ГОСТ 31416-2009				Труба хризотилцементная безнапорная Ø200 ГОСТ 31416-2009		
Основание	Естественное выровненное				Естественное выровненное		
Длина / Уклон	70,0 / 20‰				81,0 / 20‰		
Расстояние	25,0	17,0	28,0		35,0	23,0	23,0
Номер колодца,точки, угла поворота	153	154	155	156	157	158	162

Согласно СН РК 4.01-03-2011, глубина заложения труб без утепления, считая до низа, должно быть на 0,3 м меньше расчетной глубины проникания в грунт нулевой температуры.

Траншея с откосами, с перепадом высот

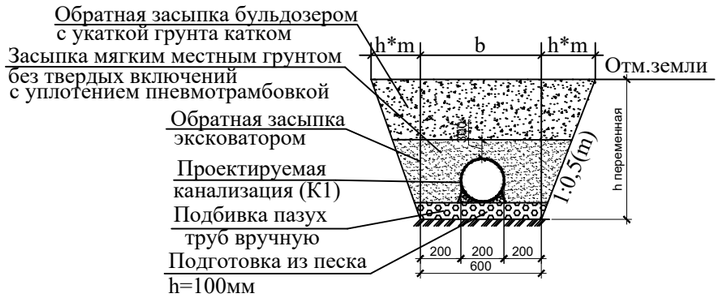

Разрезы скважин инженерно-геологических изысканий

Насыпной грунт. Мощность слоя 0,5м.

Суглинок просадочный. Мощность слоя 2,5-3,0м.

Взам. инв. №

Подп. и дата

Инв. № подл.

Изм.	Кол.уч.	Лист	Nдок.	Подпись	Дата
ГИП		Абайбек			
Проверил		Джумагулыева			
Выполнил		Ыхлас А.			
Н.контроль		Киваш А.			

040740002533/210155/05-НВК

Строительство сетей водоснабжения и водоотведения в мкр."Думан", ул.И.Коныра, ул.Таирова, ул.Каримбаева-2 в Медеуском районе, г.Алматы

Наружные сети канализации

Стадия	Лист	Листов
РП	120	

Продольный профиль сети К1 (по ул.Онеге)

ТОО"ГражданПроект ЗИ"

Формат А3

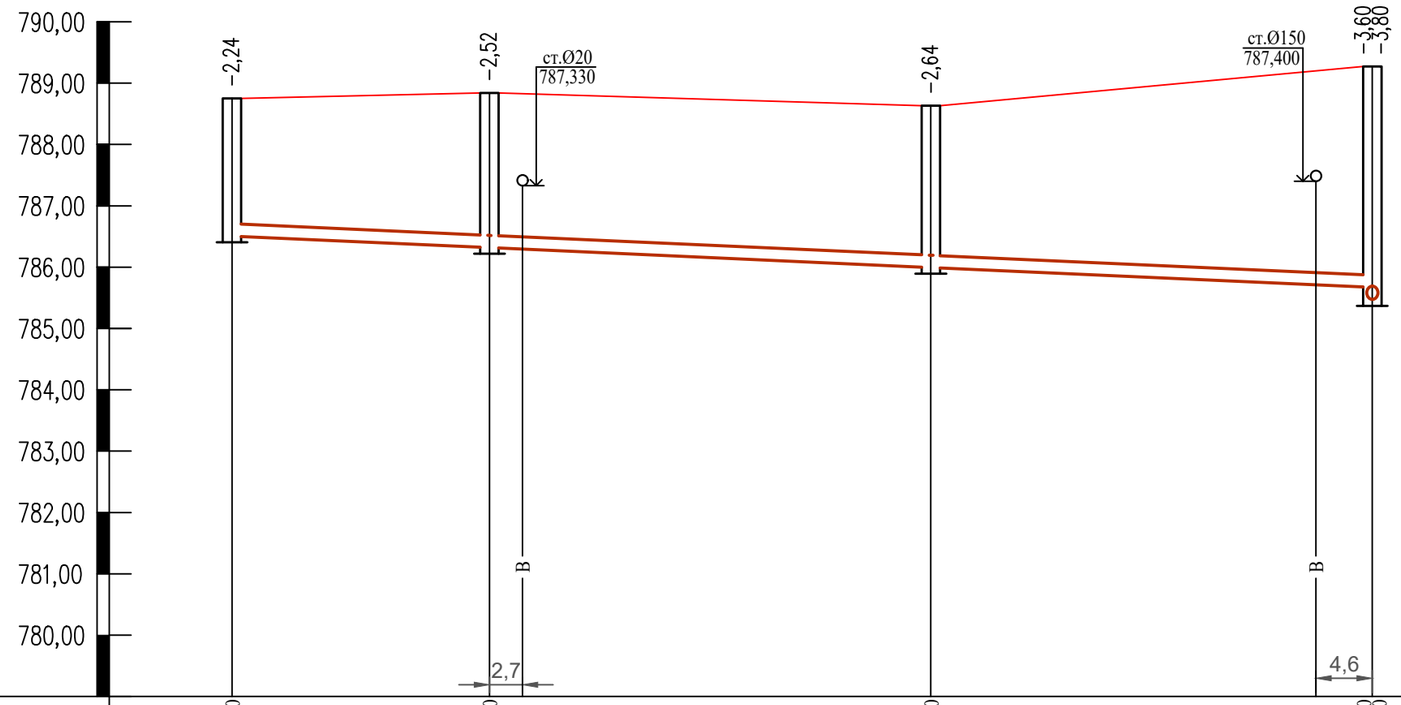

М 1:500 по горизонтали,
М 1:100 по вертикали

Отметка низа или лотка трубы	786,510	786,320	785,990	785,670 785,470
Проектная отметка земли	788,750	788,840	788,630	789,270
Натурная отметка земли	788,750	788,840	788,630	789,270
Обозначение трубы и тип изоляции	Труба хризотилцементная безнапорная Ø200 ГОСТ 31416-2009			
Основание	Естественное выровненное			
Длина / Уклон	93,0 / 9‰			
Расстояние	21,0	36,0	36,0	
Номер колодца,точки, угла поворота	159	160	161	162

Согласно СН РК 4.01-03-2011, глубина заложения труб без утепления, считая до низа, должно быть на 0,3 м меньше расчетной глубины проникания в грунт нулевой температуры.

Траншея с откосами, с перепадом высот

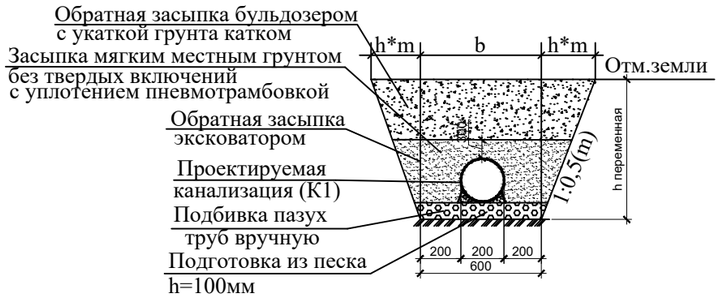

Разрезы скважин инженерно-геологических изысканий

Насыпной грунт.
Мощность слоя 0,5м.

Суглинок просадочный.
Мощность слоя 2,5-3,0м.

Изм.	Кол.уч.	Лист	Nдок.	Подпись	Дата
ГИП		Абайбек			
Проверил		Джумагулыева			
Выполнил		Ыхлас А.			
Н.контроль		Киваш А.			

040740002533/210155/05-НВК

Строительство сетей водоснабжения и водоотведения в мкр."Думан", ул.И.Коныра, ул.Таирова, ул.Каримбаева-2 в Медеуском районе, г.Алматы

Наружные сети канализации

Стадия	Лист	Листов
РП	121	

Продольный профиль сети К1 (по ул.Аманжолова)

ТОО"ГражданПроект ЗИ"

Взам. инв. №

Подп. и дата

Инв. № подл.

Формат А3

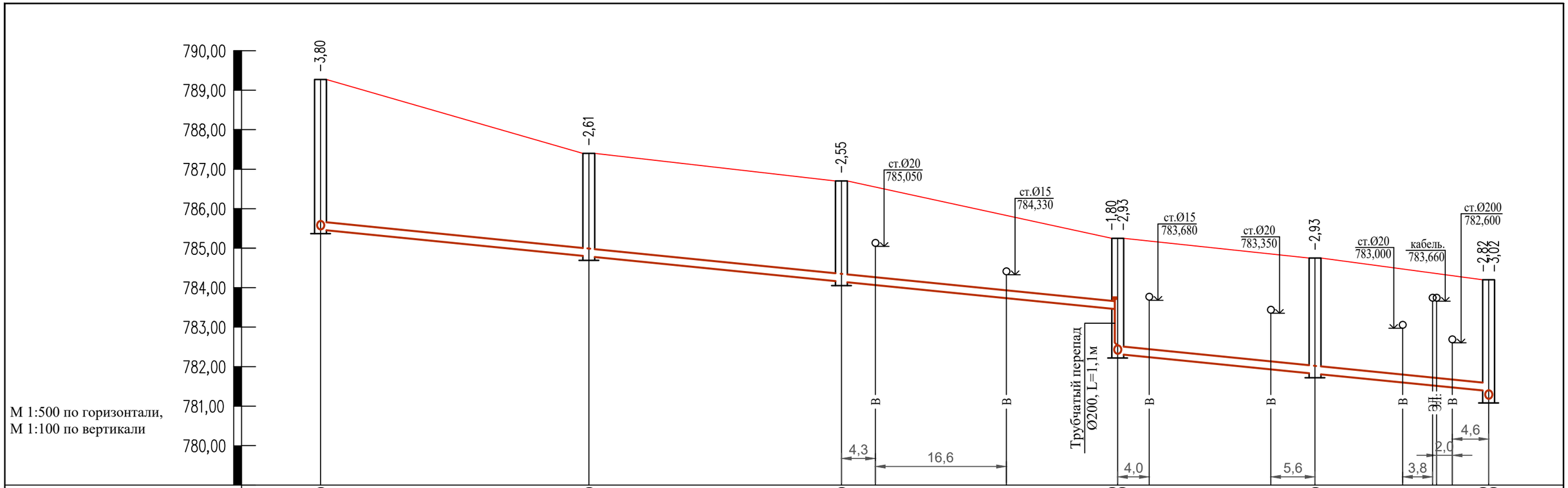

Отметка низа или лотка трубы	785,470	784,790	784,150	783,450 782,320	781,820	781,380 781,180
Проектная отметка земли	789,270	787,400	786,700	785,250	784,750	784,200
Натурная отметка земли	789,270	787,400	786,700	785,250	784,750	784,200
Обозначение трубы и тип изоляции	Труба хризотилцементная безнапорная Ø200 ГОСТ 31416-2009					
Основание	Естественное выровненное					
Длина / Уклон	101,0 / 20‰			47,0 / 20‰		
Расстояние	34,0	32,0	35,0	25,0	22,0	
Номер колодца,точки, угла поворота	162	163	164	165	166	170

Согласно СН РК 4.01-03-2011, глубина заложения труб без утепления, считая до низа, должно быть на 0,3 м меньше расчетной глубины проникания в грунт нулевой температуры.

Траншея с откосами, с перепадом высот

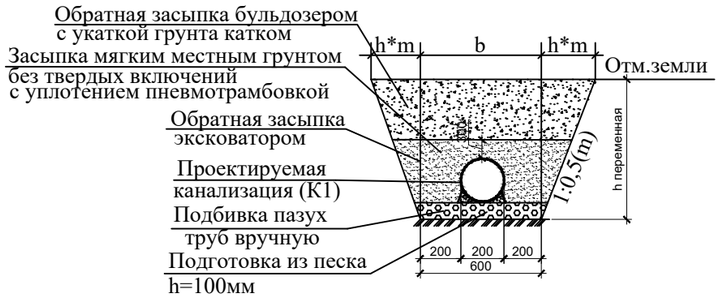

Разрезы скважин инженерно-геологических изысканий

Насыпной грунт. Мощность слоя 0,5м.

Суглинок просадочный. Мощность слоя 2,5-3,0м.

Взам. инв. №

Подп. и дата

Инв. № подл.

Изм.	Кол.уч.	Лист	Nдок.	Подпись	Дата
ГИП		Абайбек			
Проверил		Джумагулыева			
Выполнил		Ыхлас А.			
Н.контроль		Киваш А.			

040740002533/210155/05-НВК

Строительство сетей водоснабжения и водоотведения в мкр."Думан", ул.И.Коныра, ул.Таирова, ул.Каримбаева-2 в Медеуском районе, г.Алматы

Наружные сети канализации

Стадия	Лист	Листов
РП	122	

Продольный профиль сети К1 (по ул.Онеге)

ТОО"ГражданПроект ЗИ"

Формат А3

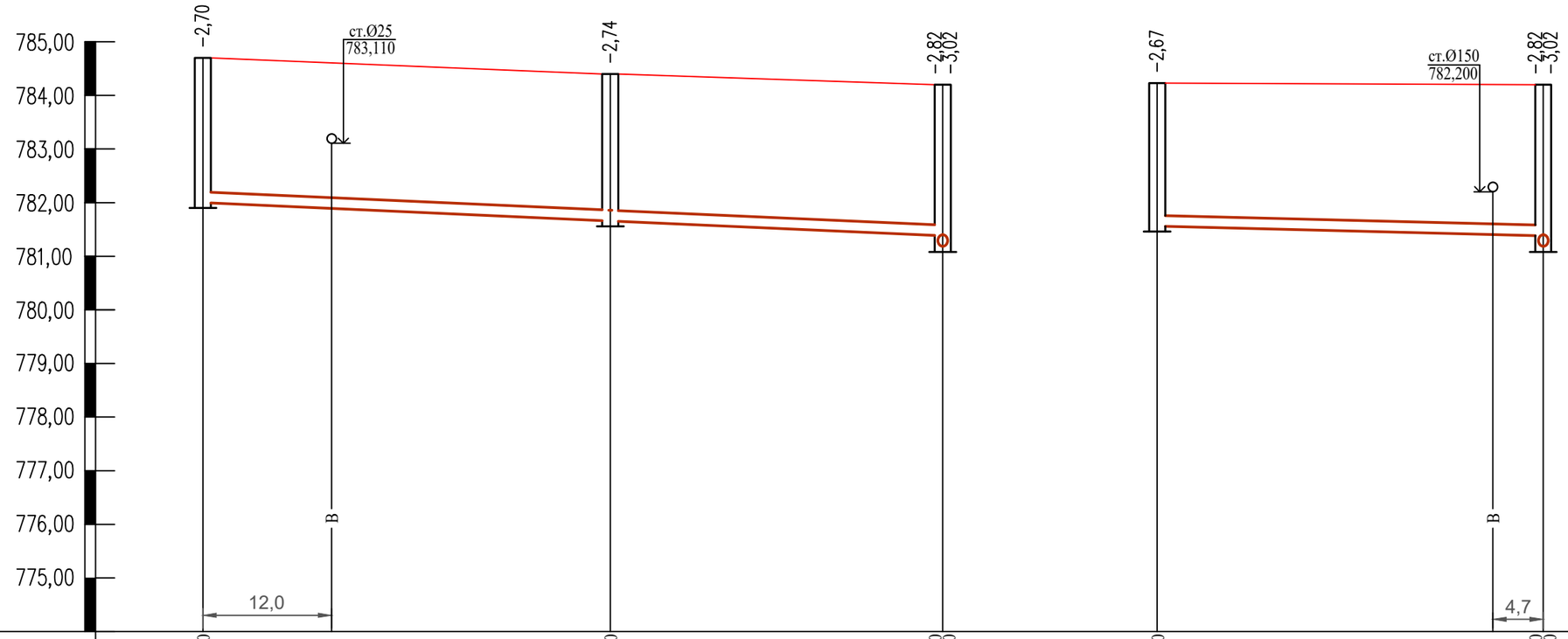

М 1:500 по горизонтали,
М 1:100 по вертикали

Отметка низа или лотка трубы	782,000		781,660	781,380 781,180	781,560	781,380 781,180
Проектная отметка земли	784,700		784,400	784,200	784,230	784,200
Натурная отметка земли	784,700		784,400	784,200	784,230	784,200
Обозначение трубы и тип изоляции		Труба хризотилцементная безнапорная Ø200 ГОСТ 31416-2009			Труба хризотилцементная безнапорная Ø200 ГОСТ 31416-2009	
Основание		Естественное выровненное			Естественное выровненное	
Длина / Уклон		69,0 / 9‰			36,0 / 5‰	
Расстояние		38,0	31,0		36,0	
Номер колодца,точки, угла поворота	167		168	170	169	170

Согласно СН РК 4.01-03-2011, глубина заложения труб без утепления, считая до низа, должно быть на 0,3 м меньше расчетной глубины проникания в грунт нулевой температуры.

Траншея с откосами, с перепадом высот

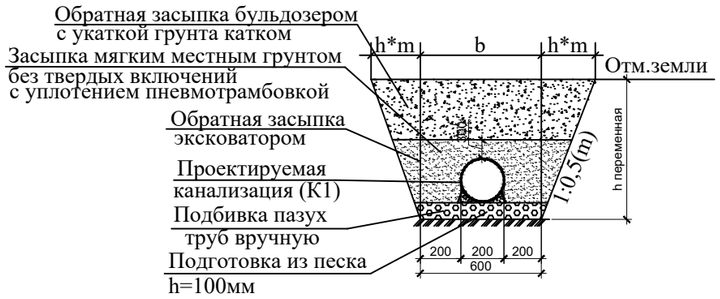

Разрезы скважин инженерно-геологических изысканий

Насыпной грунт. Мощность слоя 0,5м.

Суглинок просадочный. Мощность слоя 2,5-3,0м.

Взам. инв. №

Подп. и дата

Инв. № подл.

Изм.	Кол.уч.	Лист	Nдок.	Подпись	Дата
ГИП		Абайбек			
Проверил		Джумагулыева			
Выполнил		Ыхлас А.			
Н.контроль		Киваш А.			

040740002533/210155/05-НВК

Строительство сетей водоснабжения и водоотведения в мкр."Думан", ул.И.Коныра, ул.Таирова, ул.Каримбаева-2 в Медеуском районе, г.Алматы

Наружные сети канализации

Стадия	Лист	Листов
РП	123	

Продольный профиль сети К1 (по ул.Верненская)

ТОО"ГражданПроект ЗИ"

Формат А3

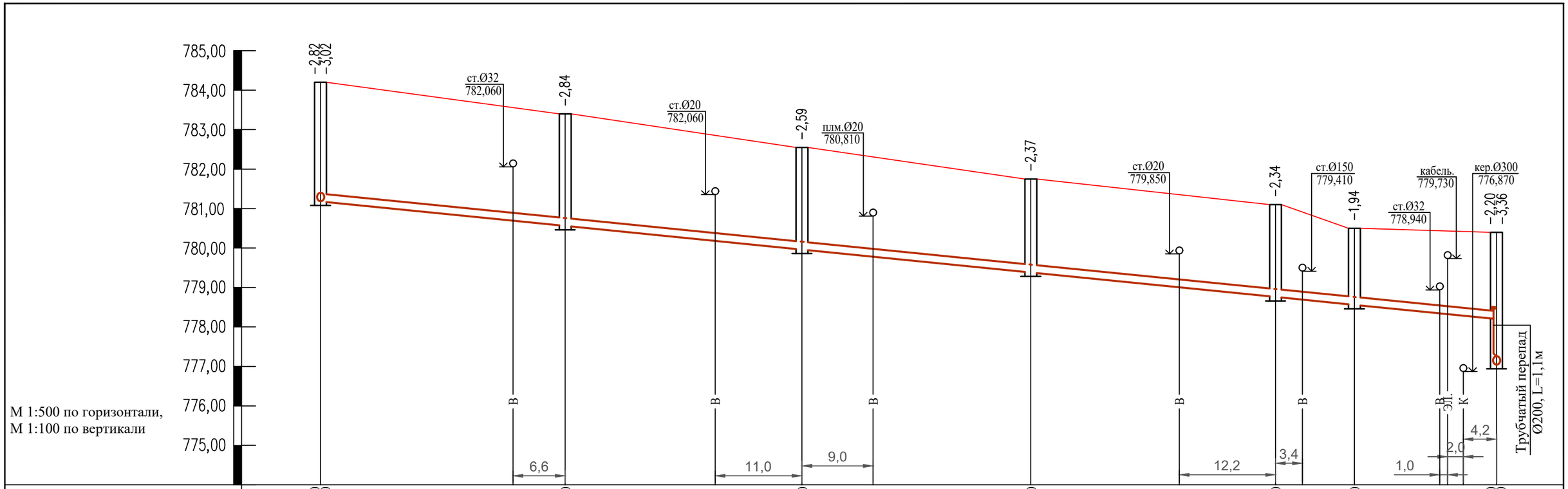

Отметка низа или лотка трубы	781,380 781,180	780,560	779,960	779,380	778,760	778,560	778,200 777,040					
Проектная отметка земли	784,200	783,400	782,550	781,750	781,100	780,500	780,400					
Натурная отметка земли	784,200	783,400	782,550	781,750	781,100	780,500	780,400					
Обозначение трубы и тип изоляции		Труба хризотилцементная безнапорная Ø200 ГОСТ 31416-2009										
Основание		Естественное выровненное										
Длина / Уклон		149,0										20‰
Расстояние		31,0	30,0	29,0	31,0	10,0	18,0					
Номер колодца,точки, угла поворота	170	171	172	173	174	175	176					

Согласно СН РК 4.01-03-2011, глубина заложения труб без утепления, считая до низа, должно быть на 0,3 м меньше расчетной глубины проникания в грунт нулевой температуры.

Траншея с откосами, с перепадом высот

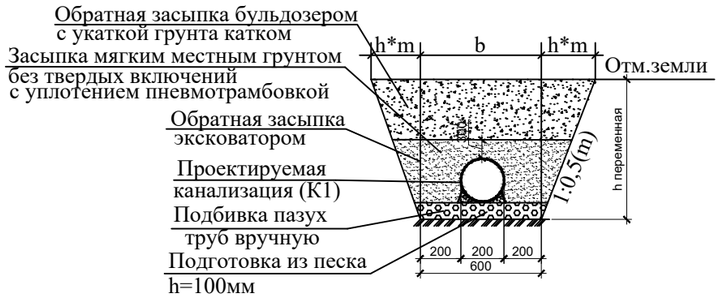

Разрезы скважин инженерно-геологических изысканий

Насыпной грунт. Мощность слоя 0,5м.

Суглинок просадочный. Мощность слоя 2,5-3,0м.

Взам. инв. №	Подп. и дата	Инв. № подл.

Изм.	Кол.уч.	Лист	Nдок.	Подпись	Дата
ГИП		Абайбек			
Проверил		Джумагулыева			
Выполнил		Ыхлас А.			
Н.контроль		Киваш А.			

040740002533/210155/05-НВК

Строительство сетей водоснабжения и водоотведения в мкр."Думан", ул.И.Коныра, ул.Таирова, ул.Каримбаева-2 в Медеуском районе, г.Алматы

Наружные сети канализации

Стадия	Лист	Листов
РП	124	

Продольный профиль сети К1 (по ул.Онеге)

ТОО"ГражданПроект ЗИ"

Формат А3

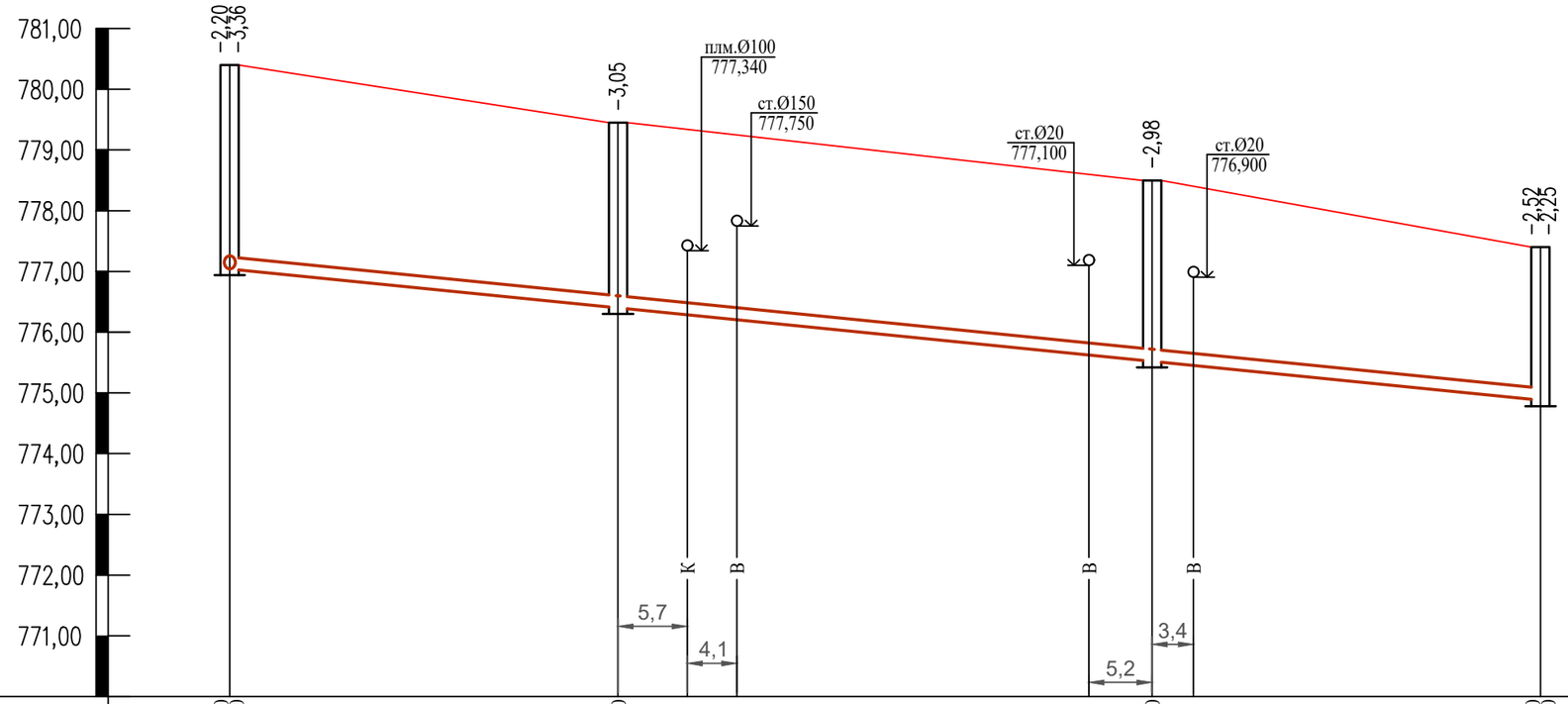

М 1:500 по горизонтали,
М 1:100 по вертикали

Отметка низа или лотка трубы	778,200 777,040	776,400	775,520	774,880 773,150
Проектная отметка земли	780,400	779,450	778,500	777,400
Натурная отметка земли	780,400	779,450	778,500	777,400
Обозначение трубы и тип изоляции	Труба хризотилцементная безнапорная Ø200 ГОСТ 31416-2009			
Основание	Естественное выровненное			
Длина / Уклон	108,0 / 20‰			
Расстояние	32,0	44,0	32,0	
Номер колодца,точки, угла поворота	176	177	178	180

Согласно СН РК 4.01-03-2011, глубина заложения труб без утепления, считая до низа, должно быть на 0,3 м меньше расчетной глубины проникания в грунт нулевой температуры.

Траншея с откосами, с перепадом высот

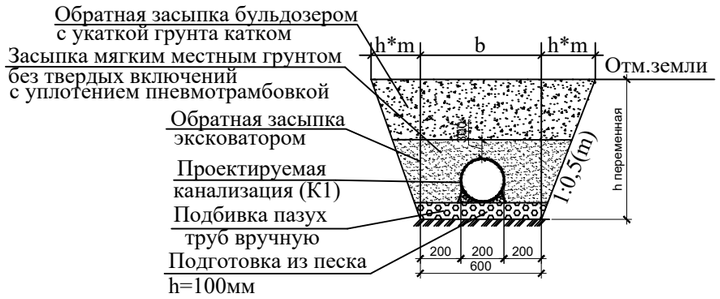

Разрезы скважин инженерно-геологических изысканий

Насыпной грунт. Мощность слоя 0,5м.

Суглинок просадочный. Мощность слоя 2,5-3,0м.

Изм.	Кол.уч.	Лист	Nдок.	Подпись	Дата
ГИП		Абайбек			
Проверил		Джумагулыева			
Выполнил		Ыхлас А.			
Н.контроль		Киваш А.			

040740002533/210155/05-НВК

Строительство сетей водоснабжения и водоотведения в мкр."Думан", ул.И.Коныра, ул.Таирова, ул.Каримбаева-2 в Медеуском районе, г.Алматы

Наружные сети канализации

Стадия	Лист	Листов
РП	125	

Продольный профиль сети К1 (по ул.Онеге)

ТОО"ГражданПроект ЗИ"

Взам. инв. №

Подп. и дата

Инв. № подл.

Формат А3

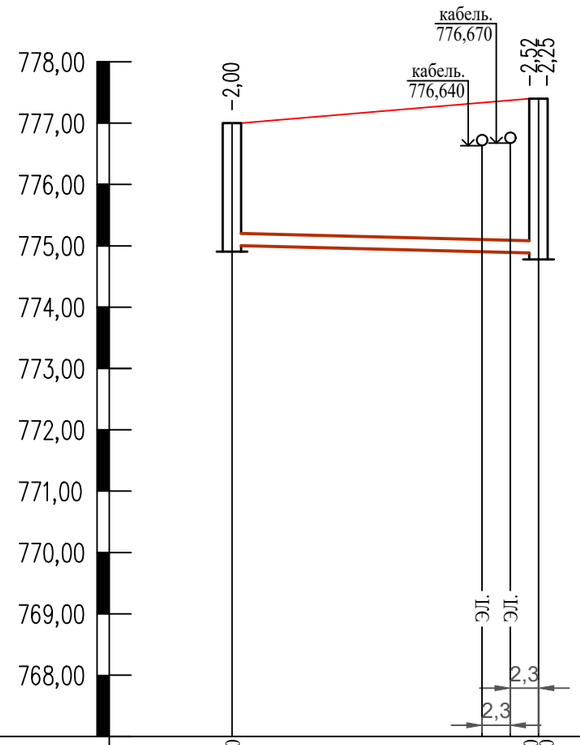

М 1:500 по горизонтали,
М 1:100 по вертикали

Отметка низа или лотка трубы	775,000	774,880 775,150	
Проектная отметка земли	777,000	777,400	
Натурная отметка земли	777,000	777,400	
Обозначение трубы и тип изоляции	Труба хризотилцементная безнапорная Ø200 ГОСТ 31416-2009		
Основание		Естественное выровненное	
Длина / Уклон		25,0 / 5‰	
Расстояние		25,0	
Номер колодца,точки, угла поворота	179	180	

Согласно СН РК 4.01-03-2011, глубина заложения труб без утепления, считая до низа, должно быть на 0,3 м меньше расчетной глубины проникания в грунт нулевой температуры.

Траншея с откосами, с перепадом высот

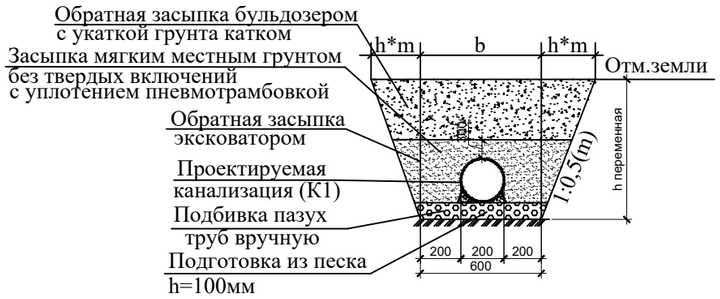

Разрезы скважин инженерно-геологических изысканий

Насыпной грунт. Мощность слоя 0,5м.

Суглинок просадочный. Мощность слоя 2,5-3,0м.

Изм.	Кол.уч.	Лист	Nдок.	Подпись	Дата
ГИП		Абайбек			
Проверил		Джумагулыева			
Выполнил		Ыхлас А.			
Н.контроль		Киваш А.			

040740002533/210155/05-НВК

Строительство сетей водоснабжения и водоотведения в мкр."Думан", ул.И.Коныра, ул.Таирова, ул.Каримбаева-2 в Медеуском районе, г.Алматы

Наружные сети канализации

Стадия	Лист	Листов
РП	126	

Продольный профиль сети К1 (по ул.Говрова)

ТОО"ГражданПроект ЗИ"

Взам. инв. №

Подп. и дата

Инв. № подл.

Формат А3

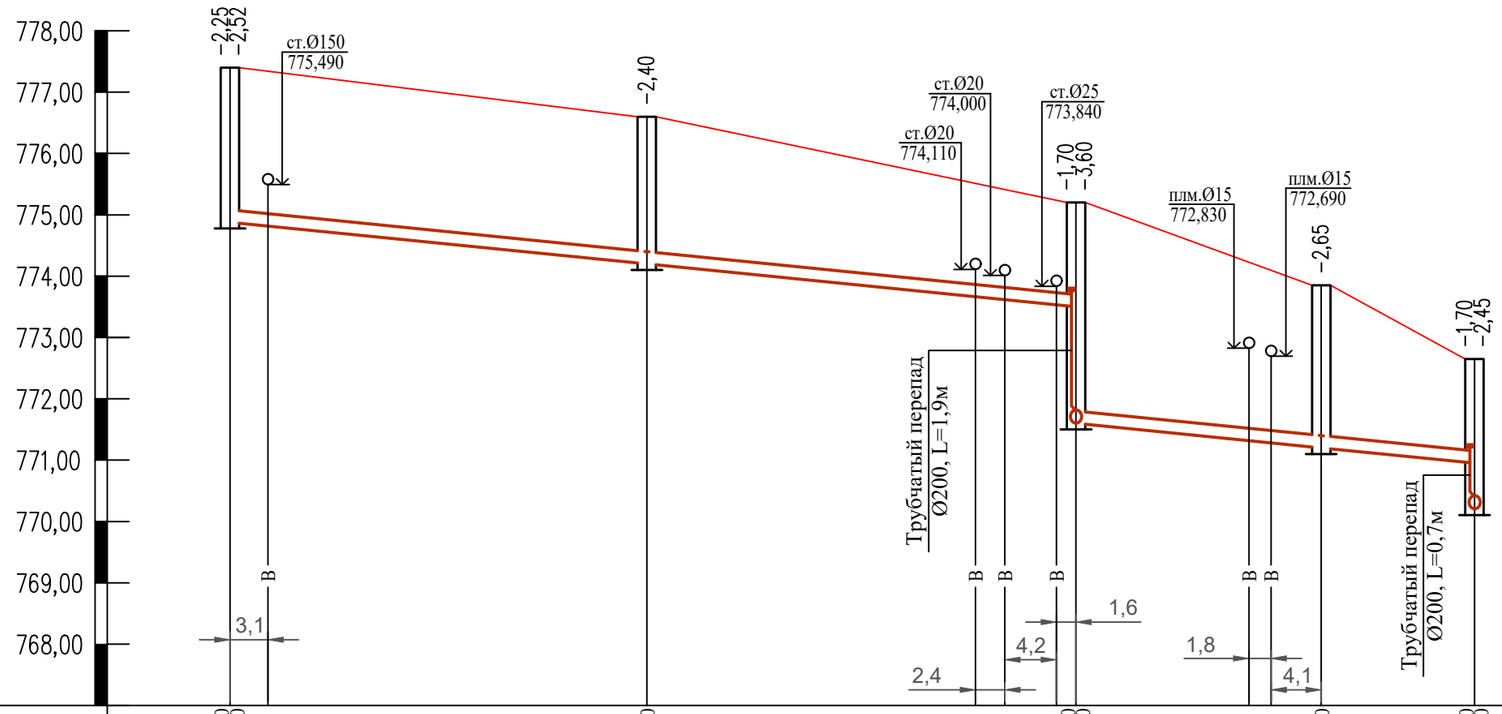

М 1:500 по горизонтали,
М 1:100 по вертикали

Отметка низа или лотка трубы	775,150 774,880	774,200	773,500 771,600	771,120	770,950 770,200	
Проектная отметка земли	777,400	776,600	775,200	773,850	772,650	
Натурная отметка земли	777,400	776,600	775,200	773,850	772,650	
Обозначение трубы и тип изоляции		Труба хризотилцементная безнапорная Ø200 ГОСТ 31416-2009				
Основание		Естественное выровненное				
Длина / Уклон		69,0 / 20‰		32,5 / 20‰		
Расстояние		34,0	35,0	20,0	12,5	
Номер колодца,точки, угла поворота	180	181	182	183	184	

Согласно СН РК 4.01-03-2011, глубина заложения труб без утепления, считая до низа, должно быть на 0,3 м меньше расчетной глубины проникания в грунт нулевой температуры.

Траншея с откосами, с перепадом высот

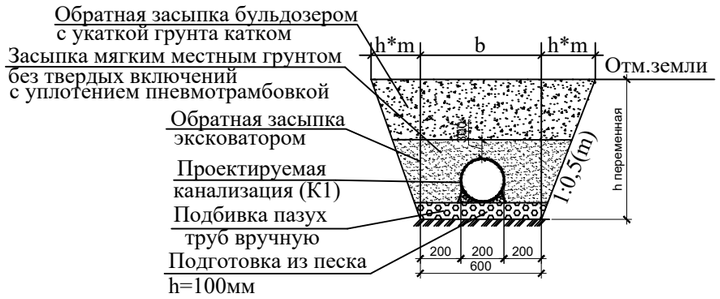

Разрезы скважин инженерно-геологических изысканий

Насыпной грунт. Мощность слоя 0,5м.

Суглинок просадочный. Мощность слоя 2,5-3,0м.

Изм.	Кол.уч.	Лист	Nдок.	Подпись	Дата
ГИП		Абайбек			
Проверил		Джумагулыева			
Выполнил		Ыхлас А.			
Н.контроль		Киваш А.			

040740002533/210155/05-НВК

Строительство сетей водоснабжения и водоотведения в мкр."Думан", ул.И.Коныра, ул.Таирова, ул.Каримбаева-2 в Медеуском районе, г.Алматы

Наружные сети канализации

Стадия	Лист	Листов
РП	127	

Продольный профиль сети К1 (по ул.Онеге)

ТОО"ГражданПроект ЗИ"

Взам. инв. №

Подп. и дата

Инв. № подл.

Формат А3

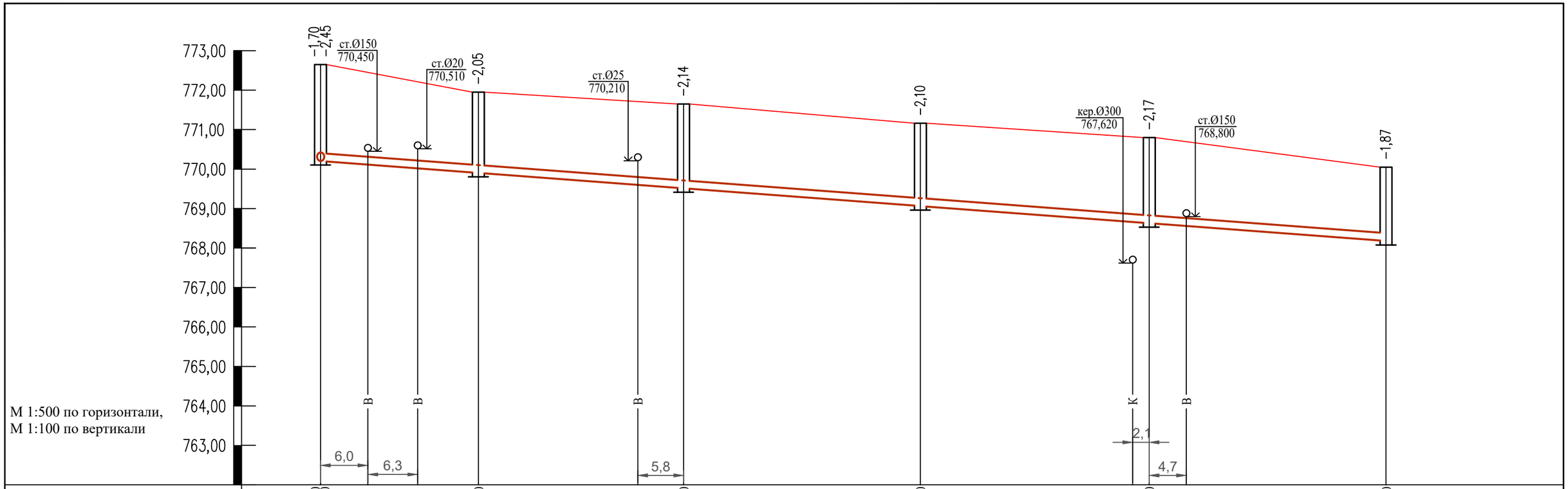

Отметка низа или лотка трубы	770,950 770,200	769,900	769,510	769,060	768,630	768,180
Проектная отметка земли	772,650	771,950	771,650	771,160	770,800	770,050
Натурная отметка земли	772,650	771,950	771,650	771,160	770,800	770,050
Обозначение трубы и тип изоляции	Труба хризотилцементная безнапорная Ø200 ГОСТ 31416-2009					
Основание	Естественное выровненное					
Длина / Уклон	135,0					15‰
Расстояние	20,0	26,0	30,0	29,0	30,0	
Номер колодца,точки, угла поворота	184	185	186	187	188	189

Согласно СН РК 4.01-03-2011, глубина заложения труб без утепления, считая до низа, должно быть на 0,3 м меньше расчетной глубины проникания в грунт нулевой температуры.

Траншея с откосами, с перепадом высот

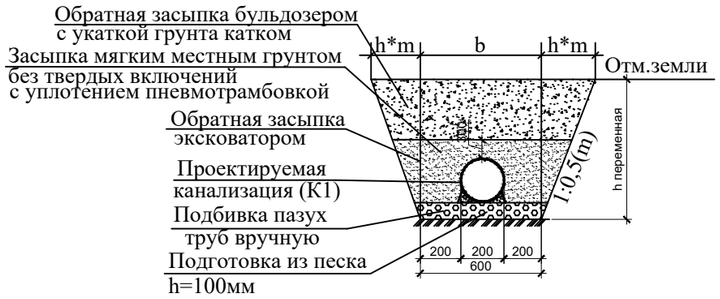

Разрезы скважин инженерно-геологических изысканий

Насыпной грунт. Мощность слоя 0,5м.

Суглинок просадочный. Мощность слоя 2,5-3,0м.

Взам. инв. №	Подп. и дата	Инв. № подл.

Изм.	Кол.уч	Лист	Nдок.	Подпись	Дата
ГИП		Абайбек			
Проверил		Джумагулыева			
Выполнил		Ыхлас А.			
Н.контроль		Киваш А.			

040740002533/210155/05-НВК

Строительство сетей водоснабжения и водоотведения в мкр."Думан", ул.И.Коныра, ул.Таирова, ул.Каримбаева-2 в Медеуском районе, г.Алматы

Наружные сети канализации

Стадия	Лист	Листов
РП	128	

Продольный профиль сети К1 (по ул.Онеге)

ТОО"ГражданПроект ЗИ"

Формат А3

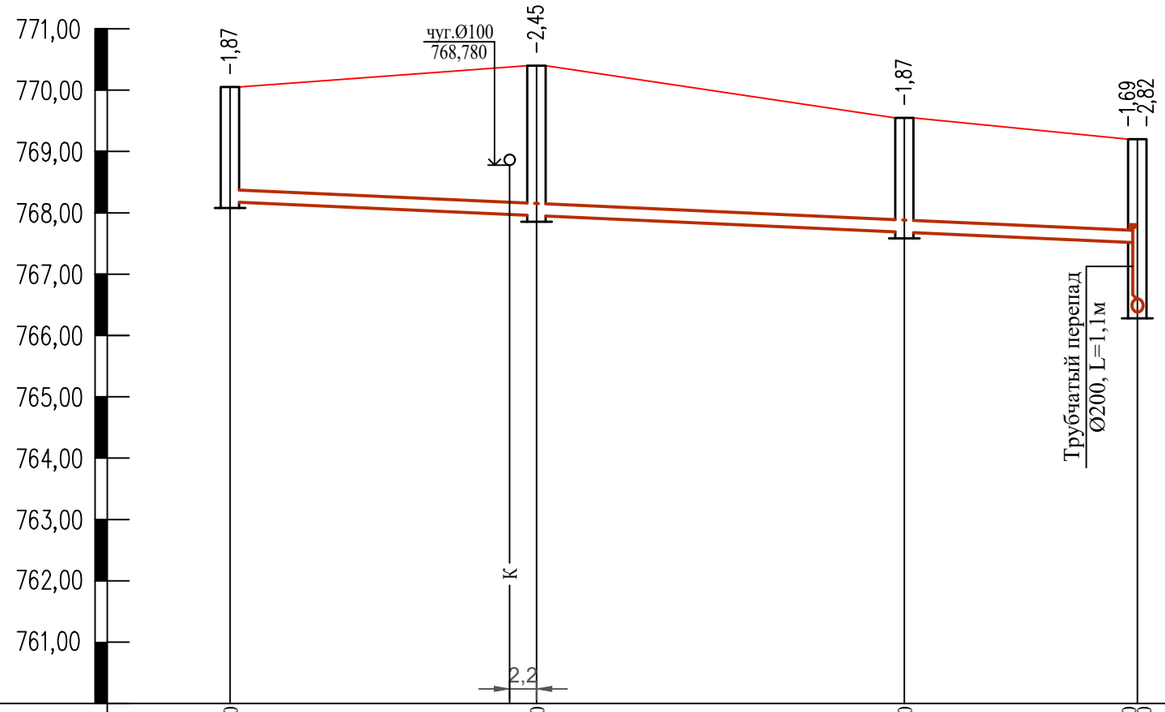

М 1:500 по горизонтали,
М 1:100 по вертикали

Отметка низа или лотка трубы	768,180	767,950	767,680	767,510 766,380
Проектная отметка земли	770,050	770,400	769,550	769,200
Натурная отметка земли	770,050	770,400	769,550	769,200
Обозначение трубы и тип изоляции	Труба хризотилцементная безнапорная Ø200 ГОСТ 31416-2009			
Основание	Естественное выровненное			
Длина / Уклон	74,0 / 9‰			
Расстояние	25,0	30,0	19,0	
Номер колодца,точки, угла поворота	189	190	191	198

Согласно СН РК 4.01-03-2011, глубина заложения труб без утепления, считая до низа, должно быть на 0,3 м меньше расчетной глубины проникания в грунт нулевой температуры.

Траншея с откосами, с перепадом высот

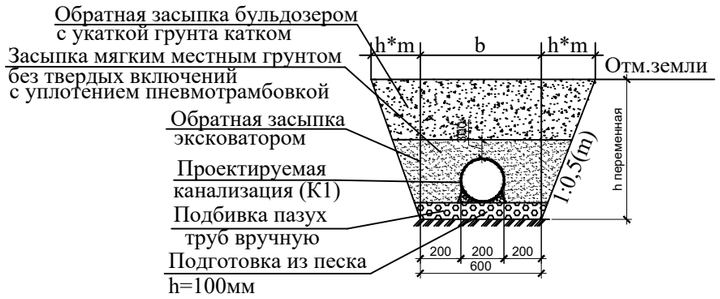

Разрезы скважин инженерно-геологических изысканий

Насыпной грунт.
Мощность слоя 0,5м.

Суглинок просадочный.
Мощность слоя 2,5-3,0м.

Изм.	Кол.уч.	Лист	Nдок.	Подпись	Дата
ГИП		Абайбек			
Проверил		Джумагулыева			
Выполнил		Ыхлас А.			
Н.контроль		Киваш А.			

040740002533/210155/05-НВК

Строительство сетей водоснабжения и водоотведения в мкр."Думан", ул.И.Коныра, ул.Таирова, ул.Каримбаева-2 в Медеуском районе, г.Алматы

Наружные сети канализации

Стадия	Лист	Листов
РП	129	

Продольный профиль сети К1 (по ул.Онеге)

ТОО"ГражданПроект ЗИ"

Взам. инв. №

Подп. и дата

Инв. № подл.

Формат А3

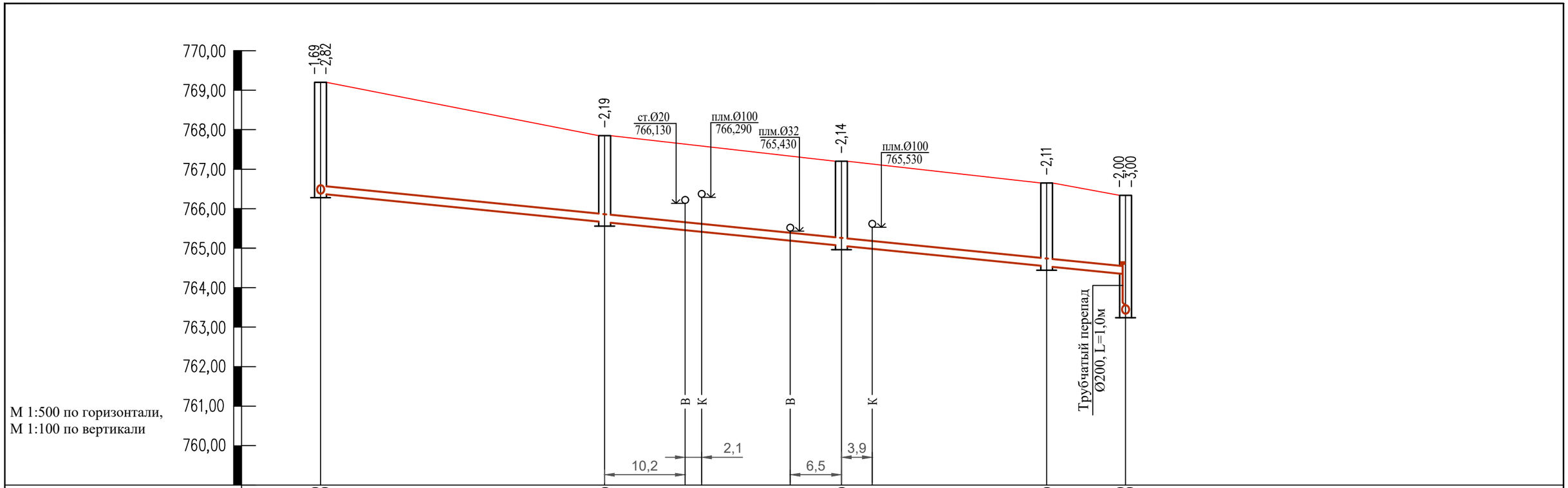

Отметка низа или лотка трубы	767,510 766,380	765,660	765,060	764,540	764,340 763,340
Проектная отметка земли	769,200	767,850	767,200	766,650	766,340
Натурная отметка земли	769,200	767,850	767,200	766,650	766,340
Обозначение трубы и тип изоляции	Труба хризотилцементная безнапорная Ø200 ГОСТ 31416-2009				
Основание	Естественное выровненное				
Длина / Уклон	102,0				20‰
Расстояние	36,0	30,0	26,0	10,0	
Номер колодца,точки, угла поворота	198	199	200	201	ТП-7

Согласно СН РК 4.01-03-2011, глубина заложения труб без утепления, считая до низа, должно быть на 0,3 м меньше расчетной глубины проникания в грунт нулевой температуры.

Траншея с откосами, с перепадом высот

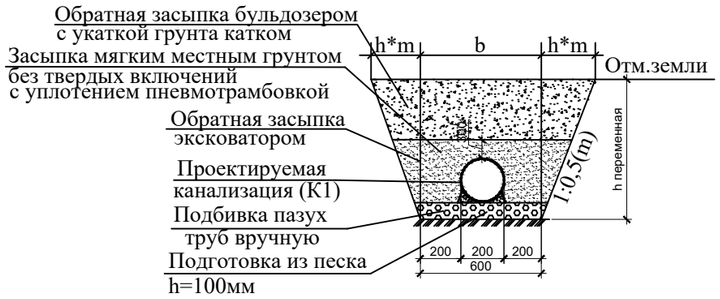

Разрезы скважин инженерно-геологических изысканий

Насыпной грунт. Мощность слоя 0,5м.

Суглинок просадочный. Мощность слоя 2,5-3,0м.

Изм.	Кол.уч.	Лист	Nдок.	Подпись	Дата
ГИП		Абайбек			
Проверил		Джумагулыева			
Выполнил		Ыхлас А.			
Н.контроль		Киваш А.			

040740002533/210155/05-НВК

Строительство сетей водоснабжения и водоотведения в мкр."Думан", ул.И.Коныра, ул.Таирова, ул.Каримбаева-2 в Медеуском районе, г.Алматы

Наружные сети канализации

Стадия	Лист	Листов
РП	130	

Продольный профиль сети К1 (по ул.Онеге)

ТОО"ГражданПроект ЗИ"

Взам. инв. №

Подп. и дата

Инв. № подл.

Формат А3

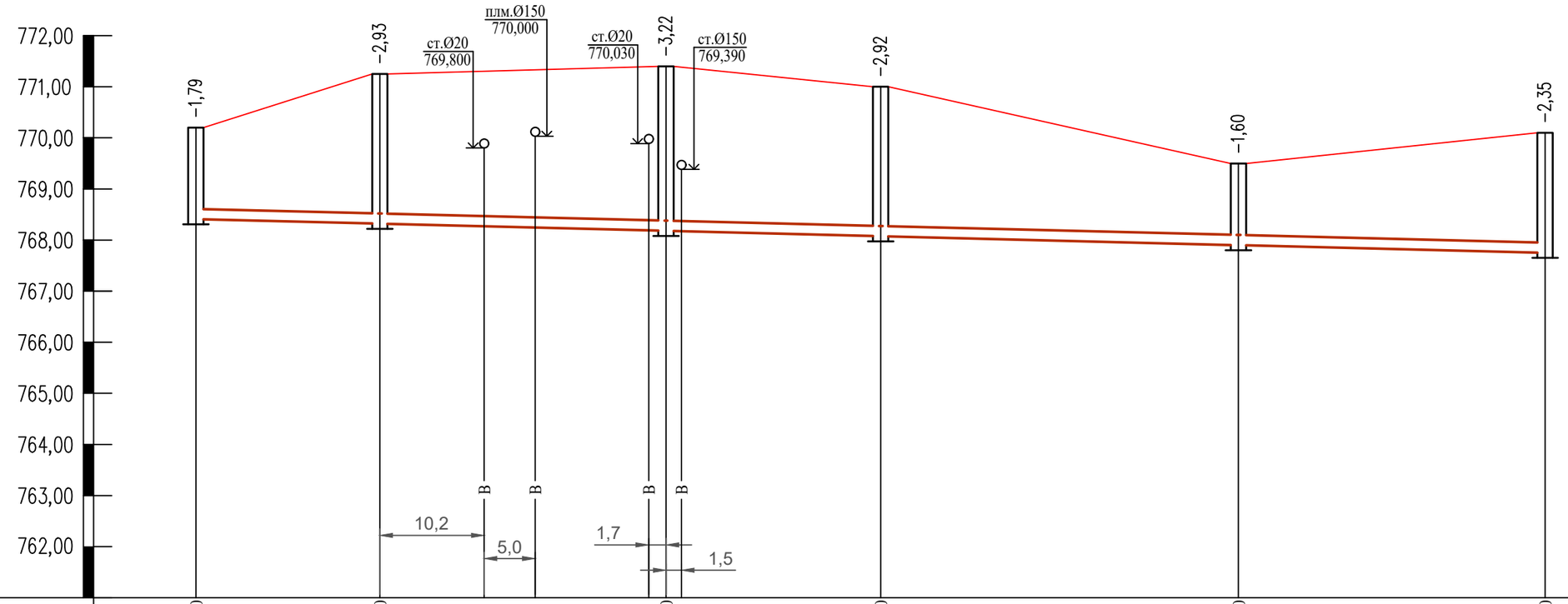

Отметка низа или лотка трубы	768,410	768,320	768,180	768,080	767,900	767,750
Проектная отметка земли	770,200	771,250	771,400	771,000	769,500	770,100
Натурная отметка земли	770,200	771,250	771,400	771,000	769,500	770,100
Обозначение трубы и тип изоляции	Труба хризотилцементная безнапорная Ø200 ГОСТ 31416-2009					
Основание	Естественное выровненное					
Длина / Уклон	13,0					5‰
Расстояние	18,0	28,0	21,0	35,0	30,0	
Номер колодца,точки, угла поворота	192	193	194	195	196	197

Согласно СН РК 4.01-03-2011, глубина заложения труб без утепления, считая до низа, должно быть на 0,3 м меньше расчетной глубины проникания в грунт нулевой температуры.

Траншея с откосами, с перепадом высот

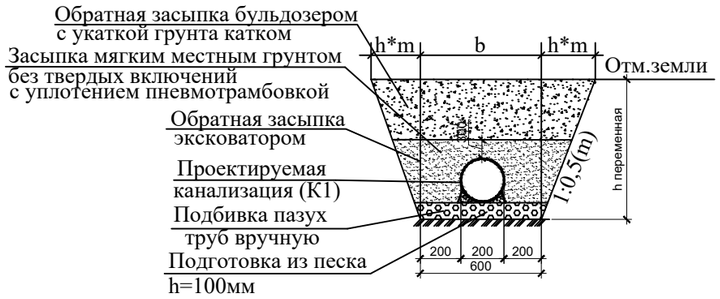

Разрезы скважин инженерно-геологических изысканий

Насыпной грунт. Мощность слоя 0,5м.

Суглинок просадочный. Мощность слоя 2,5-3,0м.

Взам. инв. №

Подп. и дата

Инв. № подл.

Изм.	Кол.уч.	Лист	Nдок.	Подпись	Дата
ГИП		Абайбек			
Проверил		Джумагулыева			
Выполнил		Ыхлас А.			
Н.контроль		Киваш А.			

040740002533/210155/05-НВК

Строительство сетей водоснабжения и водоотведения в мкр."Думан", ул.И.Коныра, ул.Таирова, ул.Каримбаева-2 в Медеуском районе, г.Алматы

Наружные сети канализации

Стадия	Лист	Листов
РП	131	

Продольный профиль сети К1 (по ул.Рудзутака)

ТОО"ГражданПроект ЗИ"

Формат А3

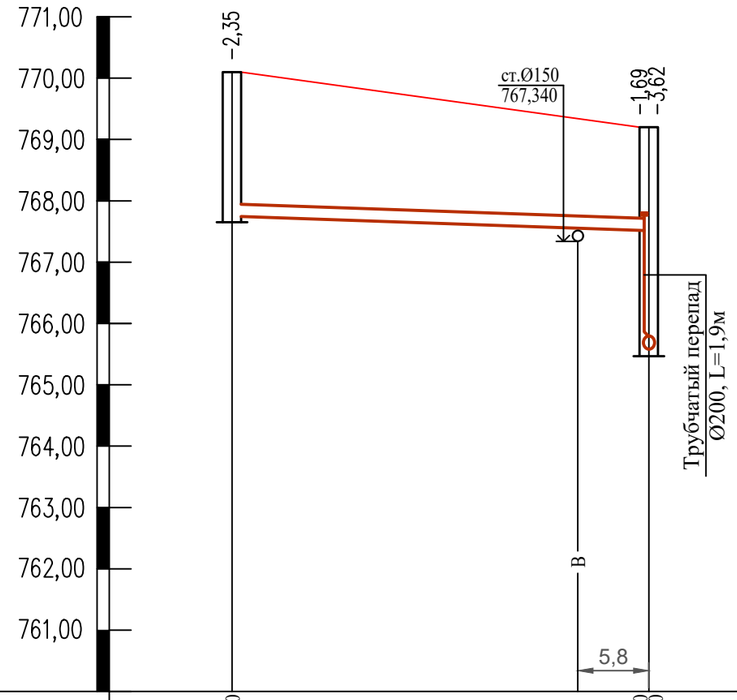

М 1:500 по горизонтали,
М 1:100 по вертикали

Отметка низа или лотка трубы	767,750		767,510 765,580
Проектная отметка земли	770,100		769,200
Натурная отметка земли	770,100		769,200
Обозначение трубы и тип изоляции		Труба хризотилцементная безнапорная Ø200 ГОСТ 31416-2009	
Основание		Естественное выровненное	
Длина / Уклон		34,0 / 5‰	
Расстояние		34,0	
Номер колодца,точки, угла поворота	197		198

Согласно СН РК 4.01-03-2011, глубина заложения труб без утепления, считая до низа, должно быть на 0,3 м меньше расчетной глубины проникания в грунт нулевой температуры.

Траншея с откосами, с перепадом высот

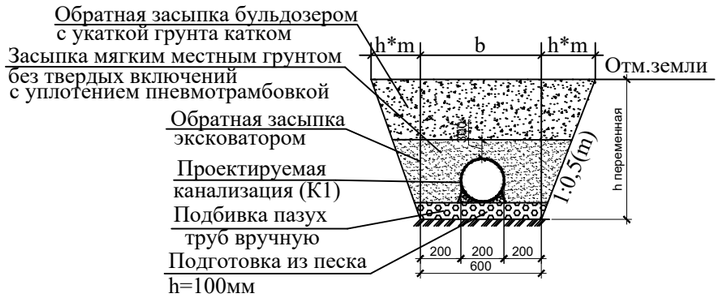

Разрезы скважин инженерно-геологических изысканий

Насыпной грунт. Мощность слоя 0,5м.

Суглинок просадочный. Мощность слоя 2,5-3,0м.

Изм.	Кол.уч.	Лист	Nдок.	Подпись	Дата
ГИП		Абайбек			
Проверил		Джумагулыева			
Выполнил		Ыхлас А.			
Н.контроль		Киваш А.			

040740002533/210155/05-НВК

Строительство сетей водоснабжения и водоотведения в мкр."Думан", ул.И.Коныра, ул.Таирова, ул.Каримбаева-2 в Медеуском районе, г.Алматы

Наружные сети канализации

Стадия	Лист	Листов
РП	132	

Продольный профиль сети К1 (по ул.Рудзутака)

ТОО"ГражданПроект ЗИ"

Взам. инв. №

Подп. и дата

Инв. № подл.

Формат А3

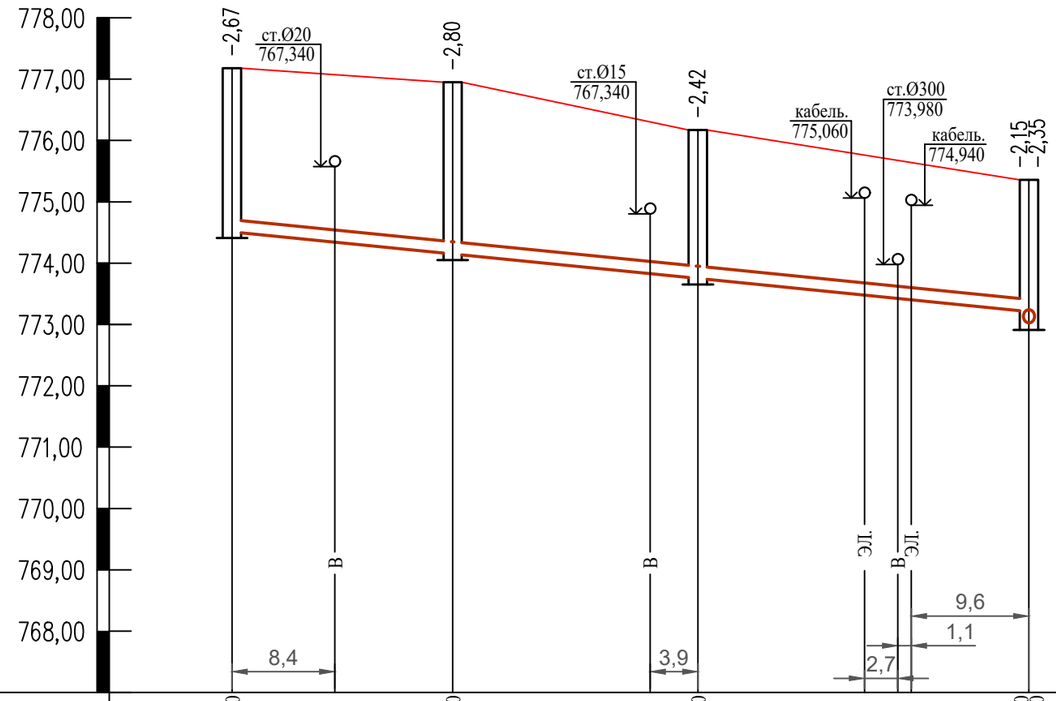

М 1:500 по горизонтали,
М 1:100 по вертикали

Отметка низа или лотка трубы	774,510	774,150	773,750	773,210 773,010
Проектная отметка земли	777,180	776,950	776,170	775,360
Натурная отметка земли	777,180	776,950	776,170	775,360
Обозначение трубы и тип изоляции	Труба хризотилцементная безнапорная Ø200 ГОСТ 31416-2009			
Основание	Естественное выровненное			
Длина / Уклон	65,0 / 20‰			
Расстояние	18,0	20,0	27,0	
Номер колодца,точки, угла поворота	202	203	204	ТП-8

Согласно СН РК 4.01-03-2011, глубина заложения труб без утепления, считая до низа, должно быть на 0,3 м меньше расчетной глубины проникания в грунт нулевой температуры.

Траншея с откосами, с перепадом высот

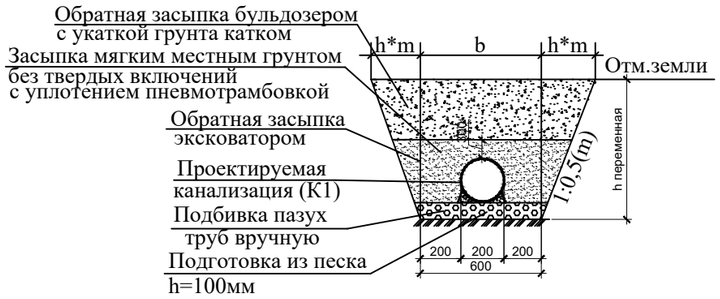

Разрезы скважин инженерно-геологических изысканий

Насыпной грунт.
Мощность слоя 0,5м.

Суглинок просадочный.
Мощность слоя 2,5-3,0м.

Изм.	Кол.уч.	Лист	Nдок.	Подпись	Дата
ГИП		Абайбек			
Проверил		Джумагулыева			
Выполнил		Ыхлас А.			
Н.контроль		Киваш А.			

040740002533/210155/05-НВК

Строительство сетей водоснабжения и водоотведения в мкр."Думан", ул.И.Коныра, ул.Таирова, ул.Каримбаева-2 в Медеуском районе, г.Алматы

Наружные сети канализации

Стадия	Лист	Листов
РП	133	

Продольный профиль сети К1 (по ул.Говрова)

ТОО"ГражданПроект ЗИ"

Взам. инв. №

Подп. и дата

Инв. № подл.

Формат А3

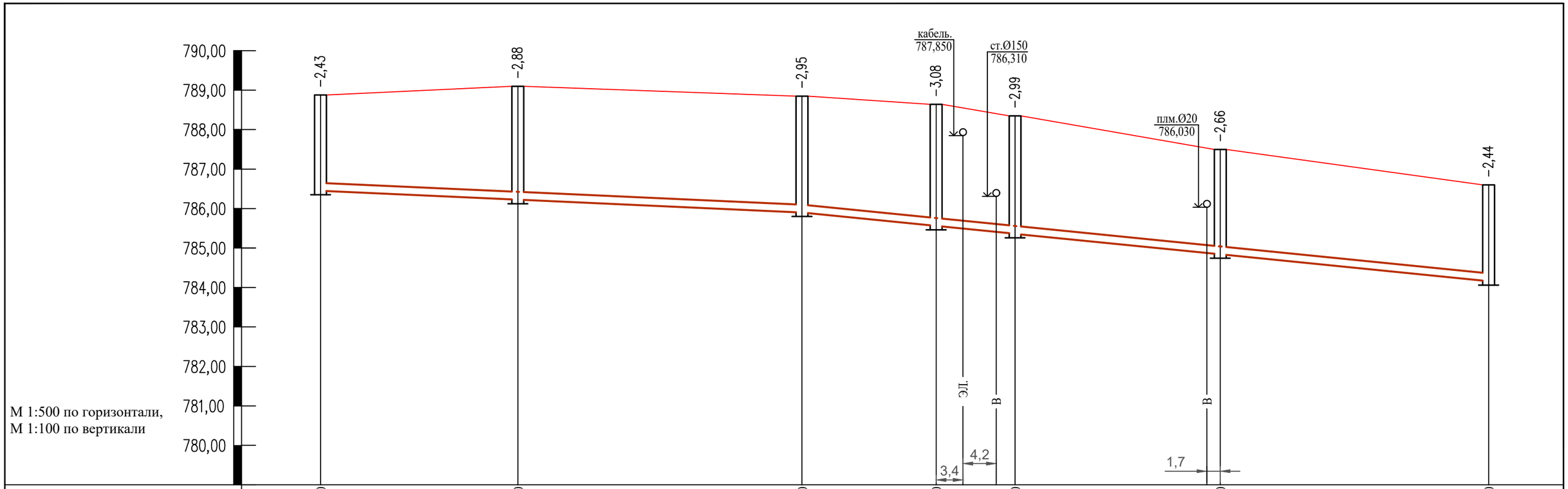

Отметка низа или лотка трубы	786,450	786,220	785,900	785,560	785,360	784,840	784,160
Проектная отметка земли	788,880	789,100	788,850	788,640	788,350	787,500	786,600
Натурная отметка земли	788,880	789,100	788,850	788,640	788,350	787,500	786,600
Обозначение трубы и тип изоляции		Труба хризотилцементная безнапорная Ø200 ГОСТ 31416-2009			Труба хризотилцементная безнапорная Ø200 ГОСТ 31416-2009		
Основание		Естественное выровненное			Естественное выровненное		
Длина / Уклон		61,0 / 9‰			87,0 / 20‰		
Расстояние		25,0	36,0	17,0	10,0	26,0	34,0
Номер колодца,точки, угла поворота	205	206	207	208	209	210	211

Согласно СН РК 4.01-03-2011, глубина заложения труб без утепления, считая до низа, должно быть на 0,3 м меньше расчетной глубины проникания в грунт нулевой температуры.

Траншея с откосами, с перепадом высот

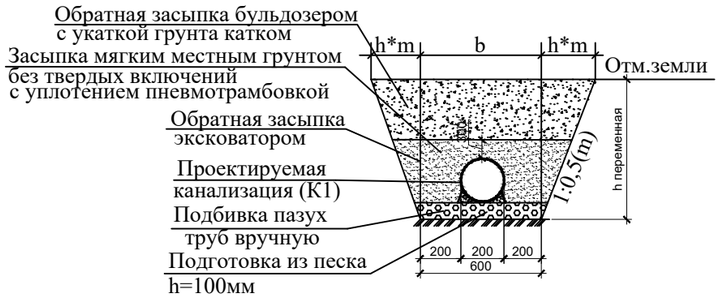

Разрезы скважин инженерно-геологических изысканий

Насыпной грунт. Мощность слоя 0,5м.

Суглинок просадочный. Мощность слоя 2,5-3,0м.

Изм.	Кол.уч.	Лист	Nдок.	Подпись	Дата
ГИП		Абайбек			
Проверил		Джумагулыева			
Выполнил		Ыхлас А.			
Н.контроль		Киваш А.			

040740002533/210155/05-НВК

Строительство сетей водоснабжения и водоотведения в мкр."Думан", ул.И.Коныра, ул.Таирова, ул.Каримбаева-2 в Медеуском районе, г.Алматы

Наружные сети канализации

Стадия	Лист	Листов
РП	134	

Продольный профиль сети К1 (по ул.Аманжолова, ул.Истомина)

ТОО"ГражданПроект ЗИ"

Взам. инв. №

Подп. и дата

Инв. № подл.

Формат А3

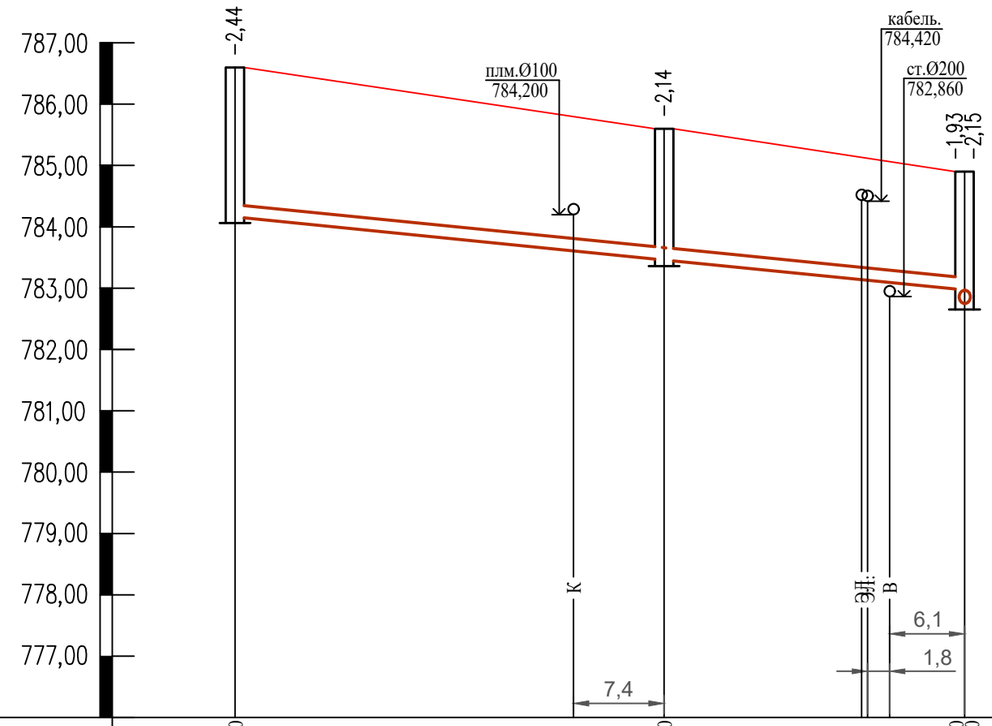

М 1:500 по горизонтали,
М 1:100 по вертикали

Отметка низа или лотка трубы	784,160	783,460	782,970 782,750
Проектная отметка земли	786,600	785,600	784,900
Натурная отметка земли	786,600	785,600	784,900
Обозначение трубы и тип изоляции	Труба хризотилцементная безнапорная Ø200 ГОСТ 31416-2009		
Основание	Естественное выровненное		
Длина / Уклон	59,5 / 20‰		
Расстояние	35,0	24,5	
Номер колодца,точки, угла поворота	211	212	ТП-9

Согласно СН РК 4.01-03-2011, глубина заложения труб без утепления, считая до низа, должно быть на 0,3 м меньше расчетной глубины проникания в грунт нулевой температуры.

Траншея с откосами, с перепадом высот

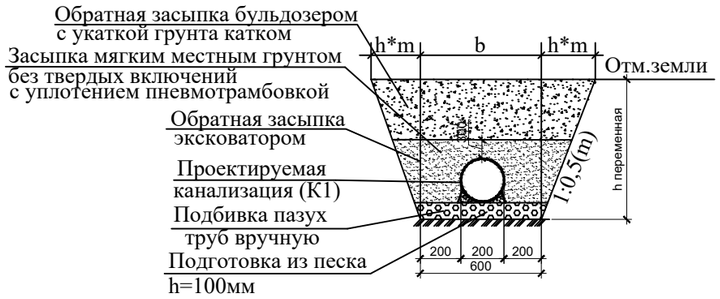

Разрезы скважин инженерно-геологических изысканий

Насыпной грунт. Мощность слоя 0,5м.

Суглинок просадочный. Мощность слоя 2,5-3,0м.

Изм.	Кол.уч.	Лист	Ндок.	Подпись	Дата
ГИП		Абайбек			
Проверил		Джумагулыева			
Выполнил		Ыхлас А.			
Н.контроль		Киваш А.			

040740002533/210155/05-НВК

Строительство сетей водоснабжения и водоотведения в мкр."Думан", ул.И.Коныра, ул.Таирова, ул.Каримбаева-2 в Медеуском районе, г.Алматы

Наружные сети канализации

Стадия	Лист	Листов
РП	135	

Продольный профиль сети К1 (по ул.Аманжолова, ул.Истомина)

ТОО"ГражданПроект ЗИ"

Взам. инв. №

Подп. и дата

Инв. № подл.

Формат А3

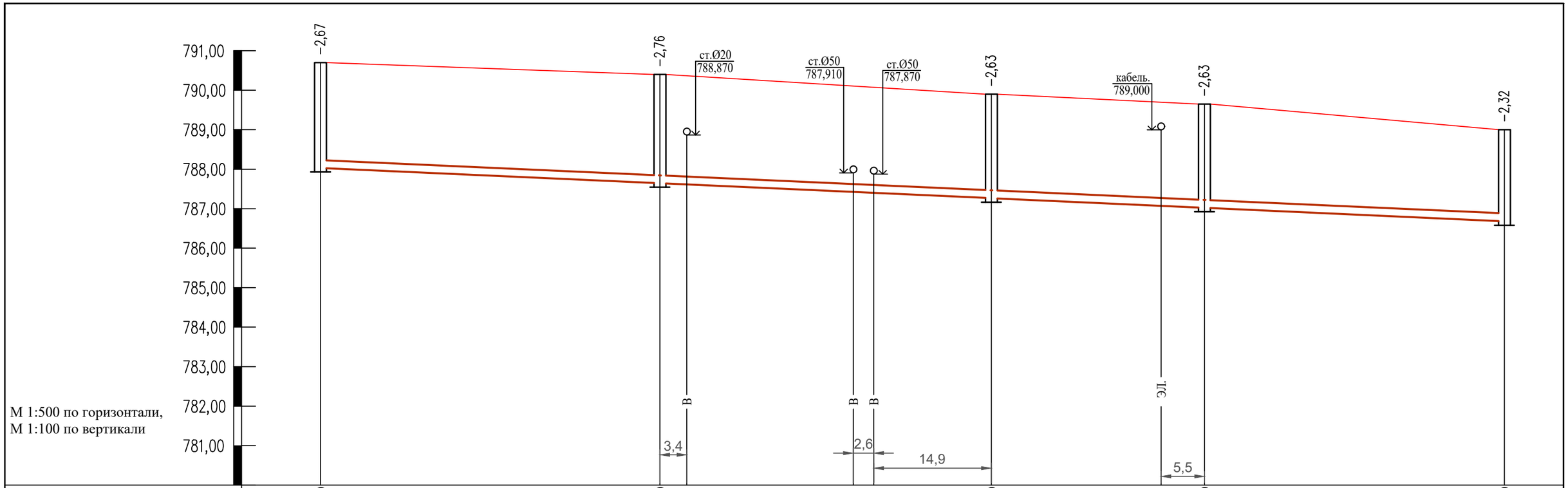

Отметка низа или лотка трубы	788,030	787,640		787,270	787,020	786,680
Проектная отметка земли	790,700	790,400		789,900	789,650	789,000
Натурная отметка земли	790,700	790,400		789,900	789,650	789,000
Обозначение трубы и тип изоляции	Труба хризотилцементная безнапорная Ø200 ГОСТ 31416-2009					
Основание	Естественное выровненное					
Длина / Уклон	149,0 / 9‰					
Расстояние	43,0	42,0		26,0	38,0	
Номер колодца,точки, угла поворота	213	214		215	216	217

Согласно СН РК 4.01-03-2011, глубина заложения труб без утепления, считая до низа, должно быть на 0,3 м меньше расчетной глубины проникания в грунт нулевой температуры.

Траншея с откосами, с перепадом высот

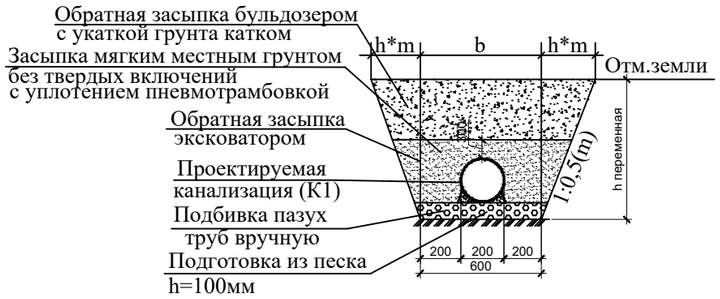

Разрезы скважин инженерно-геологических изысканий

Насыпной грунт. Мощность слоя 0,5м.

Суглинок просадочный. Мощность слоя 2,5-3,0м.

Взам. инв. №	Подп. и дата	Инв. № подл.

Изм.	Кол.уч.	Лист	Nдок.	Подпись	Дата
ГИП		Абайбек			
Проверил		Джумагулыева			
Выполнил		Ыхлас А.			
Н.контроль		Киваш А.			

040740002533/210155/05-НВК

Строительство сетей водоснабжения и водоотведения в мкр."Думан", ул.И.Коныра, ул.Таирова, ул.Каримбаева-2 в Медеуском районе, г.Алматы

Наружные сети канализации

Стадия	Лист	Листов
РП	136	

Продольный профиль сети К1 (по ул.Верненская)

ТОО"ГражданПроект ЗИ"

Формат А3

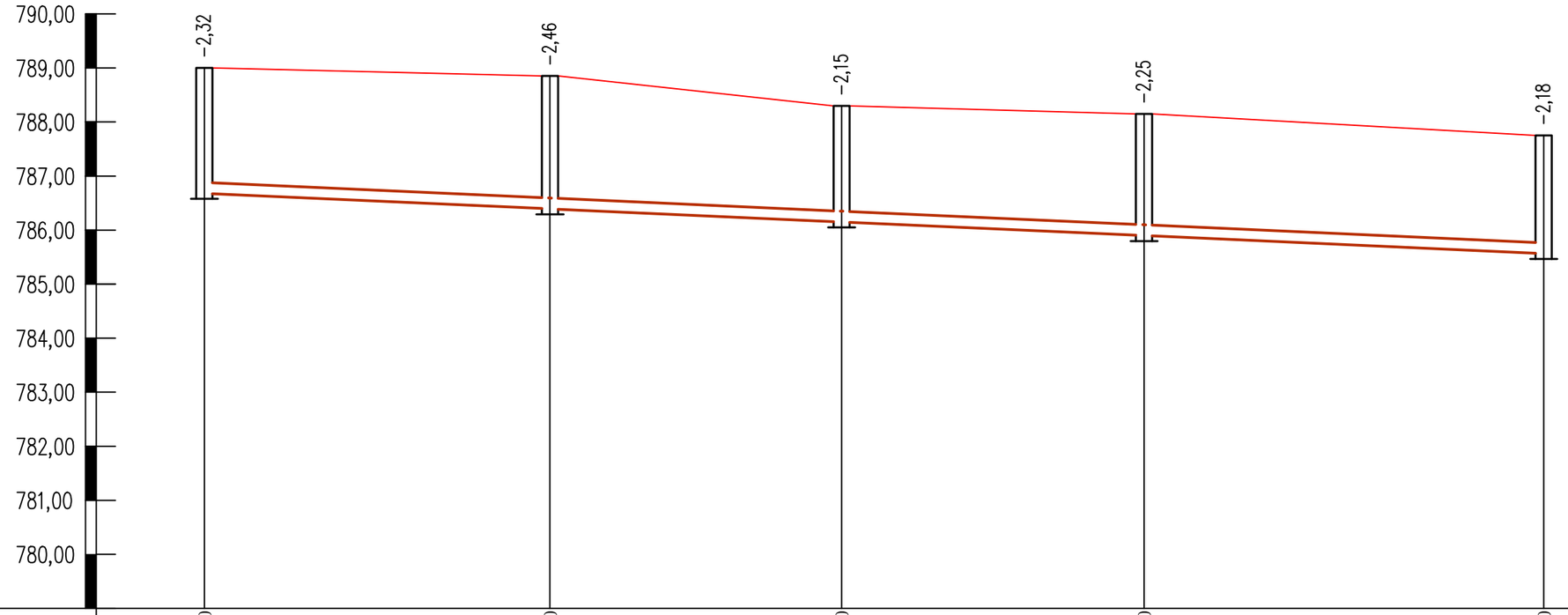

М 1:500 по горизонтали,
М 1:100 по вертикали

Отметка низа или лотка трубы	786,680	786,390	786,150	785,900	785,570	
Проектная отметка земли	789,000	788,850	788,300	788,150	787,750	
Натурная отметка земли	789,000	788,850	788,300	788,150	787,750	
Обозначение трубы и тип изоляции	Труба хризотилцементная безнапорная Ø200 ГОСТ 31416-2009					
Основание	Естественное выровненное					
Длина / Уклон	124,0				9‰	
Расстояние	32,0	27,0	28,0	37,0		
Номер колодца,точки, угла поворота	217	218	219	220	221	

Согласно СН РК 4.01-03-2011, глубина заложения труб без утепления, считая до низа, должно быть на 0,3 м меньше расчетной глубины проникания в грунт нулевой температуры.

Траншея с откосами, с перепадом высот

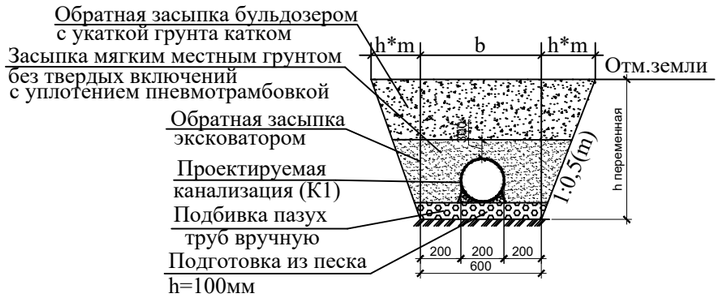

Разрезы скважин инженерно-геологических изысканий

Насыпной грунт. Мощность слоя 0,5м.

Суглинок просадочный. Мощность слоя 2,5-3,0м.

Изм.	Кол.уч.	Лист	Nдок.	Подпись	Дата
ГИП		Абайбек			
Проверил		Джумагулыева			
Выполнил		Ыхлас А.			
Н.контроль		Киваш А.			

040740002533/210155/05-НВК

Строительство сетей водоснабжения и водоотведения в мкр."Думан", ул.И.Коныра, ул.Таирова, ул.Каримбаева-2 в Медеуском районе, г.Алматы

Наружные сети канализации

Стадия	Лист	Листов
РП	137	

Продольный профиль сети К1 (по ул.Верненская)

ТОО"ГражданПроект ЗИ"

Взам. инв. №

Подп. и дата

Инв. № подл.

Формат А3

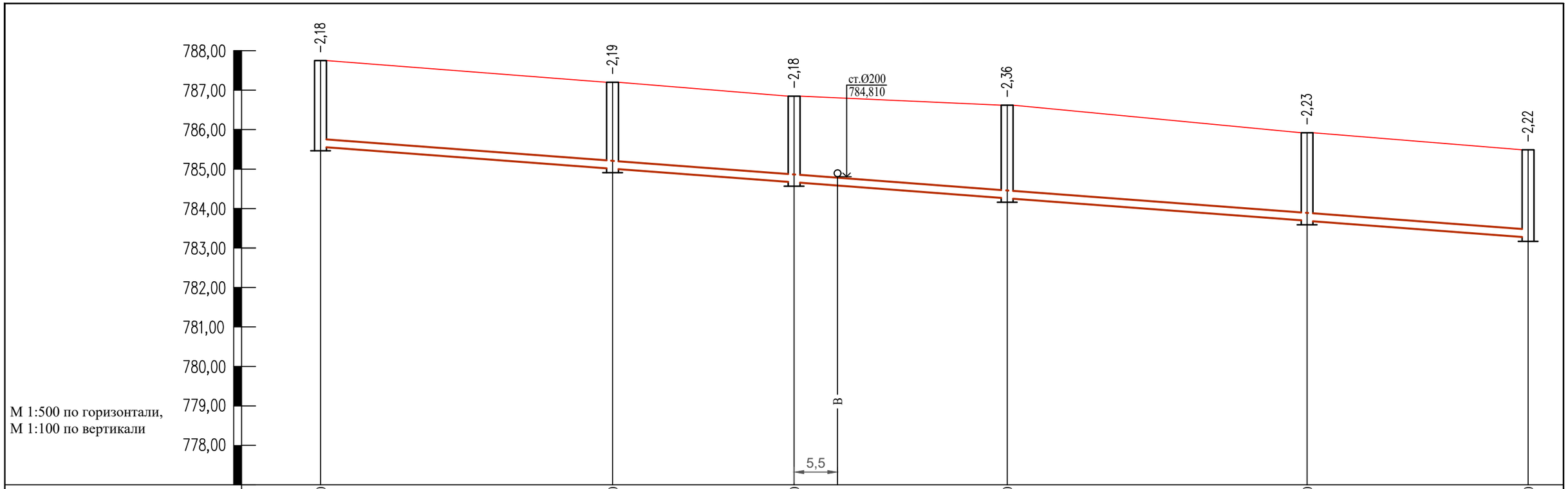

Отметка низа или лотка трубы	785,570	785,010	784,670	784,260	783,690	783,270	
Проектная отметка земли	787,750	787,200	786,850	786,620	785,920	785,490	
Натурная отметка земли	787,750	787,200	786,850	786,620	785,920	785,490	
Обозначение трубы и тип изоляции		Труба хризотилцементная безнапорная Ø200 ГОСТ 31416-2009					
Основание		Естественное выровненное					
Длина / Уклон	153,0					15‰	
Расстояние	37,0	23,0	27,0	38,0	28,0		
Номер колодца,точки, угла поворота	221	222	223	224	225	226	

Согласно СН РК 4.01-03-2011, глубина заложения труб без утепления, считая до низа, должно быть на 0,3 м меньше расчетной глубины проникания в грунт нулевой температуры.

Траншея с откосами, с перепадом высот

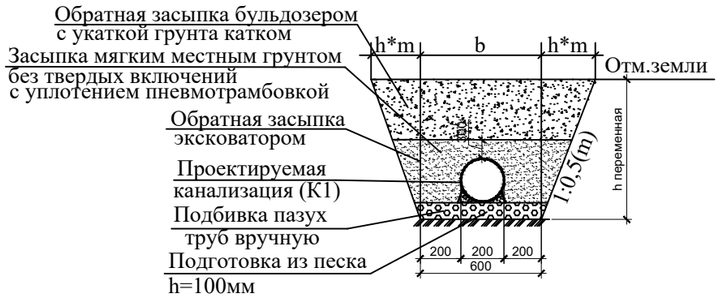

Разрезы скважин инженерно-геологических изысканий

Насыпной грунт. Мощность слоя 0,5м.

Суглинок просадочный. Мощность слоя 2,5-3,0м.

Взам. инв. №	Подп. и дата	Инв. № подл.

Изм.	Кол.уч.	Лист	Nдок.	Подпись	Дата
ГИП		Абайбек			
Проверил		Джумагулыева			
Выполнил		Ыхлас А.			
Н.контроль		Киваш А.			

040740002533/210155/05-НВК

Строительство сетей водоснабжения и водоотведения в мкр."Думан", ул.И.Коныра, ул.Таирова, ул.Каримбаева-2 в Медеуском районе, г.Алматы

Наружные сети канализации

Стадия	Лист	Листов
РП	138	

Продольный профиль сети К1 (по ул.Верненская)

ТОО"ГражданПроект ЗИ"

Формат А3

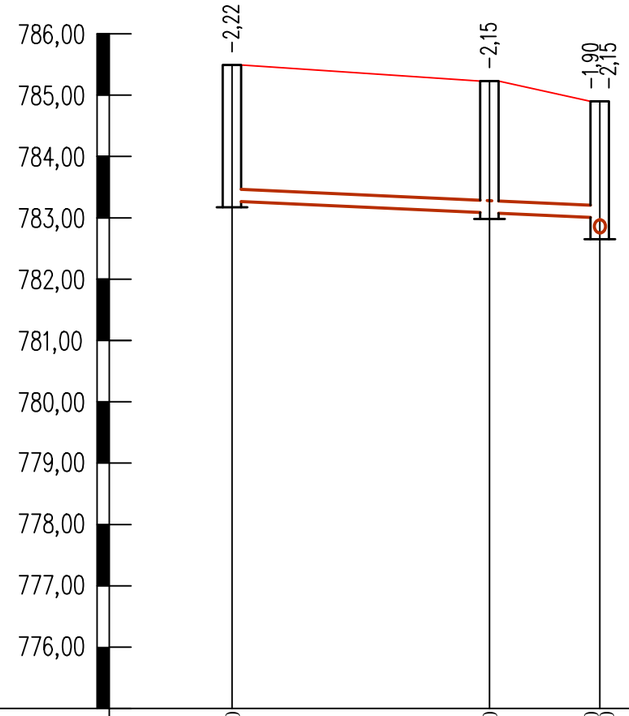

М 1:500 по горизонтали,
М 1:100 по вертикали

Отметка низа или лотка трубы	783,270	783,080	783,000 782,750	
Проектная отметка земли	785,490	785,230	784,900	
Натурная отметка земли	785,490	785,230	784,900	
Обозначение трубы и тип изоляции	Труба хризотилцементная безнапорная Ø200 ГОСТ 31416-2009			
Основание		Естественное выровненное		
Длина / Уклон		30,0 / 9‰		
Расстояние		21,0	9,0	
Номер колодца,точки, угла поворота	226	227	ТП-8	

Согласно СН РК 4.01-03-2011, глубина заложения труб без утепления, считая до низа, должно быть на 0,3 м меньше расчетной глубины проникания в грунт нулевой температуры.

Разрезы скважин инженерно-геологических изысканий

Насыпной грунт. Мощность слоя 0,5м.

Суглинок просадочный. Мощность слоя 2,5-3,0м.

Траншея с откосами, с перепадом высот

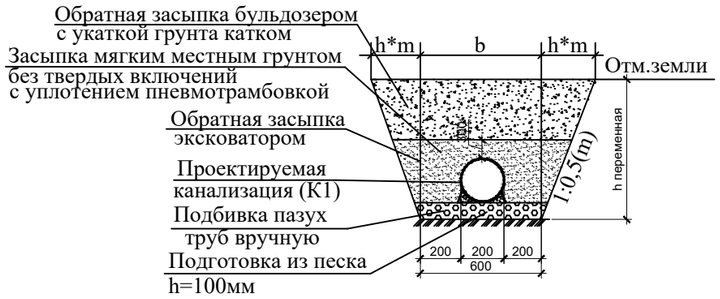

Изм.	Кол.уч.	Лист	Nдок.	Подпись	Дата
ГИП		Абайбек			
Проверил		Джумагулыева			
Выполнил		Ыхлас А.			
Н.контроль		Киваш А.			

040740002533/210155/05-НВК

Строительство сетей водоснабжения и водоотведения в мкр."Думан", ул.И.Коныра, ул.Таирова, ул.Каримбаева-2 в Медеуском районе, г.Алматы

Наружные сети канализации

Стадия	Лист	Листов
РП	139	

Продольный профиль сети К1 (по ул.Верненская)

ТОО"ГражданПроект ЗИ"

Взам. инв. №

Подп. и дата

Инв. № подл.

Формат А3

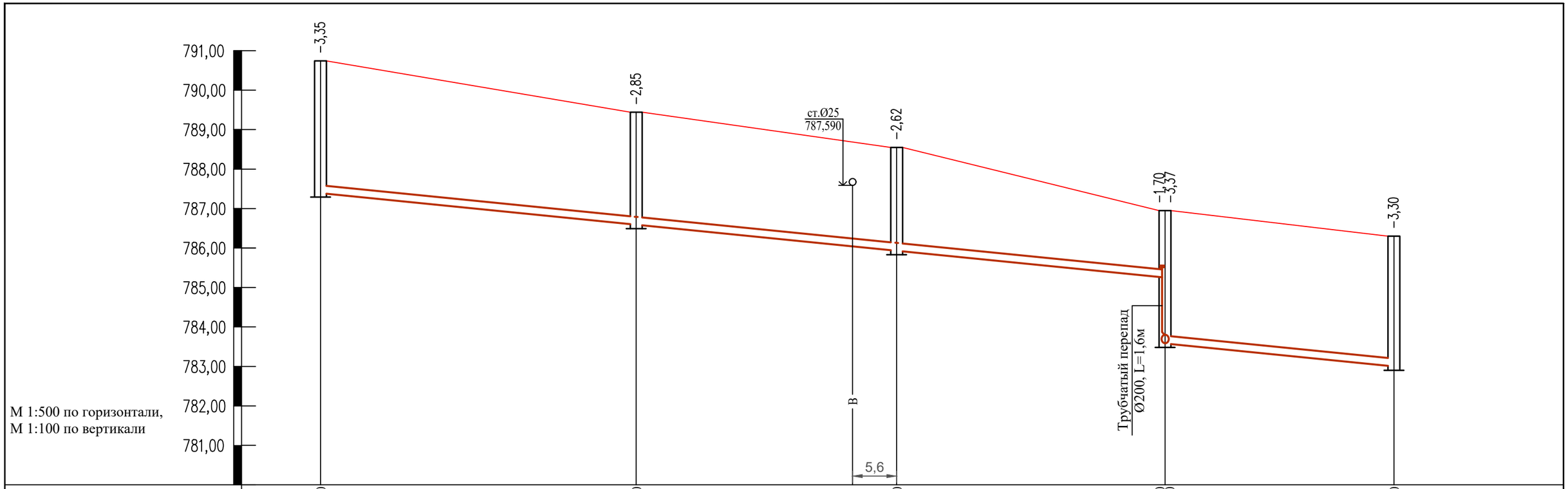

Отметка низа или лотка трубы	787,390	786,590	785,930	785,250 783,580	783,000	
Проектная отметка земли	790,740	789,440	788,550	786,950	786,300	
Натурная отметка земли	790,740	789,440	788,550	786,950	786,300	
Обозначение трубы и тип изоляции	Труба хризотилцементная безнапорная Ø200 ГОСТ 31416-2009					
Основание	Естественное выровненное					
Длина / Уклон	107,0 / 20‰			29,0 / 20‰		
Расстояние	40,0	33,0	34,0	29,0		
Номер колодца,точки, угла поворота	228	229	230	231	232	

Согласно СН РК 4.01-03-2011, глубина заложения труб без утепления, считая до низа, должно быть на 0,3 м меньше расчетной глубины проникания в грунт нулевой температуры.

Траншея с откосами, с перепадом высот

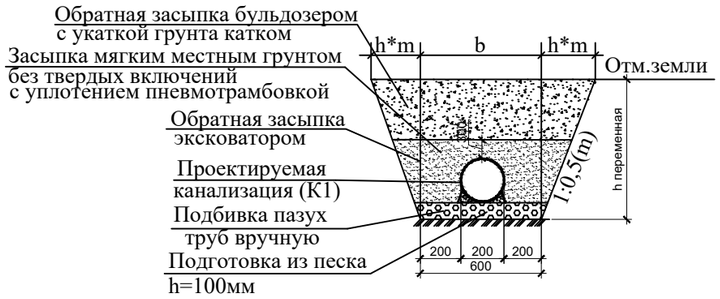

Разрезы скважин инженерно-геологических изысканий

Насыпной грунт. Мощность слоя 0,5м.

Суглинок просадочный. Мощность слоя 2,5-3,0м.

Взам. инв. №	Подп. и дата	Инв. № подл.

Изм.	Кол.уч.	Лист	Nдок.	Подпись	Дата
ГИП		Абайбек			
Проверил		Джумагулыева			
Выполнил		Ыхлас А.			
Н.контроль		Киваш А.			

040740002533/210155/05-НВК

Строительство сетей водоснабжения и водоотведения в мкр."Думан", ул.И.Коныра, ул.Таирова, ул.Каримбаева-2 в Медеуском районе, г.Алматы

Наружные сети канализации

Стадия	Лист	Листов
РП	140	

Продольный профиль сети К1 (по ул.Говрова)

ТОО"ГражданПроект ЗИ"

Формат А3

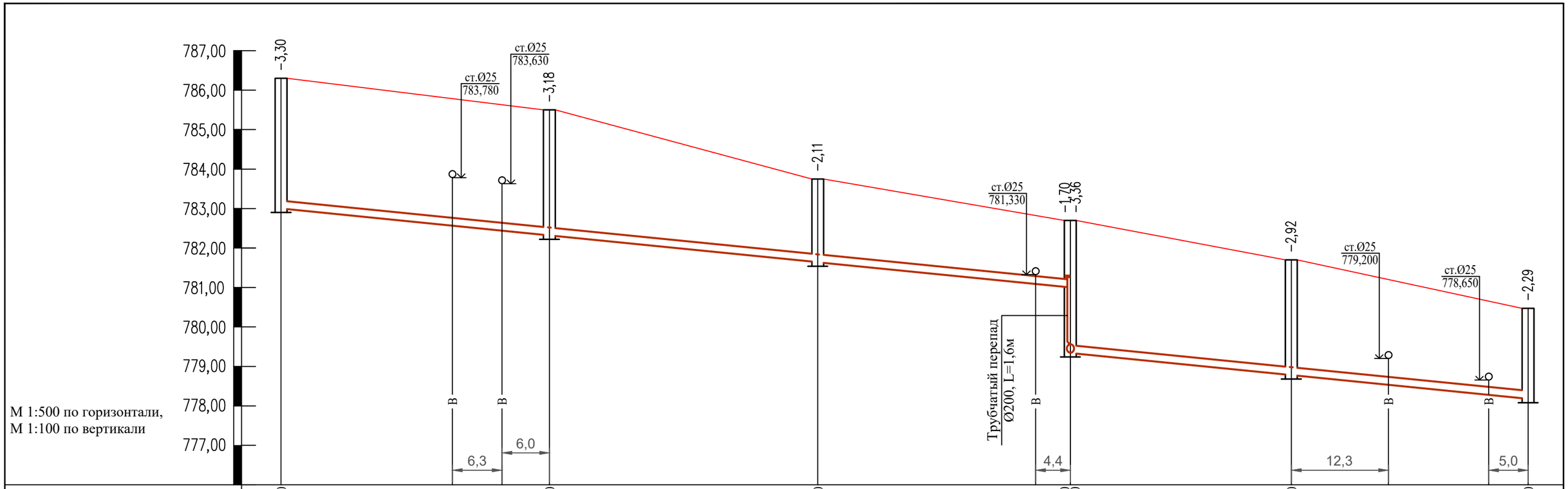

Отметка низа или лотка трубы	783,000	781,870	781,640	781,000 779,340	778,780	778,180
Проектная отметка земли	786,300	785,050	783,750	782,700	781,700	780,470
Натурная отметка земли	786,300	785,050	783,750	782,700	781,700	780,470
Обозначение трубы и тип изоляции	Труба хризотилцементная безнапорная Ø200 ГОСТ 31416-2009				Труба хризотилцементная безнапорная Ø200 ГОСТ 31416-2009	
Основание	Естественное выровненное				Естественное выровненное	
Длина / Уклон	100,0 / 20‰				58,0 / 20‰	
Расстояние	34,0	34,0	32,0		28,0	30,0
Номер колодца,точки, угла поворота	232	233	234	235	236	237

Согласно СН РК 4.01-03-2011, глубина заложения труб без утепления, считая до низа, должно быть на 0,3 м меньше расчетной глубины проникания в грунт нулевой температуры.

Траншея с откосами, с перепадом высот

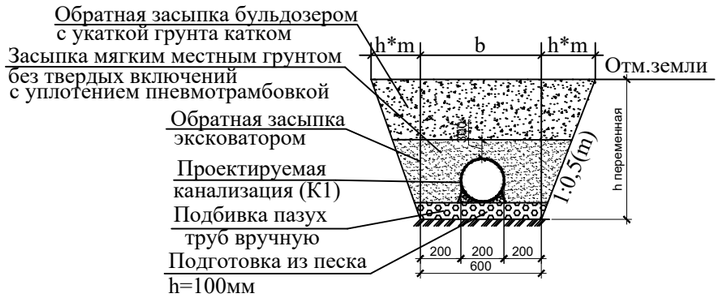

Разрезы скважин инженерно-геологических изысканий

Насыпной грунт. Мощность слоя 0,5м.

Суглинок просадочный. Мощность слоя 2,5-3,0м.

Взам. инв. №	Подп. и дата	Инв. № подл.

Изм.	Кол.уч.	Лист	Nдок.	Подпись	Дата
ГИП		Абайбек			
Проверил		Джумагулыева			
Выполнил		Ыхлас А.			
Н.контроль		Киваш А.			

040740002533/210155/05-НВК

Строительство сетей водоснабжения и водоотведения в мкр."Думан", ул.И.Коныра, ул.Таирова, ул.Каримбаева-2 в Медеуском районе, г.Алматы

Наружные сети канализации

Стадия	Лист	Листов
РП	141	

Продольный профиль сети К1 (по ул.Говрова)

ТОО"ГражданПроект ЗИ"

Формат А3

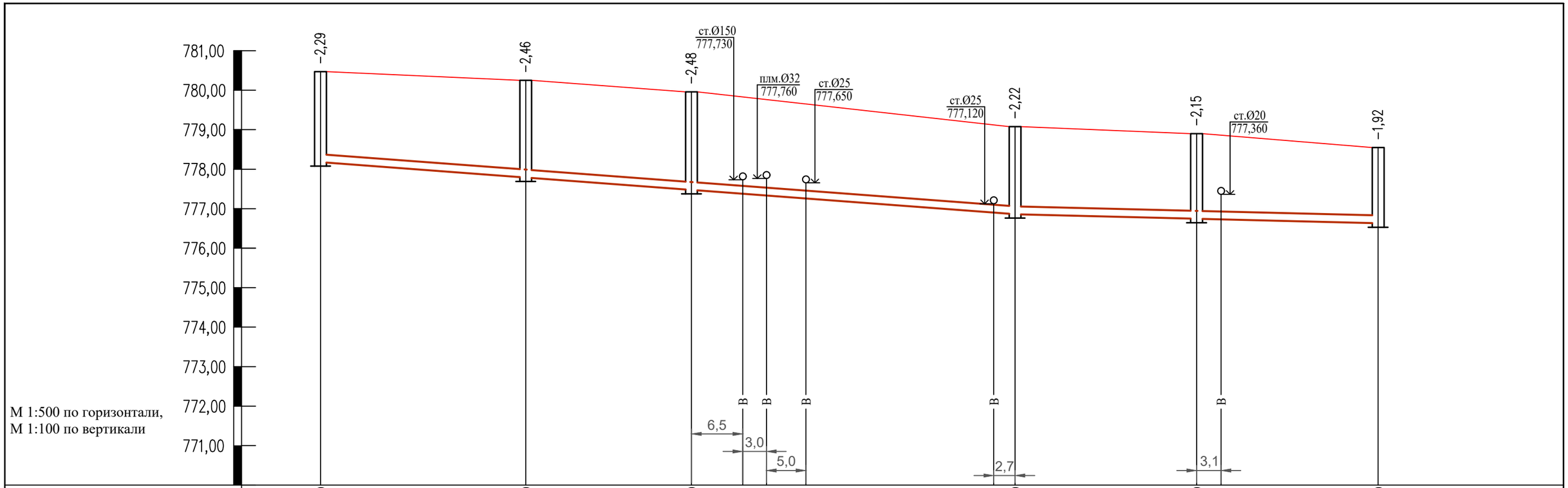

Отметка низа или лотка трубы	778,180	777,790	777,480		776,860	776,750	776,630
Проектная отметка земли	780,470	780,250	779,960		779,080	778,900	778,550
Натурная отметка земли	780,470	780,250	779,960		779,080	778,900	778,550
Обозначение трубы и тип изоляции		Труба хризотилцементная безнапорная Ø200 ГОСТ 31416-2009			Труба хризотилцементная безнапорная Ø200 ГОСТ 31416-2009		
Основание		Естественное выровненное			Естественное выровненное		
Длина / Уклон		13,0		15‰	13,0		5‰
Расстояние		26,0	21,0	41,0	23,0	23,0	
Номер колодца,точки, угла поворота	237	238	239	240	241	242	

Согласно СН РК 4.01-03-2011, глубина заложения труб без утепления, считая до низа, должно быть на 0,3 м меньше расчетной глубины проникания в грунт нулевой температуры.

Траншея с откосами, с перепадом высот

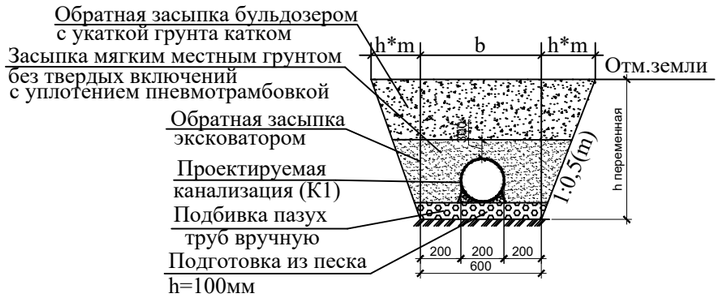

Разрезы скважин инженерно-геологических изысканий

Насыпной грунт. Мощность слоя 0,5м.

Суглинок просадочный. Мощность слоя 2,5-3,0м.

Изм.	Кол.уч.	Лист	Nдок.	Подпись	Дата
ГИП		Абайбек			
Проверил		Джумагулыева			
Выполнил		Ыхлас А.			
Н.контроль		Киваш А.			

040740002533/210155/05-НВК

Строительство сетей водоснабжения и водоотведения в мкр."Думан", ул.И.Коныра, ул.Таирова, ул.Каримбаева-2 в Медеуском районе, г.Алматы

Наружные сети канализации

Стадия	Лист	Листов
РП	142	

Продольный профиль сети К1 (по ул.Говрова)

ТОО"ГражданПроект ЗИ"

Взам. инв. №

Подп. и дата

Инв. № подл.

Формат А3

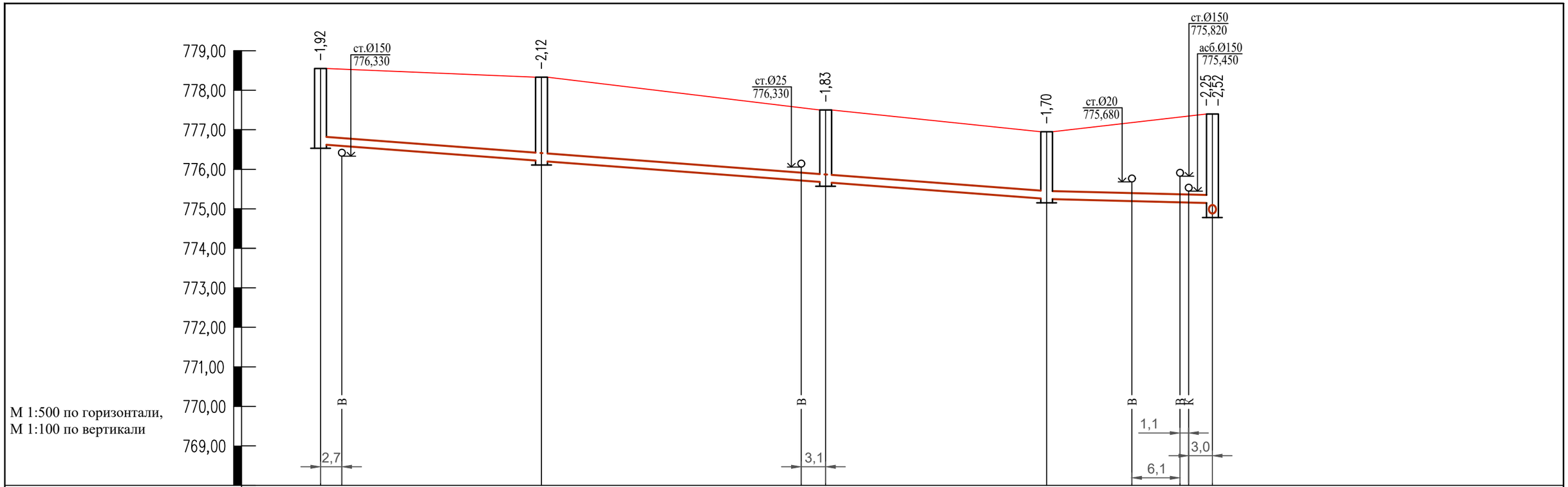

Отметка низа или лотка трубы	776,630	776,210	775,670	775,250	775,150 774,880	
Проектная отметка земли	778,550	778,330	777,500	776,950	777,400	
Натурная отметка земли	778,550	778,330	777,500	776,950	777,400	
Обозначение трубы и тип изоляции		Труба хризотилцементная безнапорная Ø200 ГОСТ 31416-2009				
Основание		Естественное выровненное				
Длина / Уклон		92,0 / 15‰			21,0 / 5‰	
Расстояние		28,0	36,0	28,0	21,0	
Номер колодца,точки, угла поворота	242	243	244	245	180	

Согласно СН РК 4.01-03-2011, глубина заложения труб без утепления, считая до низа, должно быть на 0,3 м меньше расчетной глубины проникания в грунт нулевой температуры.

Траншея с откосами, с перепадом высот

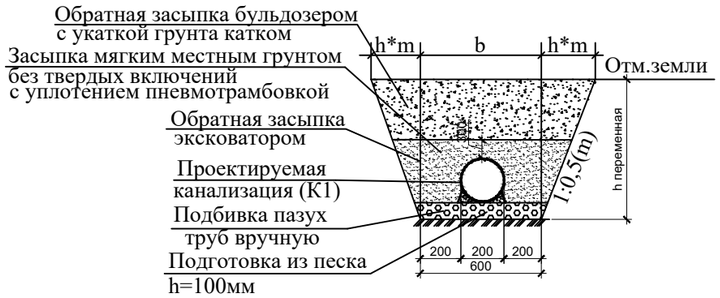

Разрезы скважин инженерно-геологических изысканий

Насыпной грунт. Мощность слоя 0,5м.

Суглинок просадочный. Мощность слоя 2,5-3,0м.

Изм.	Кол.уч.	Лист	Nдок.	Подпись	Дата
ГИП		Абайбек			
Проверил		Джумагулыева			
Выполнил		Ыхлас А.			
Н.контроль		Киваш А.			

040740002533/210155/05-НВК

Строительство сетей водоснабжения и водоотведения в мкр."Думан", ул.И.Коныра, ул.Таирова, ул.Каримбаева-2 в Медеуском районе, г.Алматы

Наружные сети канализации

Стадия	Лист	Листов
РП	143	

Продольный профиль сети К1 (по ул.Говрова)

ТОО"ГражданПроект ЗИ"

Взам. инв. №

Подп. и дата

Инв. № подл.

Формат А3

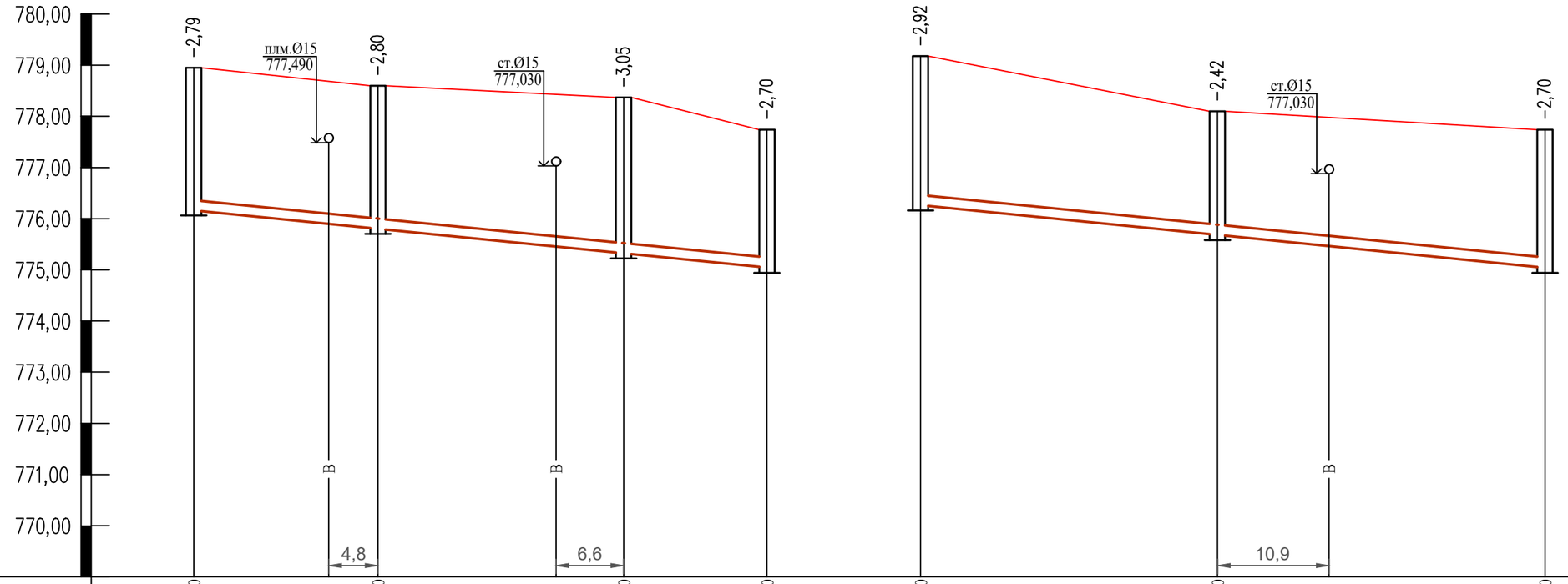

М 1:500 по горизонтали,
М 1:100 по вертикали

Отметка низа или лотка трубы	776,160		775,800		775,320		775,040	776,260		775,680		775,040
Проектная отметка земли	778,950		778,600		778,370		777,740	779,180		778,100		777,740
Натурная отметка земли	778,950		778,600		778,370		777,740	779,180		778,100		777,740
Обозначение трубы и тип изоляции		Труба хризотилцементная безнапорная Ø200 ГОСТ 31416-2009						Труба хризотилцементная безнапорная Ø200 ГОСТ 31416-2009				
Основание		Естественное выровненное						Естественное выровненное				
Длина / Уклон		56,0 / 20‰						61,0 / 20‰				
Расстояние		18,0	24,0		14,0			29,0		32,0		
Номер колодца,точки, угла поворота	246		247		248		251	249		250		251

Согласно СН РК 4.01-03-2011, глубина заложения труб без утепления, считая до низа, должно быть на 0,3 м меньше расчетной глубины проникания в грунт нулевой температуры.

Траншея с откосами, с перепадом высот

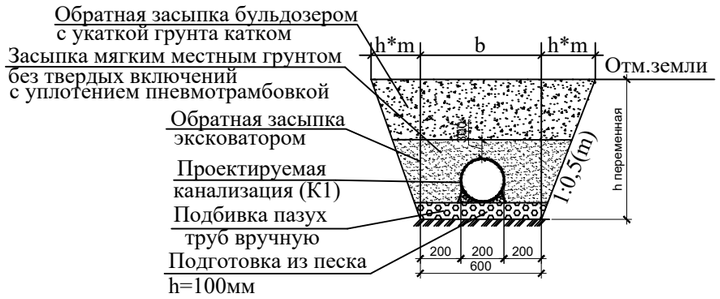

Разрезы скважин инженерно-геологических изысканий

Насыпной грунт. Мощность слоя 0,5м.

Суглинок просадочный. Мощность слоя 2,5-3,0м.

Взам. инв. №

Подп. и дата

Инв. № подл.

Изм.	Кол.уч.	Лист	Nдок.	Подпись	Дата
ГИП		Абайбек			
Проверил		Джумагулыева			
Выполнил		Ыхлас А.			
Н.контроль		Киваш А.			

040740002533/210155/05-НВК

Строительство сетей водоснабжения и водоотведения в мкр."Думан", ул.И.Коныра, ул.Таирова, ул.Каримбаева-2 в Медеуском районе, г.Алматы

Наружные сети канализации

Стадия	Лист	Листов
РП	144	

Продольный профиль сети К1 (по ул.Морозова, ул.Саттарова)

ТОО"ГражданПроект ЗИ"

Формат А3

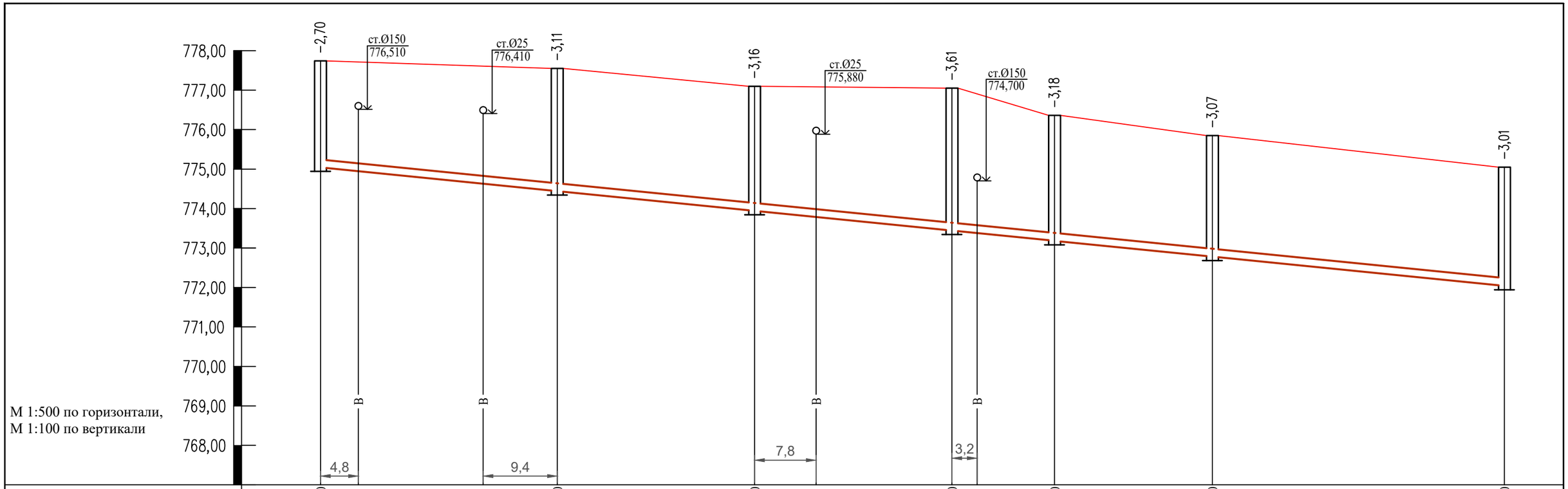

Отметка низа или лотка трубы	775,040		774,440		773,940		773,440		773,180		772,780		772,040
Проектная отметка земли	777,740		777,550		777,100		777,050		776,360		775,850		775,050
Натурная отметка земли	777,740		777,550		777,100		777,050		776,360		775,850		775,050
Обозначение трубы и тип изоляции		Труба хризотилцементная безнапорная Ø200 ГОСТ 31416-2009											
Основание		Естественное выровненное											
Длина / Уклон		150,0											20‰
Расстояние		30,0		25,0		25,0		13,0		20,0		37,0	
Номер колодца,точки, угла поворота	251		252		253		254		255		256		257

Согласно СН РК 4.01-03-2011, глубина заложения труб без утепления, считая до низа, должно быть на 0,3 м меньше расчетной глубины проникания в грунт нулевой температуры.

Траншея с откосами, с перепадом высот

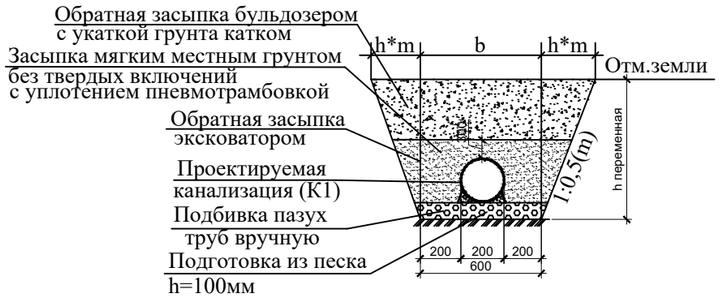

Разрезы скважин инженерно-геологических изысканий

Насыпной грунт. Мощность слоя 0,5м.

Суглинок просадочный. Мощность слоя 2,5-3,0м.

Взам. инв. №

Подп. и дата

Инв. № подл.

Изм.	Кол.уч	Лист	Nдок.	Подпись	Дата
ГИП		Абайбек			
Проверил		Джумагулыева			
Выполнил		Ыхлас А.			
Н.контроль		Киваш А.			

040740002533/210155/05-НВК

Строительство сетей водоснабжения и водоотведения в мкр."Думан", ул.И.Коныра, ул.Таирова, ул.Каримбаева-2 в Медеуском районе, г.Алматы

Наружные сети канализации

Стадия	Лист	Листов
РП	145	

Продольный профиль сети К1 (по ул.Морозова)

ТОО"ГражданПроект ЗИ"

Формат А3

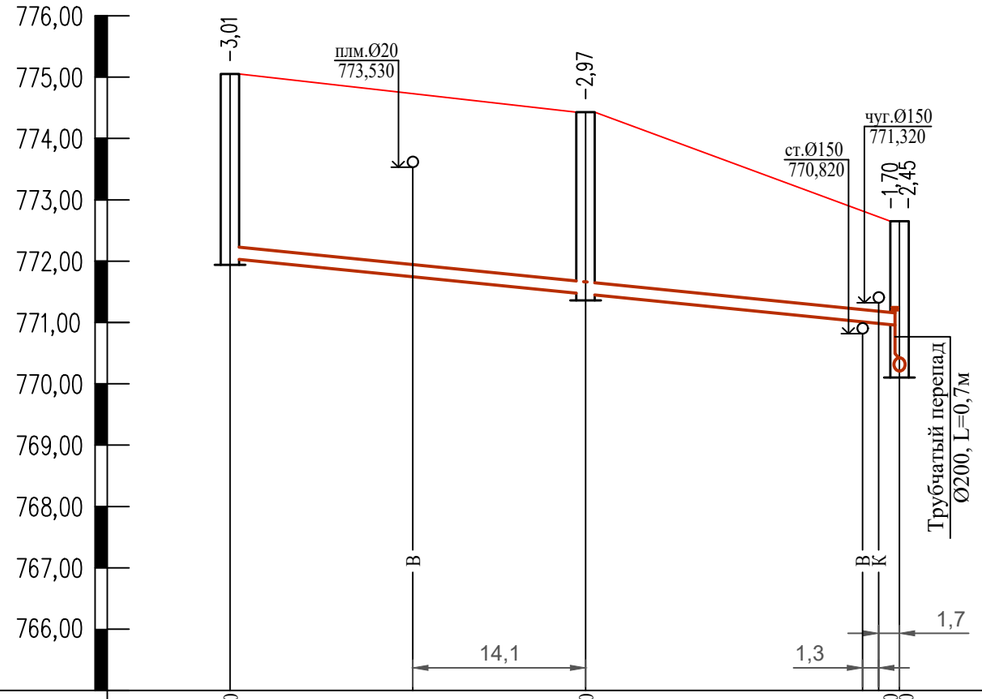

М 1:500 по горизонтали,
М 1:100 по вертикали

Отметка низа или лотка трубы	772,040	771,460	770,950 770,200
Проектная отметка земли	775,050	774,430	772,650
Натурная отметка земли	775,050	774,430	772,650
Обозначение трубы и тип изоляции	Труба хризотилцементная безнапорная Ø200 ГОСТ 31416-2009		
Основание	Естественное выровненное		
Длина / Уклон	54,6 / 20‰		
Расстояние	29,0	25,6	
Номер колодца,точки, угла поворота	257	258	184

Взам. инв. №

Подп. и дата

Инв. № подл.

Разрезы скважин инженерно-геологических изысканий

Насыпной грунт. Мощность слоя 0,5м.

Суглинок просадочный. Мощность слоя 2,5-3,0м.

Траншея с откосами, с перепадом высот

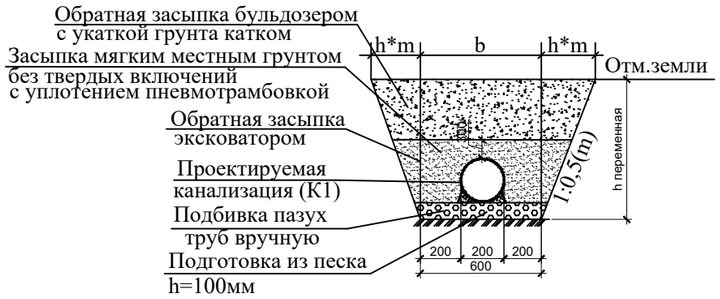

Согласно СН РК 4.01-03-2011, глубина заложения труб без утепления, считая до низа, должно быть на 0,3 м меньше расчетной глубины проникания в грунт нулевой температуры.

Изм.	Кол.уч.	Лист	Nдок.	Подпись	Дата
ГИП		Абайбек			
Проверил		Джумагулыева			
Выполнил		Ыхлас А.			
Н.контроль		Киваш А.			

040740002533/210155/05-НВК

Строительство сетей водоснабжения и водоотведения в мкр."Думан", ул.И.Коныра, ул.Таирова, ул.Каримбаева-2 в Медеуском районе, г.Алматы

Наружные сети канализации

Стадия	Лист	Листов
РП	146	

Продольный профиль сети К1 (по ул.Морозова)

ТОО"ГражданПроект ЗИ"

Формат А3

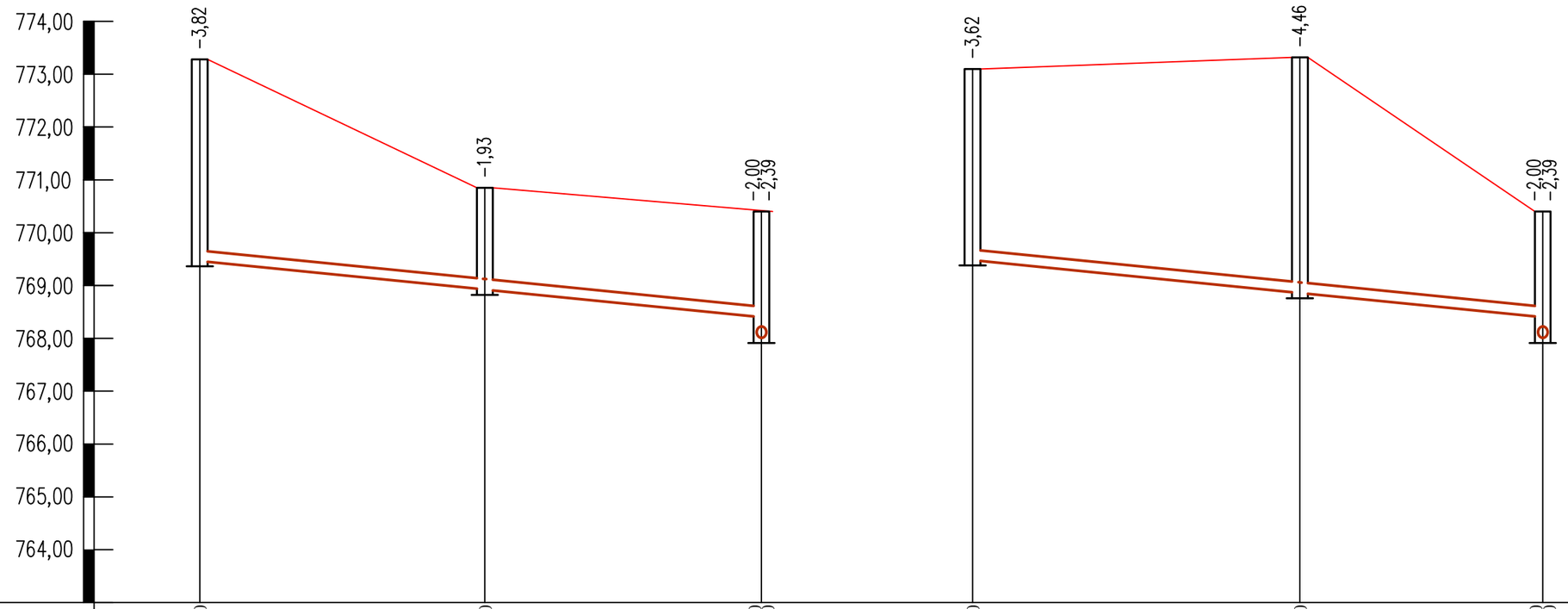

М 1:500 по горизонтали,
М 1:100 по вертикали

Отметка низа или лотка трубы	769,460		768,920		768,400 768,010		769,480		768,860		768,400 768,010	
Проектная отметка земли	773,280		770,850		770,400		773,100		773,320		770,400	
Натурная отметка земли	773,280		770,850		770,400		773,100		773,320		770,400	
Обозначение трубы и тип изоляции		Труба хризотилцементная безнапорная Ø200 ГОСТ 31416-2009					Труба хризотилцементная безнапорная Ø200 ГОСТ 31416-2009					
Основание		Естественное выровненное					Естественное выровненное					
Длина / Уклон		53,2 / 20‰					54,0 / 20‰					
Расстояние		27,0		26,2			31,0		23,0			
Номер колодца,точки, угла поворота	259		260		ТП-10		261		262		ТП-10	

Согласно СН РК 4.01-03-2011, глубина заложения труб без утепления, считая до низа, должно быть на 0,3 м меньше расчетной глубины проникания в грунт нулевой температуры.

Траншея с откосами, с перепадом высот

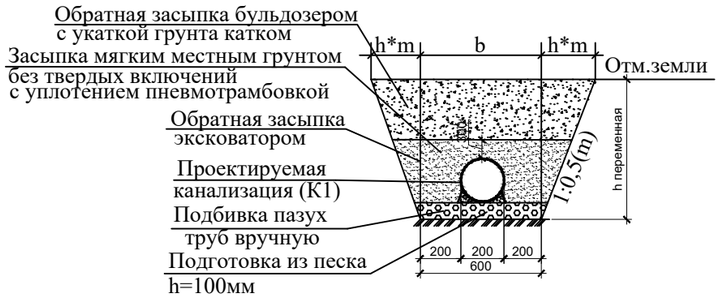

Разрезы скважин инженерно-геологических изысканий

Насыпной грунт. Мощность слоя 0,5м.

Суглинок просадочный. Мощность слоя 2,5-3,0м.

Изм.	Кол.уч.	Лист	Nдок.	Подпись	Дата
ГИП		Абайбек			
Проверил		Джумагулыева			
Выполнил		Ыхлас А.			
Н.контроль		Киваш А.			

040740002533/210155/05-НВК

Строительство сетей водоснабжения и водоотведения в мкр."Думан", ул.И.Коныра, ул.Таирова, ул.Каримбаева-2 в Медеуском районе, г.Алматы

Наружные сети канализации

Стадия	Лист	Листов
РП	147	

Продольный профиль сети К1 (по ул.Морозова)

ТОО"ГражданПроект ЗИ"

Взам. инв. №

Подп. и дата

Инв. № подл.

Формат А3

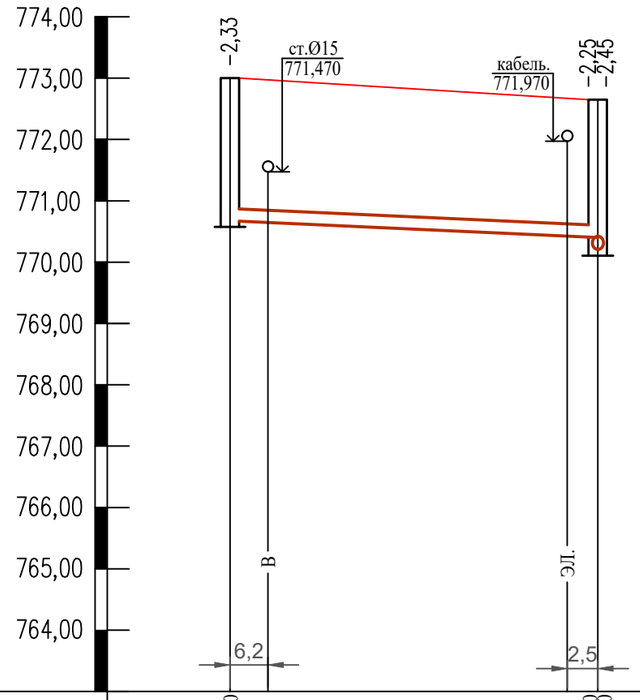

М 1:500 по горизонтали,
М 1:100 по вертикали

Отметка низа или лотка трубы	770,670		770,400 770,200
Проектная отметка земли	773,000		772,650
Натурная отметка земли	773,000		772,650
Обозначение трубы и тип изоляции	Труба хризотилцементная безнапорная Ø200 ГОСТ 31416-2009		
Основание		Естественное выровненное	
Длина / Уклон		30,0 / 5‰	
Расстояние		30,0	
Номер колодца,точки, угла поворота	263		184

Согласно СН РК 4.01-03-2011, глубина заложения труб без утепления, считая до низа, должно быть на 0,3 м меньше расчетной глубины проникания в грунт нулевой температуры.

Траншея с откосами, с перепадом высот

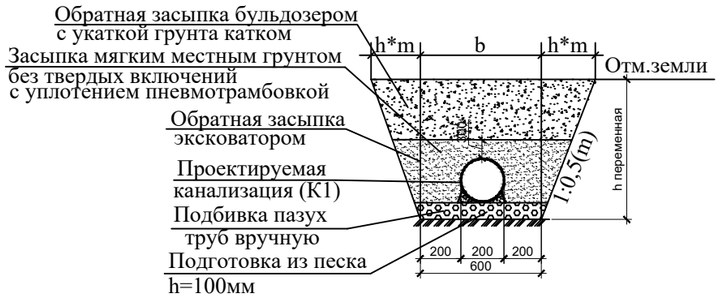

Разрезы скважин инженерно-геологических изысканий

Насыпной грунт. Мощность слоя 0,5м.

Суглинок просадочный. Мощность слоя 2,5-3,0м.

Взам. инв. №

Подп. и дата

Инв. № подл.

Изм.	Кол.уч.	Лист	Nдок.	Подпись	Дата
ГИП		Абайбек			
Проверил		Джумагулыева			
Выполнил		Ыхлас А.			
Н.контроль		Киваш А.			

040740002533/210155/05-НВК

Строительство сетей водоснабжения и водоотведения в мкр."Думан", ул.И.Коныра, ул.Таирова, ул.Каримбаева-2 в Медеуском районе, г.Алматы

Наружные сети канализации

Стадия	Лист	Листов
РП	148	

Продольный профиль сети К1 (по ул.Морозова)

ТОО"ГражданПроект ЗИ"

Формат А3

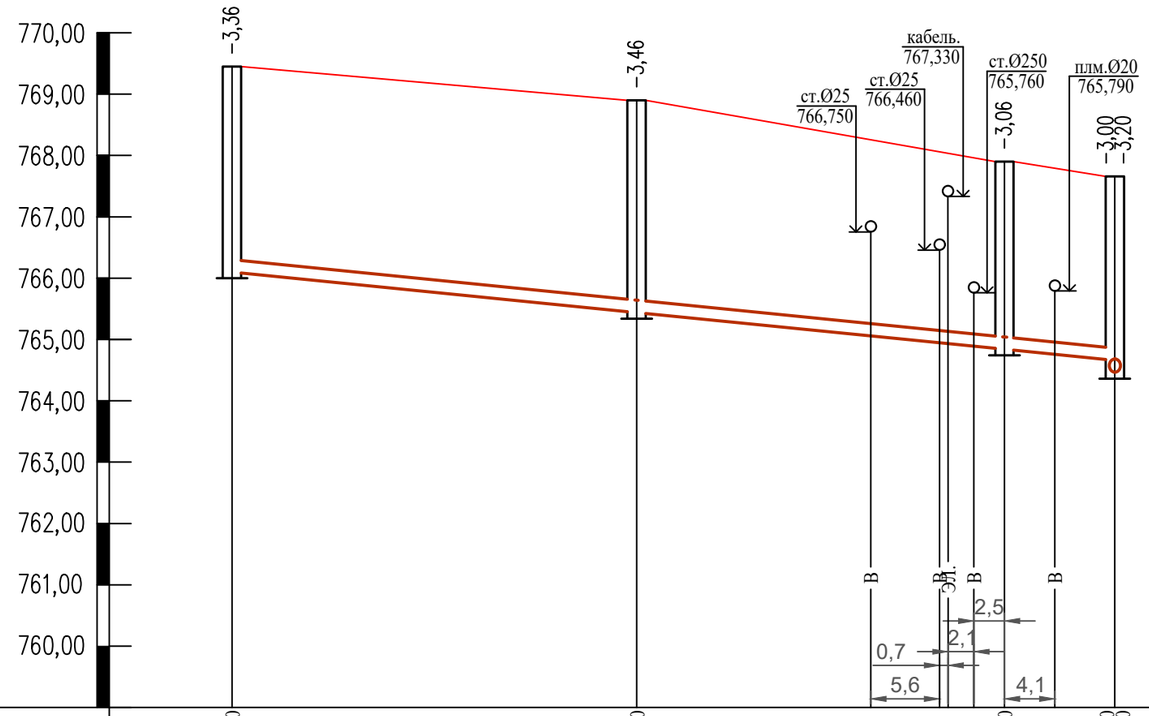

М 1:500 по горизонтали,
М 1:100 по вертикали

Отметка низа или лотка трубы	766,090	765,440	764,840	764,660 764,460
Проектная отметка земли	769,450	768,900	767,900	767,660
Натурная отметка земли	769,450	768,900	767,900	767,660
Обозначение трубы и тип изоляции	Труба хризотилцементная безнапорная Ø200 ГОСТ 31416-2009			
Основание	Естественное выровненное			
Длина / Уклон	72,0 / 20‰			
Расстояние	33,0	30,0	9,0	
Номер колодца,точки, угла поворота	264	265	266	ТП-11

Согласно СН РК 4.01-03-2011, глубина заложения труб без утепления, считая до низа, должно быть на 0,3 м меньше расчетной глубины проникания в грунт нулевой температуры.

Траншея с откосами, с перепадом высот

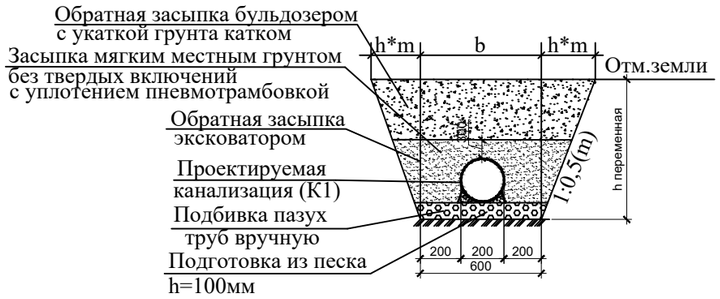

Разрезы скважин инженерно-геологических изысканий

Насыпной грунт. Мощность слоя 0,5м.

Суглинок просадочный. Мощность слоя 2,5-3,0м.

Изм.	Кол.уч.	Лист	Nдок.	Подпись	Дата
ГИП		Абайбек			
Проверил		Джумагулыева			
Выполнил		Ыхлас А.			
Н.контроль		Киваш А.			

040740002533/210155/05-НВК

Строительство сетей водоснабжения и водоотведения в мкр."Думан", ул.И.Коныра, ул.Таирова, ул.Каримбаева-2 в Медеуском районе, г.Алматы

Наружные сети канализации

Стадия	Лист	Листов
РП	149	

Продольный профиль сети К1 (по ул.Рудзутака)

ТОО"ГражданПроект ЗИ"

Взам. инв. №

Подп. и дата

Инв. № подл.

Формат А3

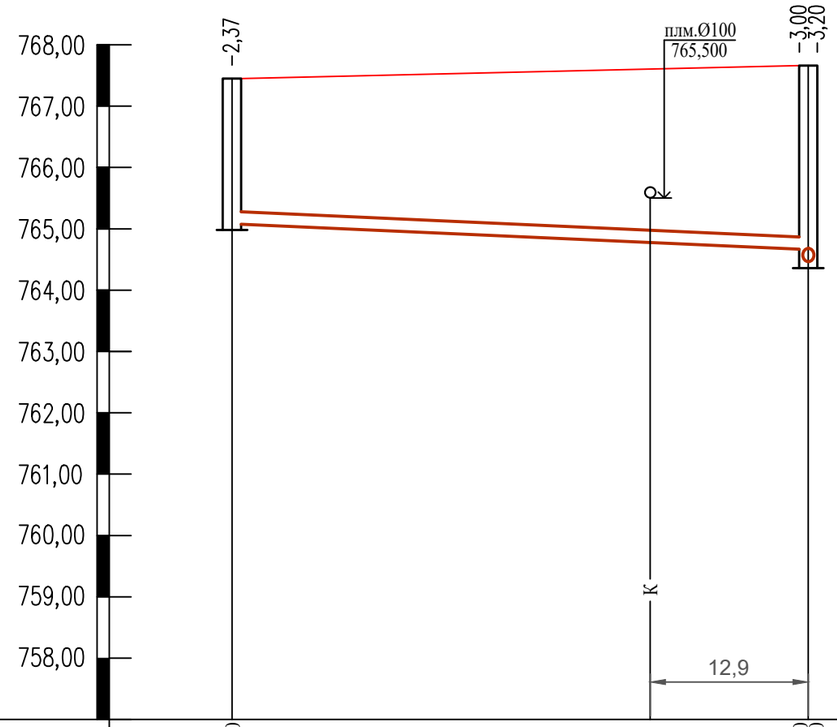

М 1:500 по горизонтали,
М 1:100 по вертикали

Отметка низа или лотка трубы	765,080		764,660 764,460
Проектная отметка земли	767,450		767,660
Натурная отметка земли	767,450		767,660
Обозначение трубы и тип изоляции		Труба хризотилцементная безнапорная Ø200 ГОСТ 31416-2009	
Основание		Естественное выровненное	
Длина / Уклон		47,0 / 9‰	
Расстояние		47,0	
Номер колодца,точки, угла поворота	267		ТП-11

Согласно СН РК 4.01-03-2011, глубина заложения труб без утепления, считая до низа, должно быть на 0,3 м меньше расчетной глубины проникания в грунт нулевой температуры.

Траншея с откосами, с перепадом высот

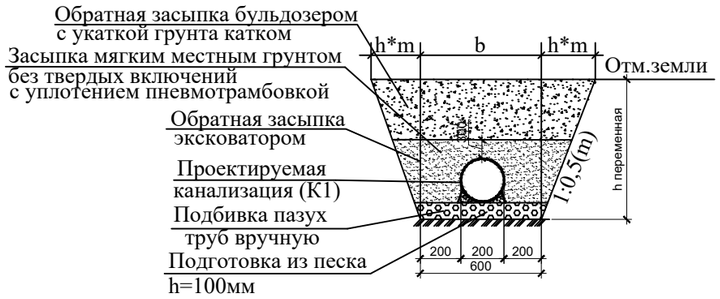

Разрезы скважин инженерно-геологических изысканий

Насыпной грунт. Мощность слоя 0,5м.

Суглинок просадочный. Мощность слоя 2,5-3,0м.

Изм.	Кол.уч.	Лист	Nдок.	Подпись	Дата
ГИП		Абайбек			
Проверил		Джумагулыева			
Выполнил		Ыхлас А.			
Н.контроль		Киваш А.			

040740002533/210155/05-НВК

Строительство сетей водоснабжения и водоотведения в мкр."Думан", ул.И.Коныра, ул.Таирова, ул.Каримбаева-2 в Медеуском районе, г.Алматы

Наружные сети канализации

Стадия	Лист	Листов
РП	150	

Продольный профиль сети К1 (по ул.Рудзутака)

ТОО"ГражданПроект ЗИ"

Взам. инв. №

Подп. и дата

Инв. № подл.

Формат А3

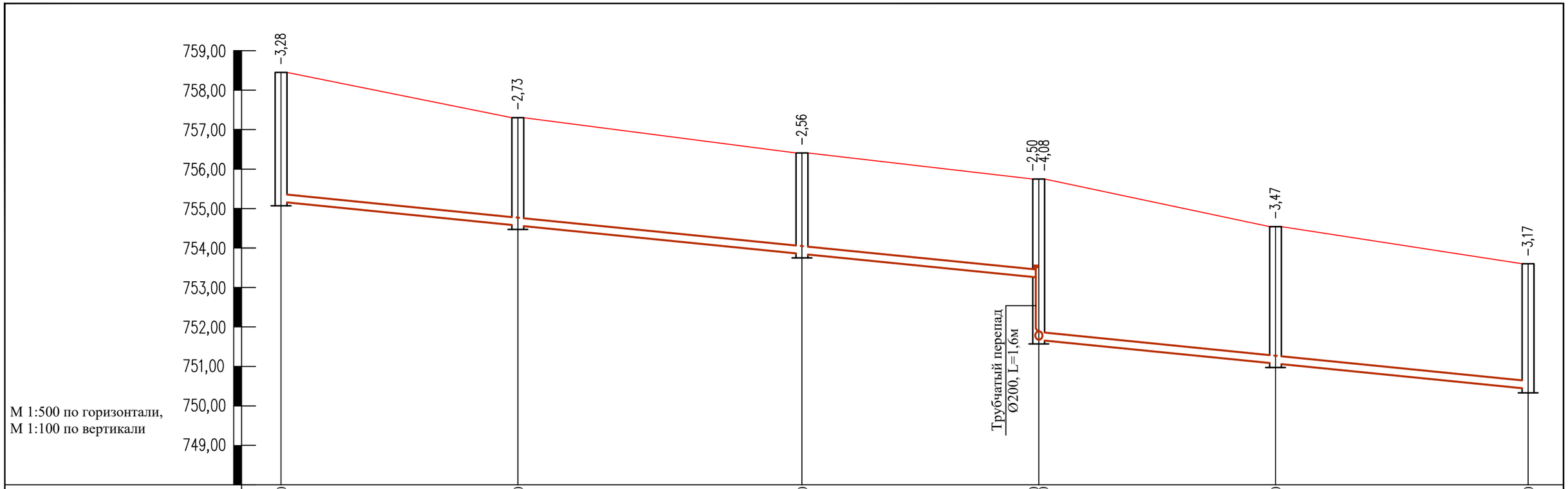

Отметка низа или лотка трубы	755,170	754,570	753,850	753,250 751,670	751,070	750,430
Проектная отметка земли	758,450	757,300	756,410	755,750	754,540	753,600
Натурная отметка земли	758,450	757,300	756,410	755,750	754,540	753,600
Обозначение трубы и тип изоляции	Труба хризотилцементная безнапорная Ø200 ГОСТ 31416-2009			Труба хризотилцементная безнапорная Ø200 ГОСТ 31416-2009		
Основание	Естественное выровненное			Естественное выровненное		
Длина / Уклон	96,0 / 20‰			62,0 / 20‰		
Расстояние	30,0	36,0	30,0	30,0	32,0	
Номер колодца,точки, угла поворота	268	269	270	271	272	273

Согласно СН РК 4.01-03-2011, глубина заложения труб без утепления, считая до низа, должно быть на 0,3 м меньше расчетной глубины проникания в грунт нулевой температуры.

Траншея с откосами, с перепадом высот

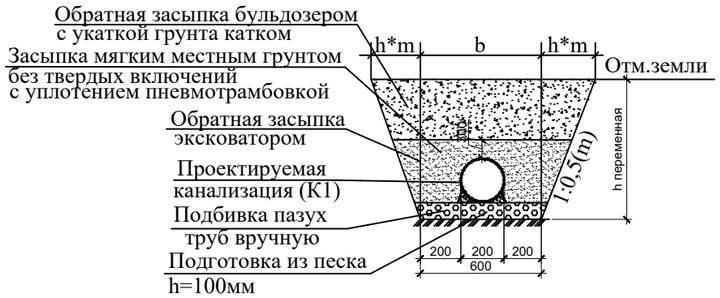

Разрезы скважин инженерно-геологических изысканий

Насыпной грунт. Мощность слоя 0,5м.

Суглинок просадочный. Мощность слоя 2,5-3,0м.

Изм.	Кол.уч.	Лист	Nдок.	Подпись	Дата
ГИП		Абайбек			
Проверил		Джумагулыева			
Выполнил		Ыхлас А.			
Н.контроль		Киваш А.			

040740002533/210155/05-НВК

Строительство сетей водоснабжения и водоотведения в мкр."Думан", ул.И.Коныра, ул.Таирова, ул.Каримбаева-2 в Медеуском районе, г.Алматы

Наружные сети канализации

Стадия	Лист	Листов
РП	151	

Продольный профиль сети К1 (по ул.Есил)

ТОО"ГражданПроект ЗИ"

Взам. инв. №

Подп. и дата

Инв. № подл.

Формат А3

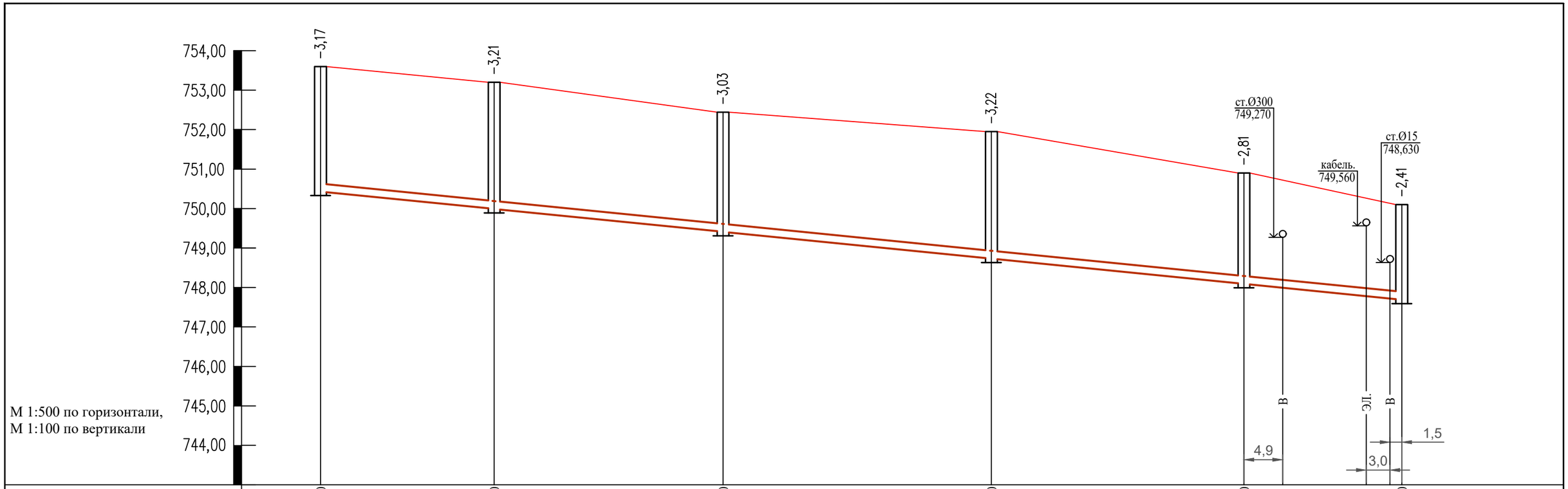

Отметка низа или лотка трубы	750,430	749,990	749,410	748,730	748,090	747,690	
Проектная отметка земли	753,600	753,200	752,440	751,950	750,900	750,100	
Натурная отметка земли	753,600	753,200	752,440	751,950	750,900	750,100	
Обозначение трубы и тип изоляции		Труба хризотилцементная безнапорная Ø200 ГОСТ 31416-2009					
Основание		Естественное выровненное					
Длина / Уклон		137,0					20‰
Расстояние		22,0	29,0	34,0	32,0	20,0	
Номер колодца,точки, угла поворота	273	274	275	276	277	278	

Согласно СН РК 4.01-03-2011, глубина заложения труб без утепления, считая до низа, должно быть на 0,3 м меньше расчетной глубины проникания в грунт нулевой температуры.

Траншея с откосами, с перепадом высот

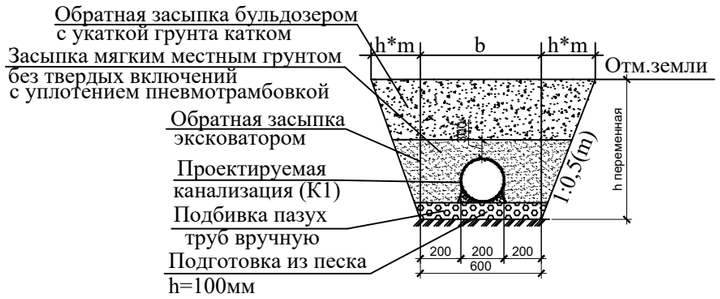

Разрезы скважин инженерно-геологических изысканий

Насыпной грунт. Мощность слоя 0,5м.

Суглинок просадочный. Мощность слоя 2,5-3,0м.

Взам. инв. №

Подп. и дата

Инв. № подл.

Изм.	Кол.уч.	Лист	Nдок.	Подпись	Дата
ГИП		Абайбек			
Проверил		Джумагулыева			
Выполнил		Ыхлас А.			
Н.контроль		Киваш А.			

040740002533/210155/05-НВК

Строительство сетей водоснабжения и водоотведения в мкр."Думан", ул.И.Коныра, ул.Таирова, ул.Каримбаева-2 в Медеуском районе, г.Алматы

Наружные сети канализации

Стадия	Лист	Листов
РП	152	

Продольный профиль сети К1 (по ул.Есил)

ТОО"ГражданПроект ЗИ"

Формат А3

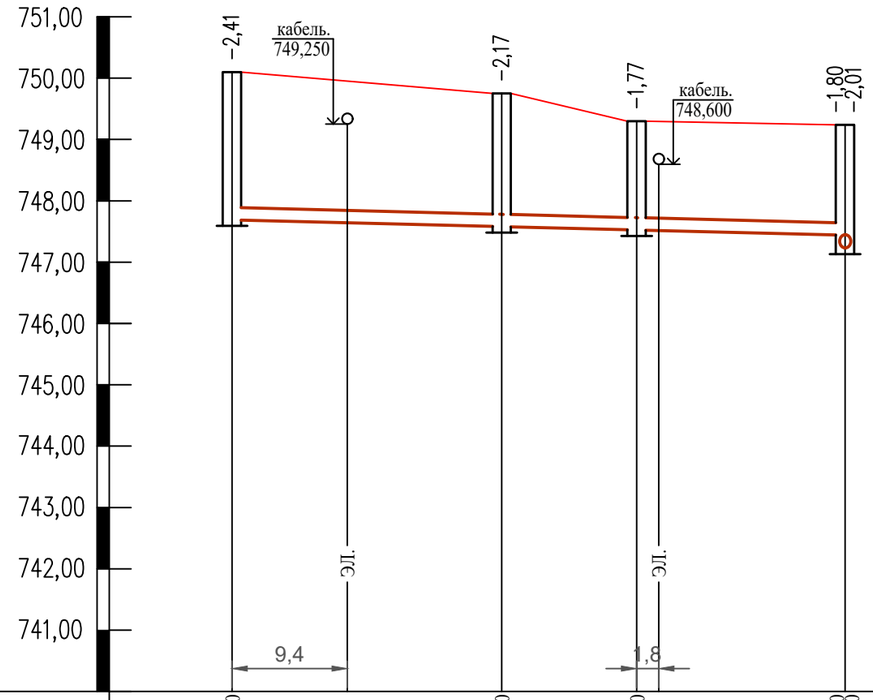

М 1:500 по горизонтали,
М 1:100 по вертикали

Отметка низа или лотка трубы	747,690	747,580	747,530	747,440 747,230
Проектная отметка земли	750,100	749,750	749,300	749,240
Натурная отметка земли	750,100	749,750	749,300	749,240
Обозначение трубы и тип изоляции	Труба хризотилцементная безнапорная Ø200 ГОСТ 31416-2009			
Основание	Естественное выровненное			
Длина / Уклон	50,0 / 5‰			
Расстояние	22,0	11,0	17,0	
Номер колодца,точки, угла поворота	278	279	280	ТП-12

Согласно СН РК 4.01-03-2011, глубина заложения труб без утепления, считая до низа, должно быть на 0,3 м меньше расчетной глубины проникания в грунт нулевой температуры.

Траншея с откосами, с перепадом высот

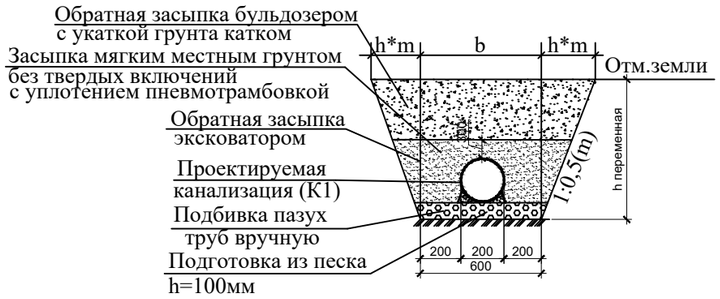

Разрезы скважин инженерно-геологических изысканий

Насыпной грунт. Мощность слоя 0,5м.

Суглинок просадочный. Мощность слоя 2,5-3,0м.

Взам. инв. №

Подп. и дата

Инв. № подл.

Изм.	Кол.уч.	Лист	Nдок.	Подпись	Дата
ГИП		Абайбек			
Проверил		Джумагулыева			
Выполнил		Ыхлас А.			
Н.контроль		Киваш А.			

040740002533/210155/05-НВК

Строительство сетей водоснабжения и водоотведения в мкр."Думан", ул.И.Коныра, ул.Таирова, ул.Каримбаева-2 в Медеуском районе, г.Алматы

Наружные сети канализации

Стадия	Лист	Листов
РП	153	

Продольный профиль сети К1 (по ул.Есил)

ТОО"ГражданПроект ЗИ"

Формат А3

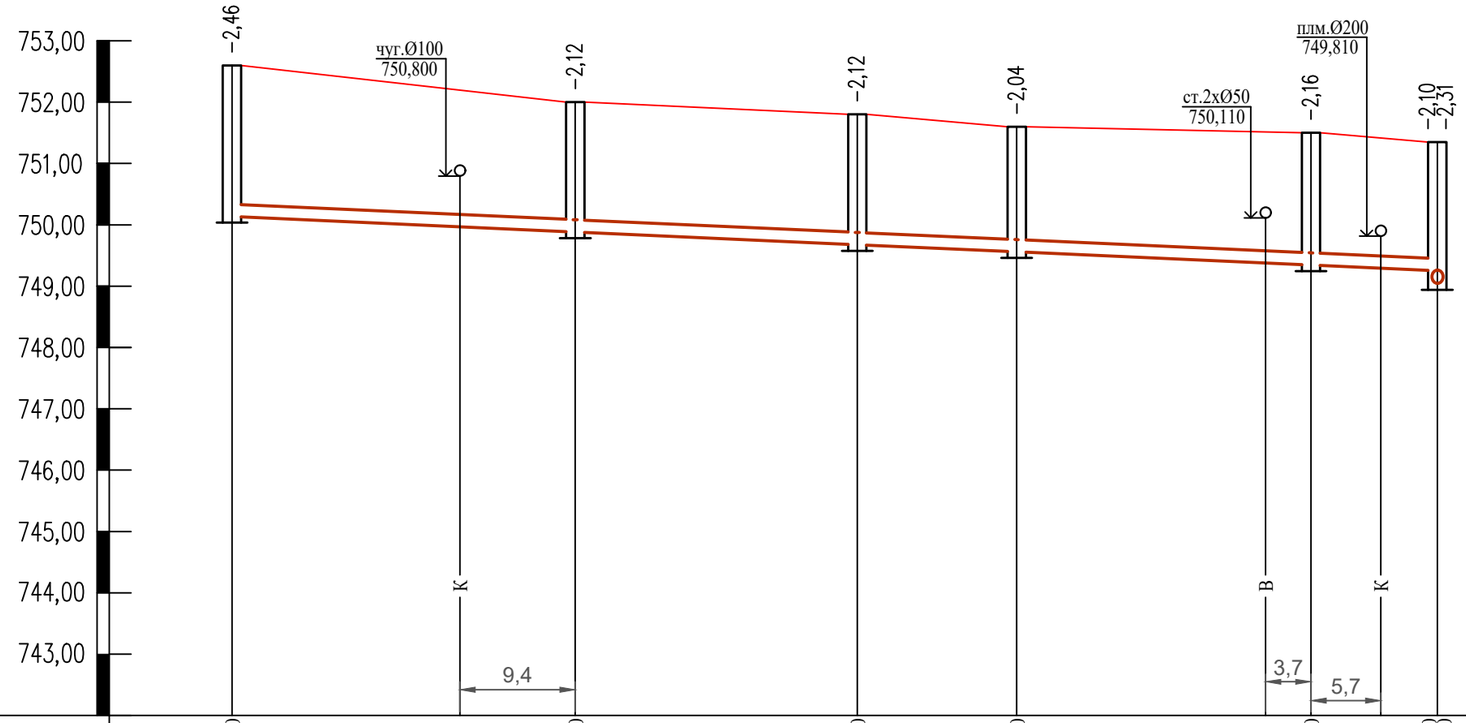

М 1:500 по горизонтали,
М 1:100 по вертикали

Отметка низа или лотка трубы	750,140	749,880	749,680	749,560	749,340	749,250 749,040	
Проектная отметка земли	752,600	752,000	751,800	751,600	751,500	751,350	
Натурная отметка земли	752,600	752,000	751,800	751,600	751,500	751,350	
Обозначение трубы и тип изоляции	Труба хризотилцементная безнапорная Ø200 ГОСТ 31416-2009						
Основание	Естественное выровненное						
Длина / Уклон	98,3					9‰	
Расстояние	28,0	23,0	13,0	24,0	10,3		
Номер колодца,точки, угла поворота	281	282	283	284	285	ТП-13	

Согласно СН РК 4.01-03-2011, глубина заложения труб без утепления, считая до низа, должно быть на 0,3 м меньше расчетной глубины проникания в грунт нулевой температуры.

Траншея с откосами, с перепадом высот

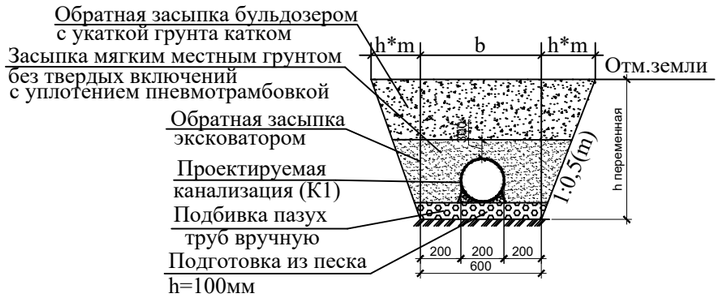

Разрезы скважин инженерно-геологических изысканий

Насыпной грунт. Мощность слоя 0,5м.

Суглинок просадочный. Мощность слоя 2,5-3,0м.

Взам. инв. №

Подп. и дата

Инв. № подл.

Изм.	Кол.уч.	Лист	Nдок.	Подпись	Дата
ГИП		Абайбек			
Проверил		Джумагулыева			
Выполнил		Ыхлас А.			
Н.контроль		Киваш А.			

040740002533/210155/05-НВК

Строительство сетей водоснабжения и водоотведения в мкр."Думан", ул.И.Коныра, ул.Таирова, ул.Каримбаева-2 в Медеуском районе, г.Алматы

Наружные сети канализации

Стадия	Лист	Листов
РП	154	

Продольный профиль сети К1 (по ул.Шахтинская)

ТОО"ГражданПроект ЗИ"

Формат А3

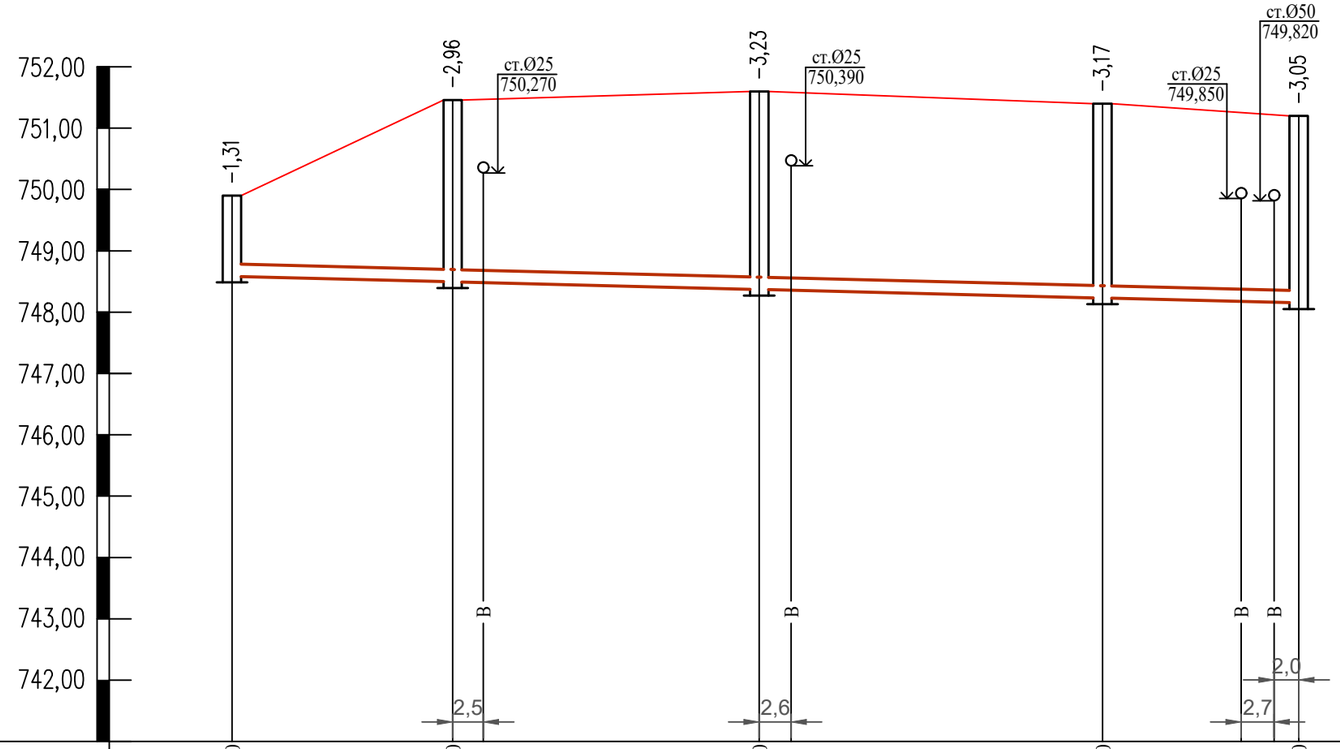

М 1:500 по горизонтали,
М 1:100 по вертикали

Отметка низа или лотка трубы	748,590	748,500	748,370	748,230	748,150	
Проектная отметка земли	749,900	751,460	751,600	751,400	751,200	
Натурная отметка земли	749,900	751,460	751,600	751,400	751,200	
Обозначение трубы и тип изоляции	Труба хризотилцементная безнапорная Ø200 ГОСТ 31416-2009					
Основание	Естественное выровненное					
Длина / Уклон	87,0 / 5‰					
Расстояние	18,0	25,0	28,0	16,0		
Номер колодца,точки, угла поворота	286	287	288	289	293	

Согласно СН РК 4.01-03-2011, глубина заложения труб без утепления, считая до низа, должно быть на 0,3 м меньше расчетной глубины проникания в грунт нулевой температуры.

Траншея с откосами, с перепадом высот

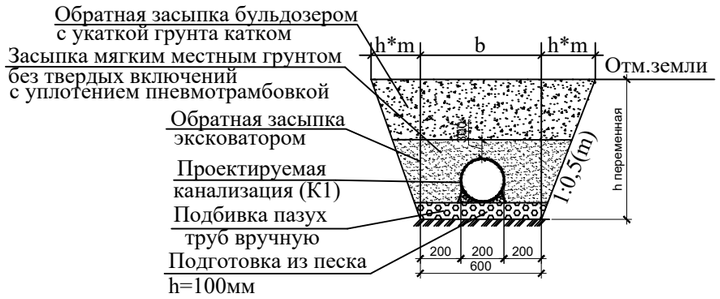

Разрезы скважин инженерно-геологических изысканий

Насыпной грунт. Мощность слоя 0,5м.

Суглинок просадочный. Мощность слоя 2,5-3,0м.

Изм.	Кол.уч.	Лист	Nдок.	Подпись	Дата
ГИП		Абайбек			
Проверил		Джумагулыева			
Выполнил		Ыхлас А.			
Н.контроль		Киваш А.			

040740002533/210155/05-НВК

Строительство сетей водоснабжения и водоотведения в мкр."Думан", ул.И.Коныра, ул.Таирова, ул.Каримбаева-2 в Медеуском районе, г.Алматы

Наружные сети канализации

Стадия	Лист	Листов
РП	155	

Продольный профиль сети К1 (по ул.Шахтинская)

ТОО"ГражданПроект ЗИ"

Взам. инв. № | Подп. и дата | Инв. № подл.

Формат А3

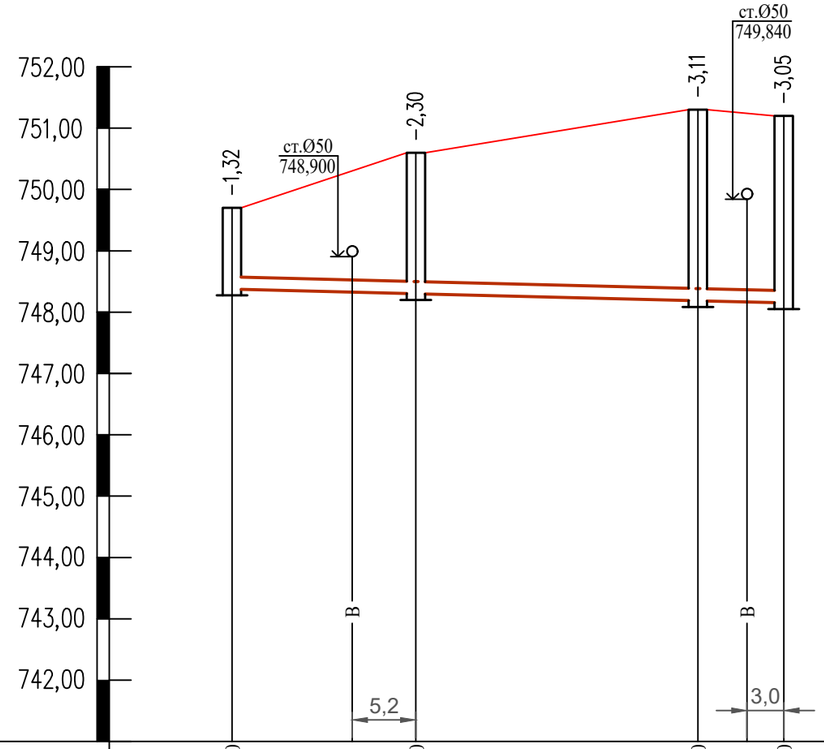

М 1:500 по горизонтали,
М 1:100 по вертикали

Отметка низа или лотка трубы	748,380	748,300	748,190	748,150	
Проектная отметка земли	749,700	750,600	751,300	751,200	
Натурная отметка земли	749,700	750,600	751,300	751,200	
Обозначение трубы и тип изоляции	Труба хризотилцементная безнапорная Ø200 ГОСТ 31416-2009				
Основание	Естественное выровненное				
Длина / Уклон	45,0 / 5‰				
Расстояние	15,0	23,0	7,0		
Номер колодца,точки, угла поворота	290	291	292	293	

Согласно СН РК 4.01-03-2011, глубина заложения труб без утепления, считая до низа, должно быть на 0,3 м меньше расчетной глубины проникания в грунт нулевой температуры.

Траншея с откосами, с перепадом высот

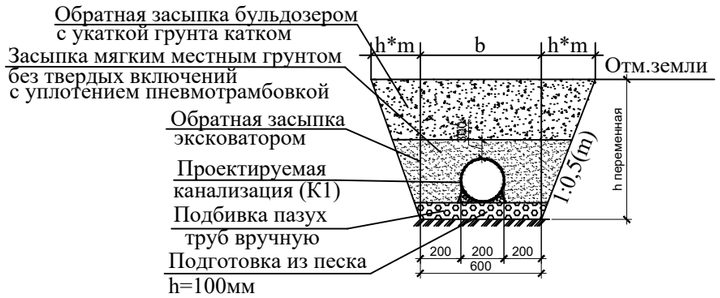

Разрезы скважин инженерно-геологических изысканий

Насыпной грунт. Мощность слоя 0,5м.

Суглинок просадочный. Мощность слоя 2,5-3,0м.

Изм.	Кол.уч.	Лист	Nдок.	Подпись	Дата
ГИП		Абайбек			
Проверил		Джумагулыева			
Выполнил		Ыхлас А.			
Н.контроль		Киваш А.			

040740002533/210155/05-НВК

Строительство сетей водоснабжения и водоотведения в мкр."Думан", ул.И.Коныра, ул.Таирова, ул.Каримбаева-2 в Медеуском районе, г.Алматы

Наружные сети канализации

Стадия	Лист	Листов
РП	156	

Продольный профиль сети К1 (по ул.Шахтинская)

ТОО"ГражданПроект ЗИ"

Взам. инв. №

Подп. и дата

Инв. № подл.

Формат А3

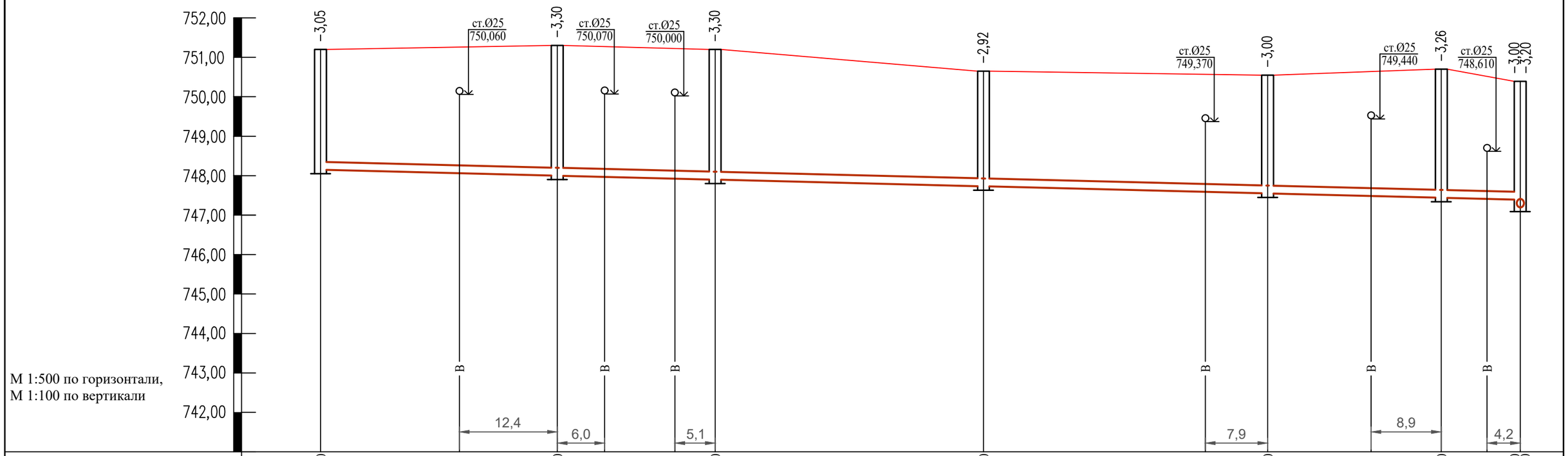

Отметка низа или лотка трубы	748,150	748,000	747,900	747,730	747,550	747,440	747,390 747,190
Проектная отметка земли	751,200	751,300	751,200	750,650	750,550	750,700	750,390
Натурная отметка земли	751,200	751,300	751,200	750,650	750,550	750,700	750,390
Обозначение трубы и тип изоляции	Труба хризотилцементная безнапорная Ø200 ГОСТ 31416-2009						
Основание	Естественное выровненное						
Длина / Уклон	152,0						5‰
Расстояние	30,0	20,0	34,0	36,0	22,0	10,0	
Номер колодца,точки, угла поворота	293	294	295	296	297	298	ТП-14

Согласно СН РК 4.01-03-2011, глубина заложения труб без утепления, считая до низа, должно быть на 0,3 м меньше расчетной глубины проникания в грунт нулевой температуры.

Траншея с откосами, с перепадом высот

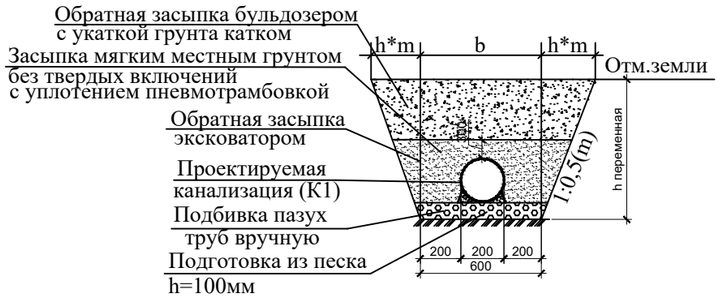

Разрезы скважин инженерно-геологических изысканий

Насыпной грунт. Мощность слоя 0,5м.

Суглинок просадочный. Мощность слоя 2,5-3,0м.

Изм.	Кол.уч.	Лист	Nдок.	Подпись	Дата
ГИП		Абайбек			
Проверил		Джумагулыева			
Выполнил		Ыхлас А.			
Н.контроль		Киваш А.			

040740002533/210155/05-НВК

Строительство сетей водоснабжения и водоотведения в мкр."Думан", ул.И.Коныра, ул.Таирова, ул.Каримбаева-2 в Медеуском районе, г.Алматы

Наружные сети канализации

Стадия	Лист	Листов
РП	157	

Продольный профиль сети К1 (по ул.Шахтинская)

ТОО"ГражданПроект ЗИ"

Взам. инв. №

Подп. и дата

Инв. № подл.

Формат А3

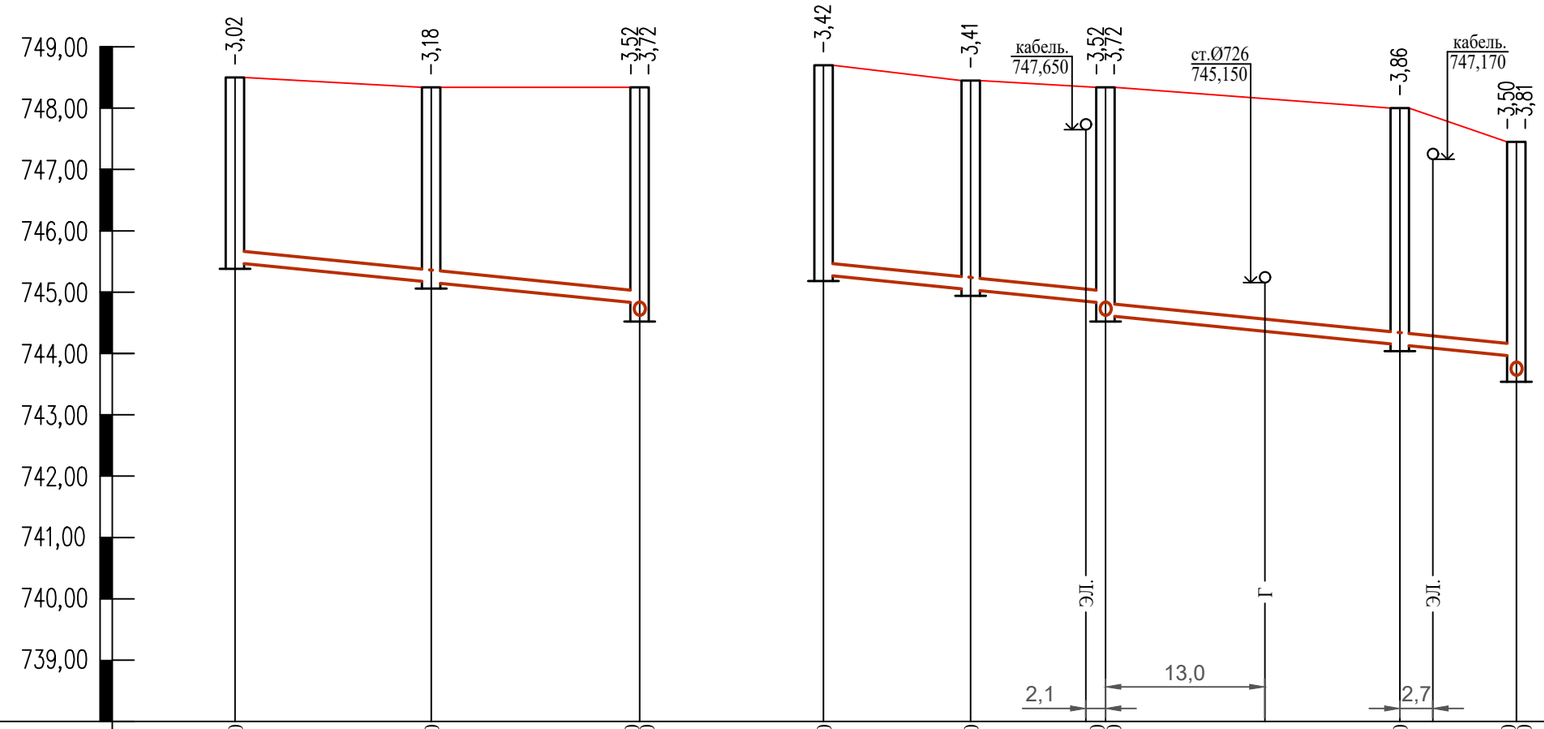

М 1:500 по горизонтали,
М 1:100 по вертикали

Отметка низа или лотка трубы	745,480	745,160	744,820 744,620	745,280	745,040	744,820 744,620	744,140	743,950 743,640			
Проектная отметка земли	748,500	748,340	748,340	748,700	748,450	748,340	748,000	747,450			
Натурная отметка земли	748,500	748,340	748,340	748,700	748,450	748,340	748,000	747,450			
Обозначение трубы и тип изоляции		Труба хризотилцементная безнапорная Ø200 ГОСТ 31416-2009			Труба хризотилцементная безнапорная Ø200 ГОСТ 31416-2009						
Основание		Естественное выровненное			Естественное выровненное						
Длина / Уклон		33,0 / 20‰			56,5 / 20‰						
Расстояние		16,0	17,0		12,0	11,0	24,0	9,5			
Номер колодца,точки, угла поворота	299	300	303	301	302	303	304	ТП-15			

Согласно СН РК 4.01-03-2011, глубина заложения труб без утепления, считая до низа, должно быть на 0,3 м меньше расчетной глубины проникания в грунт нулевой температуры.

Траншея с откосами, с перепадом высот

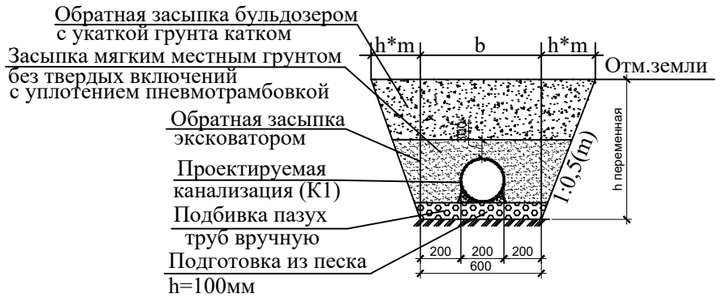

Разрезы скважин инженерно-геологических изысканий

Насыпной грунт. Мощность слоя 0,5м.

Суглинок просадочный. Мощность слоя 2,5-3,0м.

Взам. инв. №

Подп. и дата

Инв. № подл.

Изм.	Кол.уч.	Лист	Nдок.	Подпись	Дата
ГИП		Абайбек			
Проверил		Джумагулыева			
Выполнил		Ыхлас А.			
Н.контроль		Киваш А.			

040740002533/210155/05-НВК

Строительство сетей водоснабжения и водоотведения в мкр."Думан", ул.И.Коныра, ул.Таирова, ул.Каримбаева-2 в Медеуском районе, г.Алматы

Наружные сети канализации

Стадия	Лист	Листов
РП	158	

Продольный профиль сети К1 (по ул.Шахтинская)

ТОО"ГражданПроект ЗИ"

Формат А3

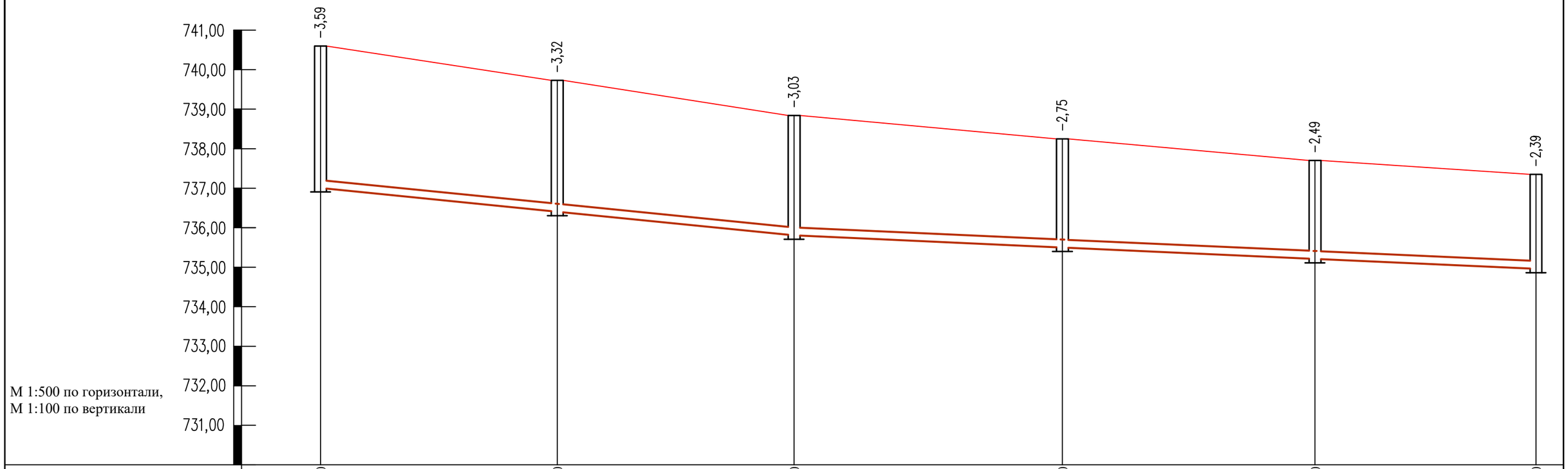

Отметка низа или лотка трубы	737,010	736,410		735,810		735,500		735,210		734,960
Проектная отметка земли	740,600	739,730		738,840		738,250		737,700		737,350
Натурная отметка земли	740,600	739,730		738,840		738,250		737,700		737,350
Обозначение трубы и тип изоляции		Труба хризотилцементная безнапорная Ø200 ГОСТ 31416-2009				Труба хризотилцементная безнапорная Ø200 ГОСТ 31416-2009				
Основание		Естественное выровненное				Естественное выровненное				
Длина / Уклон		60,0 / 20‰				94,0 / 9‰				
Расстояние		30,0	30,0			34,0	32,0	28,0		
Номер колодца,точки, угла поворота	305	306		307		308		309		310

Согласно СН РК 4.01-03-2011, глубина заложения труб без утепления, считая до низа, должно быть на 0,3 м меньше расчетной глубины проникания в грунт нулевой температуры.

Траншея с откосами, с перепадом высот

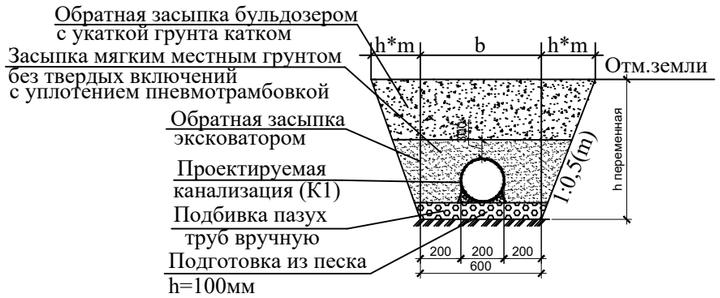

Разрезы скважин инженерно-геологических изысканий

Насыпной грунт. Мощность слоя 0,5м.

Суглинок просадочный. Мощность слоя 2,5-3,0м.

Изм.	Кол.уч.	Лист	Nдок.	Подпись	Дата
ГИП		Абайбек			
Проверил		Джумагулыева			
Выполнил		Ыхлас А.			
Н.контроль		Киваш А.			

040740002533/210155/05-НВК

Строительство сетей водоснабжения и водоотведения в мкр."Думан", ул.И.Коныра, ул.Таирова, ул.Каримбаева-2 в Медеуском районе, г.Алматы

Наружные сети канализации

Стадия	Лист	Листов
РП	159	

Продольный профиль сети К1 (по ул.Бухар жырау)

ТОО"ГражданПроект ЗИ"

Взам. инв. №

Подп. и дата

Инв. № подл.

Формат А3

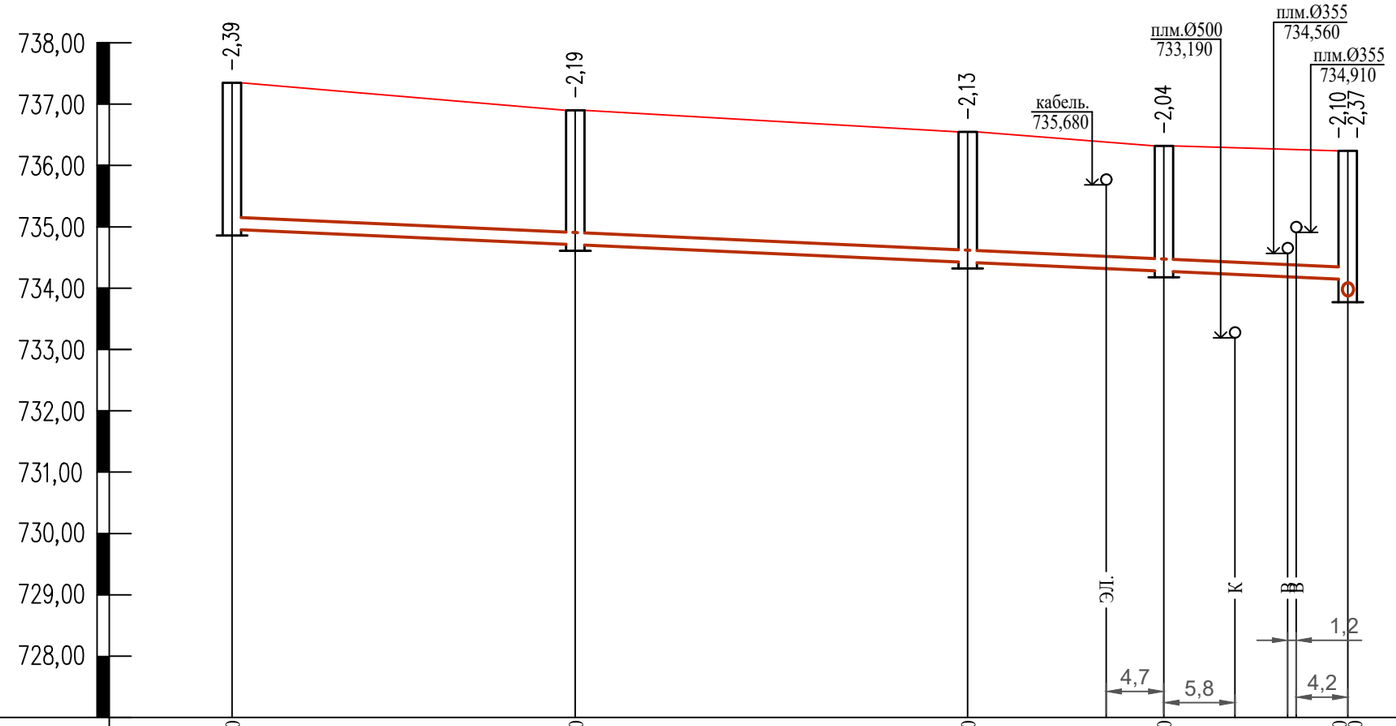

Отметка низа или лотка трубы	734,960	734,710	734,420	734,280	734,140 733,870	
Проектная отметка земли	737,350	736,900	736,550	736,320	736,240	
Натурная отметка земли	737,350	736,900	736,550	736,320	736,240	
Обозначение трубы и тип изоляции		Труба хризотилцементная безнапорная Ø200 ГОСТ 31416-2009				
Основание		Естественное выровненное				
Длина / Уклон		91,0			9‰	
Расстояние		28,0	32,0	16,0	15,0	
Номер колодца,точки, угла поворота	310	311	312	313	ТП-16	

Согласно СН РК 4.01-03-2011, глубина заложения труб без утепления, считая до низа, должно быть на 0,3 м меньше расчетной глубины проникания в грунт нулевой температуры.

Траншея с откосами, с перепадом высот

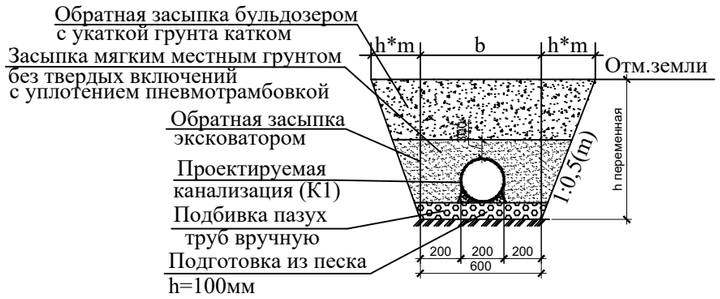

Разрезы скважин инженерно-геологических изысканий

Насыпной грунт. Мощность слоя 0,5м.

Суглинок просадочный. Мощность слоя 2,5-3,0м.

Взам. инв. №

Подп. и дата

Инв. № подл.

Изм.	Кол.уч.	Лист	Nдок.	Подпись	Дата
ГИП		Абайбек			
Проверил		Джумагулыева			
Выполнил		Ыхлас А.			
Н.контроль		Киваш А.			

040740002533/210155/05-НВК

Строительство сетей водоснабжения и водоотведения в мкр."Думан", ул.И.Коныра, ул.Таирова, ул.Каримбаева-2 в Медеуском районе, г.Алматы

Наружные сети канализации

Стадия	Лист	Листов
РП	160	

Продольный профиль сети К1 (по ул.Бухар жырау)

ТОО"ГражданПроект ЗИ"

Формат А3

сущ-1 (ПГ)
Ø1500мм

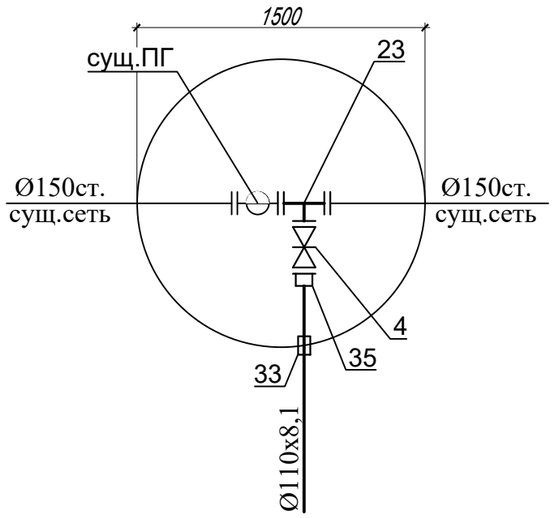

ПГ-1
Ø1500мм

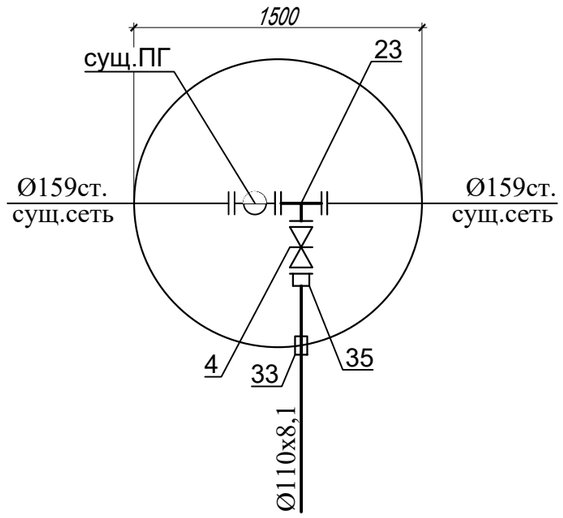

сущ-2
Ø1500мм

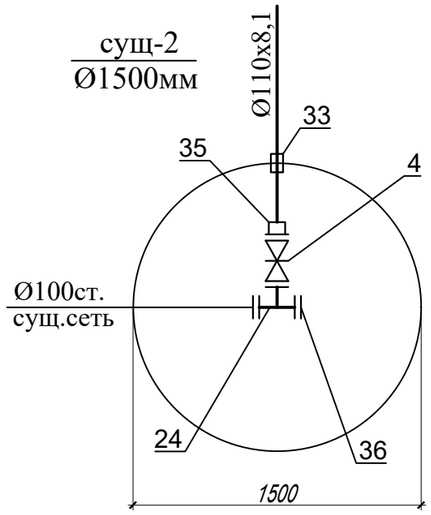

ПГ-2
Ø1500мм

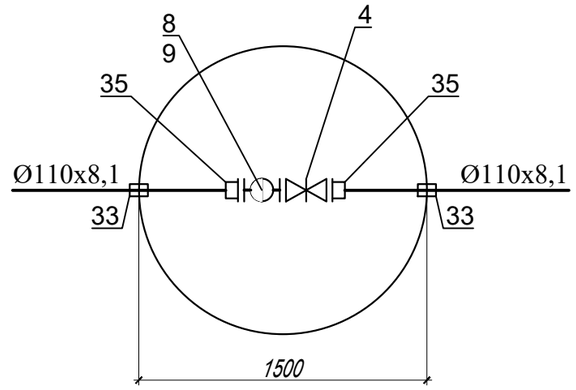

сущ-3
Ø1500мм

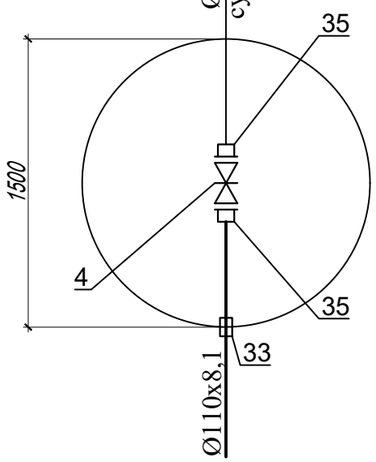

сущ-4
Ø1500мм

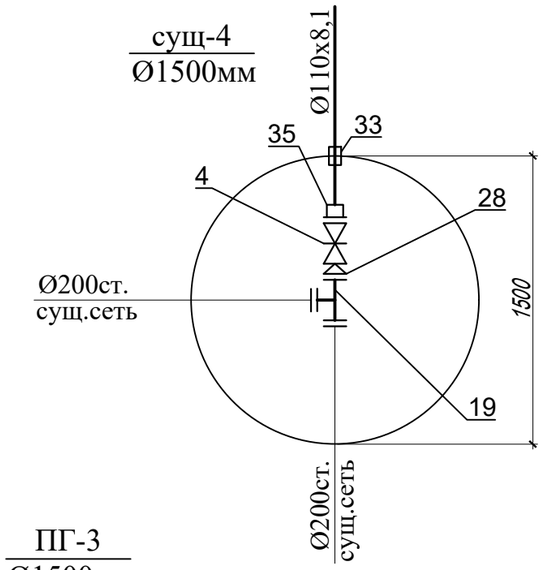

23
Ø1500мм

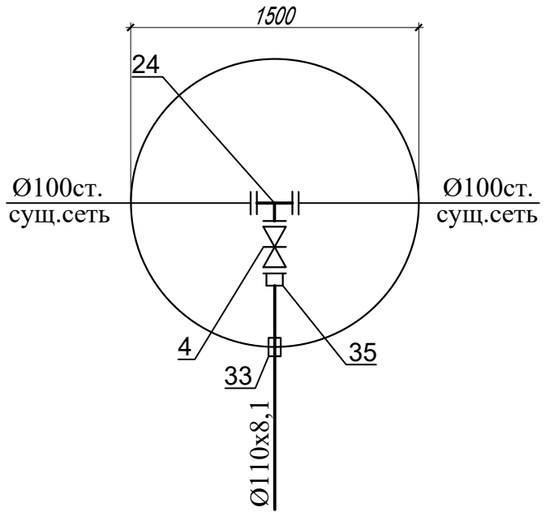

сущ-5
Ø1500мм

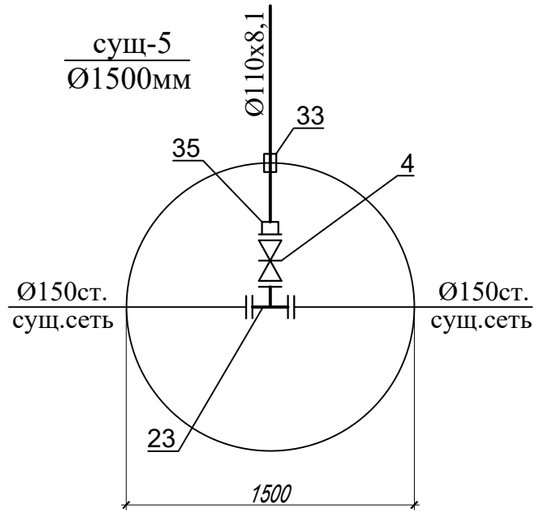

ПГ-3
Ø1500мм

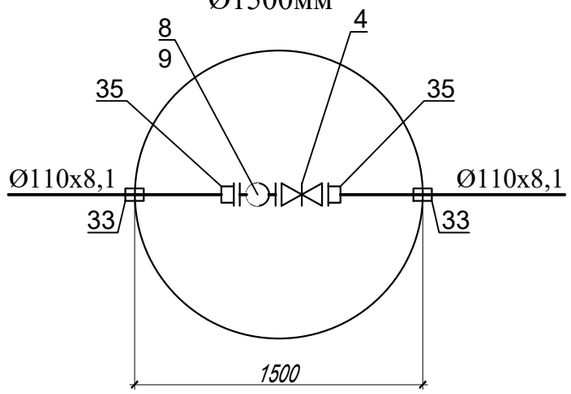

Изм.	Кол.уч.	Лист	Nдок.	Подпись	Дата
ГИП		Абайбек			
Проверил		Джумагулыева			
Выполнил		Ыхлас А.			
Н.контроль		Киваш А.			

040740002533/210155/05 - НВК

Строительство сетей водоснабжения и водоотведения в мкр."Думан", ул.И.Коныра, ул.Таирова, ул.Каримбаева-2 в Медеуском районе, г.Алматы

Наружные сети водоснабжения и канализации

Стадия	Лист	Листов
РП	161	

Деталировка водопроводных колодцев

ТОО"ГражданПроект ЗИ"

Взам. инв. №

Подп. и дата

Инв. № подл.

Формат А3

ПГ-4
Ø1500мм

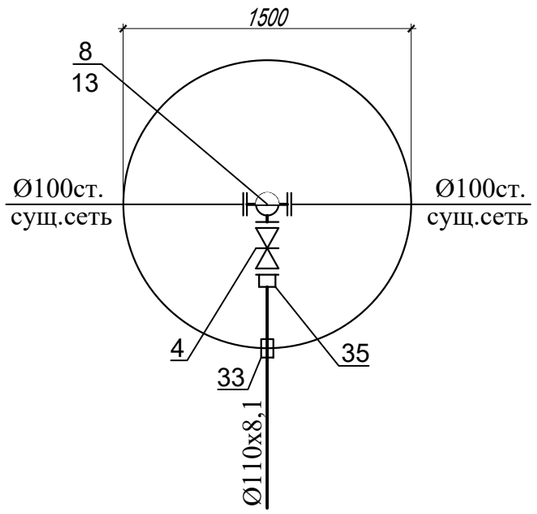

сущ-6
Ø1500мм

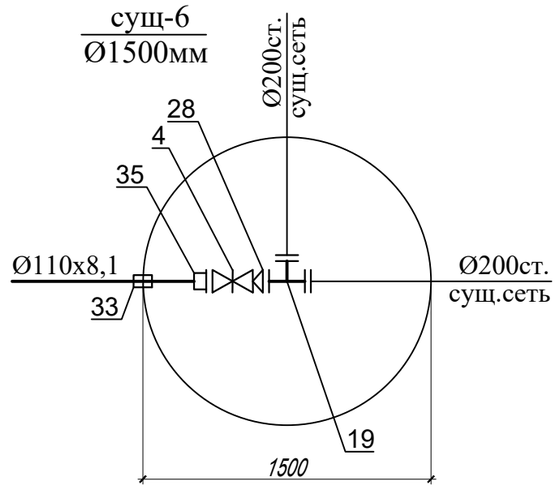

ПГ-5
Ø1500мм

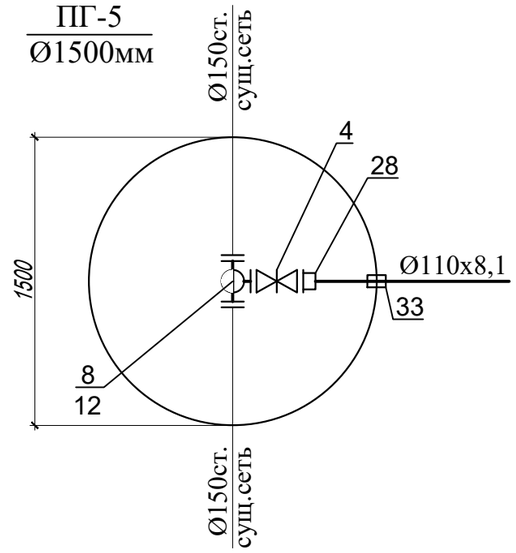

32
Ø1500мм

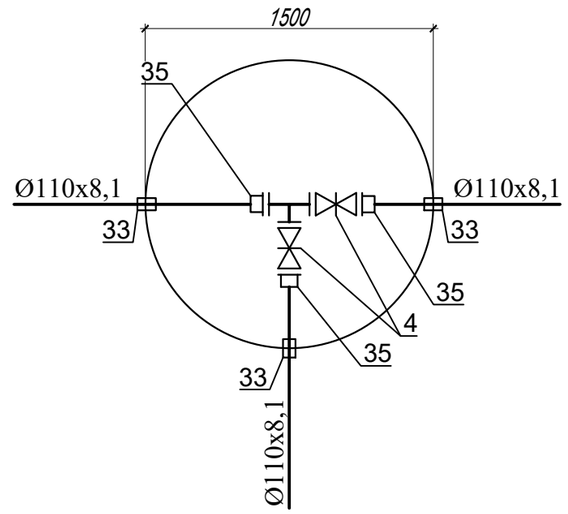

35
Ø1500мм

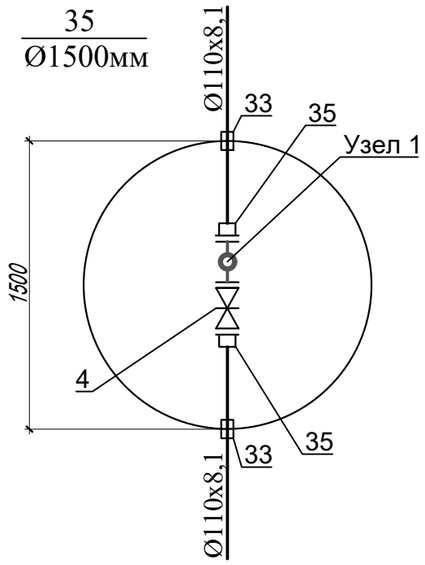

36
Ø1500мм

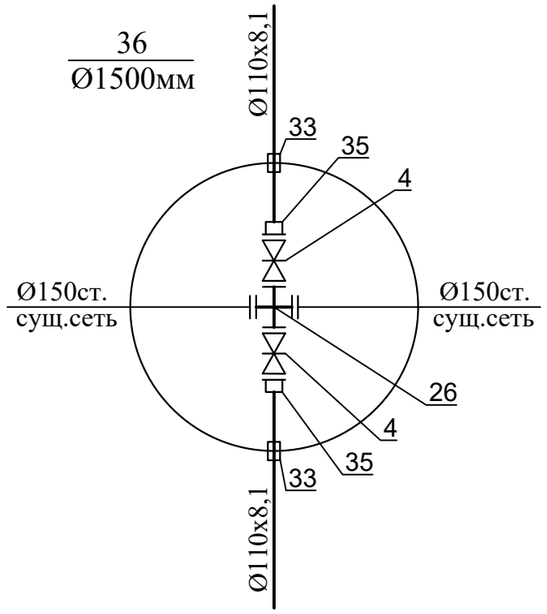

сущ-7
Ø1500мм

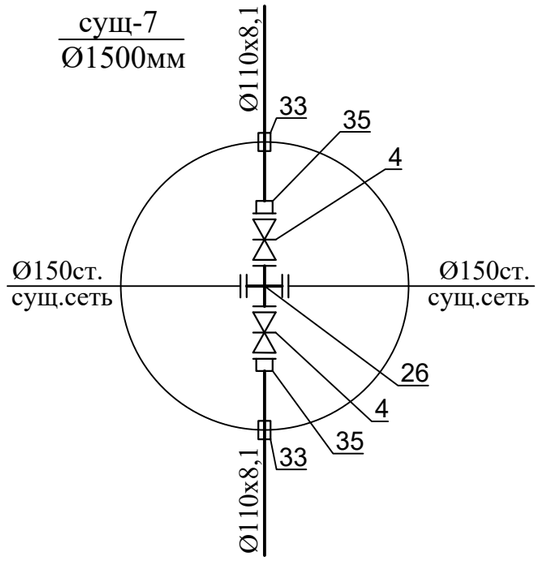

ПГ-6
Ø1500мм

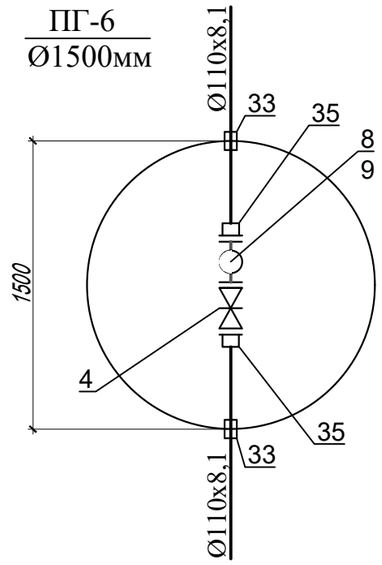

Узел 1

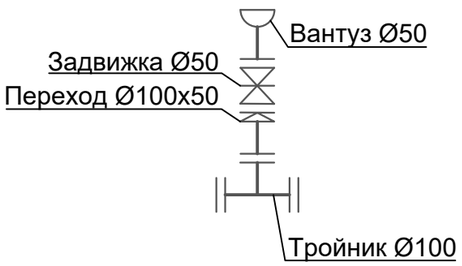

Изм.	Кол.уч	Лист	Nдок.	Подпись	Дата
ГИП		Абайбек			
Проверил		Джумагулыева			
Выполнил		Ыхлас А.			
Н.контроль		Киваш А.			

040740002533/210155/05 - НВК

Строительство сетей водоснабжения и водоотведения в мкр."Думан", ул.И.Коныра, ул.Таирова, ул.Каримбаева-2 в Медеуском районе, г.Алматы

Наружные сети водоснабжения и канализации	Стадия	Лист	Листов
	РП	162	
Деталировка водопроводных колодцев	ТОО"ГражданПроект ЗИ"		

Взам. инв. №
Подп. и дата
Инв. № подл.

Формат А3

сущ-8
Ø1500мм

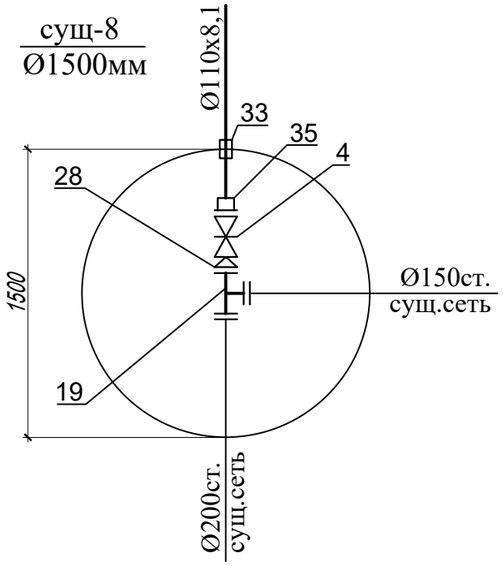

сущ-9
Ø1500мм

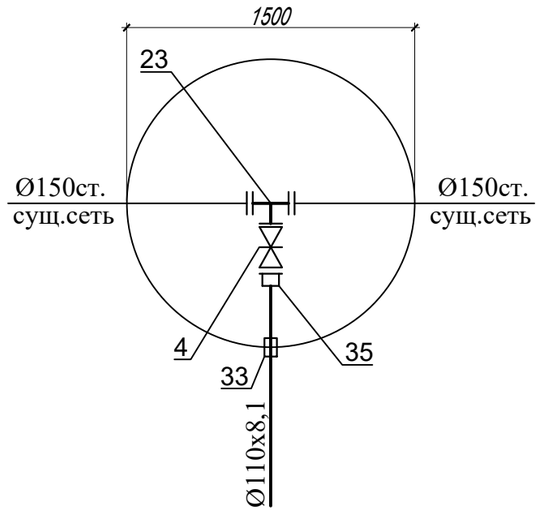

сущ-10
Ø1500мм

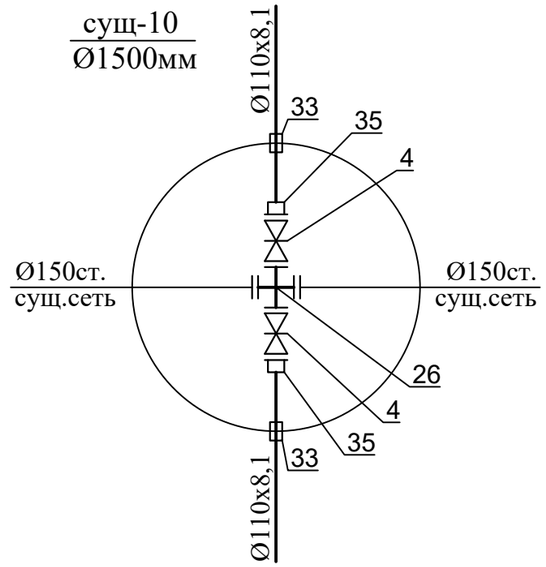

ПГ-7
Ø1500мм

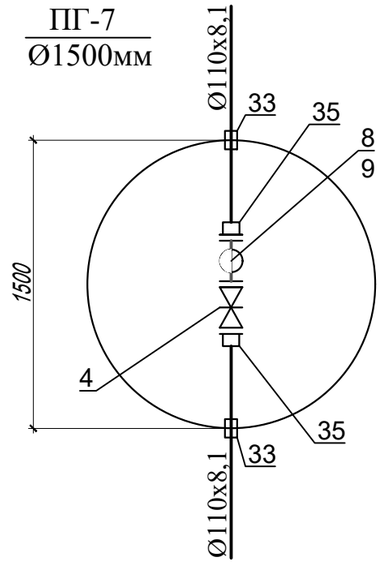

сущ-11
Ø1500мм

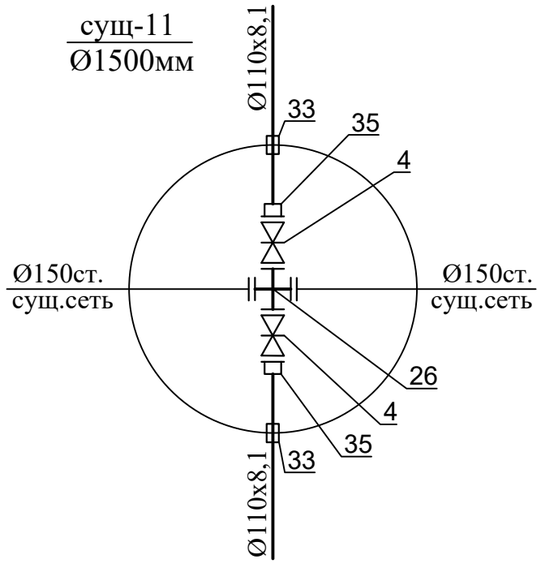

ПГ-8
Ø1500мм

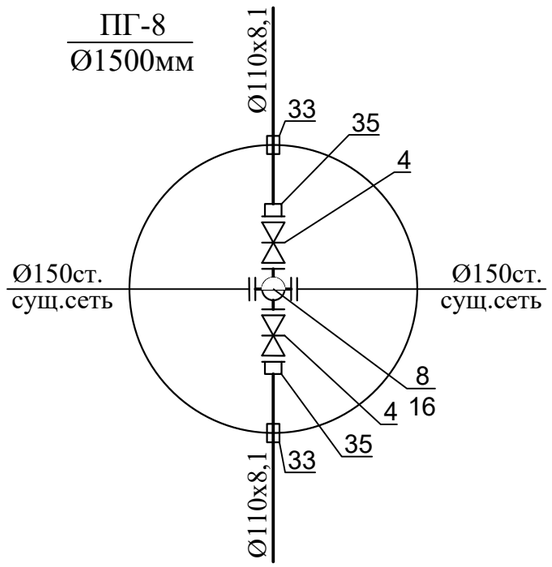

53
Ø1500мм

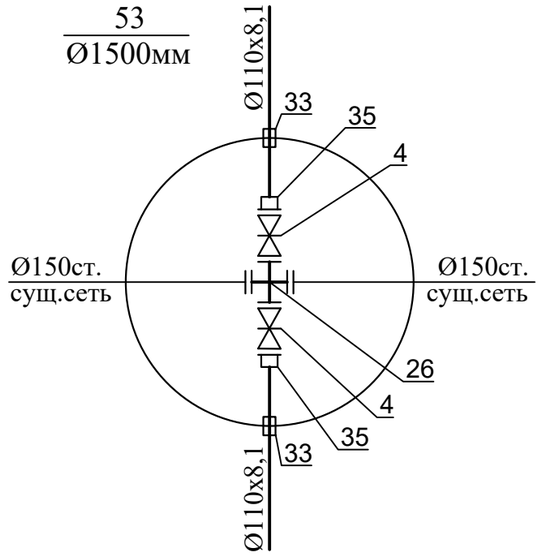

Взам. инв. №	
Подп. и дата	
Инв. № подл.	

Изм.	Кол.уч	Лист	Nдок.	Подпись	Дата
ГИП		Абайбек			
Проверил		Джумагулыева			
Выполнил		Ыхлас А.			
Н.контроль		Киваш А.			

040740002533/210155/05 - НВК

Строительство сетей водоснабжения и водоотведения в мкр."Думан", ул.И.Коныра, ул.Таирова, ул.Каримбаева-2 в Медеуском районе, г.Алматы

Наружные сети водоснабжения и канализации

Стадия	Лист	Листов
РП	163	

Деталировка водопроводных колодцев

ТОО"ГражданПроект ЗИ"

Формат А3

ПГ-9
Ø1500мм

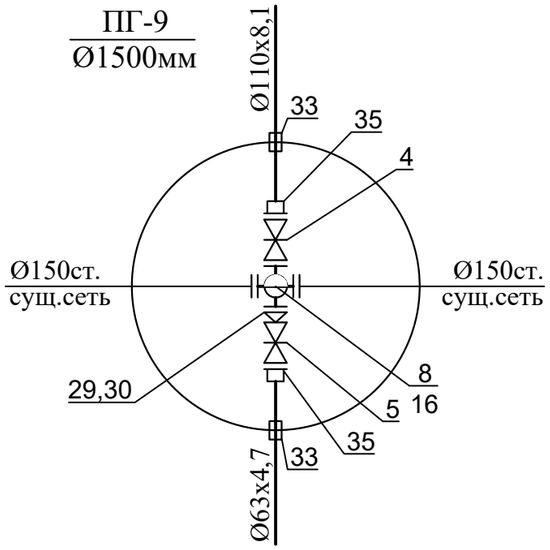

58
Ø1500мм

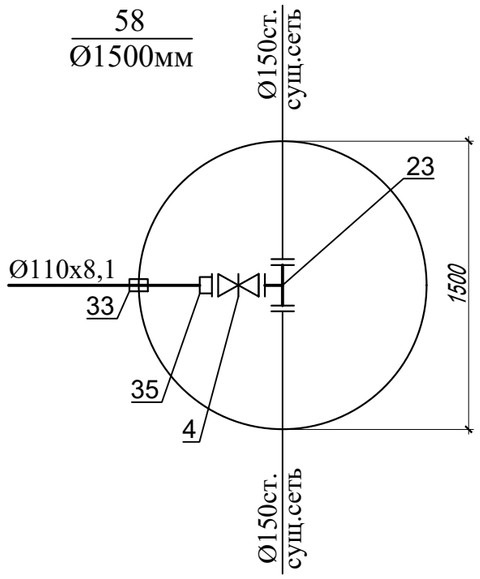

ПГ-10
Ø1500мм

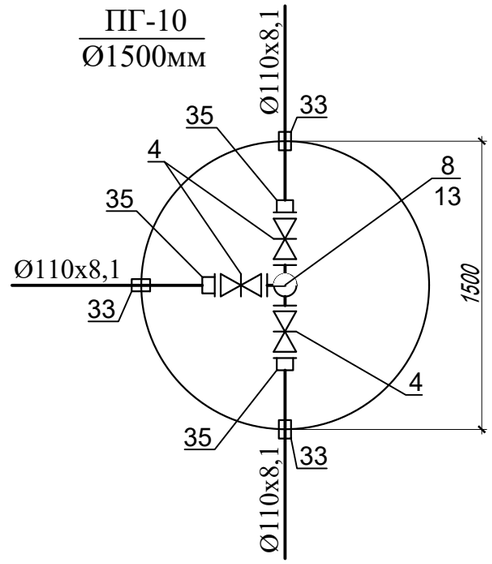

сущ-12
Ø1500мм

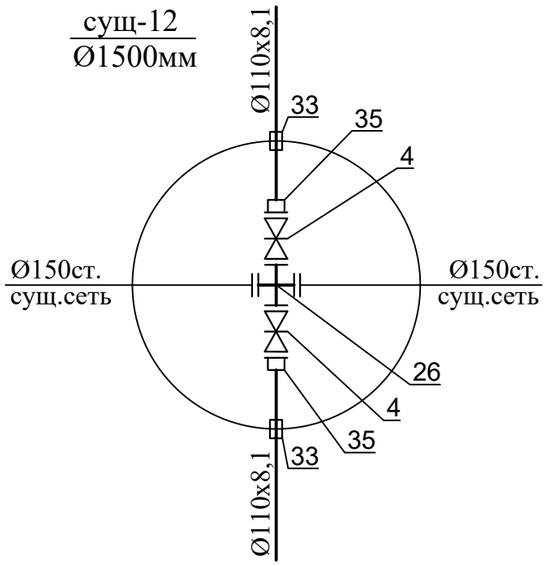

сущ-13
Ø1500мм

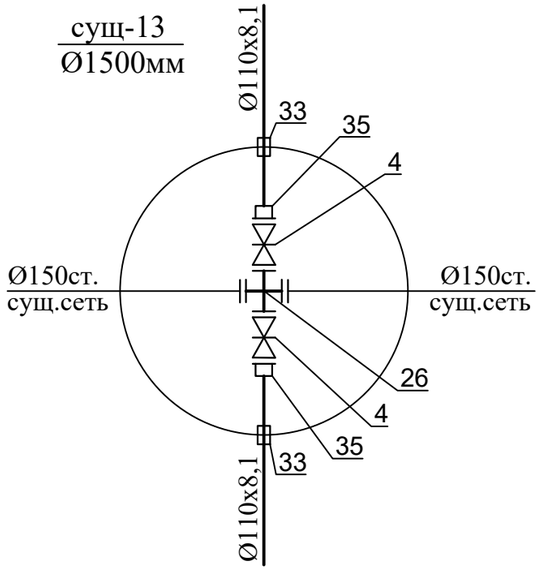

ПГ-11
Ø1500мм

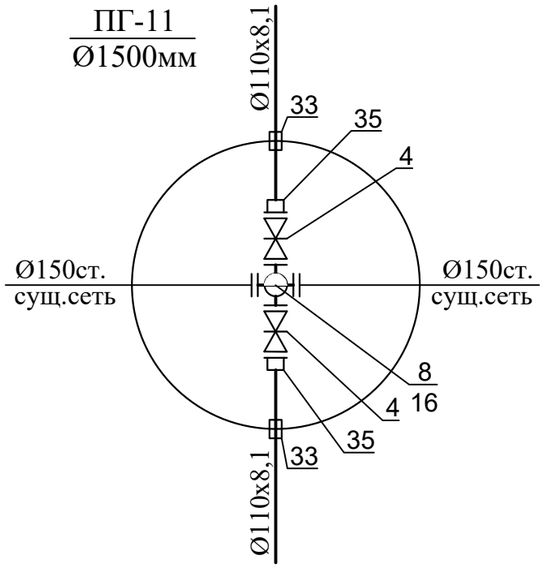

Взам. инв. №	
Подп. и дата	
Инв. № подл.	

Изм.	Кол.уч	Лист	Nдок.	Подпись	Дата
ГИП		Абайбек			
Проверил		Джумагулыева			
Выполнил		Ыхлас А.			
Н.контроль		Киваш А.			

040740002533/210155/05 - НВК

Строительство сетей водоснабжения и водоотведения в мкр."Думан", ул.И.Коныра, ул.Таирова, ул.Каримбаева-2 в Медеуском районе, г.Алматы

Наружные сети водоснабжения и канализации

Стадия	Лист	Листов
РП	164	

Деталировка водопроводных колодцев

ТОО"ГражданПроект ЗИ"

Формат А3

68
Ø1500мм

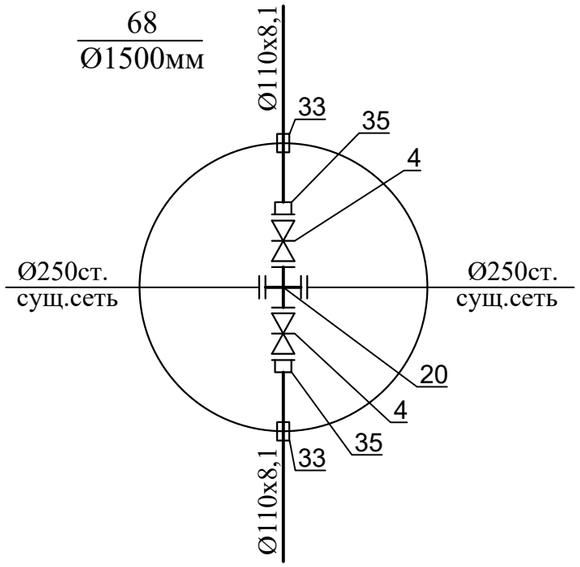

ПГ-12
Ø1500мм

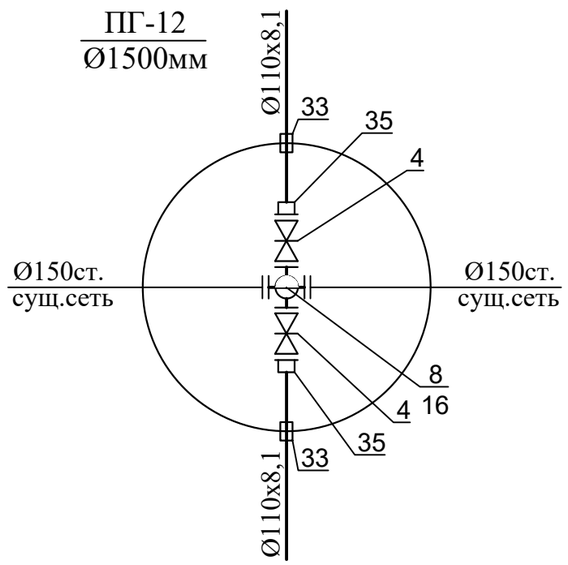

74
Ø1500мм

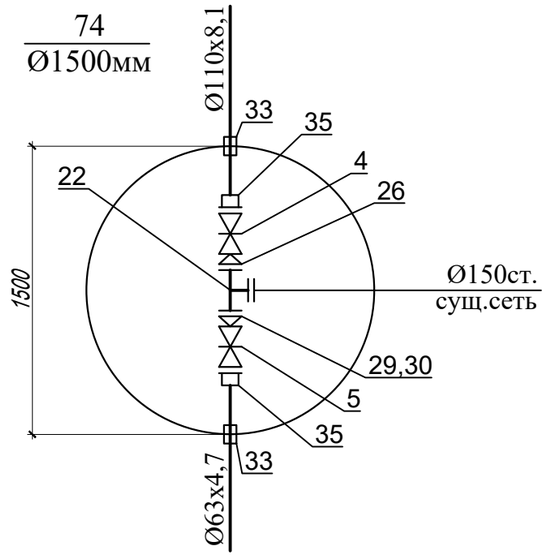

сущ-14
Ø1500мм

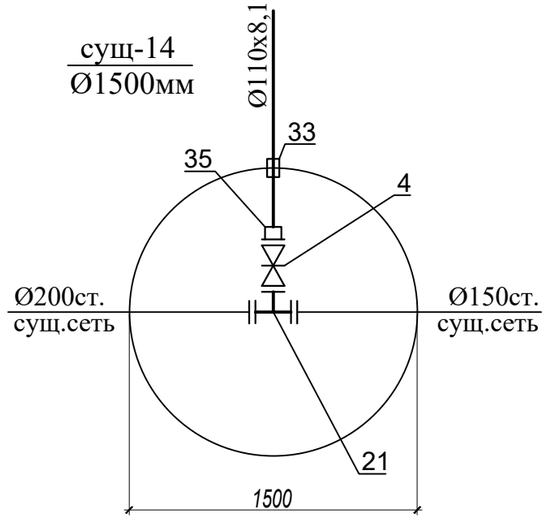

сущ-15 (ПГ)
Ø1500мм

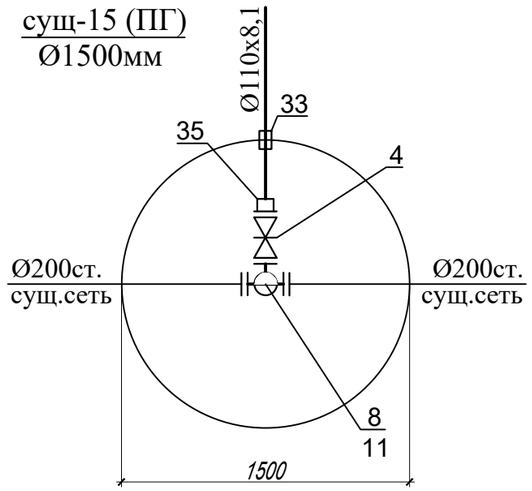

89.1
Ø1500мм

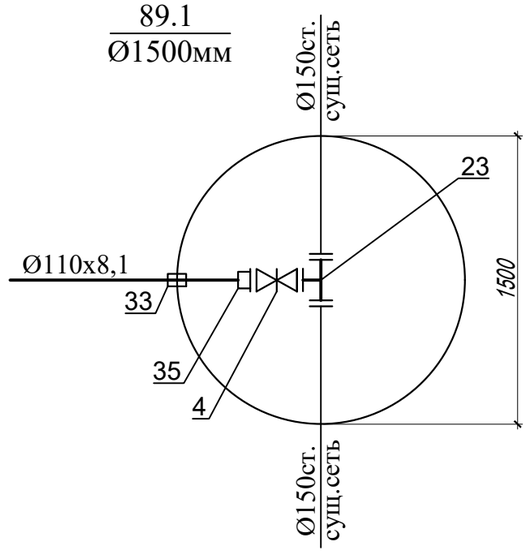

Взам. инв. №	
Подп. и дата	
Инв. № подл.	

Изм.	Кол.уч.	Лист	Nдок.	Подпись	Дата
ГИП		Абайбек			
Проверил		Джумагулыева			
Выполнил		Ыхлас А.			
Н.контроль		Киваш А.			

040740002533/210155/05 - НВК

Строительство сетей водоснабжения и водоотведения в мкр."Думан", ул.И.Коныра, ул.Таирова, ул.Каримбаева-2 в Медеуском районе, г.Алматы

Наружные сети водоснабжения и канализации

Стадия	Лист	Листов
РП	165	

Деталировка водопроводных колодцев

ТОО"ГражданПроект ЗИ"

Формат А3

ПГ-13
Ø1500мм

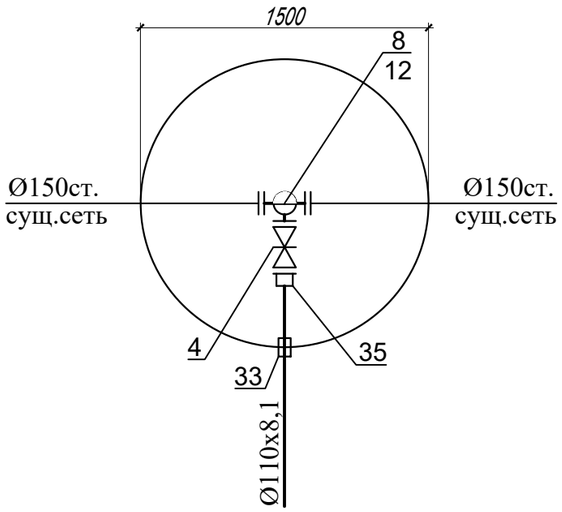

сущ-17 (ПГ)
Ø1500мм

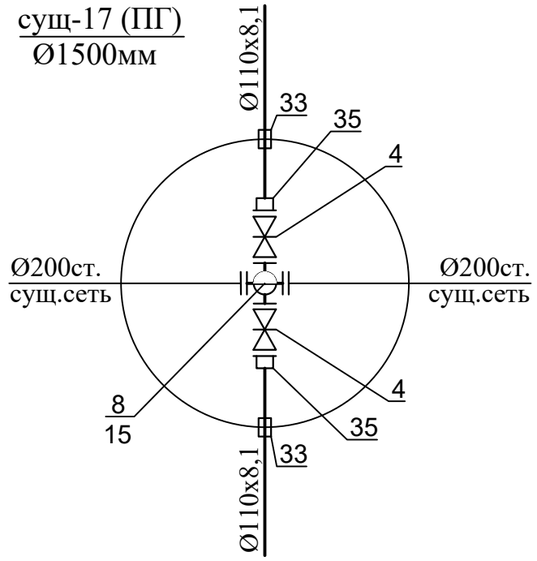

97
Ø1500мм

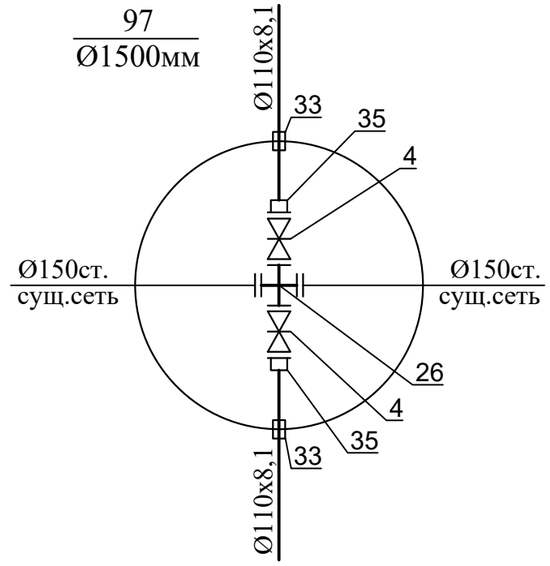

100
Ø1500мм

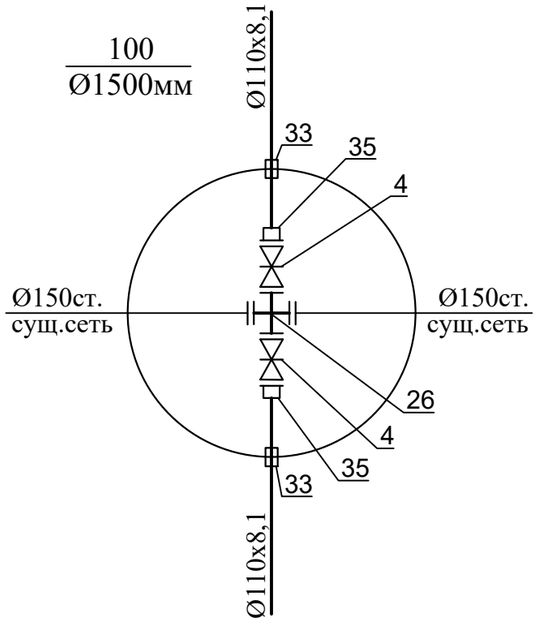

ПГ-14
Ø1500мм

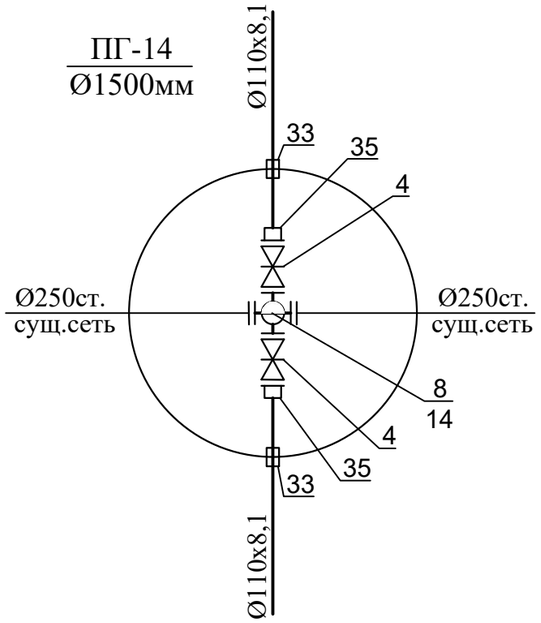

сущ-18
Ø1500мм

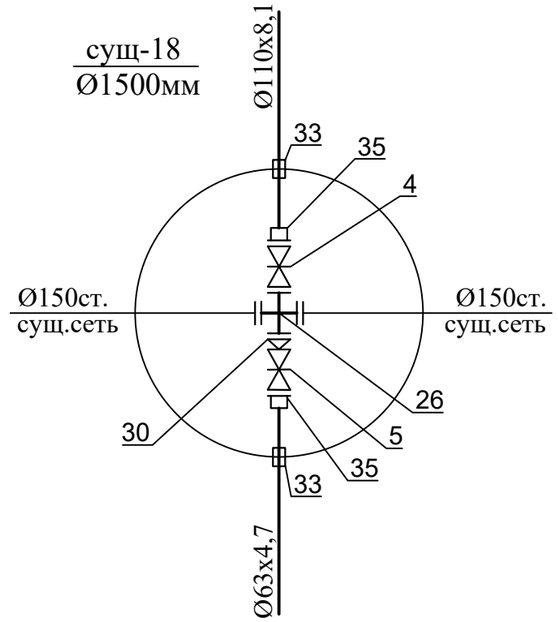

Взам. инв. №	
Подп. и дата	
Инв. № подл.	

Изм.	Кол.уч.	Лист	Nдок.	Подпись	Дата
ГИП		Абайбек			
Проверил		Джумагулыева			
Выполнил		Ыхлас А.			
Н.контроль		Киваш А.			

040740002533/210155/05 - НВК

Строительство сетей водоснабжения и водоотведения в мкр."Думан", ул.И.Коныра, ул.Таирова, ул.Каримбаева-2 в Медеуском районе, г.Алматы

Наружные сети водоснабжения и канализации

Стадия	Лист	Листов
РП	166	

Деталировка водопроводных колодцев

ТОО"ГражданПроект ЗИ"

Формат А3

109
Ø1500мм

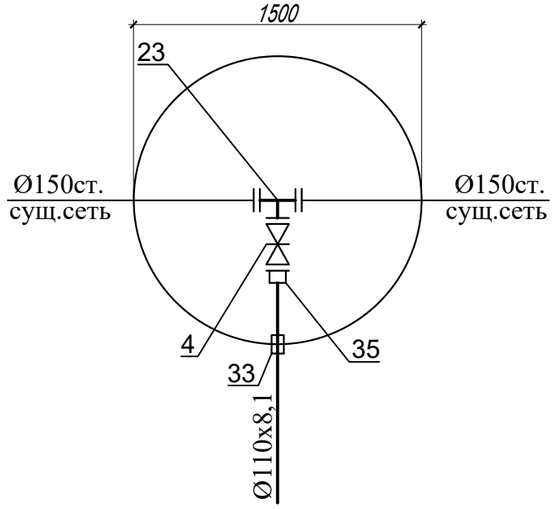

ПГ-15
Ø1500мм

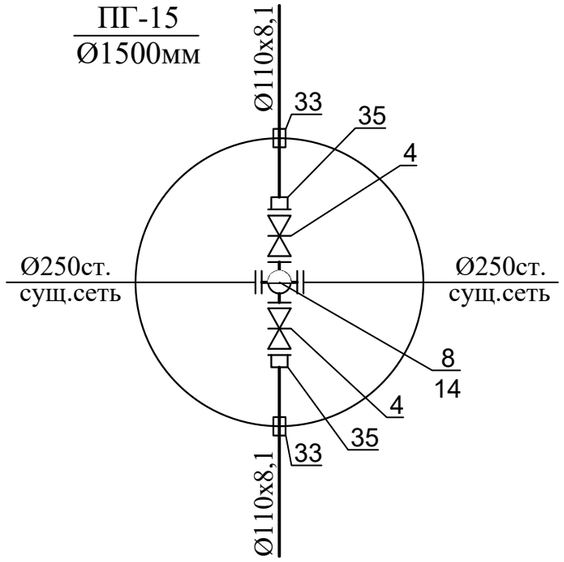

115
Ø1500мм

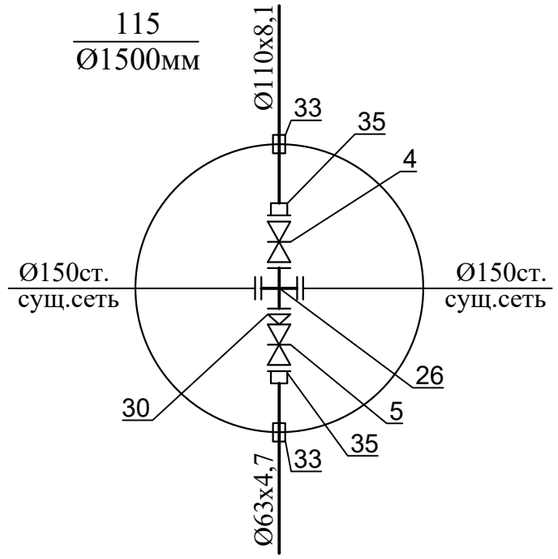

ПГ-18
Ø1500мм

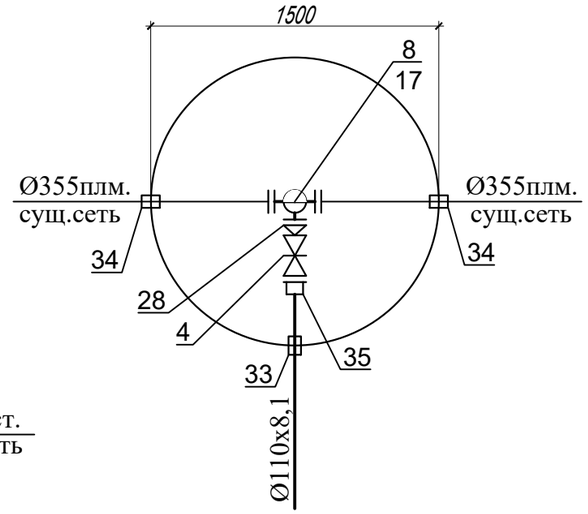

ПГ-16
Ø1500мм

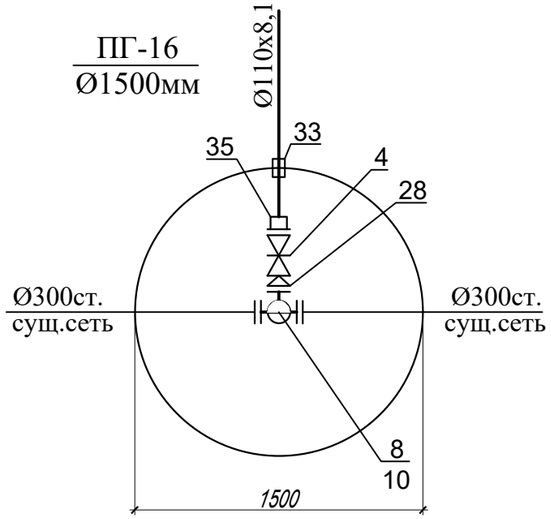

122
Ø1500мм

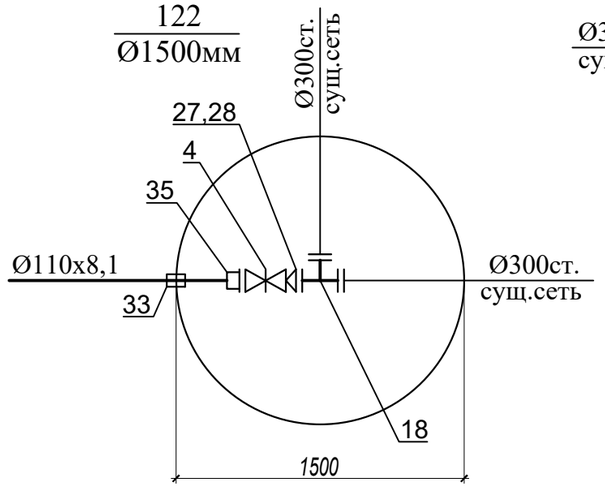

32
Ø1500мм

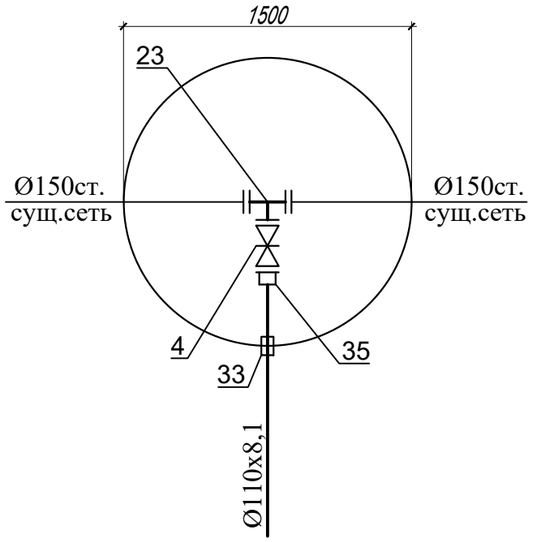

Изм.	Кол.уч	Лист	Nдок.	Подпись	Дата	040740002533/210155/05 - НВК
						Строительство сетей водоснабжения и водоотведения в мкр."Думан", ул.И.Коныра, ул.Таирова, ул.Каримбаева-2 в Медеуском районе, г.Алматы
ГИП		Абайбек				Наружные сети водоснабжения и канализации — Стадия: РП; Лист: 167; Листов:
Проверил		Джумагулыева				
Выполнил		Ыхлас А.				Деталировка водопроводных колодцев — ТОО"ГражданПроект ЗИ"
Н.контроль		Киваш А.				

Взам. инв. №
Подп. и дата
Инв. № подл.

Формат А3

План

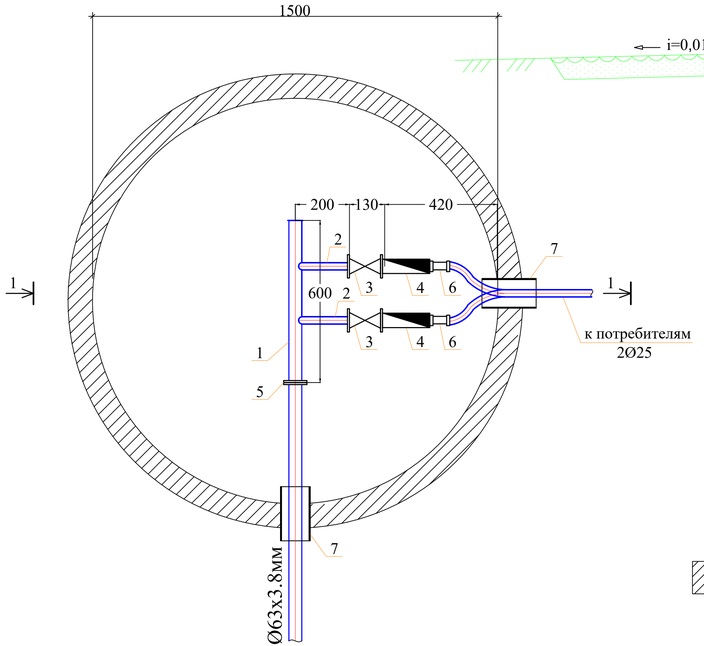

Разрез 1-1

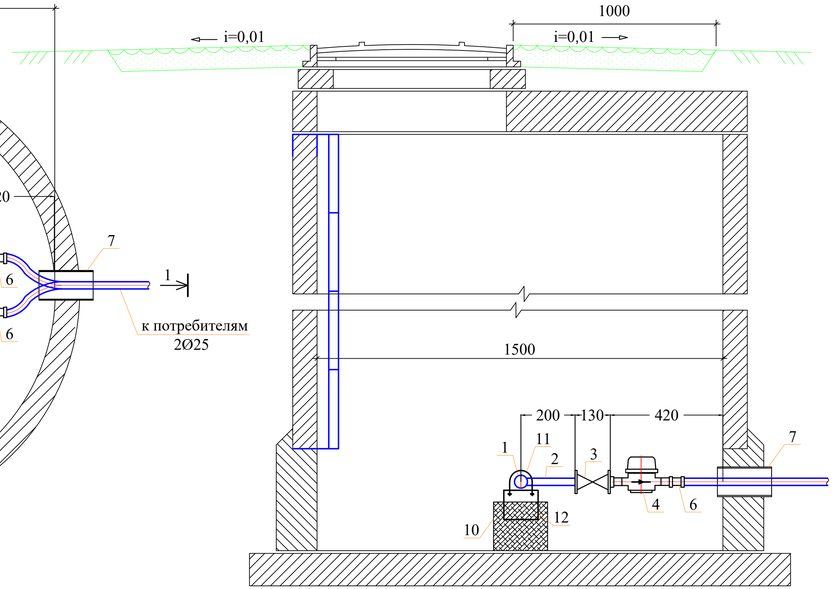

Спецификация оборудования

Поз	Наименование и техническая характеристика	Тип, марка, обозначение документа, опросного листа	Код оборудования, изделия, материала	Завод-изготовитель	Един. изм	Кол.	Масса единицы (кг)	Примечание
1	2	3	4	5	6	7	8	9
	Водоразборный колодец на 2-потр.				компл.	1		
1	Труба стальная водогазопроводная Ду50мм	ГОСТ 3262-75			м	0,60	4.22	
2	Труба стальная водогазопроводная Ду25мм	ГОСТ 3262-75			м	0,80	2.12	
3	Вентили запорные муфтовые PN=16 DN20	15ч8бр			шт	4	1,06	
4	Счетчик холодной воды	СХВ - 20			шт	4	0,65	
5	Фланец стальной приварной Dy50, Py1,0	ГОСТ 12820-80*			шт	2	1.99	
6	Адаптер с внутренней резьбой 20х3/4	ТУ 7500РК385846618			шт	4		
6.1	Втулка под фланец ПЭ 100 SDR11 S5 63мм	ГОСТ 18599-2001			шт	1	0.185	
7	Труба ПЭ Ø450х11,0мм, PE100 SDR41 "техническая" L=0.3м (гильза)	ГОСТ 18599-2001			шт	3	4,84	
8	Бетонная отмостка вокруг люков колодцев t=15см, бетон В7,5				м²	5,34		
9	Колодец круглый из бетона Ø1500мм	ТПР 901-09-11.84			шт	1		см.лист НВК - 32
10	Бетонная опора V=0.027м³				шт	2		
11	Прокат листовой горячекатанный 40х200х2	ГОСТ 19903-74*			шт	2	0,1256	
12	Уголок равнополочный 50х2 L=600мм	ГОСТ 8509-93			шт	2	2,265	
13	Болт М16 L=50мм	ГОСТ 7798-70			шт	4	0,1136	
14	Шайба М16	ГОСТ 11371-68			шт	4	0,0113	
15	Гайка М16	ГОСТ 5915-70			шт	4	0,03317	
16	Марка колодца по грунтовым условиям В-1							

Примечание:

1. Объемы даны на один водоразборный колодец.
Общее количество колодцев - 1шт, колодцы №117.
2. Бетонные поверхности со стороны обратной засыпки окрасить битумом за 2 раза.
3. п.12,13 окраска 2 слоя ХС-76 за 2 раза по огрунтовке ХС-010.
4. п.16,17 окраска ПФ 115 за 2 раза по огрунтовке ГФ 021.
5. п.10 окраска ПФ 115 за 2 раза.

Изм.	Кол.уч.	Лист	Nдок.	Подпись	Дата

040740002533/210155/05 - НВК

Строительство сетей водоснабжения и водоотведения в мкр."Думан", ул.И.Коныра, ул.Таирова, ул.Каримбаева-2 в Медеуском районе, г.Алматы

ГИП	Абайбек		
Проверил	Джумагулыева		
Выполнил	Ыхлас А.		
Н.контроль	Киваш А.		

Наружные сети водоснабжения и канализации

Стадия	Лист	Листов
РП	168	

Водоразборный колодец

ТОО"ГражданПроект ЗИ"

Взаим. инв.N

Подп. и дата

Инв.N подл.

Формат А3(297х420)

План

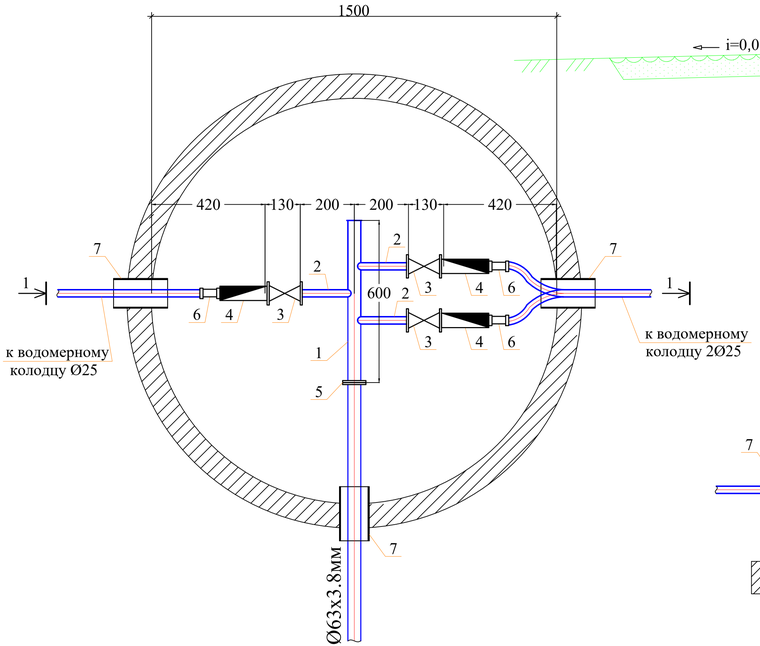

Разрез 1-1

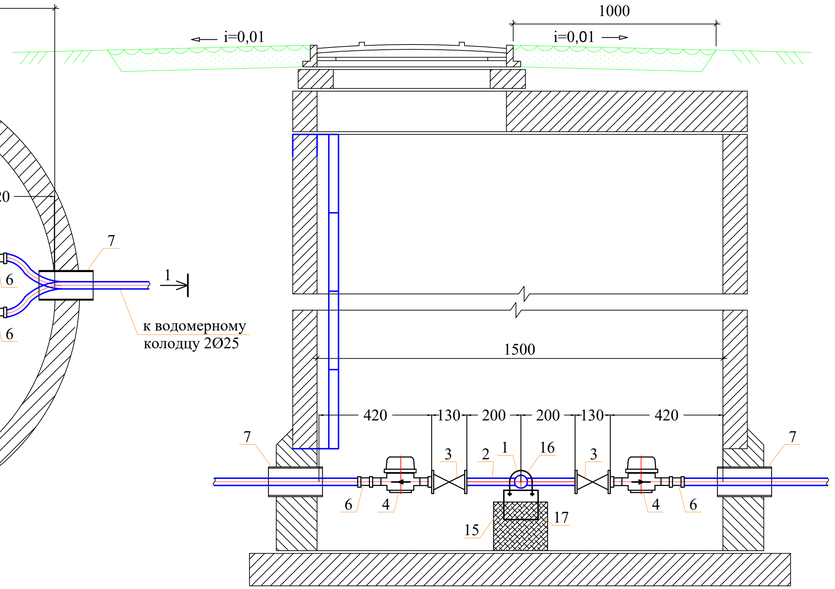

Спецификация оборудования

Поз	Наименование и техническая характеристика	Тип, марка, обозначение документа, опросного листа	Код оборудования, изделия, материала	Завод-изготовитель	Един. изм	Кол.	Масса единицы (кг)	Примечание
1	2	3	4	5	6	7	8	9
	Водоразборный колодец на 3-потр.				компл.	1		
1	Труба стальная водогазопроводная Ду50мм	ГОСТ 3262-75			м	0,60	4.22	
2	Труба стальная водогазопроводная Ду25мм	ГОСТ 3262-75			м	0,60	2.12	
3	Вентили запорные муфтовые PN=16 DN20	15ч8бр			шт	3	1,06	
4	Счетчик холодной воды	СХВ - 20			шт	3	0,65	
5	Фланец стальной приварной Dy50, Py1,0	ГОСТ 12820-80*			шт	2	1.99	
6	Адаптер с внутренней резьбой 20х3/4	ТУ 7500РК385846618			шт	3		
6.1	Втулка под фланец ПЭ 100 SDR11 S5 63мм	ГОСТ 18599-2001			шт	1	0.185	
7	Труба ПЭ Ø450х11,0мм, PE100 SDR41 "техническая" L=0.3м (гильза)	ГОСТ 18599-2001			шт	3	4,84	
8	Бетонная отмостка вокруг люков колодцев t=15см, бетон В7,5				м²	5,34		
9	Колодец круглый из бетона Ø1500мм	ТПР 901-09-11.84			шт	1		см.лист НВК - 32
10	Бетонная опора V=0.027м³				шт	2		
11	Прокат листовой горячекатанный 40х200х2	ГОСТ 19903-74*			шт	2	0,1256	
12	Уголок равнополочный 50х2 L=600мм	ГОСТ 8509-93			шт	2	2,265	
13	Болт М16 L=50мм	ГОСТ 7798-70			шт	4	0,1136	
14	Шайба М16	ГОСТ 11371-68			шт	4	0,0113	
15	Гайка М16	ГОСТ 5915-70			шт	4	0,03317	
16	Марка колодца по грунтовым условиям В-1							

Примечание:

1. Объемы даны на один водоразборный колодец.
Общее количество колодцев - 1шт, колодцы №11.
2. Бетонные поверхности со стороны обратной засыпки окрасить битумом за 2 раза.
3. п.12,13 окраска 2 слоя ХС-76 за 2 раза по огрунтовке ХС-010.
4. п.16,17 окраска ПФ 115 за 2 раза по огрунтовке ГФ 021.
5. п.10 окраска ПФ 115 за 2 раза.

Изм.	Кол.уч.	Лист	Nдок.	Подпись	Дата

040740002533/210155/05 - НВК

Строительство сетей водоснабжения и водоотведения в мкр."Думан", ул.И.Коныра, ул.Таирова, ул.Каримбаева-2 в Медеуском районе, г.Алматы

ГИП	Абайбек		
Проверил	Джумагулыева		
Выполнил	Ыхлас А.		
Н.контроль	Киваш А.		

Наружные сети водоснабжения и канализации

Стадия	Лист	Листов
РП	169	

Водоразборный колодец

ТОО"ГражданПроект ЗИ"

Взаим. инв.N | Подп. и дата | Инв.N подл.

Формат А3(297х420)

План

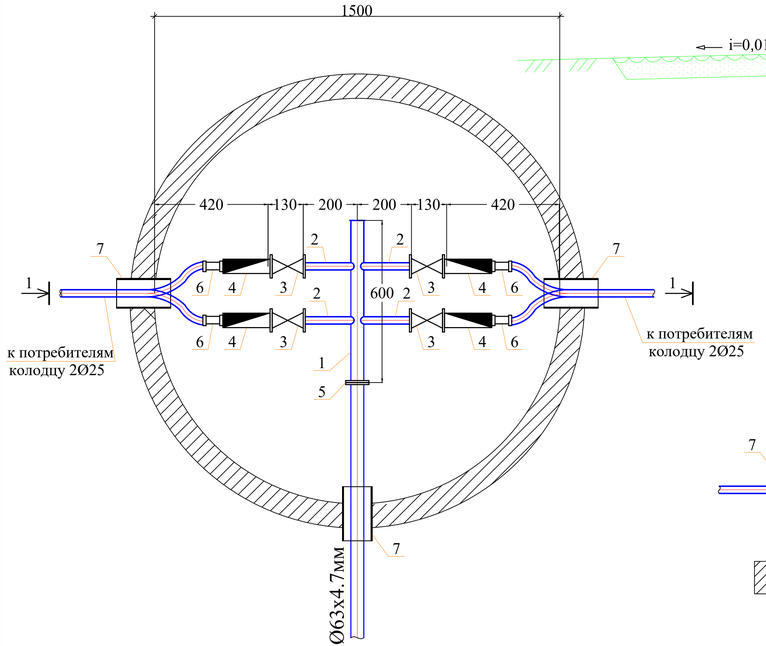

Разрез 1-1

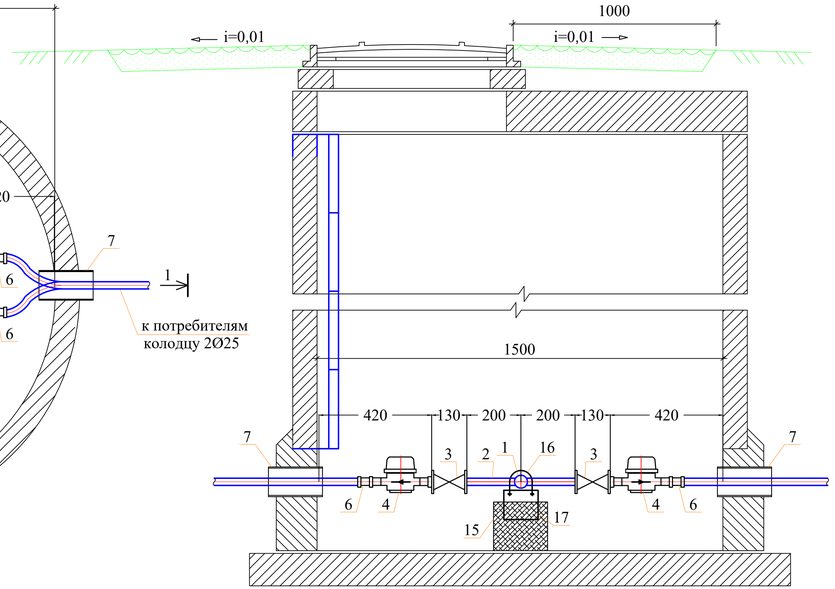

Спецификация оборудования

Поз	Наименование и техническая характеристика	Тип, марка, обозначение документа, опросного листа	Код оборудования, изделия, материала	Завод-изготовитель	Един. изм	Кол.	Масса единицы (кг)	Примечание
1	2	3	4	5	6	7	8	9
	Водоразборный колодец на 4-потр.				компл.	3		
1	Труба стальная водогазопроводная Ду50мм	ГОСТ 3262-75			м	0,60	4.22	
2	Труба стальная водогазопроводная Ду25мм	ГОСТ 3262-75			м	0,80	2.12	
3	Вентили запорные муфтовые PN=16 DN20	15ч8бр			шт	4	1,06	
4	Счетчик холодной воды	СХВ - 20			шт	4	0,65	
5	Фланец стальной приварной Dy50, Py1,0	ГОСТ 12820-80*			шт	2	1.99	
6	Адаптер с внутренней резьбой 20х3/4	ТУ 7500РК385846618			шт	4		
6.1	Втулка под фланец ПЭ 100 SDR11 S5 63мм	ГОСТ 18599-2001			шт	1	0.185	
7	Труба ПЭ Ø450х11,0мм, PE100 SDR41 "техническая" L=0.3м (гильза)	ГОСТ 18599-2001			шт	3	4,84	
8	Бетонная отмостка вокруг люков колодцев t=15см, бетон В7,5				м²	5,34		
9	Колодец круглый из бетона Ø1500мм	ТПР 901-09-11.84			шт	1		см.лист НВК - 32
10	Бетонная опора V=0.027м³				шт	2		
11	Прокат листовой горячекатанный 40х200х2	ГОСТ 19903-74*			шт	2	0,1256	
12	Уголок равнополочный 50х2 L=600мм	ГОСТ 8509-93			шт	2	2,265	
13	Болт М16 L=50мм	ГОСТ 7798-70			шт	4	0,1136	
14	Шайба М16	ГОСТ 11371-68			шт	4	0,0113	
15	Гайка М16	ГОСТ 5915-70			шт	4	0,03317	
16	Марка колодца по грунтовым условиям В-1							

Примечание:

1. Объемы даны на один водоразборный колодец.
Общее количество колодцев - 3шт, колодцы №5, №76, №108.
2. Бетонные поверхности со стороны обратной засыпки окрасить битумом за 2 раза.
3. п.12,13 окраска 2 слоя ХС-76 за 2 раза по огрунтовке ХС-010.
4. п.16,17 окраска ПФ 115 за 2 раза по огрунтовке ГФ 021.
5. п.10 окраска ПФ 115 за 2 раза.

Изм.	Кол.уч	Лист	Nдок.	Подпись	Дата
ГИП		Абайбек			
Проверил		Джумагулыева			
Выполнил		Ыхлас А.			
Н.контроль		Киваш А.			

040740002533/210155/05 - НВК

Строительство сетей водоснабжения и водоотведения в мкр."Думан", ул.И.Коныра, ул.Таирова, ул.Каримбаева-2 в Медеуском районе, г.Алматы

Наружные сети водоснабжения и канализации	Стадия	Лист	Листов
	РП	170	

Водоразборный колодец

ТОО"ГражданПроект ЗИ"

Взам. инв. № | Подп. и дата | Инв. № подл.

Формат А3(297х420)

План

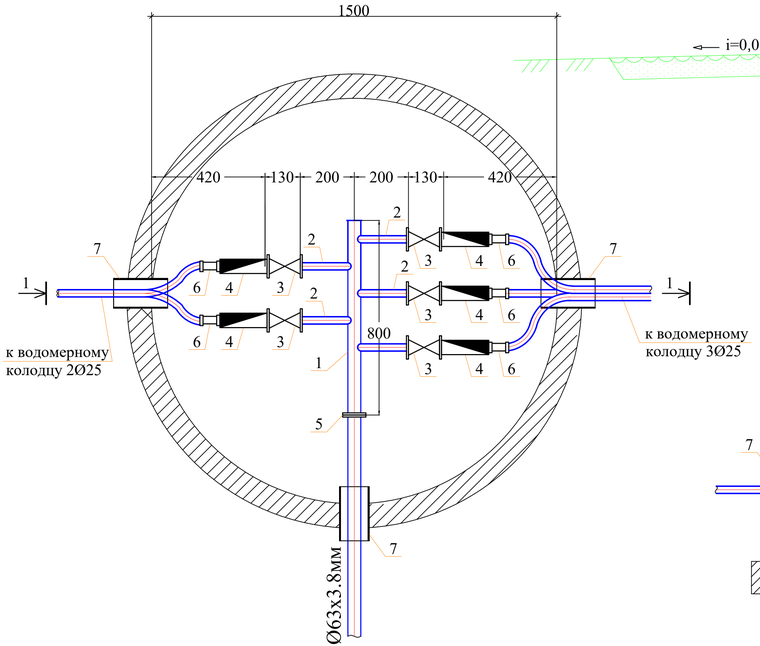

Разрез 1-1

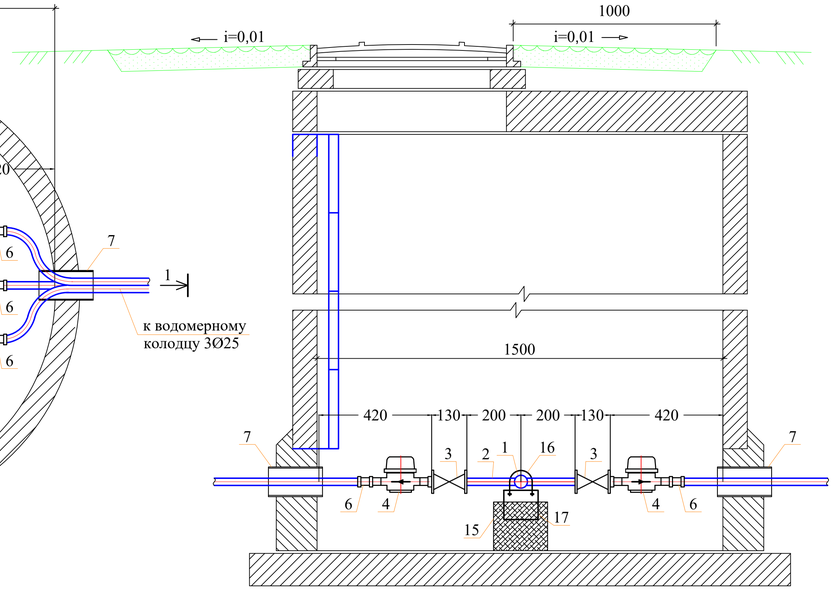

Спецификация оборудования

Поз	Наименование и техническая характеристика	Тип, марка, обозначение документа, опросного листа	Код оборудования, изделия, материала	Завод-изготовитель	Един. изм	Кол.	Масса единицы (кг)	Примечание
1	2	3	4	5	6	7	8	9
	Водоразборный колодец на 5-потр.				компл.	2		
1	Труба стальная водогазопроводная Ду50мм	ГОСТ 3262-75			м	0,60	4.22	
2	Труба стальная водогазопроводная Ду25мм	ГОСТ 3262-75			м	1,00	2.12	
3	Вентили запорные муфтовые PN=16 DN20	15ч8бр			шт	5	1,06	
4	Счетчик холодной воды	СХВ - 20			шт	5	0,65	
5	Фланец стальной приварной Dy50, Py1,0	ГОСТ 12820-80*			шт	2	1.99	
6	Адаптер с внутренней резьбой 20х3/4	ТУ 7500РК385846618			шт	5		
6.1	Втулка под фланец ПЭ 100 SDR11 S5 63мм	ГОСТ 18599-2001			шт	1	0.185	
7	Труба ПЭ Ø450х11,0мм, PE100 SDR41 "техническая" L=0.3м (гильза)	ГОСТ 18599-2001			шт	3	4,84	
8	Бетонная отмостка вокруг люков колодцев t=15см, бетон В7,5				м²	5,34		
9	Колодец круглый из бетона Ø1500мм	ТПР 901-09-11.84			шт	1		см.лист НВК - 32
10	Бетонная опора V=0.027м³				шт	2		
11	Прокат листовой горячекатанный 40х200х2	ГОСТ 19903-74*			шт	2	0,1256	
12	Уголок равнополочный 50х2 L=600мм	ГОСТ 8509-93			шт	2	2,265	
13	Болт М16 L=50мм	ГОСТ 7798-70			шт	4	0,1136	
14	Шайба М16	ГОСТ 11371-68			шт	4	0,0113	
15	Гайка М16	ГОСТ 5915-70			шт	4	0,03317	
16	Марка колодца по грунтовым условиям В-1							

Примечание:

1. Объемы даны на один водоразборный колодец.
Общее количество колодцев - 2шт, колодцы №57, №128.
2. Бетонные поверхности со стороны обратной засыпки окрасить битумом за 2 раза.
3. п.12,13 окраска 2 слоя ХС-76 за 2 раза по огрунтовке ХС-010.
4. п.16,17 окраска ПФ 115 за 2 раза по огрунтовке ГФ 021.
5. п.10 окраска ПФ 115 за 2 раза.

Изм.	Кол.уч.	Лист	Nдок.	Подпись	Дата

040740002533/210155/05 - НВК

Строительство сетей водоснабжения и водоотведения в мкр."Думан", ул.И.Коныра, ул.Таирова, ул.Каримбаева-2 в Медеуском районе, г.Алматы

ГИП	Абайбек		
Проверил	Джумагулыева		
Выполнил	Ыхлас А.		
Н.контроль	Киваш А.		

Наружные сети водоснабжения и канализации

Стадия	Лист	Листов
РП	171	

Водоразборный колодец

ТОО"ГражданПроект ЗИ"

Взаим. инв.N | Подп. и дата | Инв.N подл.

Формат А3(297х420)

План

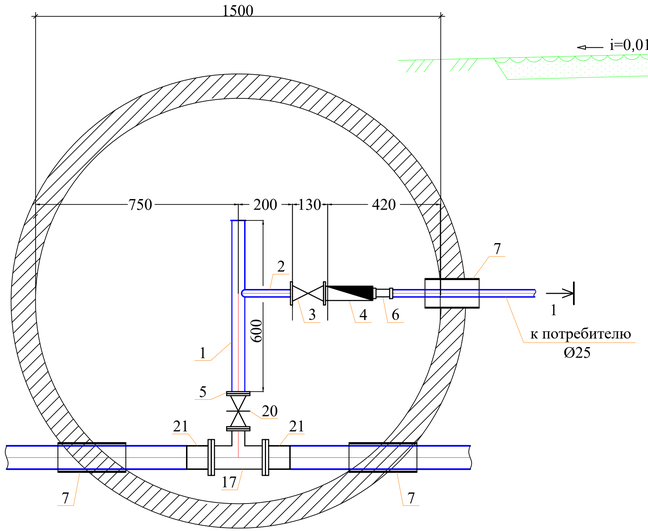

Разрез 1-1

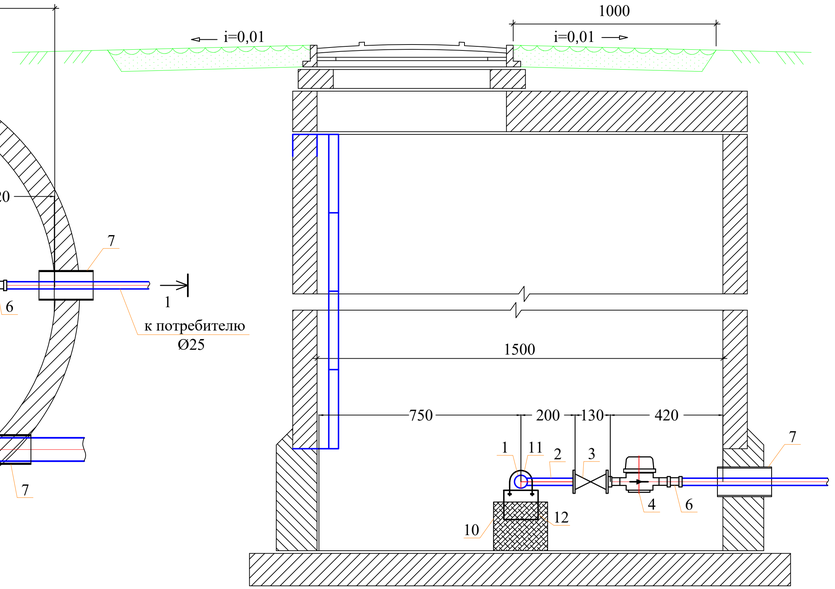

Спецификация оборудования

Поз	Наименование и техническая характеристика	Тип, марка, обозначение документа, опросного листа	Код оборудования, изделия, материала	Завод-изготовитель	Един. изм	Кол.	Масса единицы (кг)	Примечание
1	2	3	4	5	6	7	8	9
	Водоразборный колодец на 1-потр.				компл.	2		
1	Труба стальная водогазопроводная Ду50мм	ГОСТ 3262-75			м	0,60	4.22	
2	Труба стальная водогазопроводная Ду25мм	ГОСТ 3262-75			м	0,20	2.12	
3	Вентили запорные муфтовые PN=16 DN20	15ч8бр			шт	1	1,06	
4	Счетчик холодной воды	СХВ - 20			шт	1	0,65	
5	Фланец стальной приварной Dy50, Py1,0	ГОСТ 12820-80*			шт	2	1.99	
6	Адаптер с внутренней резьбой 20х3/4	ТУ 7500РК385846618			шт	1		
7	Труба ПЭ Ø450х11,0мм, PE100 SDR41 "техническая" L=0.3м (гильза)	ГОСТ 18599-2001			шт	3	4,84	
8	Бетонная отмостка вокруг люков колодцев t=15см, бетон В7,5				$м^2$	5,34		
9	Колодец круглый из бетона Ø1500мм	ТПР 901-09-11.84			шт	1		см.лист НВК - 37
10	Бетонная опора V=0.027$м^3$				шт	2		
11	Прокат листовой горячекатанный 40х200х2	ГОСТ 19903-74*			шт	2	0,1256	
12	Уголок равнополочный 50х2 L=600мм	ГОСТ 8509-93			шт	2	2,265	
13	Болт М16 L=50мм	ГОСТ 7798-70			шт	4	0,1136	
14	Шайба М16	ГОСТ 11371-68			шт	4	0,0113	
15	Гайка М16	ГОСТ 5915-70			шт	4	0,03317	
16	Марка колодца по грунтовым условиям В-1							
17	Тройники бесшовные приварные из стали DN100-50	ГОСТ 17376-2001			шт	1	3,80	
18	Фланцы ст. свободные на приварном кольце Py1,0 МПа (10кгс/см2) Dy100	ГОСТ 12822-80*			шт	2	4,34	
19	Фланцы стальные плоские приварные Py1,0МПа (10кгс/см2) Dy100	ГОСТ 12820-80			шт	2	3,81	
20	Задвижки с обрезиненным клином Sigmetex из ВЧШГ PN=10/16 DN50	ГОСТ 5762-2002			шт	1	9,9	
21	Втулка под фланец PE 100 SDR13.6 Ø110мм	ГОСТ 18599-2001			шт	2	0,555	

Примечание:

1. Объемы даны на один водоразборный колодец.
Общее количество колодцев - 2шт, колодцы №16, №118.
2. Бетонные поверхности со стороны обратной засыпки окрасить битумом за 2 раза.
3. п.12,13 окраска 2 слоя ХС-76 за 2 раза по огрунтовке ХС-010.
4. п.16,17 окраска ПФ 115 за 2 раза по огрунтовке ГФ 021.
5. п.10 окраска ПФ 115 за 2 раза.

Изм.	Кол.уч.	Лист	Nдок.	Подпись	Дата

040740002533/210155/05 - НВК

Строительство сетей водоснабжения и водоотведения в мкр."Думан", ул.И.Коныра, ул.Таирова, ул.Каримбаева-2 в Медеуском районе, г.Алматы

ГИП	Абайбек		
Проверил	Джумагулыева		
Выполнил	Ыхлас А.		
Н.контроль	Киваш А.		

Наружные сети водоснабжения и канализации

Стадия	Лист	Листов
РП	172	

Водоразборный колодец

ТОО"ГражданПроект ЗИ"

Взам. инв. №

Подп. и дата

Инв. № подл.

Формат А3(297х420)

План

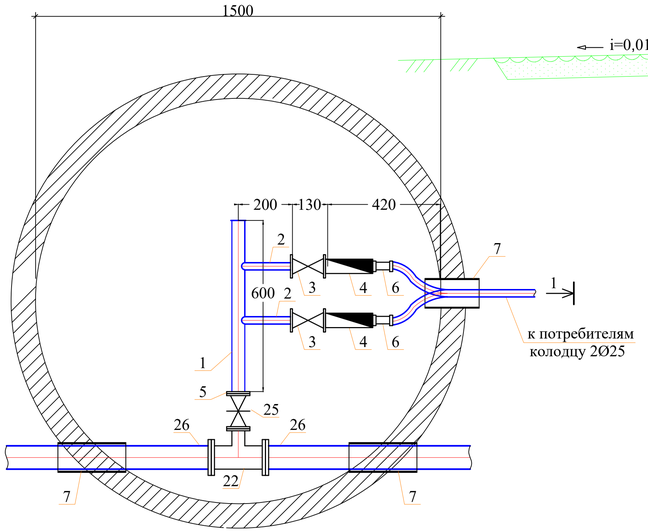

Разрез 1-1

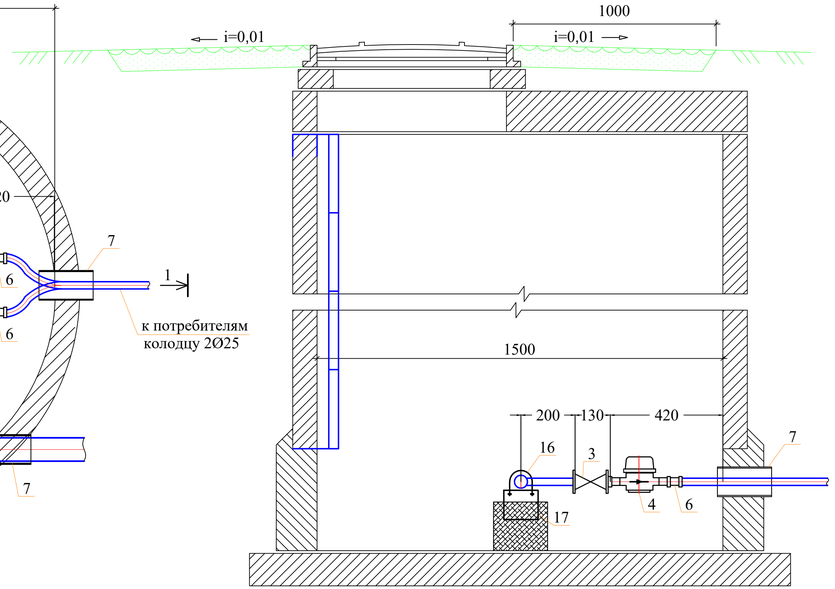

Спецификация оборудования

Поз	Наименование и техническая характеристика	Тип, марка, обозначение документа, опросного листа	Код оборудования, изделия, материала	Завод-изготовитель	Един. изм	Кол.	Масса единицы (кг)	Примечание
1	2	3	4	5	6	7	8	9
	Водоразборный колодец на 2-потр.				компл.	6		
1	Труба стальная водогазопроводная Ду50мм	ГОСТ 3262-75			м	0,60	4.22	
2	Труба стальная водогазопроводная Ду25мм	ГОСТ 3262-75			м	0,40	2.12	
3	Вентили запорные муфтовые PN=16 DN20	15ч8бр			шт	2	1,06	
4	Счетчик холодной воды	СХВ - 20			шт	2	0,65	
5	Фланец стальной приварной Dy50, Py1,0	ГОСТ 12820-80*			шт	2	1.99	
6	Адаптер с внутренней резьбой 20х3/4	ТУ 7500РК385846618			шт	2		
7	Труба ПЭ Ø450х11,0мм, PE100 SDR41 "техническая" L=0.3м (гильза)	ГОСТ 18599-2001			шт	3	4,84	
8	Бетонная отмостка вокруг люков колодцев t=15см, бетон В7,5				$м^2$	5,34		
9	Колодец круглый из бетона Ø1500мм	ТПР 901-09-11.84			шт	1		см.лист НВК - 37
10	Бетонная опора V=0.027$м^3$				шт	2		
11	Прокат листовой горячекатанный 40х200х2	ГОСТ 19903-74*			шт	2	0,1256	
12	Уголок равнополочный 50х2 L=600мм	ГОСТ 8509-93			шт	2	2,265	
13	Болт М16 L=50мм	ГОСТ 7798-70			шт	4	0,1136	
14	Шайба М16	ГОСТ 11371-68			шт	4	0,0113	
15	Гайка М16	ГОСТ 5915-70			шт	4	0,03317	
16	Марка колодца по грунтовым условиям В-1							
17	Тройники бесшовные приварные из стали DN100-50	ГОСТ 17376-2001			шт	1	3,80	
18	Фланцы ст. свободные на приварном кольце Py1,0 МПа (10кгс/см2) Dy100	ГОСТ 12822-80*			шт	2	4,34	
19	Фланцы стальные плоские приварные Py1,0МПа (10кгс/см2) Dy100	ГОСТ 12820-80			шт	2	3,81	
20	Задвижки с обрезиненным клином Sigmetex из ВЧШГ PN=10/16 DN50	ГОСТ 5762-2002			шт	1	9,59	
21	Втулка под фланец PE 100 SDR13.6 Ø110мм	ГОСТ 18599-2001			шт	2	0,555	

Примечание:

1. Объемы даны на один водоразборный колодец.
Общее количество колодцев - 8шт, колодцы №13, №31, №78, №119, №120, №121.
2. Бетонные поверхности со стороны обратной засыпки окрасить битумом за 2 раза.
3. п.12,13 окраска 2 слоя ХС-76 за 2 раза по огрунтовке ХС-010.
4. п.16,17 окраска ПФ 115 за 2 раза по огрунтовке ГФ 021.
5. п.10 окраска ПФ 115 за 2 раза.

Изм.	Кол.уч.	Лист	Nдок.	Подпись	Дата

040740002533/210155/05 - НВК

Строительство сетей водоснабжения и водоотведения в мкр."Думан", ул.И.Коныра, ул.Таирова, ул.Каримбаева-2 в Медеуском районе, г.Алматы

ГИП	Абайбек		
Проверил	Джумагулыева		
Выполнил	Ыхлас А.		
Н.контроль	Киваш А.		

Наружные сети водоснабжения и канализации

Стадия	Лист	Листов
РП	173	

Водоразборный колодец

ТОО"ГражданПроект ЗИ"

Взам. инв. №

Подп. и дата

Инв. № подл.

Формат А3(297х420)

План

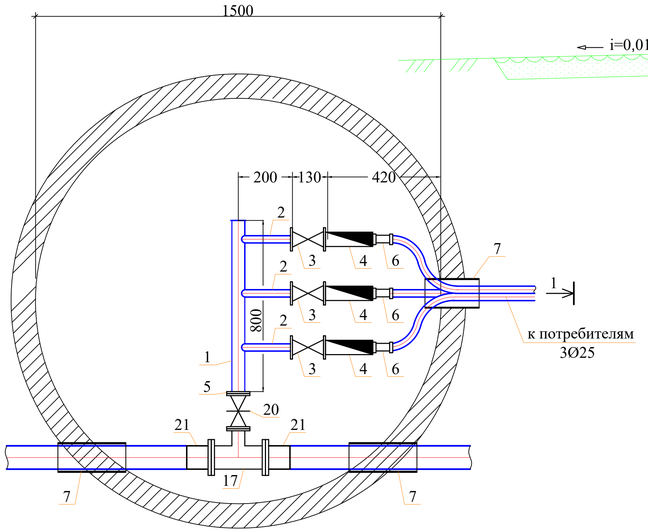

Разрез 1-1

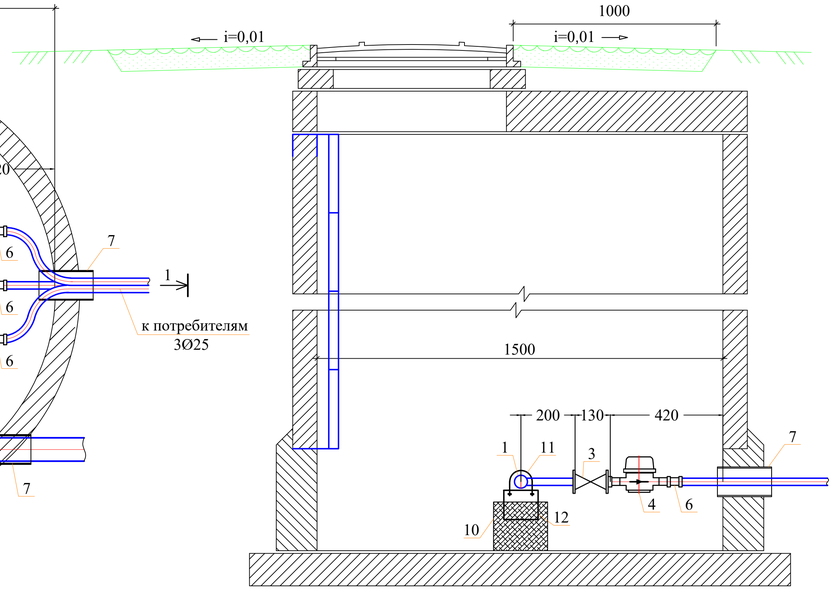

Спецификация оборудования

Поз	Наименование и техническая характеристика	Тип, марка, обозначение документа, опросного листа	Код оборудования, изделия, материала	Завод-изготовитель	Един. изм	Кол.	Масса единицы (кг)	Примечание
1	2	3	4	5	6	7	8	9
	Водоразборный колодец на 3-потр.				компл.	2		
1	Труба стальная водогазопроводная Ду50мм	ГОСТ 3262-75			м	0,60	4.22	
2	Труба стальная водогазопроводная Ду25мм	ГОСТ 3262-75			м	0,40	2.12	
3	Вентили запорные муфтовые PN=16 DN20	15ч8бр			шт	1	1,06	
4	Счетчик холодной воды	СХВ - 20			шт	1	0,65	
5	Фланец стальной приварной Dy50, Py1,0	ГОСТ 12820-80*			шт	2	1.99	
6	Адаптер с внутренней резьбой 20х3/4	ТУ 7500РК385846618			шт	1		
7	Труба ПЭ Ø450х11,0мм, PE100 SDR41 "техническая" L=0.3м (гильза)	ГОСТ 18599-2001			шт	3	4,84	
8	Бетонная отмостка вокруг люков колодцев t=15см, бетон В7,5				$м^2$	5,34		
9	Колодец круглый из бетона Ø1500мм	ТПР 901-09-11.84			шт	1		см.лист НВК - 37
10	Бетонная опора V=0.027$м^3$				шт	2		
11	Прокат листовой горячекатанный 40х200х2	ГОСТ 19903-74*			шт	2	0,1256	
12	Уголок равнополочный 50х2 L=600мм	ГОСТ 8509-93			шт	2	2,265	
13	Болт М16 L=50мм	ГОСТ 7798-70			шт	4	0,1136	
14	Шайба М16	ГОСТ 11371-68			шт	4	0,0113	
15	Гайка М16	ГОСТ 5915-70			шт	4	0,03317	
16	Марка колодца по грунтовым условиям В-1							
17	Тройники бесшовные приварные из стали DN100-50	ГОСТ 17376-2001			шт	1	3,80	
18	Фланцы ст. свободные на приварном кольце Py1,0 МПа (10кгс/см2) Dy100	ГОСТ 12822-80*			шт	2	4,34	
19	Фланцы стальные плоские приварные Py1,0МПа (10кгс/см2) Dy100	ГОСТ 12820-80			шт	2	3,81	
20	Задвижки с обрезиненным клином Sigmetex из ВЧШГ PN=10/16 DN50	ГОСТ 5762-2002			шт	1	9,9	
21	Втулка под фланец PE 100 SDR13.6 Ø110мм	ГОСТ 18599-2001			шт	2	0,555	

Примечание:

1. Объемы даны на один водоразборный колодец.
Общее количество колодцев - 2шт, колодцы №89, №116.
2. Бетонные поверхности со стороны обратной засыпки окрасить битумом за 2 раза.
3. п.12,13 окраска 2 слоя ХС-76 за 2 раза по огрунтовке ХС-010.
4. п.16,17 окраска ПФ 115 за 2 раза по огрунтовке ГФ 021.
5. п.10 окраска ПФ 115 за 2 раза.

Изм.	Кол.уч.	Лист	Nдок.	Подпись	Дата	040740002533/210155/05 - НВК
						Строительство сетей водоснабжения и водоотведения в мкр."Думан", ул.И.Коныра, ул.Таирова, ул.Каримбаева-2 в Медеуском районе, г.Алматы
ГИП		Абайбек				Наружные сети водоснабжения и канализации
Проверил		Джумагулыева				Стадия: РП
Выполнил		Ыхлас А.				Лист: 174
Н.контроль		Киваш А.				Листов:
						Водоразборный колодец
						ТОО"ГражданПроект ЗИ"

Взаим. инв.N

Подп. и дата

Инв.N подл.

Формат А3(297х420)

План

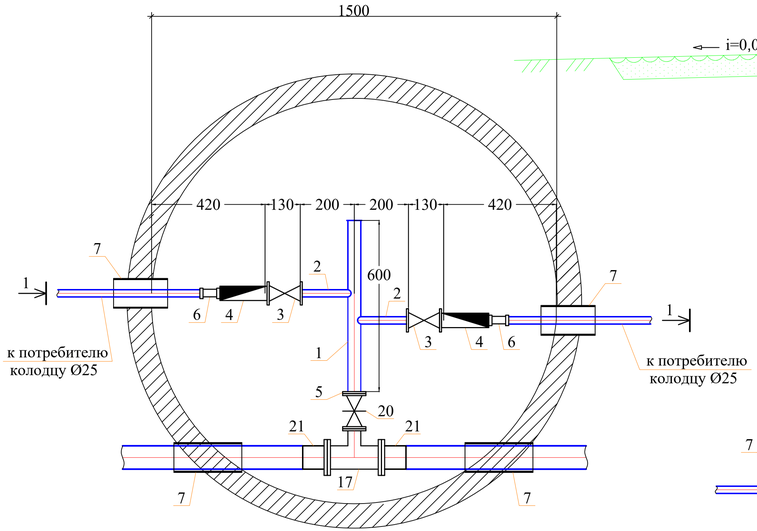

Разрез 1-1

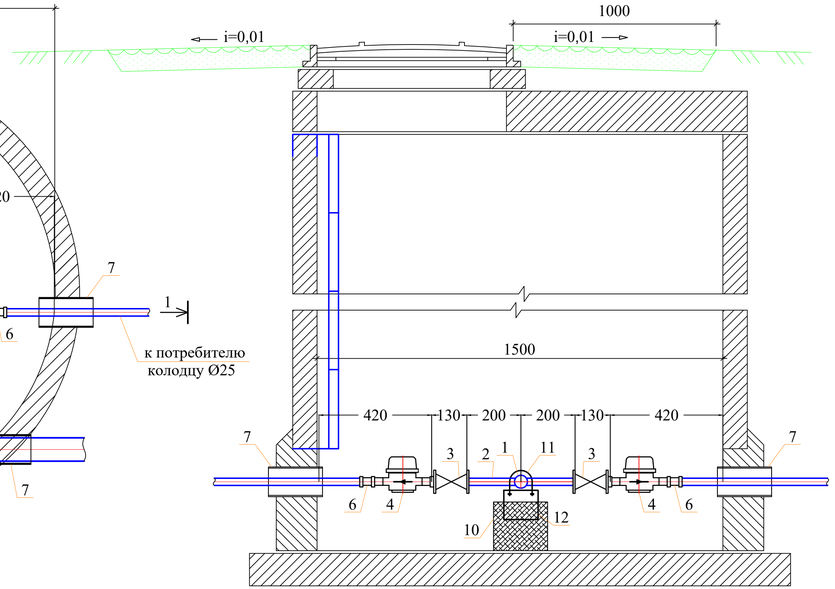

Спецификация оборудования

Поз	Наименование и техническая характеристика	Тип, марка, обозначение документа, опросного листа	Код оборудования, изделия, материала	Завод-изготовитель	Един. изм	Кол.	Масса единицы (кг)	Примечание
1	2	3	4	5	6	7	8	9
	Водоразборный колодец на 2-потр.				компл.	9		
1	Труба стальная водогазопроводная Ду50мм	ГОСТ 3262-75			м	0,60	4.22	
2	Труба стальная водогазопроводная Ду25мм	ГОСТ 3262-75			м	0,40	2.12	
3	Вентили запорные муфтовые PN=16 DN20	15ч8бр			шт	2	1,06	
4	Счетчик холодной воды	СХВ - 20			шт	2	0,65	
5	Фланец стальной приварной Dy50, Py1,0	ГОСТ 12820-80*			шт	2	1.99	
6	Адаптер с внутренней резьбой 20х3/4	ТУ 7500РК385846618			шт	2		
7	Труба ПЭ Ø450х11,0мм, PE100 SDR41 "техническая" L=0.3м (гильза)	ГОСТ 18599-2001			шт	4	4,84	
8	Бетонная отмостка вокруг люков колодцев t=15см, бетон В7,5				$м^2$	5,34		
9	Колодец круглый из бетона Ø1500мм	ТПР 901-09-11.84			шт	1		см.лист НВК - 37
10	Бетонная опора V=0.027$м^3$				шт	2		
11	Прокат листовой горячекатанный 40х200х2	ГОСТ 19903-74*			шт	2	0,1256	
12	Уголок равнополочный 50х2 L=600мм	ГОСТ 8509-93			шт	2	2,265	
13	Болт М16 L=50мм	ГОСТ 7798-70			шт	4	0,1136	
14	Шайба М16	ГОСТ 11371-68			шт	4	0,0113	
15	Гайка М16	ГОСТ 5915-70			шт	4	0,03317	
16	Марка колодца по грунтовым условиям В-1							
17	Тройники бесшовные приварные из стали DN100-50	ГОСТ 17376-2001			шт	1	3,80	
18	Фланцы ст. свободные на приварном кольце Py1,0 МПа (10кгс/см2) Dy100	ГОСТ 12822-80*			шт	2	4,34	
19	Фланцы стальные плоские приварные Py1,0МПа (10кгс/см2) Dy100	ГОСТ 12820-80			шт	2	3,81	
20	Задвижки с обрезиненным клином Sigmetex из ВЧШГ PN=10/16 DN50	ГОСТ 5762-2002			шт	1	9,9	
21	Втулка под фланец PE 100 SDR13.6 Ø110мм	ГОСТ 18599-2001			шт	2	0,555	

Примечание:

1. Объемы даны на один водоразборный колодец.
Общее количество колодцев - 9шт, колодцы №15, №22, №24, №27, №41, №42, №48, №79, №103.
2. Бетонные поверхности со стороны обратной засыпки окрасить битумом за 2 раза.
3. п.12,13 окраска 2 слоя ХС-76 за 2 раза по огрунтовке ХС-010.
4. п.16,17 окраска ПФ 115 за 2 раза по огрунтовке ГФ 021.
5. п.10 окраска ПФ 115 за 2 раза.

Взам. инв. №

Подп. и дата

Инв. № подл.

Изм.	Кол.уч	Лист	Nдок.	Подпись	Дата
ГИП		Абайбек			
Проверил		Джумагулыева			
Выполнил		Ыхлас А.			
Н.контроль		Киваш А.			

040740002533/210155/05 - НВК

Строительство сетей водоснабжения и водоотведения в мкр."Думан", ул.И.Коныра, ул.Таирова, ул.Каримбаева-2 в Медеуском районе, г.Алматы

Наружные сети водоснабжения и канализации

Стадия	Лист	Листов
РП	175	

Водоразборный колодец

ТОО"ГражданПроект ЗИ"

Формат А3(297х420)

План

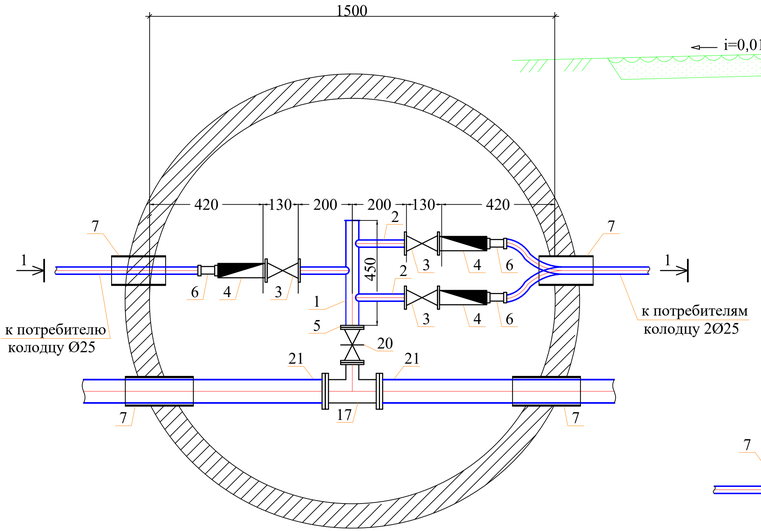

Разрез 1-1

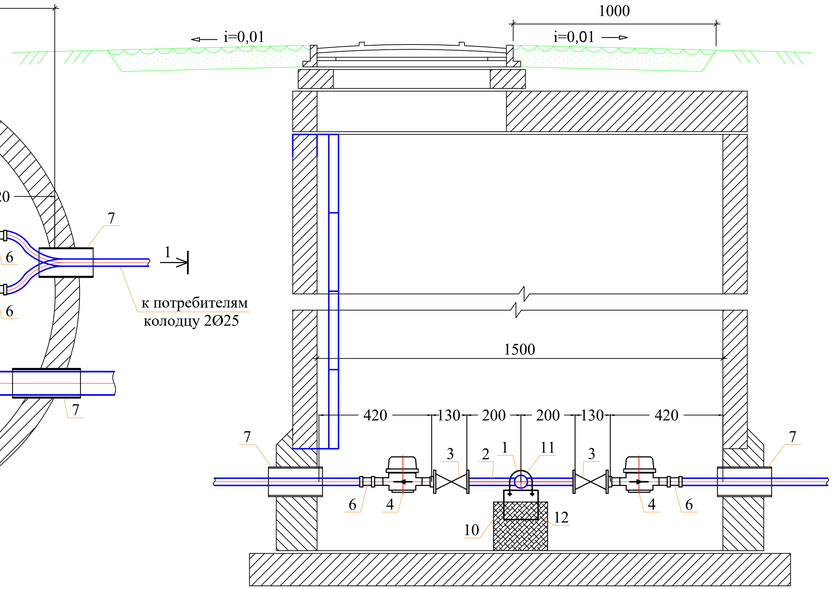

Спецификация оборудования

Поз	Наименование и техническая характеристика	Тип, марка, обозначение документа, опросного листа	Код оборудования, изделия, материала	Завод-изготовитель	Един. изм	Кол.	Масса единицы (кг)	Примечание
1	2	3	4	5	6	7	8	9
	Водоразборный колодец на 3-потр.				компл.	33		
1	Труба стальная водогазопроводная Ду50мм	ГОСТ 3262-75			м	0,60	4.22	
2	Труба стальная водогазопроводная Ду25мм	ГОСТ 3262-75			м	0,60	2.12	
3	Вентили запорные муфтовые PN=16 DN20	15ч8бр			шт	3	1,06	
4	Счетчик холодной воды	СХВ - 20			шт	3	0,65	
5	Фланец стальной приварной Dy50, Py1,0	ГОСТ 12820-80*			шт	2	1.99	
6	Адаптер с внутренней резьбой 20x3/4	ТУ 7500РК385846618			шт	3		
7	Труба ПЭ Ø450x11,0мм, PE100 SDR41 "техническая" L=0.3м (гильза)	ГОСТ 18599-2001			шт	4	4,84	
8	Бетонная отмостка вокруг люков колодцев t=15см, бетон В7,5				м²	5,34		
9	Колодец круглый из бетона Ø1500мм	ТПР 901-09-11.84			шт	1		см.лист НВК - 37
10	Бетонная опора V=0.027м³				шт	2		
11	Прокат листовой горячекатанный 40x200x2	ГОСТ 19903-74*			шт	2	0,1256	
12	Уголок равнополочный 50x2 L=600мм	ГОСТ 8509-93			шт	2	2,265	
13	Болт М16 L=50мм	ГОСТ 7798-70			шт	4	0,1136	
14	Шайба М16	ГОСТ 11371-68			шт	4	0,0113	
15	Гайка М16	ГОСТ 5915-70			шт	4	0,03317	
16	Марка колодца по грунтовым условиям В-1							
17	Тройники бесшовные приварные из стали DN100-50	ГОСТ 17376-2001			шт	1	3,80	
18	Фланцы ст. свободные на приварном кольце Py1,0 МПа (10кгс/см2) Dy100	ГОСТ 12822-80*			шт	2	4,34	
19	Фланцы стальные плоские приварные Py1,0МПа (10кгс/см2) Dy100	ГОСТ 12820-80			шт	2	3,81	
20	Задвижки с обрезиненным клином Sigmetex из ВЧШГ PN=10/16 DN50	ГОСТ 5762-2002			шт	1	9,9	
21	Втулка под фланец PE 100 SDR13.6 Ø110мм	ГОСТ 18599-2001			шт	2	0,555	

Примечание:

1. Объемы даны на один водоразборный колодец.
Общее количество колодцев - 33шт, колодец №1, №3, №4, №6, №7, №8, №9, №12, №14, №17, №18, №20, №21, №25, №39, №45, №54, №56, №63, №65, №67, №73, №75, №77, №80, №83, №87, №88, №94, №102, №104, №112, №124.
2. Бетонные поверхности со стороны обратной засыпки окрасить битумом за 2 раза.
3. п.12,13 окраска 2 слоя ХС-76 за 2 раза по огрунтовке ХС-010.
4. п.16,17 окраска ПФ 115 за 2 раза по огрунтовке ГФ 021.
5. п.10 окраска ПФ 115 за 2 раза.

Изм.	Кол.уч	Лист	Nдок.	Подпись	Дата

040740002533/210155/05 - НВК

Строительство сетей водоснабжения и водоотведения в мкр."Думан", ул.И.Коныра, ул.Таирова, ул.Каримбаева-2 в Медеуском районе, г.Алматы

ГИП	Абайбек		
Проверил	Джумагулыева		
Выполнил	Ыхлас А.		
Н.контроль	Киваш А.		

Наружные сети водоснабжения и канализации

Стадия	Лист	Листов
РП	176	

Водоразборный колодец

ТОО"ГражданПроект ЗИ"

Взам. инв. № | Подп. и дата | Инв. № подл.

Формат А3(297x420)

План

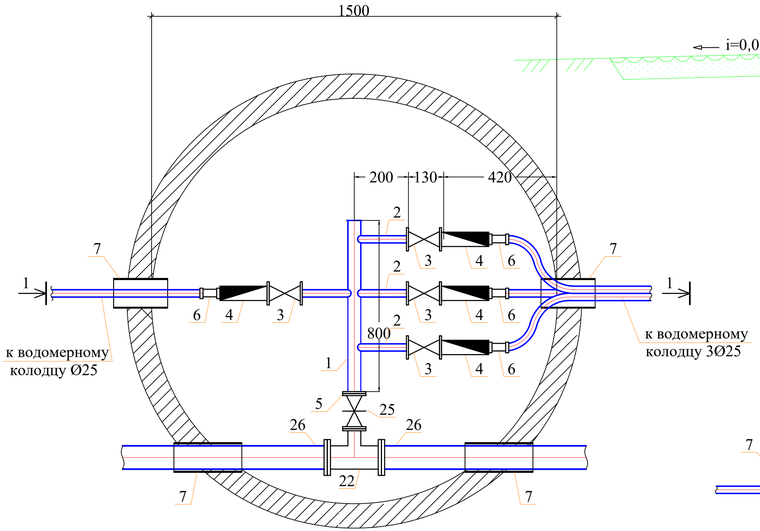

Разрез 1-1

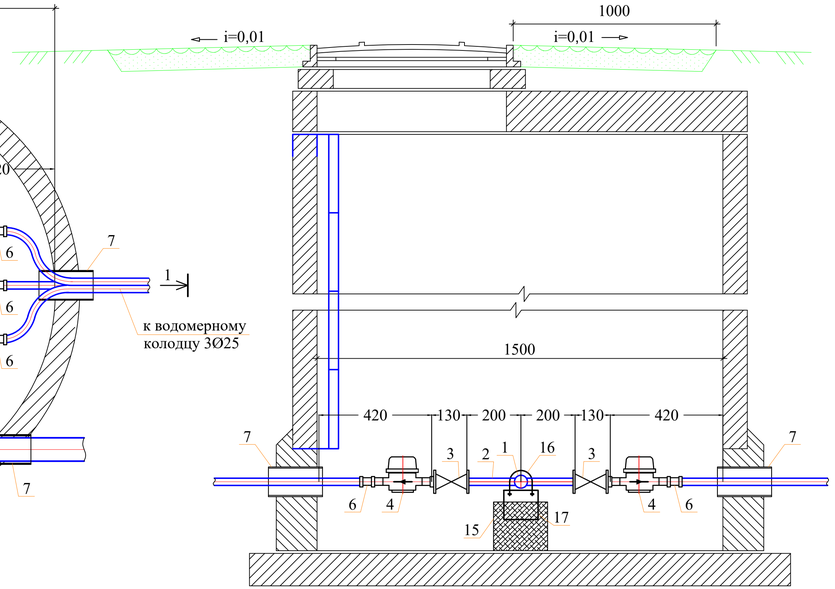

Спецификация оборудования

Поз	Наименование и техническая характеристика	Тип, марка, обозначение документа, опросного листа	Код оборудования, изделия, материала	Завод-изготовитель	Един. изм	Кол.	Масса единицы (кг)	Примечание
1	2	3	4	5	6	7	8	9
	Водоразборный колодец на 4-потр.				компл.	5		
1	Труба стальная водогазопроводная Ду50мм	ГОСТ 3262-75			м	0,60	4.22	
2	Труба стальная водогазопроводная Ду25мм	ГОСТ 3262-75			м	0,80	2.12	
3	Вентили запорные муфтовые PN=16 DN20	15ч8бр			шт	4	1,06	
4	Счетчик холодной воды	СХВ - 20			шт	4	0,65	
5	Фланец стальной приварной Dy50, Py1,0	ГОСТ 12820-80*			шт	2	1.99	
6	Адаптер с внутренней резьбой 20х3/4	ТУ 7500РК385846618			шт	4		
7	Труба ПЭ Ø450х11,0мм, PE100 SDR41 "техническая" L=0.3м (гильза)	ГОСТ 18599-2001			шт	4	4,84	
8	Бетонная отмостка вокруг люков колодцев t=15см, бетон В7,5				$м^2$	5,34		
9	Колодец круглый из бетона Ø1500мм	ТПР 901-09-11.84			шт	1		см.лист НВК - 37
10	Бетонная опора V=0.027$м^3$				шт	2		
11	Прокат листовой горячекатанный 40х200х2	ГОСТ 19903-74*			шт	2	0,1256	
12	Уголок равнополочный 50х2 L=600мм	ГОСТ 8509-93			шт	2	2,265	
13	Болт М16 L=50мм	ГОСТ 7798-70			шт	4	0,1136	
14	Шайба М16	ГОСТ 11371-68			шт	4	0,0113	
15	Гайка М16	ГОСТ 5915-70			шт	4	0,03317	
16	Марка колодца по грунтовым условиям В-1							
17	Тройники бесшовные приварные из стали DN100-50	ГОСТ 17376-2001			шт	1	3,80	
18	Фланцы ст. свободные на приварном кольце Py1,0 МПа (10кгс/см2) Dy100	ГОСТ 12822-80*			шт	2	4,34	
19	Фланцы стальные плоские приварные Py1,0МПа (10кгс/см2) Dy100	ГОСТ 12820-80			шт	2	3,81	
20	Задвижки с обрезиненным клином Sigmetex из ВЧШГ PN=10/16 DN50	ГОСТ 5762-2002			шт	1	9,9	
21	Втулка под фланец PE 100 SDR13.6 Ø110мм	ГОСТ 18599-2001			шт	2	0,555	

Примечание:

1. Объемы даны на один водоразборный колодец.
Общее количество колодцев - 5шт, колодец №10, №40, №46, №86, №114.
2. Бетонные поверхности со стороны обратной засыпки окрасить битумом за 2 раза.
3. п.12,13 окраска 2 слоя ХС-76 за 2 раза по огрунтовке ХС-010.
4. п.16,17 окраска ПФ 115 за 2 раза по огрунтовке ГФ 021.
5. п.10 окраска ПФ 115 за 2 раза.

Изм.	Кол.уч.	Лист	Nдок.	Подпись	Дата

040740002533/210155/05 - НВК

Строительство сетей водоснабжения и водоотведения в мкр."Думан", ул.И.Коныра, ул.Таирова, ул.Каримбаева-2 в Медеуском районе, г.Алматы

ГИП	Абайбек		
Проверил	Джумагулыева		
Выполнил	Ыхлас А.		
Н.контроль	Киваш А.		

Наружные сети водоснабжения и канализации

Стадия	Лист	Листов
РП	177	

Водоразборный колодец

ТОО"ГражданПроект ЗИ"

Взаим. инв.N | Подп. и дата | Инв.N подл.

Формат А3(297х420)

План

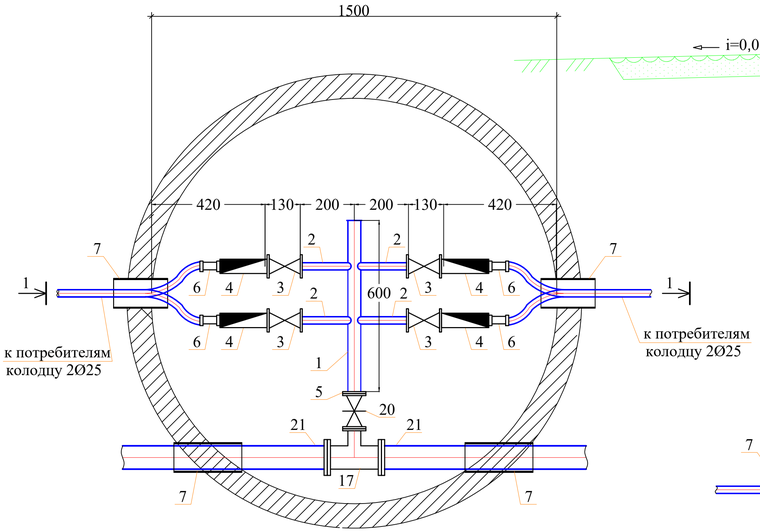

Разрез 1-1

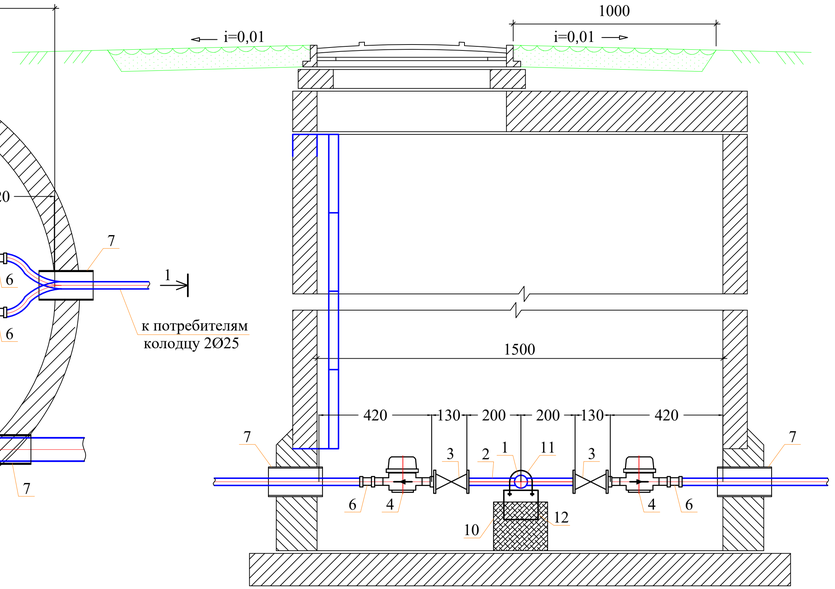

Спецификация оборудования

Поз	Наименование и техническая характеристика	Тип, марка, обозначение документа, опросного листа	Код оборудования, изделия, материала	Завод-изготовитель	Един. изм	Кол.	Масса единицы (кг)	Примечание
1	2	3	4	5	6	7	8	9
	Водоразборный колодец на 4-потр.				компл.	24		
1	Труба стальная водогазопроводная Ду50мм	ГОСТ 3262-75			м	0,60	4.22	
2	Труба стальная водогазопроводная Ду25мм	ГОСТ 3262-75			м	0,80	2.12	
3	Вентили запорные муфтовые PN=16 DN20	15ч8бр			шт	4	1,06	
4	Счетчик холодной воды	СХВ - 20			шт	4	0,65	
5	Фланец стальной приварной Dy50, Py1,0	ГОСТ 12820-80*			шт	2	1.99	
6	Адаптер с внутренней резьбой 20х3/4	ТУ 7500РК385846618			шт	4		
7	Труба ПЭ Ø450х11,0мм, PE100 SDR41 "техническая" L=0.3м (гильза)	ГОСТ 18599-2001			шт	4	4,84	
8	Бетонная отмостка вокруг люков колодцев t=15см, бетон В7,5				м²	5,34		
9	Колодец круглый из бетона Ø1500мм	ТПР 901-09-11.84			шт	1		см.лист НВК - 37
10	Бетонная опора V=0.027м³				шт	2		
11	Прокат листовой горячекатанный 40х200х2	ГОСТ 19903-74*			шт	2	0,1256	
12	Уголок равнополочный 50х2 L=600мм	ГОСТ 8509-93			шт	2	2,265	
13	Болт М16 L=50мм	ГОСТ 7798-70			шт	4	0,1136	
14	Шайба М16	ГОСТ 11371-68			шт	4	0,0113	
15	Гайка М16	ГОСТ 5915-70			шт	4	0,03317	
16	Марка колодца по грунтовым условиям В-1							
17	Тройники бесшовные приварные из стали DN100-50	ГОСТ 17376-2001			шт	1	3,80	
18	Фланцы ст. свободные на приварном кольце Ру1,0 МПа (10кгс/см2) Dy100	ГОСТ 12822-80*			шт	2	4,34	
19	Фланцы стальные плоские приварные Ру1,0МПа (10кгс/см2) Dy100	ГОСТ 12820-80			шт	2	3,81	
20	Задвижки с обрезиненным клином Sigmetex из ВЧШГ PN=10/16 DN50	ГОСТ 5762-2002			шт	1	9,9	
21	Втулка под фланец PE 100 SDR13.6 Ø110мм	ГОСТ 18599-2001			шт	2	0,555	

Примечание:

1. Объемы даны на один водоразборный колодец.
Общее количество колодцев - 24шт, колодцы №2, №19, №26, №37, №43, №44, №47, №49, №52, №55, №59, №60, №61, №66, №72, №81, №82, №85, №90, №92, №96, №106, №110, №125.
2. Бетонные поверхности со стороны обратной засыпки окрасить битумом за 2 раза.
3. п.12,13 окраска 2 слоя ХС-76 за 2 раза по огрунтовке ХС-010.
4. п.16,17 окраска ПФ 115 за 2 раза по огрунтовке ГФ 021.
5. п.10 окраска ПФ 115 за 2 раза.

Изм.	Кол.уч	Лист	Nдок.	Подпись	Дата	040740002533/210155/05 - НВК
						Строительство сетей водоснабжения и водоотведения в мкр."Думан", ул.И.Коныра, ул.Таирова, ул.Каримбаева-2 в Медеуском районе, г.Алматы
ГИП		Абайбек				Наружные сети водоснабжения и канализации — Стадия: РП; Лист: 178; Листов:
Проверил		Джумагулыева				
Выполнил		Ыхлас А.				Водоразборный колодец — ТОО"ГражданПроект ЗИ"
Н.контроль		Киваш А.				

Взам. инв. №

Подп. и дата

Инв. № подл.

Формат А3(297х420)

План

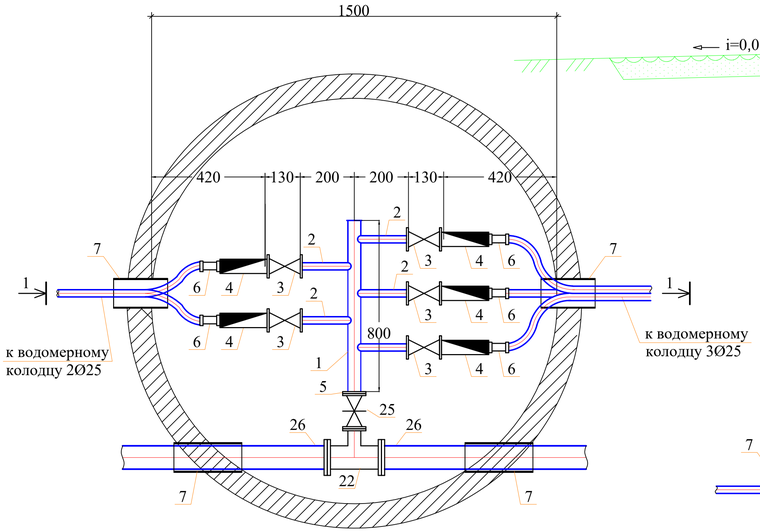

Разрез 1-1

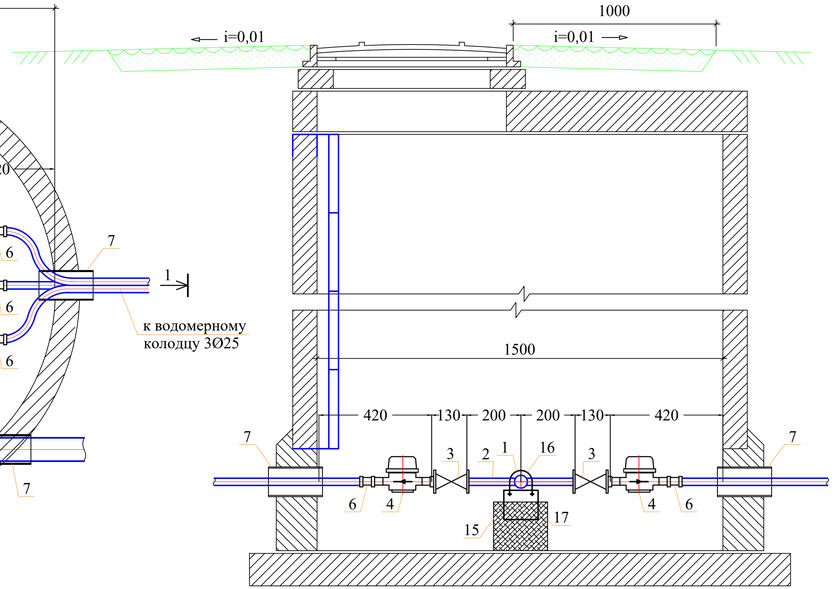

Спецификация оборудования

Поз	Наименование и техническая характеристика	Тип, марка, обозначение документа, опросного листа	Код оборудования, изделия, материала	Завод-изготовитель	Един. изм	Кол.	Масса единицы (кг)	Примечание
1	2	3	4	5	6	7	8	9
	Водоразборный колодец на 5-потр.				компл.	22		
1	Труба стальная водогазопроводная Ду50мм	ГОСТ 3262-75			м	0,60	4.22	
2	Труба стальная водогазопроводная Ду25мм	ГОСТ 3262-75			м	1,00	2.12	
3	Вентили запорные муфтовые PN=16 DN20	15ч8бр			шт	5	1,06	
4	Счетчик холодной воды	СХВ - 20			шт	5	0,65	
5	Фланец стальной приварной Dy50, Py1,0	ГОСТ 12820-80*			шт	2	1.99	
6	Адаптер с внутренней резьбой 20х3/4	ТУ 7500РК385846618			шт	5		
7	Труба ПЭ Ø450х11,0мм, PE100 SDR41 "техническая" L=0.3м (гильза)	ГОСТ 18599-2001			шт	4	4,84	
8	Бетонная отмостка вокруг люков колодцев t=15см, бетон В7,5				$м^2$	5,34		
9	Колодец круглый из бетона Ø1500мм	ТПР 901-09-11.84			шт	1		см.лист НВК - 37
10	Бетонная опора V=0.027$м^3$				шт	2		
11	Прокат листовой горячекатанный 40х200х2	ГОСТ 19903-74*			шт	2	0,1256	
12	Уголок равнополочный 50х2 L=600мм	ГОСТ 8509-93			шт	2	2,265	
13	Болт М16 L=50мм	ГОСТ 7798-70			шт	4	0,1136	
14	Шайба М16	ГОСТ 11371-68			шт	4	0,0113	
15	Гайка М16	ГОСТ 5915-70			шт	4	0,03317	
16	Марка колодца по грунтовым условиям В-1							
17	Тройники бесшовные приварные из стали DN100-50	ГОСТ 17376-2001			шт	1	3,80	
18	Фланцы ст. свободные на приварном кольце Py1,0 МПа (10кгс/см2) Dy100	ГОСТ 12822-80*			шт	2	4,34	
19	Фланцы стальные плоские приварные Py1,0МПа (10кгс/см2) Dy100	ГОСТ 12820-80			шт	2	3,81	
20	Задвижки с обрезиненным клином Sigmetex из ВЧШГ PN=10/16 DN50	ГОСТ 5762-2002			шт	1	9,9	
21	Втулка под фланец PE 100 SDR13.6 Ø110мм	ГОСТ 18599-2001			шт	2	0,555	

Примечание:

1. Объемы даны на один водоразборный колодец.
Общее количество колодцев - 22шт, колодцы №28, №29, №30, №33, №34, №38, №51, №62, №64, №69, №71, №91, №93, №95, №98, №99, №105, №107, №111, №113, №126, №127.
2. Бетонные поверхности со стороны обратной засыпки окрасить битумом за 2 раза.
3. п.12,13 окраска 2 слоя ХС-76 за 2 раза по огрунтовке ХС-010.
4. п.16,17 окраска ПФ 115 за 2 раза по огрунтовке ГФ 021.
5. п.10 окраска ПФ 115 за 2 раза.

Изм.	Кол.уч	Лист	Nдок.	Подпись	Дата	040740002533/210155/05 - НВК
						Строительство сетей водоснабжения и водоотведения в мкр."Думан", ул.И.Коныра, ул.Таирова, ул.Каримбаева-2 в Медеуском районе, г.Алматы
ГИП		Абайбек				Наружные сети водоснабжения и канализации — Стадия: РП; Лист: 179; Листов:
Проверил		Джумагулыева				
Выполнил		Ыхлас А.				Водоразборный колодец — ТОО"ГражданПроект ЗИ"
Н.контроль		Киваш А.				

Взаим. инв.N | Подп. и дата | Инв.N подл.

Формат А3(297х420)

План

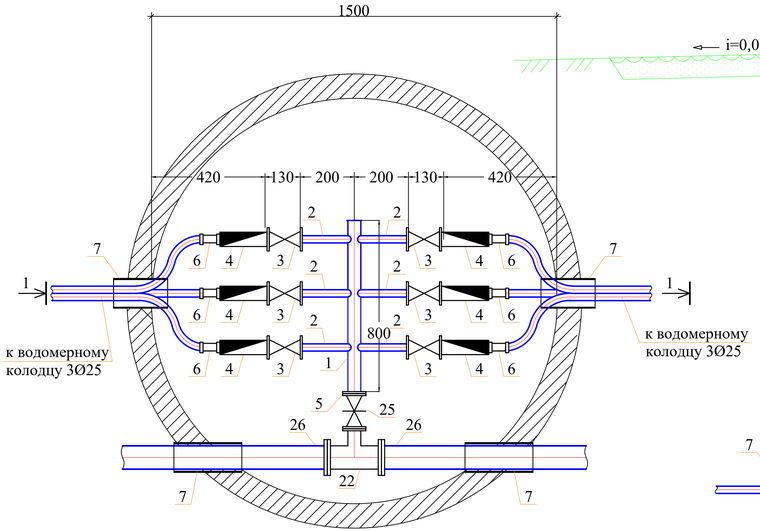

Разрез 1-1

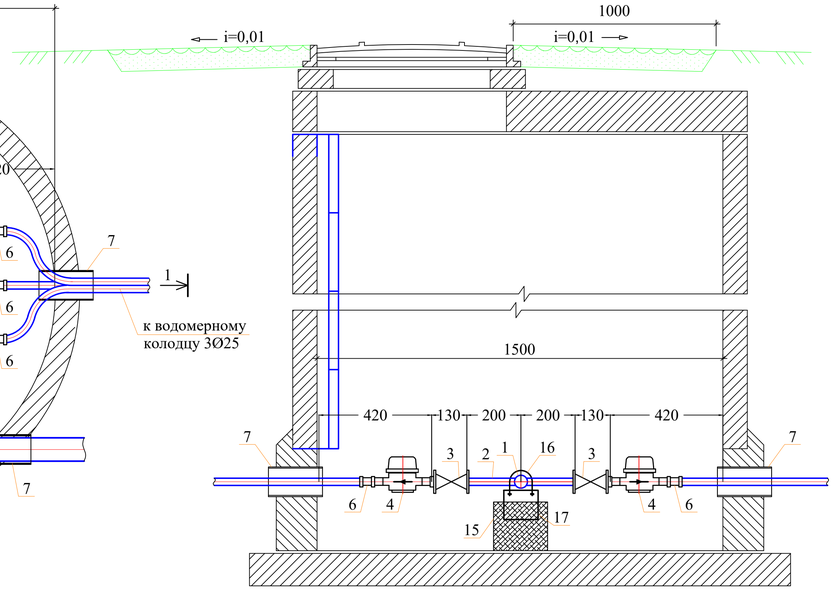

Спецификация оборудования

Поз	Наименование и техническая характеристика	Тип, марка, обозначение документа, опросного листа	Код оборудования, изделия, материала	Завод-изготовитель	Един. изм	Кол.	Масса единицы (кг)	Примечание
1	2	3	4	5	6	7	8	9
	Водоразборный колодец на 6-потр.				компл.	5		
1	Труба стальная водогазопроводная Ду50мм	ГОСТ 3262-75			м	0,60	4.22	
2	Труба стальная водогазопроводная Ду25мм	ГОСТ 3262-75			м	1,20	2.12	
3	Вентили запорные муфтовые PN=16 DN20	15ч8бр			шт	6	1,06	
4	Счетчик холодной воды	СХВ - 20			шт	6	0,65	
5	Фланец стальной приварной Dy50, Py1,0	ГОСТ 12820-80*			шт	2	1.99	
6	Адаптер с внутренней резьбой 20х3/4	ТУ 7500РК385846618			шт	6		
7	Труба ПЭ Ø450х11,0мм, PE100 SDR41 "техническая" L=0.3м (гильза)	ГОСТ 18599-2001			шт	4	4,84	
8	Бетонная отмостка вокруг люков колодцев t=15см, бетон В7,5				$м^2$	5,34		
9	Колодец круглый из бетона Ø1500мм	ТПР 901-09-11.84			шт	1		см.лист НВК - 37
10	Бетонная опора V=0.027$м^3$				шт	2		
11	Прокат листовой горячекатанный 40х200х2	ГОСТ 19903-74*			шт	2	0,1256	
12	Уголок равнополочный 50х2 L=600мм	ГОСТ 8509-93			шт	2	2,265	
13	Болт М16 L=50мм	ГОСТ 7798-70			шт	4	0,1136	
14	Шайба М16	ГОСТ 11371-68			шт	4	0,0113	
15	Гайка М16	ГОСТ 5915-70			шт	4	0,03317	
16	Марка колодца по грунтовым условиям В-1							
17	Тройники бесшовные приварные из стали DN100-50	ГОСТ 17376-2001			шт	1	3,80	
18	Фланцы ст. свободные на приварном кольце Py1,0 МПа (10кгс/см2) Dy100	ГОСТ 12822-80*			шт	2	4,34	
19	Фланцы стальные плоские приварные Py1,0МПа (10кгс/см2) Dy100	ГОСТ 12820-80			шт	2	3,81	
20	Задвижки с обрезиненным клином Sigmetex из ВЧШГ PN=10/16 DN50	ГОСТ 5762-2002			шт	1	9,9	
21	Втулка под фланец PE 100 SDR13.6 Ø110мм	ГОСТ 18599-2001			шт	2	0,555	

Примечание:

1. Объемы даны на один водоразборный колодец.
Общее количество колодцев - 5шт, колодцы №50, №70, №84, №101, №123.
2. Бетонные поверхности со стороны обратной засыпки окрасить битумом за 2 раза.
3. п.12,13 окраска 2 слоя ХС-76 за 2 раза по огрунтовке ХС-010.
4. п.16,17 окраска ПФ 115 за 2 раза по огрунтовке ГФ 021.
5. п.10 окраска ПФ 115 за 2 раза.

Изм.	Кол.уч	Лист	Nдок.	Подпись	Дата
ГИП		Абайбек			
Проверил		Джумагулыева			
Выполнил		Ыхлас А.			
Н.контроль		Киваш А.			

040740002533/210155/05 - НВК

Строительство сетей водоснабжения и водоотведения в мкр."Думан", ул.И.Коныра, ул.Таирова, ул.Каримбаева-2 в Медеуском районе, г.Алматы

Наружные сети водоснабжения и канализации	Стадия	Лист	Листов
	РП	180	

Водоразборный колодец

ТОО"ГражданПроект ЗИ"

Взаим. инв.N | Подп. и дата | Инв.N подл.

Формат А3(297х420)

Таблица водопроводных колодцев Т.П.Р. 902-09-11.84

№ колодца по плану	Марка колодца по грунтовым условиям	Диаметр трубопр. мм		Диаметр колодца Дк мм	Глубина заложения Н мм до низа трубы	Полная глубина колодца мм	Высота от дна колодца до низа трубопровода мм	Высота рабочей части, Нр мм	Высота горловины с перекрытием, Нг	Расход материалов																									
										Днище				Рабочая часть								Плита перекрытия				Горловина					Стремянка				
											Сборные железобетонные элементы. Серия 3.900-1-14, выпуск 1																									
		Ду	dy							Объем бетона на упоры м³	ПН 10	ПН 15	ПН 20	КС 10.9	КС 10.9а	КС 15.6	КС 15.9	КС 15.9а	КС 20.6	КС 20.9	КС 20.9а	1ПП 15-1	1ПП 15-2	1ПП 20-1	1ПП 20-2	КО6	КС 7.3	КС 7.9	Скобы ходовые (вес 1 шт. 0,82 кг) шт.	Тип люка	Тип стремянки	Вес стремянки, кг	Гидроизоляция	Кирпичная кладка рядыі.	Закладные стальные детали для сейсмостойкости кг
1	2	3	4	5	6	7	8	9	10	11	12	13	14	15	16	17	18	19	20	21	22	23	24	25	26	27	28	29	30	31	32	33	34	35	36
23	В-1	110	100	1500	1500	2150	250	1800	350	0,09	-	1	-	-	-	-	1	1	-	-	-	-	1	-	-	1	-	-	-	Т	С-2	17,08	+	-	35,36
32	В-1	110	110	1500	1500	2150	250	1800	350	0,09	-	1	-	-	-	-	1	1	-	-	-	-	1	-	-	1	-	-	-	Т	С-2	17,08	+	-	35,36
35	В-1	110	110	1500	2000	2250	250	1800	450	0,09	-	1	-	-	-	-	1	1	-	-	-	-	1	-	-	1	-	-	-	Т	С-2	17,08	+	2	35,36
36	В-1	110	110	1500	2210	2460	250	1800	660	0,09	-	1	-	-	-	-	1	1	-	-	-	-	1	-	-	1	1	-	-	Т	С-2	17,08	+	1	35,36
53	В-1	110	110	1500	1500	2150	250	1800	350	0,09	-	1	-	-	-	-	1	1	-	-	-	-	1	-	-	1	-	-	-	Т	С-2	17,08	+	-	35,36
58	В-1	150	110	1500	1500	2150	250	1800	350	0,09	-	1	-	-	-	-	1	1	-	-	-	-	1	-	-	1	-	-	-	Т	С-2	17,08	+	-	35,36
68	В-1	110	110	1500	1500	2150	250	1800	350	0,09	-	1	-	-	-	-	1	1	-	-	-	-	1	-	-	1	-	-	-	Т	С-2	17,08	+	-	35,36
74	В-1	110	63	1500	1500	2150	250	1800	350	0,09	-	1	-	-	-	-	1	1	-	-	-	-	1	-	-	1	-	-	-	Т	С-2	17,08	+	-	35,36
89.1	В-1	150	110	1500	1500	2150	250	1800	350	0,09	-	1	-	-	-	-	1	1	-	-	-	-	1	-	-	1	-	-	-	Т	С-2	17,08	+	-	35,36
97	В-1	110	110	1500	1500	2150	250	1800	350	0,09	-	1	-	-	-	-	1	1	-	-	-	-	1	-	-	1	-	-	-	Т	С-2	17,08	+	-	35,36
100	В-1	110	110	1500	1500	2150	250	1800	350	0,09	-	1	-	-	-	-	1	1	-	-	-	-	1	-	-	1	-	-	-	Т	С-2	17,08	+	-	35,36
109	В-1	110	110	1500	1500	2150	250	1800	350	0,09	-	1	-	-	-	-	1	1	-	-	-	-	1	-	-	1	-	-	-	Т	С-2	17,08	+	-	35,36
115	В-1	110	63	1500	1500	2150	250	1800	350	0,09	-	1	-	-	-	-	1	1	-	-	-	-	1	-	-	1	-	-	-	Т	С-2	17,08	+	-	35,36
122	В-1	300	110	1500	1500	2150	250	1800	350	0,09	-	1	-	-	-	-	1	1	-	-	-	-	1	-	-	1	-	-	-	Т	С-2	17,08	+	-	35,36

Взам. инв. №

Подп. и дата

Инв. № подл.

Изм.	Кол.уч	Лист	Nдок.	Подпись	Дата
ГИП		Абайбек			
Проверил		Джумагулыева			
Выполнил		Ыхлас А.			
Н.контроль		Киваш А.			

040740002533/210155/05 - НВК

Строительство сетей водоснабжения и водоотведения в мкр."Думан", ул.И.Коныра, ул.Таирова, ул.Каримбаева-2 в Медеуском районе, г.Алматы

Наружные сети водоснабжения и канализации

Стадия	Лист	Листов
РП	181	

Таблица водопроводных колодцев

ТОО"ГражданПроект ЗИ"

Формат А3

Таблица водопроводных колодцев Т.П.Р. 902-09-11.84

№ колодца по плану	Марка колодца по грунтовым условиям	Диаметр трубопр. мм		Диаметр колодца Дк мм	Глубина заложения Н мм до низа трубы	Полная глубина колодца мм	Высота от дна колодца до низа трубопровода мм	Высота рабочей части, Нр мм	Высота горловины с перекрытием, Нг	Расход материалов																									
										Днище				Рабочая часть								Плита перекрытия				Горловина					Стремянка		Гидроизоляция	Кирпичная кладка ряды.	Закладные стальные детали для сейсмостойкости кг
											Сборные железобетонные элементы. Серия 3.900-1-14, выпуск 1																								
		Ду	dy							Объем бетона на упоры м³	ПН 10	ПН 15	ПН 20	КС 10.9	КС 10.9а	КС 15.6	КС 15.9	КС 15.9а	КС 20.6	КС 20.9	КС 20.9а	1ПП 15-1	1ПП 15-2	1ПП 20-1	1ПП 20-2	КО6	КС 7.3	КС 7.9	Скобы ходовые (вес 1 шт. 0,82 кг) шт.	Тип люка	Тип стремянки	Вес стремянки, кг			
1	2	3	4	5	6	7	8	9	10	11	12	13	14	15	16	17	18	19	20	21	22	23	24	25	26	27	28	29	30	31	32	33	34	35	36
ПГ-1	В-1	110	110	1500	1700	2150	250	1800	350	0,09	-	1	-	-	-	-	1	1	-	-	-	-	1	-	-	1	-	-	-	Т	С-2	17,08	+	-	35,36
ПГ-2	В-1	110	110	1500	2500	2750	250	2400	350	0,09	-	1	-	-	-	1	1	1	-	-	-	-	1	-	-	1	-	-	-	Т	С-4	23,68	+	-	51,44
ПГ-3	В-1	110	110	1500	1500	2150	250	1800	350	0,09	-	1	-	-	-	-	1	1	-	-	-	-	1	-	-	1	-	-	-	Т	С-2	17,08	+	-	35,36
ПГ-4	В-1	110	100	1500	1500	2150	250	1800	350	0,09	-	1	-	-	-	-	1	1	-	-	-	-	1	-	-	1	-	-	-	Т	С-2	17,08	+	-	35,36
ПГ-5	В-1	150	110	1500	1500	2150	250	1800	350	0,09	-	1	-	-	-	-	1	1	-	-	-	-	1	-	-	1	-	-	-	Т	С-2	17,08	+	-	35,36
ПГ-6	В-1	110	110	1500	1980	2230	250	1800	430	0,09	-	1	-	-	-	-	1	1	-	-	-	-	1	-	-	1	-	-	-	Т	С-2	17,08	+	1	35,36
ПГ-7	В-1	110	110	1500	1940	2190	250	1800	390	0,09	-	1	-	-	-	-	1	1	-	-	-	-	1	-	-	1	-	-	-	Т	С-2	17,08	+	1	35,36
ПГ-8	В-1	110	110	1500	1500	2150	250	1800	350	0,09	-	1	-	-	-	-	1	1	-	-	-	-	1	-	-	1	-	-	-	Т	С-2	17,08	+	-	35,36
ПГ-9	В-1	110	63	1500	1500	2150	250	1800	350	0,09	-	1	-	-	-	-	1	1	-	-	-	-	1	-	-	1	-	-	-	Т	С-2	17,08	+	-	35,36
ПГ-10	В-1	110	110	1500	1500	2150	250	1800	350	0,09	-	1	-	-	-	-	1	1	-	-	-	-	1	-	-	1	-	-	-	Т	С-2	17,08	+	-	35,36
ПГ-11	В-1	110	110	1500	1500	2150	250	1800	350	0,09	-	1	-	-	-	-	1	1	-	-	-	-	1	-	-	1	-	-	-	Т	С-2	17,08	+	-	35,36
ПГ-12	В-1	110	110	1500	1500	2150	250	1800	350	0,09	-	1	-	-	-	-	1	1	-	-	-	-	1	-	-	1	-	-	-	Т	С-2	17,08	+	-	35,36
ПГ-13	В-1	150	110	1500	1500	2150	250	1800	350	0,09	-	1	-	-	-	-	1	1	-	-	-	-	1	-	-	1	-	-	-	Т	С-2	17,08	+	-	35,36
ПГ-14	В-1	110	110	1500	1500	2150	250	1800	350	0,09	-	1	-	-	-	-	1	1	-	-	-	-	1	-	-	1	-	-	-	Т	С-2	17,08	+	-	35,36
ПГ-15	В-1	110	110	1500	1500	2150	250	1800	350	0,09	-	1	-	-	-	-	1	1	-	-	-	-	1	-	-	1	-	-	-	Т	С-2	17,08	+	-	35,36
ПГ-16	В-1	110	110	1500	1500	2150	250	1800	350	0,09	-	1	-	-	-	-	1	1	-	-	-	-	1	-	-	1	-	-	-	Т	С-2	17,08	+	-	35,36
ПГ-17	В-1	110	110	1500	1500	2150	250	1800	350	0,09	-	1	-	-	-	-	1	1	-	-	-	-	1	-	-	1	-	-	-	Т	С-2	17,08	+	-	35,36
ПГ-18	В-1	110	110	1500	1500	2150	250	1800	350	0,09	-	1	-	-	-	-	1	1	-	-	-	-	1	-	-	1	-	-	-	Т	С-2	17,08	+	-	35,36

Взам. инв. №

Подп. и дата

Инв. № подл.

Изм.	Кол.уч.	Лист	Nдок.	Подпись	Дата
ГИП		Абайбек			
Проверил		Джумагулыева			
Выполнил		Ыхлас А.			
Н.контроль		Киваш А.			

040740002533/210155/05 - НВК

Строительство сетей водоснабжения и водоотведения в мкр."Думан", ул.И.Коныра, ул.Таирова, ул.Каримбаева-2 в Медеуском районе, г.Алматы

Наружные сети водоснабжения и канализации

Стадия	Лист	Листов
РП	182	

Таблица водопроводных колодцев

ТОО"ГражданПроект ЗИ"

Формат А3

Таблица водопроводных колодцев Т.П.Р. 902-09-11.84

№ колодца по плану	Марка колодца по грунтовым условиям	Диаметр трубопр. мм		Диаметр колодца Дк мм	Глубина заложения Н мм до низа трубы	Полная глубина колодца мм	Высота от дна колодца до низа трубопровода мм	Высота рабочей части, Нр мм	Высота горловины с перекрытием, Нг	Расход материалов																									
										Днище				Рабочая часть								Плита перекрытия				Горловина					Стремянка		Гидроизоляция	Кирпичная кладка ряды.	Закладные стальные детали для сейсмостойкости кг
											Сборные железобетонные элементы. Серия 3.900-1-14, выпуск 1																								
		Ду	dy							Объем бетона на упоры м³	ПН 10	ПН 15	ПН 20	КС 10.9	КС 10.9а	КС 15.6	КС 15.9	КС 15.9а	КС 20.6	КС 20.9	КС 20.9а	1ПП 15-1	1ПП 15-2	1ПП 20-1	1ПП 20-2	КО6	КС 7.3	КС 7.9	Скобы ходовые (вес 1 шт. 0,82 кг) шт.	Тип люка	Тип стремянки	Вес стремянки, кг			
1	2	3	4	5	6	7	8	9	10	11	12	13	14	15	16	17	18	19	20	21	22	23	24	25	26	27	28	29	30	31	32	33	34	35	36
1	В-1	110	100	1500	1500	2150	250	1800	350	0,09	-	1	-	-	-	-	1	1	-	-	-	-	1	-	-	1	-	-	-	Т	С-2	17,08	+	-	35,36
2	В-1	110	110	1500	1500	2150	250	1800	350	0,09	-	1	-	-	-	-	1	1	-	-	-	-	1	-	-	1	-	-	-	Т	С-2	17,08	+	-	35,36
3	В-1	110	110	1500	1500	2150	250	1800	350	0,09	-	1	-	-	-	-	1	1	-	-	-	-	1	-	-	1	-	-	-	Т	С-2	17,08	+	-	35,36
4	В-1	110	63	1500	1500	2150	250	1800	350	0,09	-	1	-	-	-	-	1	1	-	-	-	-	1	-	-	1	-	-	-	Т	С-2	17,08	+	-	35,36
5	В-1	110	110	1500	1500	2150	250	1800	350	0,09	-	1	-	-	-	-	1	1	-	-	-	-	1	-	-	1	-	-	-	Т	С-2	17,08	+	-	35,36
6	В-1	110	110	1500	1500	2150	250	1800	350	0,09	-	1	-	-	-	-	1	1	-	-	-	-	1	-	-	1	-	-	-	Т	С-2	17,08	+	-	35,36
7	В-1	110	110	1500	1500	2150	250	1800	350	0,09	-	1	-	-	-	-	1	1	-	-	-	-	1	-	-	1	-	-	-	Т	С-2	17,08	+	-	35,36
8	В-1	110	110	1500	1500	2150	250	1800	350	0,09	-	1	-	-	-	-	1	1	-	-	-	-	1	-	-	1	-	-	-	Т	С-2	17,08	+	-	35,36
9	В-1	110	110	1500	1500	2150	250	1800	350	0,09	-	1	-	-	-	-	1	1	-	-	-	-	1	-	-	1	-	-	-	Т	С-2	17,08	+	-	35,36
10	В-1	110	63	1500	1500	2150	250	1800	350	0,09	-	1	-	-	-	-	1	1	-	-	-	-	1	-	-	1	-	-	-	Т	С-2	17,08	+	-	35,36
11	В-1	110	110	1500	1500	2150	250	1800	350	0,09	-	1	-	-	-	-	1	1	-	-	-	-	1	-	-	1	-	-	-	Т	С-2	17,08	+	-	35,36
12	В-1	110	110	1500	1500	2150	250	1800	350	0,09	-	1	-	-	-	-	1	1	-	-	-	-	1	-	-	1	-	-	-	Т	С-2	17,08	+	-	35,36
13	В-1	110	110	1500	1500	2150	250	1800	350	0,09	-	1	-	-	-	-	1	1	-	-	-	-	1	-	-	1	-	-	-	Т	С-2	17,08	+	-	35,36
14	В-1	110	110	1500	1500	2150	250	1800	350	0,09	-	1	-	-	-	-	1	1	-	-	-	-	1	-	-	1	-	-	-	Т	С-2	17,08	+	-	35,36
15	В-1	110	110	1500	1500	2150	250	1800	350	0,09	-	1	-	-	-	-	1	1	-	-	-	-	1	-	-	1	-	-	-	Т	С-2	17,08	+	-	35,36
16	В-1	110	110	1500	1500	2150	250	1800	350	0,09	-	1	-	-	-	-	1	1	-	-	-	-	1	-	-	1	-	-	-	Т	С-2	17,08	+	-	35,36
17	В-1	110	110	1500	1500	2150	250	1800	350	0,09	-	1	-	-	-	-	1	1	-	-	-	-	1	-	-	1	-	-	-	Т	С-2	17,08	+	-	35,36
18	В-1	110	110	1500	1500	2150	250	1800	350	0,09	-	1	-	-	-	-	1	1	-	-	-	-	1	-	-	1	-	-	-	Т	С-2	17,08	+	-	35,36
19	В-1	110	110	1500	1500	2150	250	1800	350	0,09	-	1	-	-	-	-	1	1	-	-	-	-	1	-	-	1	-	-	-	Т	С-2	17,08	+	-	35,36
20	В-1	110	110	1500	1500	2150	250	1800	350	0,09	-	1	-	-	-	-	1	1	-	-	-	-	1	-	-	1	-	-	-	Т	С-2	17,08	+	-	35,36
21	В-1	110	110	1500	1500	2150	250	1800	350	0,09	-	1	-	-	-	-	1	1	-	-	-	-	1	-	-	1	-	-	-	Т	С-2	17,08	+	-	35,36
22	В-1	110	110	1500	1500	2150	250	1800	350	0,09	-	1	-	-	-	-	1	1	-	-	-	-	1	-	-	1	-	-	-	Т	С-2	17,08	+	-	35,36

Взам. инв. №

Подп. и дата

Инв. № подл.

Изм.	Кол.уч	Лист	Nдок.	Подпись	Дата
ГИП		Абайбек			
Проверил		Джумагулыева			
Выполнил		Ыхлас А.			
Н.контроль		Киваш А.			

040740002533/210155/05 - НВК

Строительство сетей водоснабжения и водоотведения в мкр."Думан", ул.И.Коныра, ул.Таирова, ул.Каримбаева-2 в Медеуском районе, г.Алматы

Наружные сети водоснабжения и канализации

Стадия	Лист	Листов
РП	183	

Таблица водопроводных колодцев

ТОО"ГражданПроект ЗИ"

Формат А3

Таблица водопроводных колодцев Т.П.Р. 902-09-11.84

№ колодца по плану	Марка колодца по грунтовым условиям	Диаметр трубопр. мм		Диаметр колодца Дк мм	Глубина заложения Н мм до низа трубы	Полная глубина колодца мм	Высота от дна колодца до низа трубопровода мм	Высота рабочей части, Нр мм	Высота горловины с перекрытием, Нг	Расход материалов																									
										Днище				Рабочая часть								Плита перекрытия				Горловина					Стремянка		Гидроизоляция	Кирпичная кладка ряды.	Закладные стальные детали для сейсмостойкости кг
											Сборные железобетонные элементы. Серия 3.900-1-14, выпуск 1																								
		Ду	dy							Объем бетона на упоры м³	ПН 10	ПН 15	ПН 20	КС 10.9	КС 10.9а	КС 15.6	КС 15.9	КС 15.9а	КС 20.6	КС 20.9	КС 20.9а	1ПП 15-1	1ПП 15-2	1ПП 20-1	1ПП 20-2	КО6	КС 7.3	КС 7.9	Скобы ходовые (вес 1 шт. 0,82 кг) шт.	Тип люка	Тип стремянки	Вес стремянки, кг			
1	2	3	4	5	6	7	8	9	10	11	12	13	14	15	16	17	18	19	20	21	22	23	24	25	26	27	28	29	30	31	32	33	34	35	36
24	В-1	110	100	1500	1500	2150	250	1800	350	0,09	-	1	-	-	-	-	1	1	-	-	-	-	1	-	-	1	-	-	-	Т	С-2	17,08	+	-	35,36
25	В-1	110	110	1500	1500	2150	250	1800	350	0,09	-	1	-	-	-	-	1	1	-	-	-	-	1	-	-	1	-	-	-	Т	С-2	17,08	+	-	35,36
26	В-1	110	110	1500	1500	2150	250	1800	350	0,09	-	1	-	-	-	-	1	1	-	-	-	-	1	-	-	1	-	-	-	Т	С-2	17,08	+	-	35,36
27	В-1	110	110	1500	1500	2150	250	1800	350	0,09	-	1	-	-	-	-	1	1	-	-	-	-	1	-	-	1	-	-	-	Т	С-2	17,08	+	-	35,36
28	В-1	110	110	1500	1500	2150	250	1800	350	0,09	-	1	-	-	-	-	1	1	-	-	-	-	1	-	-	1	-	-	-	Т	С-2	17,08	+	-	35,36
29	В-1	110	110	1500	1500	2150	250	1800	350	0,09	-	1	-	-	-	-	1	1	-	-	-	-	1	-	-	1	-	-	-	Т	С-2	17,08	+	-	35,36
30	В-1	110	110	1500	1500	2150	250	1800	350	0,09	-	1	-	-	-	-	1	1	-	-	-	-	1	-	-	1	-	-	-	Т	С-2	17,08	+	-	35,36
31	В-1	110	110	1500	1500	2150	250	1800	350	0,09	-	1	-	-	-	-	1	1	-	-	-	-	1	-	-	1	-	-	-	Т	С-2	17,08	+	-	35,36
33	В-1	110	110	1500	1500	2150	250	1800	350	0,09	-	1	-	-	-	-	1	1	-	-	-	-	1	-	-	1	-	-	-	Т	С-2	17,08	+	-	35,36
34	В-1	110	110	1500	1500	2150	250	1800	350	0,09	-	1	-	-	-	-	1	1	-	-	-	-	1	-	-	1	-	-	-	Т	С-2	17,08	+	-	35,36
37	В-1	110	110	1500	1500	2150	250	1800	350	0,09	-	1	-	-	-	-	1	1	-	-	-	-	1	-	-	1	-	-	-	Т	С-2	17,08	+	-	35,36
38	В-1	110	110	1500	1500	2150	250	1800	350	0,09	-	1	-	-	-	-	1	1	-	-	-	-	1	-	-	1	-	-	-	Т	С-2	17,08	+	-	35,36
39	В-1	110	110	1500	1500	2150	250	1800	350	0,09	-	1	-	-	-	-	1	1	-	-	-	-	1	-	-	1	-	-	-	Т	С-2	17,08	+	-	35,36
40	В-1	110	110	1500	1500	2150	250	1800	350	0,09	-	1	-	-	-	-	1	1	-	-	-	-	1	-	-	1	-	-	-	Т	С-2	17,08	+	-	35,36
41	В-1	110	110	1500	1500	2150	250	1800	350	0,09	-	1	-	-	-	-	1	1	-	-	-	-	1	-	-	1	-	-	-	Т	С-2	17,08	+	-	35,36
42	В-1	110	110	1500	1500	2150	250	1800	350	0,09	-	1	-	-	-	-	1	1	-	-	-	-	1	-	-	1	-	-	-	Т	С-2	17,08	+	-	35,36
43	В-1	110	110	1500	1500	2150	250	1800	350	0,09	-	1	-	-	-	-	1	1	-	-	-	-	1	-	-	1	-	-	-	Т	С-2	17,08	+	-	35,36
44	В-1	110	110	1500	1500	2150	250	1800	350	0,09	-	1	-	-	-	-	1	1	-	-	-	-	1	-	-	1	-	-	-	Т	С-2	17,08	+	-	35,36
45	В-1	110	110	1500	2000	2250	250	1800	450	0,09	-	1	-	-	-	-	1	1	-	-	-	-	1	-	-	1	-	-	-	Т	С-2	17,08	+	2	35,36
46	В-1	110	110	1500	2270	2520	250	2100	420	0,09	-	1	-	-	-	2	-	1	-	-	-	-	1	-	-	1	-	-	-	Т	С-3	20,30	+	1	35,36
47	В-1	110	110	1500	1600	2150	250	1800	350	0,09	-	1	-	-	-	-	1	1	-	-	-	-	1	-	-	1	-	-	-	Т	С-2	17,08	+	-	35,36
48	В-1	110	110	1500	1500	2150	250	1800	350	0,09	-	1	-	-	-	-	1	1	-	-	-	-	1	-	-	1	-	-	-	Т	С-2	17,08	+	-	35,36

Взам. инв. №

Подп. и дата

Инв. № подл.

Изм.	Кол.уч	Лист	Nдок.	Подпись	Дата
ГИП		Абайбек			
Проверил		Джумагулыева			
Выполнил		Ыхлас А.			
Н.контроль		Киваш А.			

040740002533/210155/05 - НВК

Строительство сетей водоснабжения и водоотведения в мкр."Думан", ул.И.Коныра, ул.Таирова, ул.Каримбаева-2 в Медеуском районе, г.Алматы

Наружные сети водоснабжения и канализации

Стадия	Лист	Листов
РП	184	

Таблица водопроводных колодцев

ТОО"ГражданПроект ЗИ"

Формат А3

Таблица водопроводных колодцев Т.П.Р. 902-09-11.84

№ колодца по плану	Марка колодца по грунтовым условиям	Диаметр трубопр. мм		Диаметр колодца Дк мм	Глубина заложения Н мм до низа трубы	Полная глубина колодца мм	Высота от дна колодца до низа трубопровода мм	Высота рабочей части, Нр мм	Высота горловины с перекрытием, Нг	Расход материалов																									
										Днище				Рабочая часть								Плита перекрытия				Горловина					Стремянка		Гидроизоляция	Кирпичная кладка ряды.	Закладные стальные детали для сейсмостойкости кг
											Сборные железобетонные элементы. Серия 3.900-1-14, выпуск 1																								
		Ду	dy							Объем бетона на упоры м³	ПН 10	ПН 15	ПН 20	КС 10.9	КС 10.9а	КС 15.6	КС 15.9	КС 15.9а	КС 20.6	КС 20.9	КС 20.9а	1ПП 15-1	1ПП 15-2	1ПП 20-1	1ПП 20-2	КО6	КС 7.3	КС 7.9	Скобы ходовые (вес 1 шт. 0,82 кг) шт.	Тип люка	Тип стремянки	Вес стремянки, кг			
1	2	3	4	5	6	7	8	9	10	11	12	13	14	15	16	17	18	19	20	21	22	23	24	25	26	27	28	29	30	31	32	33	34	35	36
49	В-1	110	100	1500	1500	2150	250	1800	350	0,09	-	1	-	-	-	-	1	1	-	-	-	-	1	-	-	1	-	-	-	Т	С-2	17,08	+	-	35,36
50	В-1	110	110	1500	1500	2150	250	1800	350	0,09	-	1	-	-	-	-	1	1	-	-	-	-	1	-	-	1	-	-	-	Т	С-2	17,08	+	-	35,36
51	В-1	110	110	1500	1500	2150	250	1800	350	0,09	-	1	-	-	-	-	1	1	-	-	-	-	1	-	-	1	-	-	-	Т	С-2	17,08	+	-	35,36
52	В-1	110	110	1500	1500	2150	250	1800	350	0,09	-	1	-	-	-	-	1	1	-	-	-	-	1	-	-	1	-	-	-	Т	С-2	17,08	+	-	35,36
54	В-1	110	110	1500	1500	2150	250	1800	350	0,09	-	1	-	-	-	-	1	1	-	-	-	-	1	-	-	1	-	-	-	Т	С-2	17,08	+	-	35,36
55	В-1	150	110	1500	1500	2150	250	1800	350	0,09	-	1	-	-	-	-	1	1	-	-	-	-	1	-	-	1	-	-	-	Т	С-2	17,08	+	-	35,36
56	В-1	110	110	1500	1500	2150	250	1800	350	0,09	-	1	-	-	-	-	1	1	-	-	-	-	1	-	-	1	-	-	-	Т	С-2	17,08	+	-	35,36
57	В-1	110	63	1500	1500	2150	250	1800	350	0,09	-	1	-	-	-	-	1	1	-	-	-	-	1	-	-	1	-	-	-	Т	С-2	17,08	+	-	35,36
59	В-1	150	110	1500	1500	2150	250	1800	350	0,09	-	1	-	-	-	-	1	1	-	-	-	-	1	-	-	1	-	-	-	Т	С-2	17,08	+	-	35,36
60	В-1	110	110	1500	1500	2150	250	1800	350	0,09	-	1	-	-	-	-	1	1	-	-	-	-	1	-	-	1	-	-	-	Т	С-2	17,08	+	-	35,36
61	В-1	110	110	1500	1500	2150	250	1800	350	0,09	-	1	-	-	-	-	1	1	-	-	-	-	1	-	-	1	-	-	-	Т	С-2	17,08	+	-	35,36
62	В-1	110	110	1500	1500	2150	250	1800	350	0,09	-	1	-	-	-	-	1	1	-	-	-	-	1	-	-	1	-	-	-	Т	С-2	17,08	+	-	35,36
63	В-1	110	63	1500	2290	2540	250	2100	440	0,09	-	1	-	-	-	2	-	1	-	-	-	-	1	-	-	1	-	-	-	Т	С-3	20,30	+	1	35,36
64	В-1	300	110	1500	2730	2980	250	2400	580	0,09	-	1	-	-	-	1	1	1	-	-	-	-	1	-	-	1	1	-	-	Т	С-4	23,68	+	-	35,36
65	В-1	110	110	1500	1500	2150	250	1800	350	0,09	-	1	-	-	-	-	1	1	-	-	-	-	1	-	-	1	-	-	-	Т	С-2	17,08	+	-	35,36
66	В-1	110	110	1500	1500	2150	250	1800	350	0,09	-	1	-	-	-	-	1	1	-	-	-	-	1	-	-	1	-	-	-	Т	С-2	17,08	+	-	35,36
67	В-1	110	110	1500	1500	2150	250	1800	350	0,09	-	1	-	-	-	-	1	1	-	-	-	-	1	-	-	1	-	-	-	Т	С-2	17,08	+	-	35,36
69	В-1	110	110	1500	1500	2150	250	1800	350	0,09	-	1	-	-	-	-	1	1	-	-	-	-	1	-	-	1	-	-	-	Т	С-2	17,08	+	-	35,36
70	В-1	110	110	1500	1500	2150	250	1800	350	0,09	-	1	-	-	-	-	1	1	-	-	-	-	1	-	-	1	-	-	-	Т	С-2	17,08	+	-	35,36
71	В-1	110	110	1500	1500	2150	250	1800	350	0,09	-	1	-	-	-	-	1	1	-	-	-	-	1	-	-	1	-	-	-	Т	С-2	17,08	+	-	35,36
72	В-1	110	110	1500	1500	2150	250	1800	350	0,09	-	1	-	-	-	-	1	1	-	-	-	-	1	-	-	1	-	-	-	Т	С-2	17,08	+	-	35,36
73	В-1	110	110	1500	1500	2150	250	1800	350	0,09	-	1	-	-	-	-	1	1	-	-	-	-	1	-	-	1	-	-	-	Т	С-2	17,08	+	-	35,36

Взам. инв. №

Подп. и дата

Инв. № подл.

Изм.	Кол.уч.	Лист	Nдок.	Подпись	Дата
ГИП		Абайбек			
Проверил		Джумагулыева			
Выполнил		Ыхлас А.			
Н.контроль		Киваш А.			

040740002533/210155/05 - НВК

Строительство сетей водоснабжения и водоотведения в мкр."Думан", ул.И.Коныра, ул.Таирова, ул.Каримбаева-2 в Медеуском районе, г.Алматы

Наружные сети водоснабжения и канализации

Стадия	Лист	Листов
РП	185	

Таблица водопроводных колодцев

ТОО"ГражданПроект ЗИ"

Формат А3

Таблица водопроводных колодцев Т.П.Р. 902-09-11.84

№ колодца по плану	Марка колодца по грунтовым условиям	Диаметр трубопр. мм		Диаметр колодца Дк мм	Глубина заложения Н мм до низа трубы	Полная глубина колодца мм	Высота от дна колодца до низа трубопровода мм	Высота рабочей части, Нр мм	Высота горловины с перекрытием, Нг	Расход материалов																									
										Днище				Рабочая часть								Плита перекрытия				Горловина					Стремянка				
											Сборные железобетонные элементы. Серия 3.900-1-14, выпуск 1																									
		Ду	dy							Объем бетона на упоры м³	ПН 10	ПН 15	ПН 20	КС 10.9	КС 10.9а	КС 15.6	КС 15.9	КС 15.9а	КС 20.6	КС 20.9	КС 20.9а	1ПП 15-1	1ПП 15-2	1ПП 20-1	1ПП 20-2	КО6	КС 7.3	КС 7.9	Скобы ходовые (вес 1 шт. 0,82 кг) шт.	Тип люка	Тип стремянки	Вес стремянки, кг	Гидроизоляция	Кирпичная кладка ряды.	Закладные стальные детали для сейсмостойкости кг
1	2	3	4	5	6	7	8	9	10	11	12	13	14	15	16	17	18	19	20	21	22	23	24	25	26	27	28	29	30	31	32	33	34	35	36
75	В-1	110	63	1500	1500	2150	250	1800	350	0,09	-	1	-	-	-	-	1	1	-	-	-	-	1	-	-	1	-	-	-	Т	С-2	17,08	+	-	35,36
76	В-1	110	110	1500	1500	2150	250	1800	350	0,09	-	1	-	-	-	-	1	1	-	-	-	-	1	-	-	1	-	-	-	Т	С-2	17,08	+	-	35,36
77	В-1	110	110	1500	1500	2150	250	1800	350	0,09	-	1	-	-	-	-	1	1	-	-	-	-	1	-	-	1	-	-	-	Т	С-2	17,08	+	-	35,36
78	В-1	110	110	1500	1500	2150	250	1800	350	0,09	-	1	-	-	-	-	1	1	-	-	-	-	1	-	-	1	-	-	-	Т	С-2	17,08	+	-	35,36
79	В-1	110	110	1500	1500	2150	250	1800	350	0,09	-	1	-	-	-	-	1	1	-	-	-	-	1	-	-	1	-	-	-	Т	С-2	17,08	+	-	35,36
80	В-1	150	110	1500	1500	2150	250	1800	350	0,09	-	1	-	-	-	-	1	1	-	-	-	-	1	-	-	1	-	-	-	Т	С-2	17,08	+	-	35,36
81	В-1	110	110	1500	1500	2150	250	1800	350	0,09	-	1	-	-	-	-	1	1	-	-	-	-	1	-	-	1	-	-	-	Т	С-2	17,08	+	-	35,36
82	В-1	110	110	1500	1500	2150	250	1800	350	0,09	-	1	-	-	-	-	1	1	-	-	-	-	1	-	-	1	-	-	-	Т	С-2	17,08	+	-	35,36
83	В-1	150	110	1500	1500	2150	250	1800	350	0,09	-	1	-	-	-	-	1	1	-	-	-	-	1	-	-	1	-	-	-	Т	С-2	17,08	+	-	35,36
84	В-1	110	110	1500	1500	2150	250	1800	350	0,09	-	1	-	-	-	-	1	1	-	-	-	-	1	-	-	1	-	-	-	Т	С-2	17,08	+	-	35,36
85	В-1	110	110	1500	1500	2150	250	1800	350	0,09	-	1	-	-	-	-	1	1	-	-	-	-	1	-	-	1	-	-	-	Т	С-2	17,08	+	-	35,36
86	В-1	110	110	1500	1500	2150	250	1800	350	0,09	-	1	-	-	-	-	1	1	-	-	-	-	1	-	-	1	-	-	-	Т	С-2	17,08	+	-	35,36
87	В-1	110	110	1500	1500	2150	250	1800	350	0,09	-	1	-	-	-	-	1	1	-	-	-	-	1	-	-	1	-	-	-	Т	С-2	17,08	+	-	35,36
88	В-1	300	110	1500	1500	2150	250	1800	350	0,09	-	1	-	-	-	-	1	1	-	-	-	-	1	-	-	1	-	-	-	Т	С-2	17,08	+	-	35,36
89	В-1	110	110	1500	1500	2150	250	1800	350	0,09	-	1	-	-	-	-	1	1	-	-	-	-	1	-	-	1	-	-	-	Т	С-2	17,08	+	-	35,36
90	В-1	110	110	1500	1500	2150	250	1800	350	0,09	-	1	-	-	-	-	1	1	-	-	-	-	1	-	-	1	-	-	-	Т	С-2	17,08	+	-	35,36
91	В-1	110	110	1500	1500	2150	250	1800	350	0,09	-	1	-	-	-	-	1	1	-	-	-	-	1	-	-	1	-	-	-	Т	С-2	17,08	+	-	35,36
92	В-1	110	110	1500	1500	2150	250	1800	350	0,09	-	1	-	-	-	-	1	1	-	-	-	-	1	-	-	1	-	-	-	Т	С-2	17,08	+	-	35,36
93	В-1	110	110	1500	1500	2150	250	1800	350	0,09	-	1	-	-	-	-	1	1	-	-	-	-	1	-	-	1	-	-	-	Т	С-2	17,08	+	-	35,36
94	В-1	110	110	1500	1500	2150	250	1800	350	0,09	-	1	-	-	-	-	1	1	-	-	-	-	1	-	-	1	-	-	-	Т	С-2	17,08	+	-	35,36
95	В-1	110	110	1500	1500	2150	250	1800	350	0,09	-	1	-	-	-	-	1	1	-	-	-	-	1	-	-	1	-	-	-	Т	С-2	17,08	+	-	35,36
96	В-1	110	110	1500	1500	2150	250	1800	350	0,09	-	1	-	-	-	-	1	1	-	-	-	-	1	-	-	1	-	-	-	Т	С-2	17,08	+	-	35,36

Взам. инв. №

Подп. и дата

Инв. № подл.

Изм.	Кол.уч.	Лист	Nдок.	Подпись	Дата
ГИП		Абайбек			
Проверил		Джумагулыева			
Выполнил		Ыхлас А.			
Н.контроль		Киваш А.			

040740002533/210155/05 - НВК

Строительство сетей водоснабжения и водоотведения в мкр."Думан", ул.И.Коныра, ул.Таирова, ул.Каримбаева-2 в Медеуском районе, г.Алматы

Наружные сети водоснабжения и канализации

Стадия	Лист	Листов
РП	186	

Таблица водопроводных колодцев

ТОО"ГражданПроект ЗИ"

Формат А3

Таблица водопроводных колодцев Т.П.Р. 902-09-11.84

№ колодца по плану	Марка колодца по грунтовым условиям	Диаметр трубопр. мм		Диаметр колодца Дк мм	Глубина заложения Н мм до низа трубы	Полная глубина колодца мм	Высота от дна колодца до низа трубопровода мм	Высота рабочей части, Нр мм	Высота горловины с перекрытием, Нг	Расход материалов																								
										Днище				Рабочая часть								Плита перекрытия				Горловина					Стремянка				
											Сборные железобетонные элементы. Серия 3.900-1-14, выпуск 1																								
		Ду	dy							Объем бетона на упоры м³	ПН 10	ПН 15	ПН 20	КС 10.9	КС 10.9а	КС 15.6	КС 15.9	КС 15.9а	КС 20.6	КС 20.9	КС 20.9а	1ПП 15-1	1ПП 15-2	1ПП 20-1	1ПП 20-2	КО6	КС 7.3	КС 7.9	Скобы ходовые (вес 1 шт. 0,82 кг) шт.	Тип люка	Тип стремянки	Вес стремянки, кг	Гидроизоляция	Кирпичная кладка ряды.	Закладные стальные детали для сейсмостойкости кг
1	2	3	4	5	6	7	8	9	10	11	12	13	14	15	16	17	18	19	20	21	22	23	24	25	26	27	28	29	30	31	32	33	34	35	36
98	В-1	110	110	1500	1500	2150	250	1800	350	0,09	-	1	-	-	-	-	1	1	-	-	-	-	1	-	-	1	-	-	-	Т	С-2	17,08	+	-	35,36
99	В-1	110	110	1500	1500	2150	250	1800	350	0,09	-	1	-	-	-	-	1	1	-	-	-	-	1	-	-	1	-	-	-	Т	С-2	17,08	+	-	35,36
101	В-1	110	110	1500	1500	2150	250	1800	350	0,09	-	1	-	-	-	-	1	1	-	-	-	-	1	-	-	1	-	-	-	Т	С-2	17,08	+	-	35,36
102	В-1	110	110	1500	1500	2150	250	1800	350	0,09	-	1	-	-	-	-	1	1	-	-	-	-	1	-	-	1	-	-	-	Т	С-2	17,08	+	-	35,36
103	В-1	110	110	1500	1500	2150	250	1800	350	0,09	-	1	-	-	-	-	1	1	-	-	-	-	1	-	-	1	-	-	-	Т	С-2	17,08	+	-	35,36
105	В-1	150	110	1500	1500	2150	250	1800	350	0,09	-	1	-	-	-	-	1	1	-	-	-	-	1	-	-	1	-	-	-	Т	С-2	17,08	+	-	35,36
106	В-1	110	63	1500	1500	2150	250	1800	350	0,09	-	1	-	-	-	-	1	1	-	-	-	-	1	-	-	1	-	-	-	Т	С-2	17,08	+	-	35,36
107	В-1	110	63	1500	1500	2150	250	1800	350	0,09	-	1	-	-	-	-	1	1	-	-	-	-	1	-	-	1	-	-	-	Т	С-2	17,08	+	-	35,36
108	В-1	150	110	1500	1500	2150	250	1800	350	0,09	-	1	-	-	-	-	1	1	-	-	-	-	1	-	-	1	-	-	-	Т	С-2	17,08	+	-	35,36
110	В-1	110	110	1500	1500	2150	250	1800	350	0,09	-	1	-	-	-	-	1	1	-	-	-	-	1	-	-	1	-	-	-	Т	С-2	17,08	+	-	35,36
111	В-1	110	110	1500	1500	2150	250	1800	350	0,09	-	1	-	-	-	-	1	1	-	-	-	-	1	-	-	1	-	-	-	Т	С-2	17,08	+	-	35,36
112	В-1	110	110	1500	1500	2150	250	1800	350	0,09	-	1	-	-	-	-	1	1	-	-	-	-	1	-	-	1	-	-	-	Т	С-2	17,08	+	-	35,36
113	В-1	110	110	1500	1500	2150	250	1800	350	0,09	-	1	-	-	-	-	1	1	-	-	-	-	1	-	-	1	-	-	-	Т	С-2	17,08	+	-	35,36
114	В-1	300	110	1500	1500	2150	250	1800	350	0,09	-	1	-	-	-	-	1	1	-	-	-	-	1	-	-	1	-	-	-	Т	С-2	17,08	+	-	35,36
116	В-1	110	63	1500	1500	2150	250	1800	350	0,09	-	1	-	-	-	-	1	1	-	-	-	-	1	-	-	1	-	-	-	Т	С-2	17,08	+	-	35,36
117	В-1	110	110	1500	1500	2150	250	1800	350	0,09	-	1	-	-	-	-	1	1	-	-	-	-	1	-	-	1	-	-	-	Т	С-2	17,08	+	-	35,36
118	В-1	110	110	1500	1500	2150	250	1800	350	0,09	-	1	-	-	-	-	1	1	-	-	-	-	1	-	-	1	-	-	-	Т	С-2	17,08	+	-	35,36
119	В-1	110	110	1500	1500	2150	250	1800	350	0,09	-	1	-	-	-	-	1	1	-	-	-	-	1	-	-	1	-	-	-	Т	С-2	17,08	+	-	35,36
120	В-1	110	110	1500	1500	2150	250	1800	350	0,09	-	1	-	-	-	-	1	1	-	-	-	-	1	-	-	1	-	-	-	Т	С-2	17,08	+	-	35,36
121	В-1	110	110	1500	1500	2150	250	1800	350	0,09	-	1	-	-	-	-	1	1	-	-	-	-	1	-	-	1	-	-	-	Т	С-2	17,08	+	-	35,36
123	В-1	110	110	1500	1500	2150	250	1800	350	0,09	-	1	-	-	-	-	1	1	-	-	-	-	1	-	-	1	-	-	-	Т	С-2	17,08	+	-	35,36
124	В-1	110	63	1500	1500	2150	250	1800	350	0,09	-	1	-	-	-	-	1	1	-	-	-	-	1	-	-	1	-	-	-	Т	С-2	17,08	+	-	35,36

Взам. инв. №

Подп. и дата

Инв. № подл.

Изм.	Кол.уч	Лист	Nдок.	Подпись	Дата
ГИП		Абайбек			
Проверил		Джумагулыева			
Выполнил		Ыхлас А.			
Н.контроль		Киваш А.			

040740002533/210155/05 - НВК

Строительство сетей водоснабжения и водоотведения в мкр."Думан", ул.И.Коныра, ул.Таирова, ул.Каримбаева-2 в Медеуском районе, г.Алматы

Наружные сети водоснабжения и канализации

Стадия	Лист	Листов
РП	187	

Таблица водопроводных колодцев

ТОО"ГражданПроект ЗИ"

Формат А3

Таблица водопроводных колодцев Т.П.Р. 902-09-11.84

№ колодца по плану	Марка колодца по грунтовым условиям	Диаметр трубопр. мм		Диаметр колодца Дк мм	Глубина заложения Н мм до низа трубы	Полная глубина колодца мм	Высота от дна колодца до низа трубопровода мм	Высота рабочей части, Нр мм	Высота горловины с перекрытием, Нг	Расход материалов																									
										Днище				Рабочая часть								Плита перекрытия				Горловина					Стремянка		Гидроизоляция	Кирпичная кладка ряды.	Закладные стальные детали для сейсмостойкости кг
											Сборные железобетонные элементы. Серия 3.900-1-14, выпуск 1																								
		Ду	dy							Объем бетона на упоры м³	ПН 10	ПН 15	ПН 20	КС 10.9	КС 10.9а	КС 15.6	КС 15.9	КС 15.9а	КС 20.6	КС 20.9	КС 20.9а	1ПП 15-1	1ПП 15-2	1ПП 20-1	1ПП 20-2	КО6	КС 7.3	КС 7.9	Скобы ходовые (вес 1 шт. 0,82 кг) шт.	Тип люка	Тип стремянки	Вес стремянки, кг			
1	2	3	4	5	6	7	8	9	10	11	12	13	14	15	16	17	18	19	20	21	22	23	24	25	26	27	28	29	30	31	32	33	34	35	36
125	В-1	110	110	1500	1500	2150	250	1800	350	0,09	-	1	-	-	-	-	1	1	-	-	-	-	1	-	-	1	-	-	-	Т	С-2	17,08	+	-	35,36
126	В-1	110	110	1500	1500	2150	250	1800	350	0,09	-	1	-	-	-	-	1	1	-	-	-	-	1	-	-	1	-	-	-	Т	С-2	17,08	+	-	35,36
127	В-1	110	63	1500	1500	2150	250	1800	350	0,09	-	1	-	-	-	-	1	1	-	-	-	-	1	-	-	1	-	-	-	Т	С-2	17,08	+	-	35,36
128	В-1	110	110	1500	1500	2150	250	1800	350	0,09	-	1	-	-	-	-	1	1	-	-	-	-	1	-	-	1	-	-	-	Т	С-2	17,08	+	-	35,36
104	В-1	110	110	1500	1500	2150	250	1800	350	0,09	-	1	-	-	-	-	1	1	-	-	-	-	1	-	-	1	-	-	-	Т	С-2	17,08	+	-	35,36

Взам. инв. №

Подп. и дата

Инв. № подл.

Изм.	Кол.уч	Лист	Nдок.	Подпись	Дата
ГИП		Абайбек			
Проверил		Джумагулыева			
Выполнил		Ыхлас А.			
Н.контроль		Киваш А.			

040740002533/210155/05 - НВК

Строительство сетей водоснабжения и водоотведения в мкр."Думан", ул.И.Коныра, ул.Таирова, ул.Каримбаева-2 в Медеуском районе, г.Алматы

Наружные сети водоснабжения и канализации

Стадия	Лист	Листов
РП	188	

Таблица водопроводных колодцев

ТОО"ГражданПроект ЗИ"

Таблица канализационных колодцев Т.П.Р. 902-09-22.84

N колодца по плану	Грунтовые условия	Марка колодца	Полная глубина колодца по профилю H, мм	Диаметр колодца Дк, мм	Высота рабочей части Нр, мм	Высота горловины hг, мм	Глубина лотка hл. мм	Объем основных конструкций, м³	Расход материалов																												
									Днище				Рабочая часть						Плита перекрытия						Горловина												
										Сборные железобетонные элементы серия 3.900.1-14																											
								Объем бетона на лоток, м³	П Н-10	П Н-15	П Н-20	КС15-6	КС15-9а	КС15-9	КС20-6	КС20-9а	КС20-9	1ПП 15-1	1ПП15-2	2ПП15-1	1ПП20-1	1ПП20-2	2ПП 20-1	КО 6	ПД 6	ПД 10	КС 7-3	КС 7-9	КС 15-3	КС 15-6	КС 15-9	тип люка	кирпичная кладка ряды	стремянка	гидроизоляция стен /днища м2	Расход стали на сейсмику, кг.
1	2	3	4	5	6	7	8	9	10	11	12	13	14	15	16	17	18	19	20	21	22	23	24	25	26	27	28	29	30	31	32	33	34	35	36	37	38
1	I	КСЛ	4150	1500	3300	550	300	1,64	1,70	-	1	-	1	1	2	-	-	-	-	1	-	-	-	-	1	-	-	1	-	-	-	-	T	-	C1-09	+	64,64
2	I	КСП	4150	1500	3300	550	300	1,64	1,21	-	1	-	1	1	2	-	-	-	-	1	-	-	-	-	1	-	-	1	-	-	-	-	T	-	C1-09	+	64,64
3	I	КСП	3600	1500	2700	600	300	1,64	1,21	-	1	-	-	1	2	-	-	-	-	1	-	-	-	-	1	-	-	1	-	-	-	-	T	-	C1-07	+	64,64
4	I	КСЛ	4280	1500	3600	380	300	1,64	1,70	-	1	-	-	1	3	-	-	-	-	1	-	-	-	-	1	-	-	-	-	-	-	-	T	-	C1-10	+	64,64
5	I	КСЛ	4240	1500	3300	640	300	1,64	1,70	-	1	-	1	1	2	-	-	-	-	1	-	-	-	-	1	-	-	1	-	-	-	-	T	-	C1-09	+	64,64
6	I	КСП	3440	1500	2700	440	300	1,64	1,21	-	1	-	-	1	2	-	-	-	-	1	-	-	-	-	1	-	-	-	-	-	-	-	T	1	C1-07	+	64,64
7	I	КСП	3200	1500	2400	500	300	1,64	1,21	-	1	-	1	1	1	-	-	-	-	1	-	-	-	-	1	-	-	-	-	-	-	-	T	3	C1-06	+	64,64
8	I	КСЛ	3580	1500	2700	580	300	1,64	1,70	-	1	-	-	1	2	-	-	-	-	1	-	-	-	-	1	-	-	1	-	-	-	-	T	-	C1-07	+	64,64
9	I	КСП	3640	1500	2700	640	300	1,64	1,21	-	1	-	-	1	2	-	-	-	-	1	-	-	-	-	1	-	-	1	-	-	-	-	T	-	C1-07	+	64,64
10	I	КСП	3300	1500	2400	600	300	1,64	1,21	-	1	-	1	1	1	-	-	-	-	1	-	-	-	-	1	-	-	1	-	-	-	-	T	-	C1-06	+	64,64
11	I	КСЛ	3650	1500	3000	350	300	1,64	1,70	-	1	-	2	1	1	-	-	-	-	1	-	-	-	-	1	-	-	-	-	-	-	-	T	-	C1-08	+	64,64
12	I	КСП	3010	1500	2100	610	300	1,64	1,21	-	1	-	2	1	-	-	-	-	-	1	-	-	-	-	1	-	-	1	-	-	-	-	T	-	C1-05	+	64,64
13	I	КСЛ	3580	1500	2700	580	300	1,64	1,70	-	1	-	-	1	2	-	-	-	-	1	-	-	-	-	1	-	-	1	-	-	-	-	T	-	C1-07	+	64,64
14	I	КСП	2980	1500	2100	580	300	1,64	1,21	-	1	-	2	1	-	-	-	-	-	1	-	-	-	-	1	-	-	1	-	-	-	-	T	-	C1-05	+	64,64
15	I	КСП	4310	1500	3600	410	300	1,64	1,21	-	1	-	-	1	3	-	-	-	-	1	-	-	-	-	1	-	-	-	-	-	-	-	T	1	C1-10	+	64,64
16	I	КСП	7690	1500	6900	490	300	1,64	1,21	-	1	-	1	1	6	-	-	-	-	1	-	-	-	-	1	-	-	-	-	-	-	-	T	2	-	+	64,64
17	I	КСП	3630	1500	2700	630	300	1,64	1,21	-	1	-	-	1	2	-	-	-	-	1	-	-	-	-	1	-	-	1	-	-	-	-	T	-	C1-07	+	64,64
18	I	КСП	3070	1500	2400	370	300	1,64	1,21	-	1	-	1	1	1	-	-	-	-	1	-	-	-	-	1	-	-	-	-	-	-	-	T	-	C1-06	+	64,64
19	I	КСП	2410	1500	1500	610	300	1,38	1,21	-	1	-	1	1	-	-	-	-	-	1	-	-	-	-	1	-	-	1	-	-	-	-	T	-	C1-03	+	48,56
20	I	КСП	5380	1500	4500	580	300	1,64	1,21	-	1	-	-	1	4	-	-	-	-	1	-	-	-	-	1	-	-	1	-	-	-	-	T	-	-	+	64,64
21	I	КСП	4070	1500	3300	470	300	1,64	1,21	-	1	-	1	1	2	-	-	-	-	1	-	-	-	-	1	-	-	-	-	-	-	-	T	2	C1-09	+	64,64
22	I	КСП	4620	1500	3900	420	300	1,64	1,21	-	1	-	2	1	2	-	-	-	-	1	-	-	-	-	1	-	-	-	-	-	-	-	T	1	C1-11	+	64,64
23	I	КСЛ	3520	1500	2700	520	300	1,64	1,70	-	1	-	-	1	2	-	-	-	-	1	-	-	-	-	1	-	-	-	-	-	-	-	T	3	C1-07	+	64,64
24	I	КСП	1870	1500	1200	370	300	1,18	1,21	-	1	-	2	-	-	-	-	-	-	1	-	-	-	-	1	-	-	-	-	-	-	-	T	-	C1-02	+	48,56
25	I	КСП	1800	1500	900	600	300	1,11	1,21	-	1	-	-	1	-	-	-	-	-	1	-	-	-	-	1	-	-	1	-	-	-	-	T	-	C1-01	+	32,48
26	I	КСП	4910	1500	4200	410	300	1,64	1,21	-	1	-	1	1	3	-	-	-	-	1	-	-	-	-	1	-	-	-	-	-	-	-	T	1	C1-12	+	64,64
27	I	КСП	2700	1500	1800	600	300	1,57	1,21	-	1	-	-	1	1	-	-	-	-	1	-	-	-	-	1	-	-	1	-	-	-	-	T	-	C1-04	+	48,56
28	I	КСЛ	3710	1500	3000	410	300	1,64	1,70	-	1	-	2	1	1	-	-	-	-	1	-	-	-	-	1	-	-	-	-	-	-	-	T	1	C1-08	+	64,64
29	I	КСП	4090	1500	3300	490	300	1,64	1,21	-	1	-	1	1	2	-	-	-	-	1	-	-	-	-	1	-	-	-	-	-	-	-	T	2	C1-09	+	64,64
30	I	КСЛ	3890	1500	3000	590	300	1,64	1,70	-	1	-	2	1	1	-	-	-	-	1	-	-	-	-	1	-	-	1	-	-	-	-	T	-	C1-08	+	64,64

Взам. инв. №

Подп. и дата

Инв. № подл.

Изм.	Кол.уч	Лист	Nдок.	Подпись	Дата
ГИП		Абайбек			
Проверил		Джумагулыева			
Выполнил		Ыхлас А.			
Н.контроль		Киваш А.			

040740002533/210155/05 - НВК

Строительство сетей водоснабжения и водоотведения в мкр."Думан", ул.И.Коныра, ул.Таирова, ул.Каримбаева-2 в Медеуском районе, г.Алматы

Наружные сети водоснабжения и канализации

Стадия	Лист	Листов
РП	189	

Таблицы канализационных колодцев

ТОО"ГражданПроект ЗИ"

Формат А3

Таблица канализационных колодцев Т.П.Р. 902-09-22.84

N колодца по плану	Грунтовые условия	Марка колодца	Полная глубина колодца по профилю Н, мм	Диаметр колодца Дк, мм	Высота рабочей части Нр, мм	Высота горловины hг, мм	Глубина лотка hл. мм	Объем основных конструкций, м³	Расход материалов																												
									Днище				Рабочая часть						Плита перекрытия						Горловина												
										Сборные железобетонные элементы серия 3.900.1-14																											
								Объем бетона на лоток, м³	П Н-10	П Н-15	П Н-20	КС15-6	КС15-9а	КС15-9	КС20-6	КС20-9а	КС20-9	1ПП 15-1	1ПП15-2	2ПП15-1	1ПП20-1	1ПП20-2	2ПП 20-1	КО 6	ПД 6	ПД 10	КС 7-3	КС 7-9	КС 15-3	КС 15-6	КС 15-9	тип люка	кирпичная кладка ряды	стремянка	гидроизоляция стен /днища м2	Расход стали на сейсмику, кг.
1	2	3	4	5	6	7	8	9	10	11	12	13	14	15	16	17	18	19	20	21	22	23	24	25	26	27	28	29	30	31	32	33	34	35	36	37	38
31	I	КСП	3720	1500	3000	420	300	1,64	1,21	-	1	-	2	1	1	-	-	-	-	1	-	-	-	-	1	-	-	-	-	-	-	-	T	1	C1-08	+	64,64
32	I	КСП	3640	1500	2700	640	300	1,64	1,21	-	1	-	-	1	2	-	-	-	-	1	-	-	-	-	1	-	-	1	-	-	-	-	T	-	C1-07	+	64,64
33	I	КСЛ	3300	1500	2400	600	300	1,64	1,70	-	1	-	1	1	1	-	-	-	-	1	-	-	-	-	1	-	-	1	-	-	-	-	T	-	C1-06	+	64,64
34	I	КСЛ	3010	1500	2100	610	300	1,64	1,70	-	1	-	2	1	-	-	-	-	-	1	-	-	-	-	1	-	-	1	-	-	-	-	T	-	C1-05	+	64,64
35	I	КСЛ	4070	1500	3300	470	300	1,64	1,70	-	1	-	1	1	2	-	-	-	-	1	-	-	-	-	1	-	-	-	-	-	-	-	T	2	C1-09	+	64,64
36	I	КСЛ	4200	1500	3300	600	300	1,64	1,70	-	1	-	1	1	2	-	-	-	-	1	-	-	-	-	1	-	-	1	-	-	-	-	T	-	C1-09	+	64,64
37	I	КСЛ	3700	1500	3000	400	300	1,64	1,70	-	1	-	2	1	1	-	-	-	-	1	-	-	-	-	1	-	-	-	-	-	-	-	T	-	C1-08	+	64,64
38	I	КСЛ	3210	1500	2400	510	300	1,64	1,70	-	1	-	1	1	1	-	-	-	-	1	-	-	-	-	1	-	-	-	-	-	-	-	T	3	C1-06	+	64,64
39	I	КСЛ	3530	1500	2700	530	300	1,64	1,70	-	1	-	-	1	2	-	-	-	-	1	-	-	-	-	1	-	-	-	-	-	-	-	T	3	C1-07	+	64,64
40	I	КСЛ	2840	1500	2100	440	300	1,64	1,70	-	1	-	2	1	-	-	-	-	-	1	-	-	-	-	1	-	-	-	-	-	-	-	T	1	C1-05	+	64,64
41	I	КСЛ	2380	1500	1500	580	300	1,38	1,70	-	1	-	1	1	-	-	-	-	-	1	-	-	-	-	1	-	-	1	-	-	-	-	T	-	C1-04	+	48,56
42	I	КСП	3180	1500	2400	480	300	1,64	1,21	-	1	-	1	1	1	-	-	-	-	1	-	-	-	-	1	-	-	-	-	-	-	-	T	2	C1-06	+	64,64
43	I	КСП	3170	1500	2400	470	300	1,64	1,21	-	1	-	1	1	1	-	-	-	-	1	-	-	-	-	1	-	-	-	-	-	-	-	T	2	C1-06	+	64,64
44	I	КСЛ	2940	1500	2100	350	300	1,64	1,70	-	1	-	2	1	-	-	-	-	-	1	-	-	-	-	1	-	-	-	-	-	-	-	T	-	C1-05	+	64,64
45	I	КСЛ	2750	1500	2100	350	300	1,64	1,70	-	1	-	2	1	-	-	-	-	-	1	-	-	-	-	1	-	-	-	-	-	-	-	T	-	C1-05	+	64,64
46	I	КСП	2510	1500	1800	410	300	1,57	1,21	-	1	-	-	1	1	-	-	-	-	1	-	-	-	-	1	-	-	-	-	-	-	-	T	-	C1-04	+	48,56
47	I	КСП	3470	1500	2700	470	300	1,64	1,21	-	1	-	-	1	2	-	-	-	-	1	-	-	-	-	1	-	-	-	-	-	-	-	T	-	C1-06	+	64,64
48	I	КСП	3690	1500	3000	390	300	1,64	1,21	-	1	-	2	1	1	-	-	-	-	1	-	-	-	-	1	-	-	-	-	-	-	-	T	2	C1-08	+	64,64
49	I	КСП	3300	1500	2400	600	300	1,64	1,21	-	1	-	1	1	1	-	-	-	-	1	-	-	-	-	1	-	-	1	-	-	-	-	T	1	C1-06	+	64,64
50	I	КСЛ	3130	1500	2400	430	300	1,64	1,70	-	1	-	1	1	1	-	-	-	-	1	-	-	-	-	1	-	-	-	-	-	-	-	T	2	C1-06	+	64,64
51	I	КСЛ	2530	1500	1800	430	300	1,57	1,70	-	1	-	-	1	1	-	-	-	-	1	-	-	-	-	1	-	-	-	-	-	-	-	T	-	C1-04	+	48,56
52	I	КСЛ	3410	1500	2700	410	300	1,64	1,70	-	1	-	-	1	2	-	-	-	-	1	-	-	-	-	1	-	-	-	-	-	-	-	T	-	C1-07	+	64,64
53	I	КСЛ	2710	1500	1800	610	300	1,57	1,70	-	1	-	-	1	1	-	-	-	-	1	-	-	-	-	1	-	-	1	-	-	-	-	T	-	C1-04	+	48,56
54	I	КСЛ	2970	1500	2100	570	300	1,64	1,70	-	1	-	2	1	-	-	-	-	-	1	-	-	-	-	1	-	-	1	-	-	-	-	T	-	C1-05	+	64,64
55	I	КСЛ	2560	1500	1800	460	300	1,57	1,70	-	1	-	-	1	1	-	-	-	-	1	-	-	-	-	1	-	-	-	-	-	-	-	T	2	C1-04	+	48,56
56	I	КСЛ	3930	1500	3000	630	300	1,64	1,70	-	1	-	2	1	1	-	-	-	-	1	-	-	-	-	1	-	-	1	-	-	-	-	T	-	C1-08	+	64,64
57	I	КСЛ	3680	1500	3000	380	300	1,64	1,70	-	1	-	2	1	1	-	-	-	-	1	-	-	-	-	1	-	-	-	-	-	-	-	T	-	C1-08	+	64,64
58	I	КСЛ	2320	1500	1500	520	300	1,38	1,70	-	1	-	1	1	-	-	-	-	-	1	-	-	-	-	1	-	-	1	-	-	-	-	T	3	C1-03	+	48,56
59	I	КСЛ	3020	1500	2100	620	300	1,64	1,70	-	1	-	2	1	-	-	-	-	-	1	-	-	-	-	1	-	-	1	-	-	-	-	T	-	C1-05	+	48,56
60	I	КСЛ	2240	1500	1500	440	300	1,38	1,70	-	1	-	1	1	-	-	-	-	-	1	-	-	-	-	1	-	-	-	-	-	-	-	T	1	C1-03	+	48,56

Взам. инв. №

Подп. и дата

Инв. № подл.

Изм.	Кол.уч	Лист	Nдок.	Подпись	Дата
ГИП		Абайбек			
Проверил		Джумагулыева			
Выполнил		Ыхлас А.			
Н.контроль		Киваш А.			

040740002533/210155/05 - НВК

Строительство сетей водоснабжения и водоотведения в мкр."Думан", ул.И.Коныра, ул.Таирова, ул.Каримбаева-2 в Медеуском районе, г.Алматы

Наружные сети водоснабжения и канализации

Стадия	Лист	Листов
РП	190	

Таблицы канализационных колодцев

ТОО"ГражданПроект ЗИ"

Формат А3

Таблица канализационных колодцев Т.П.Р. 902-09-22.84

N колодца по плану	Грунтовые условия	Марка колодца	Полная глубина колодца по профилю Н, мм	Диаметр колодца Дк, мм	Высота рабочей части Нр, мм	Высота горловины hг, мм	Глубина лотка hл. мм	Объем основных конструкций, м³	Расход материалов																												
									Днище				Рабочая часть						Плита перекрытия						Горловина												
										Сборные железобетонные элементы серия 3.900.1-14																											
								Объем бетона на лоток, м³	П Н-10	П Н-15	П Н-20	КС15-6	КС15-9а	КС15-9	КС20-6	КС20-9а	КС20-9	1ПП 15-1	1ПП15-2	2ПП15-1	1ПП20-1	1ПП20-2	2ПП 20-1	КО 6	ПД 6	ПД 10	КС 7-3	КС 7-9	КС 15-3	КС 15-6	КС 15-9	тип люка	кирпичная кладка ряды	стремянка	гидроизоляция стен /днища м2	Расход стали на сейсмику, кг.
1	2	3	4	5	6	7	8	9	10	11	12	13	14	15	16	17	18	19	20	21	22	23	24	25	26	27	28	29	30	31	32	33	34	35	36	37	38
61	I	КСЛ	3830	1500	3000	530	300	1,64	1,70	-	1	-	2	1	1	-	-	-	-	1	-	-	-	-	1	-	-	-	-	-	-	-	T	3	C1-08	+	64,64
62	I	КСЛ	3680	1500	3000	380	300	1,64	1,70	-	1	-	2	1	1	-	-	-	-	1	-	-	-	-	1	-	-	-	-	-	-	-	T	-	C1-08	+	64,64
63	I	КСП	3050	1500	2400	350	300	1,64	1,21	-	1	-	1	1	1	-	-	-	-	1	-	-	-	-	1	-	-	-	-	-	-	-	T	-	C1-06	+	64,64
64	I	КСЛ	3050	1500	2400	350	300	1,64	1,70	-	1	-	1	1	1	-	-	-	-	1	-	-	-	-	1	-	-	-	-	-	-	-	T	-	C1-06	+	64,64
65	I	КСП	2440	1500	1500	640	300	1,38	1,21	-	1	-	1	1	-	-	-	-	-	1	-	-	-	-	1	-	-	1	-	-	-	-	T	-	C1-03	+	48,56
66	I	КСП	2390	1500	1500	590	300	1,38	1,21	-	1	-	1	1	-	-	-	-	-	1	-	-	-	-	1	-	-	1	-	-	-	-	T	-	C1-03	+	48,56
67	I	КСЛ	2560	1500	1800	460	300	1,57	1,70	-	1	-	-	1	1	-	-	-	-	1	-	-	-	-	1	-	-	-	-	-	-	-	T	2	C1-04	+	48,56
68	I	КСЛ	2700	1500	1800	600	300	1,57	1,70	-	1	-	-	1	1	-	-	-	-	1	-	-	-	-	1	-	-	1	-	-	-	-	T	-	C1-04	+	48,56
69	I	КСЛ	2000	1500	1200	500	300	1,18	1,70	-	1	-	2	-	-	-	-	-	-	1	-	-	-	-	1	-	-	-	-	-	-	-	T	-	C1-02	+	48,56
70	I	КСУ1	3340	1500	2400	540	400	1,64	1,39	-	1	-	1	1	1	-	-	-	-	1	-	-	-	-	1	-	-	1	-	-	-	-	T	-	C1-07	+	64,64
71	I	КСЛ	2460	1500	1500	560	300	1,38	1,70	-	1	-	1	1	-	-	-	-	-	1	-	-	-	-	1	-	-	1	-	-	-	-	T	-	C1-03	+	48,56
72	I	КСЛ	2500	1500	1800	400	300	1,57	1,70	-	1	-	-	1	1	-	-	-	-	1	-	-	-	-	1	-	-	-	-	-	-	-	T	-	C1-04	+	48,56
73	I	КСЛ	2540	1500	1800	440	300	1,57	1,70	-	1	-	-	1	1	-	-	-	-	1	-	-	-	-	1	-	-	-	-	-	-	-	T	1	C1-04	+	48,56
74	I	КСЛ	2280	1500	1500	480	300	1,38	1,70	-	1	-	1	1	-	-	-	-	-	1	-	-	-	-	1	-	-	-	-	-	-	-	T	2	C1-03	+	48,56
75	I	КСЛ	3190	1500	2400	490	300	1,64	1,70	-	1	-	1	1	1	-	-	-	-	1	-	-	-	-	1	-	-	-	-	-	-	-	T	2	C1-06	+	64,64
76	I	КСУ1	3200	1500	2100	500	400	1,64	1,39	-	1	-	2	1	-	-	-	-	-	1	-	-	-	-	1	-	-	-	-	-	-	-	T	3	C1-05	+	64,64
77	I	КСЛ	2770	1500	2100	370	300	1,64	1,70	-	1	-	2	1	-	-	-	-	-	1	-	-	-	-	1	-	-	-	-	-	-	-	T	-	C1-05	+	64,64
78	I	КСЛ	2880	1500	2100	480	300	1,64	1,70	-	1	-	2	1	-	-	-	-	-	1	-	-	-	-	1	-	-	-	-	-	-	-	T	2	C1-05	+	64,64
79	I	КСЛ	2690	1500	1800	590	300	1,57	1,70	-	1	-	-	1	1	-	-	-	-	1	-	-	-	-	1	-	-	1	-	-	-	-	T	-	C1-04	+	48,56
80	I	КСЛ	1900	1500	1200	400	300	1,18	1,70	-	1	-	2	-	-	-	-	-	-	1	-	-	-	-	1	-	-	-	-	-	-	-	T	-	C1-02	+	48,56
81	I	КСЛ	1970	1500	1200	470	300	1,18	1,70	-	1	-	2	-	-	-	-	-	-	1	-	-	-	-	1	-	-	-	-	-	-	-	T	2	C1-02	+	48,56
82	I	КСП	2570	1500	1800	470	300	1,57	1,21	-	1	-	-	1	1	-	-	-	-	1	-	-	-	-	1	-	-	-	-	-	-	-	T	2	C1-04	+	48,56
83	I	КСП	2790	1500	2100	390	300	1,64	1,21	-	1	-	2	1	-	-	-	-	-	1	-	-	-	-	1	-	-	-	-	-	-	-	T	-	C1-05	+	64,64
84	I	КСЛ	2790	1500	2100	390	300	1,64	1,70	-	1	-	2	1	-	-	-	-	-	1	-	-	-	-	1	-	-	-	-	-	-	-	T	-	C1-05	+	64,64
85	I	КСЛ	3160	1500	2400	460	300	1,64	1,70	-	1	-	1	1	1	-	-	-	-	1	-	-	-	-	1	-	-	-	-	-	-	-	T	2	C1-06	+	64,64
86	I	КСЛ	3160	1500	2400	460	300	1,64	1,70	-	1	-	1	1	1	-	-	-	-	1	-	-	-	-	1	-	-	-	-	-	-	-	T	2	C1-06	+	64,64
87	I	КСЛ	3510	1500	2700	510	300	1,64	1,70	-	1	-	-	1	2	-	-	-	-	1	-	-	-	-	1	-	-	-	-	-	-	-	T	3	C1-07	+	64,64
88	I	КСЛ	2440	1500	1500	640	300	1,38	1,70	-	1	-	1	1	-	-	-	-	-	1	-	-	-	-	1	-	-	1	-	-	-	-	T	-	C1-03	+	48,56
89	I	КСУ1	3120	1500	2100	620	400	1,64	1,39	-	1	-	2	1	-	-	-	-	-	1	-	-	-	-	1	-	-	1	-	-	-	-	T	-	C1-05	+	64,64
90	I	КСЛ	2930	1500	2100	530	300	1,64	1,70	-	1	-	2	1	-	-	-	-	-	1	-	-	-	-	1	-	-	-	-	-	-	-	T	3	C1-05	+	64,64

Взам. инв. №

Подп. и дата

Инв. № подл.

Изм.	Кол.уч.	Лист	Nдок.	Подпись	Дата
ГИП		Абайбек			
Проверил		Джумагулыева			
Выполнил		Ыхлас А.			
Н.контроль		Киваш А.			

040740002533/210155/05 - НВК

Строительство сетей водоснабжения и водоотведения в мкр."Думан", ул.И.Коныра, ул.Таирова, ул.Каримбаева-2 в Медеуском районе, г.Алматы

Наружные сети водоснабжения и канализации

Стадия	Лист	Листов
РП	191	

Таблицы канализационных колодцев

ТОО"ГражданПроект ЗИ"

Формат А3

Таблица канализационных колодцев Т.П.Р. 902-09-22.84

N колодца по плану	Грунтовые условия	Марка колодца	Полная глубина колодца по профилю H, мм	Диаметр колодца Дк, мм	Высота рабочей части Hр, мм	Высота горловины hг, мм	Глубина лотка hл. мм	Объем основных конструкций, м³	Расход материалов																												
									Днище				Рабочая часть						Плита перекрытия						Горловина												
										Сборные железобетонные элементы серия 3.900.1-14																											
								Объем бетона на лоток, м³	П Н-10	П Н-15	П Н-20	КС15-6	КС15-9а	КС15-9	КС20-6	КС20-9а	КС20-9	1ПП 15-1	1ПП15-2	2ПП15-1	1ПП20-1	1ПП20-2	2ПП 20-1	КО 6	ПД 6	ПД 10	КС 7-3	КС 7-9	КС 15-3	КС 15-6	КС 15-9	тип люка	кирпичная кладка ряды	стремянка	гидроизоляция стен /днища м2	Расход стали на сейсмику, кг.
1	2	3	4	5	6	7	8	9	10	11	12	13	14	15	16	17	18	19	20	21	22	23	24	25	26	27	28	29	30	31	32	33	34	35	36	37	38
91	I	КСЛ	2740	1500	1800	640	300	1,57	1,70	-	1	-	-	1	1	-	-	-	-	1	-	-	-	-	1	-	-	1	-	-	-	-	T	-	C1-04	+	48,56
92	I	КСЛ	2610	1500	1800	510	300	1,57	1,70	-	1	-	-	1	1	-	-	-	-	1	-	-	-	-	1	-	-	-	-	-	-	-	T	3	C1-04	+	48,56
93	I	КСЛ	1900	1500	1200	400	300	1,18	1,70	-	1	-	2	-	-	-	-	-	-	1	-	-	-	-	1	-	-	-	-	-	-	-	T	-	C1-02	+	48,56
94	I	КСП	3390	1500	2700	390	300	1,64	1,21	-	1	-	-	1	2	-	-	-	-	1	-	-	-	-	1	-	-	-	-	-	-	-	T	-	C1-07	+	64,64
95	I	КСП	5520	1500	4800	420	300	1,64	1,21	-	1	-	2	1	3	-	-	-	-	1	-	-	-	-	1	-	-	-	-	-	-	-	T	1	-	+	64,64
96	I	КСЛ	6100	1500	5400	400	300	1,64	1,70	-	1	-	-	1	5	-	-	-	-	1	-	-	-	-	1	-	-	-	-	-	-	-	T	-	-	+	64,64
97	I	КСЛ	6640	1500	5700	640	300	164	1,70	-	1	-	2	1	4	-	-	-	-	1	-	-	-	-	1	-	-	1	-	-	-	-	T	-	-	+	64,64
98	I	КСЛ	6890	1500	6000	590	300	1,64	1,70	-	1	-	1	1	5	-	-	-	-	1	-	-	-	-	1	-	-	1	-	-	-	-	T	-	-	+	64,64
99	I	КСУ1	7040	1500	6000	540	400	1,64	1,39	-	1	-	1	1	5	-	-	-	-	1	-	-	-	-	1	-	-	1	-	-	-	-	T	-	-	+	64,64
100	I	КСЛ	6180	1500	5400	480	300	1,64	1,70	-	1	-	-	1	5	-	-	-	-	1	-	-	-	-	1	-	-	-	-	-	-	-	T	2	-	+	64,64
101	I	КСЛ	5700	1500	4800	600	300	1,64	1,70	-	1	-	2	1	3	-	-	-	-	1	-	-	-	-	1	-	-	1	-	-	-	-	T	-	-	+	64,64
102	I	КСЛ	4750	1500	3900	550	300	1,64	1,70	-	1	-	2	1	2	-	-	-	-	1	-	-	-	-	1	-	-	1	-	-	-	-	T	-	C1-11	+	64,64
103	I	КСЛ	4140	1500	3300	540	300	1,64	1,70	-	1	-	1	1	2	-	-	-	-	1	-	-	-	-	1	-	-	1	-	-	-	-	T	-	C1-09	+	64,64
104	I	КСЛ	3560	1500	2700	560	300	1,64	1,70	-	1	-	-	1	2	-	-	-	-	1	-	-	-	-	1	-	-	1	-	-	-	-	T	-	C1-07	+	64,64
105	I	КСЛ	2060	1500	1200	560	300	1,18	1,70	-	1	-	2	-	-	-	-	-	-	1	-	-	-	-	1	-	-	1	-	-	-	-	T	-	C1-02	+	48,56
106	I	КСЛ	1960	1500	1200	460	300	1,18	1,70	-	1	-	2	-	-	-	-	-	-	1	-	-	-	-	1	-	-	-	-	-	-	-	T	2	C1-02	+	48,56
107	I	КСЛ	3860	1500	3000	560	300	1,64	1,70	-	1	-	2	1	1	-	-	-	-	1	-	-	-	-	1	-	-	1	-	-	-	-	T	-	C1-08	+	64,64
108	I	КСЛ	1800	1500	900	600	300	1,11	1,70	-	1	-	-	1	-	-	-	-	-	1	-	-	-	-	1	-	-	1	-	-	-	-	T	-	C1-01	+	32,48
109	I	КСП	4320	1500	3600	420	300	1,64	1,21	-	1	-	-	1	3	-	-	-	-	1	-	-	-	-	1	-	-	-	-	-	-	-	T	1	C1-10	+	64,64
110	I	КСЛ	5880	1500	5100	480	300	1,64	1,70	-	1	-	1	1	4	-	-	-	-	1	-	-	-	-	1	-	-	-	-	-	-	-	T	2	-	+	64,64
111	I	КСЛ	6150	1500	5400	450	300	1,64	1,70	-	1	-	-	1	5	-	-	-	-	1	-	-	-	-	1	-	-	-	-	-	-	-	T	2	-	+	64,64
112	I	КСЛ	6670	1500	6000	370	300	1,64	1,70	-	1	-	1	1	5	-	-	-	-	1	-	-	-	-	1	-	-	-	-	-	-	-	T	-	-	+	64,64
113	I	КСЛ	7100	1500	6300	500	300	1,64	1,70	-	1	-	-	1	6	-	-	-	-	1	-	-	-	-	1	-	-	-	-	-	-	-	T	3	-	+	64,64
114	I	КСЛ	7240	1500	6300	640	300	1,64	1,70	-	1	-	-	1	6	-	-	-	-	1	-	-	-	-	1	-	-	1	-	-	-	-	T	-	-	+	64,64
115	I	КСЛ	7460	1500	6600	560	300	1,64	1,70	-	1	-	1	1	6	-	-	-	-	1	-	-	-	-	1	-	-	1	-	-	-	-	T	-	-	+	64,64
116	I	КСЛ	7480	1500	6600	580	300	1,64	1,70	-	1	-	1	1	6	-	-	-	-	1	-	-	-	-	1	-	-	1	-	-	-	-	T	-	-	+	64,64
117	I	КСЛ	6810	1500	6000	510	300	1,64	1,70	-	1	-	1	1	5	-	-	-	-	1	-	-	-	-	1	-	-	-	-	-	-	-	T	3	-	+	64,64
118	I	КСУ1	7040	1500	6000	540	400	1,64	1,39	-	1	-	1	1	5	-	-	-	-	1	-	-	-	-	1	-	-	1	-	-	-	-	T	-	-	+	64,64
119	I	КСЛ	7140	1500	6300	540	300	1,64	1,70	-	1	-	0	1	6	-	-	-	-	1	-	-	-	-	1	-	-	1	-	-	-	-	T	-	-	+	64,64
120	I	КСЛ	7350	1500	6600	450	300	1,64	1,70	-	1	-	1	1	6	-	-	-	-	1	-	-	-	-	1	-	-	-	-	-	-	-	T	2	-	+	64,64

Взам. инв. №

Подп. и дата

Инв. № подл.

Изм.	Кол.уч.	Лист	Nдок.	Подпись	Дата
ГИП		Абайбек			
Проверил		Джумагулыева			
Выполнил		Ыхлас А.			
Н.контроль		Киваш А.			

040740002533/210155/05 - НВК

Строительство сетей водоснабжения и водоотведения в мкр."Думан", ул.И.Коныра, ул.Таирова, ул.Каримбаева-2 в Медеуском районе, г.Алматы

Наружные сети водоснабжения и канализации

Стадия	Лист	Листов
РП	192	

Таблицы канализационных колодцев

ТОО"ГражданПроект ЗИ"

Формат А3

Таблица канализационных колодцев Т.П.Р. 902-09-22.84

N колодца по плану	Грунтовые условия	Марка колодца	Полная глубина колодца по профилю H, мм	Диаметр колодца Дк, мм	Высота рабочей части Hр, мм	Высота горловины hг, мм	Глубина лотка hл. мм	Объем основных конструкций, м³	Расход материалов																												
									Днище				Рабочая часть						Плита перекрытия						Горловина												
										Сборные железобетонные элементы серия 3.900.1-14																											
								Объем бетона на лоток, м³	П Н-10	П Н-15	П Н-20	КС15-6	КС15-9а	КС15-9	КС20-6	КС20-9а	КС20-9	1ПП 15-1	1ПП15-2	2ПП15-1	1ПП20-1	1ПП20-2	2ПП 20-1	КО 6	ПД 6	ПД 10	КС 7-3	КС 7-9	КС 15-3	КС 15-6	КС 15-9	тип люка	кирпичная кладка ряды	стремянка	гидроизоляция стен /днища м2	Расход стали на сейсмику, кг.
1	2	3	4	5	6	7	8	9	10	11	12	13	14	15	16	17	18	19	20	21	22	23	24	25	26	27	28	29	30	31	32	33	34	35	36	37	38
121	I	КСЛ	7760	1500	6900	560	300	1,64	1,70	-	1	-	1	1	6	-	-	-	-	1	-	-	-	-	1	-	-	1	-	-	-	-	T	-	-	+	64,64
122	I	КСЛ	8150	1500	7500	350	300	1,64	1,70	-	1	-	2	1	6	-	-	-	-	1	-	-	-	-	1	-	-	-	-	-	-	-	T	-	-	+	64,64
123	I	КСЛ	7480	1500	6600	580	300	1,64	1,70	-	1	-	2	1	5	-	-	-	-	1	-	-	-	-	1	-	-	1	-	-	-	-	T	-	-	+	64,64
124	I	КСЛ	7190	1500	6300	590	300	1,64	1,70	-	1	-	-	1	6	-	-	-	-	1	-	-	-	-	1	-	-	1	-	-	-	-	T	-	-	+	64,64
125	I	КСЛ	6630	1500	5700	630	300	1,64	1,70	-	1	-	2	1	4	-	-	-	-	1	-	-	-	-	1	-	-	1	-	-	-	-	T	-	-	+	64,64
126	I	КСЛ	6180	1500	5400	480	300	1,64	1,70	-	1	-	-	1	5	-	-	-	-	1	-	-	-	-	1	-	-	-	-	-	-	-	T	2	-	+	64,64
127	I	КСЛ	5330	1500	4500	530	300	1,64	1,70	-	1	-	-	1	4	-	-	-	-	1	-	-	-	-	1	-	-	-	-	-	-	-	T	3	-	+	64,64
128	I	КСЛ	3580	1500	2700	580	300	1,64	1,70	-	1	-	-	1	2	-	-	-	-	1	-	-	-	-	1	-	-	1	-	-	-	-	T	-	C1-07	+	64,64
129	I	КСЛ	3000	1500	2100	600	300	1,64	1,70	-	1	-	2	1	-	-	-	-	-	1	-	-	-	-	1	-	-	1	-	-	-	-	T	-	C1-05	+	64,64
130	I	КСЛ	3420	1500	2700	420	300	1,64	1,70	-	1	-	-	1	2	-	-	-	-	1	-	-	-	-	1	-	-	-	-	-	-	-	T	1	C1-07	+	64,64
131	I	КСЛ	3700	1500	3000	400	300	1,64	1,70	-	1	-	2	1	1	-	-	-	-	1	-	-	-	-	1	-	-	-	-	-	-	-	T	-	C1-08	+	64,64
132	I	КСЛ	3220	1500	2400	520	300	1,64	1,70	-	1	-	1	1	1	-	-	-	-	1	-	-	-	-	1	-	-	-	-	-	-	-	T	3	C1-06	+	64,64
133	I	КСЛ	4060	1500	3300	460	300	1,64	1,70	-	1	-	1	1	2	-	-	-	-	1	-	-	-	-	1	-	-	-	-	-	-	-	T	2	C1-09	+	64,64
134	I	КСЛ	3260	1500	2400	560	300	1,64	1,70	-	1	-	1	1	1	-	-	-	-	1	-	-	-	-	1	-	-	1	-	-	-	-	T	-	C1-06	+	64,64
135	I	КСЛ	4110	1500	3300	510	300	1,64	1,70	-	1	-	1	1	2	-	-	-	-	1	-	-	-	-	1	-	-	-	-	-	-	-	T	3	C1-09	+	64,64
136	I	КСЛ	3050	1500	2400	350	300	1,64	1,70	-	1	-	1	1	1	-	-	-	-	1	-	-	-	-	1	-	-	-	-	-	-	-	T	-	C1-06	+	64,64
137	I	КСЛ	3130	1500	2400	430	300	1,64	1,70	-	1	-	1	1	1	-	-	-	-	1	-	-	-	-	1	-	-	-	-	-	-	-	T	1	C1-06	+	64,64
138	I	КСЛ	2830	1500	2100	430	300	1,64	1,70	-	1	-	2	1	-	-	-	-	-	1	-	-	-	-	1	-	-	-	-	-	-	-	T	1	C1-05	+	64,64
139	I	КСЛ	2620	1500	1800	520	300	1,57	1,70	-	1	-	-	1	1	-	-	-	-	1	-	-	-	-	1	-	-	-	-	-	-	-	T	3	C1-04	+	48,56
140	I	КСЛ	2170	1500	1500	370	300	1,38	1,70	-	1	-	1	1	-	-	-	-	-	1	-	-	-	-	1	-	-	-	-	-	-	-	T	-	C1-03	+	48,56
141	I	КСЛ	3300	1500	2400	600	300	1,64	1,70	-	1	-	1	1	1	-	-	-	-	1	-	-	-	-	1	-	-	1	-	-	-	-	T	-	C1-06	+	64,64
142	I	КСЛ	2500	1500	1800	400	300	1,57	1,70	-	1	-	-	1	1	-	-	-	-	1	-	-	-	-	1	-	-	-	-	-	-	-	T	-	C1-04	+	48,56
143	I	КСЛ	3300	1500	2400	600	300	1,64	1,70	-	1	-	1	1	1	-	-	-	-	1	-	-	-	-	1	-	-	1	-	-	-	-	T	-	C1-06	+	64,64
144	I	КСЛ	3070	1500	2400	370	300	1,64	1,70	-	1	-	1	1	1	-	-	-	-	1	-	-	-	-	1	-	-	-	-	-	-	-	T	-	C1-06	+	64,64
145	I	КСЛ	2590	1500	1800	490	300	1,57	1,70	-	1	-	-	1	1	-	-	-	-	1	-	-	-	-	1	-	-	-	-	-	-	-	T	2	C1-04	+	48,56
146	I	КСЛ	3370	1500	2700	370	300	1,64	1,70	-	1	-	-	1	2	-	-	-	-	1	-	-	-	-	1	-	-	-	-	-	-	-	T	-	C1-07	+	64,64
147	I	КСЛ	2830	1500	2100	430	300	1,64	1,70	-	1	-	2	1	-	-	-	-	-	1	-	-	-	-	1	-	-	-	-	-	-	-	T	1	C1-05	+	64,64
148	I	КСЛ	2790	1500	2100	390	300	1,64	1,70	-	1	-	2	1	-	-	-	-	-	1	-	-	-	-	1	-	-	-	-	-	-	-	T	-	C1-05	+	64,64
149	I	КСУ1	2900	1500	2100	400	400	1,64	1,39	-	1	-	2	1	-	-	-	-	-	1	-	-	-	-	1	-	-	-	-	-	-	-	T	-	C1-05	+	64,64
150	I	КСП	2510	1500	1800	410	300	1,57	1,21	-	1	-	-	1	1	-	-	-	-	1	-	-	-	-	1	-	-	-	-	-	-	-	T	1	C1-04	+	48,56

Взам. инв. №

Подп. и дата

Инв. № подл.

Изм.	Кол.уч	Лист	Nдок.	Подпись	Дата
ГИП		Абайбек			
Проверил		Джумагулыева			
Выполнил		Ыхлас А.			
Н.контроль		Киваш А.			

040740002533/210155/05 - НВК

Строительство сетей водоснабжения и водоотведения в мкр."Думан", ул.И.Коныра, ул.Таирова, ул.Каримбаева-2 в Медеуском районе, г.Алматы

Наружные сети водоснабжения и канализации

Стадия	Лист	Листов
РП	193	

Таблицы канализационных колодцев

ТОО"ГражданПроект ЗИ"

Формат А3

Таблица канализационных колодцев Т.П.Р. 902-09-22.84

N колодца по плану	Грунтовые условия	Марка колодца	Полная глубина колодца по профилю H, мм	Диаметр колодца Дк, мм	Высота рабочей части Hр, мм	Высота горловины hг, мм	Глубина лотка hл. мм	Объем основных конструкций, м³	Расход материалов																												
									Днище				Рабочая часть						Плита перекрытия						Горловина												
										Сборные железобетонные элементы серия 3.900.1-14																											
								Объем бетона на лоток, м³	П Н-10	П Н-15	П Н-20	КС15-6	КС15-9а	КС15-9	КС20-6	КС20-9а	КС20-9	1ПП 15-1	1ПП15-2	2ПП15-1	1ПП20-1	1ПП20-2	2ПП 20-1	КО 6	ПД 6	ПД 10	КС 7-3	КС 7-9	КС 15-3	КС 15-6	КС 15-9	тип люка	кирпичная кладка ряды	стремянка	гидроизоляция стен /днища м2	Расход стали на сейсмику, кг.
1	2	3	4	5	6	7	8	9	10	11	12	13	14	15	16	17	18	19	20	21	22	23	24	25	26	27	28	29	30	31	32	33	34	35	36	37	38
151	I	КСЛ	2350	1500	1500	550	300	1,38	1,70	-	1	-	1	1	-	-	-	-	-	1	-	-	-	-	1	-	-	1	-	-	-	-	T	-	C1-03	+	48,56
152	I	КСЛ	2040	1500	1200	540	300	1,18	1,70	-	1	-	2	-	-	-	-	-	-	1	-	-	-	-	1	-	-	1	-	-	-	-	T	-	C1-02	+	48,56
153	I	КСЛ	3550	1500	2700	550	300	1,64	1,70	-	1	-	-	1	2	-	-	-	-	1	-	-	-	-	1	-	-	1	-	-	-	-	T	-	C1-07	+	64,64
154	I	КСП	2710	1500	1800	610	300	1,57	1,21	-	1	-	-	1	1	-	-	-	-	1	-	-	-	-	1	-	-	1	-	-	-	-	T	-	C1-04	+	48,56
155	I	КСП	2940	1500	2100	540	300	1,64	1,21	-	1	-	2	1	-	-	-	-	-	1	-	-	-	-	1	-	-	1	-	-	-	-	T	-	C1-05	+	64,64
156	I	КСЛ	3060	1500	2400	360	300	1,64	1,70	-	1	-	1	1	1	-	-	-	-	1	-	-	-	-	1	-	-	-	-	-	-	-	T	-	C1-06	+	64,64
157	I	КСЛ	2460	1500	1800	360	300	1,57	1,70	-	1	-	-	1	1	-	-	-	-	1	-	-	-	-	1	-	-	-	-	-	-	-	T	-	C1-04	+	48,56
158	I	КСЛ	2090	1500	1200	590	300	1,18	1,70	-	1	-	2	-	-	-	-	-	-	1	-	-	-	-	1	-	-	1	-	-	-	-	T	-	C1-02	+	48,56
159	I	КСЛ	2540	1500	1800	440	300	1,57	1,70	-	1	-	-	1	1	-	-	-	-	1	-	-	-	-	1	-	-	-	-	-	-	-	T	1	C1-04	+	48,56
160	I	КСЛ	2820	1500	2100	420	300	1,64	1,70	-	1	-	2	1	-	-	-	-	-	1	-	-	-	-	1	-	-	-	-	-	-	-	T	1	C1-05	+	64,64
161	I	КСЛ	2940	1500	2100	540	300	1,64	1,70	-	1	-	2	1	-	-	-	-	-	1	-	-	-	-	1	-	-	1	-	-	-	-	T	-	C1-05	+	64,64
162	I	КСУ1	4200	1500	3300	500	400	1,64	1,39	-	1	-	1	1	2	-	-	-	-	1	-	-	-	-	1	-	-	-	-	-	-	-	T	-	C1-09	+	64,64
163	I	КСЛ	2910	1500	2100	510	300	1,64	1,70	-	1	-	2	1	-	-	-	-	-	1	-	-	-	-	1	-	-	-	-	-	-	-	T	3	C1-05	+	64,64
164	I	КСЛ	2850	1500	2100	450	300	1,64	1,70	-	1	-	2	1	-	-	-	-	-	1	-	-	-	-	1	-	-	-	-	-	-	-	T	2	C1-05	+	64,64
165	I	КСЛ	3230	1500	2400	530	300	1,64	1,70	-	1	-	1	1	1	-	-	-	-	1	-	-	-	-	1	-	-	-	-	-	-	-	T	3	C1-06	+	64,64
166	I	КСЛ	3230	1500	2400	530	300	1,64	1,70	-	1	-	1	1	1	-	-	-	-	1	-	-	-	-	1	-	-	-	-	-	-	-	T	3	C1-06	+	64,64
167	I	КСЛ	3000	1500	2100	600	300	1,64	1,70	-	1	-	2	1	-	-	-	-	-	1	-	-	-	-	1	-	-	1	-	-	-	-	T	-	C1-05	+	64,64
168	I	КСЛ	3040	1500	2100	640	300	1,64	1,70	-	1	-	2	1	-	-	-	-	-	1	-	-	-	-	1	-	-	1	-	-	-	-	T	-	C1-05	+	64,64
169	I	КСЛ	2970	1500	2100	570	300	1,64	1,70	-	1	-	2	1	-	-	-	-	-	1	-	-	-	-	1	-	-	1	-	-	-	-	T	-	C1-05	+	64,64
170	I	КСУ2	3470	1500	2400	620	450	1,64	1,21	-	1	-	1	1	1	-	-	-	-	1	-	-	-	-	1	-	-	1	-	-	-	-	T	-	C1-06	+	64,64
171	I	КСЛ	3140	1500	2400	440	300	1,64	1,70	-	1	-	1	1	1	-	-	-	-	1	-	-	-	-	1	-	-	-	-	-	-	-	T	1	C1-06	+	64,64
172	I	КСЛ	2890	1500	2100	490	300	1,64	1,70	-	1	-	2	1	-	-	-	-	-	1	-	-	-	-	1	-	-	-	-	-	-	-	T	2	C1-05	+	64,64
173	I	КСЛ	2670	1500	1800	570	300	1,57	1,70	-	1	-	-	1	1	-	-	-	-	1	-	-	-	-	1	-	-	1	-	-	-	-	T	-	C1-04	+	48,56
174	I	КСП	2640	1500	1800	540	300	1,57	1,21	-	1	-	-	1	1	-	-	-	-	1	-	-	-	-	1	-	-	1	-	-	-	-	T	-	C1-04	+	48,56
175	I	КСП	2240	1500	1500	440	300	1,38	1,21	-	1	-	1	1	-	-	-	-	-	1	-	-	-	-	1	-	-	-	-	-	-	-	T	1	C1-03	+	48,56
176	I	КСЛ	3660	1500	3000	360	300	1,64	1,70	-	1	-	2	1	1	-	-	-	-	1	-	-	-	-	1	-	-	-	-	-	-	-	T	-	C1-08	+	64,64
177	I	КСЛ	3350	1500	2700	350	300	1,64	1,70	-	1	-	-	1	2	-	-	-	-	1	-	-	-	-	1	-	-	-	-	-	-	-	T	-	C1-07	+	64,64
178	I	КСЛ	3280	1500	2400	580	300	1,64	1,70	-	1	-	1	1	1	-	-	-	-	1	-	-	-	-	1	-	-	1	-	-	-	-	T	-	C1-06	+	64,64
179	I	КСЛ	2300	1500	1500	500	300	1,38	1,70	-	1	-	1	1	-	-	-	-	-	1	-	-	-	-	1	-	-	-	-	-	-	-	T	3	C1-03	+	48,56
180	I	КСУ2	2970	1500	2100	420	450	1,64	1,21	-	1	-	2	1	-	-	-	-	-	1	-	-	-	-	1	-	-	-	-	-	-	-	T	-	C1-04	+	64,64

Взам. инв. №

Подп. и дата

Инв. № подл.

Изм.	Кол.уч	Лист	Nдок.	Подпись	Дата
ГИП		Абайбек			
Проверил		Джумагулыева			
Выполнил		Ыхлас А.			
Н.контроль		Киваш А.			

040740002533/210155/05 - НВК

Строительство сетей водоснабжения и водоотведения в мкр."Думан", ул.И.Коныра, ул.Таирова, ул.Каримбаева-2 в Медеуском районе, г.Алматы

Наружные сети водоснабжения и канализации

Стадия	Лист	Листов
РП	194	

Таблицы канализационных колодцев

ТОО"ГражданПроект ЗИ"

Формат А3

Таблица канализационных колодцев Т.П.Р. 902-09-22.84

N колодца по плану	Грунтовые условия	Марка колодца	Полная глубина колодца по профилю H, мм	Диаметр колодца Дк, мм	Высота рабочей части Hр, мм	Высота горловины hг, мм	Глубина лотка hл. мм	Объем основных конструкций, м³	Расход материалов																												
									Днище				Рабочая часть						Плита перекрытия						Горловина												
										Сборные железобетонные элементы серия 3.900.1-14																											
								Объем бетона на лоток, м³	П Н-10	П Н-15	П Н-20	КС15-6	КС15-9а	КС15-9	КС20-6	КС20-9а	КС20-9	1ПП 15-1	1ПП15-2	2ПП15-1	1ПП20-1	1ПП20-2	2ПП 20-1	КО 6	ПД 6	ПД 10	КС 7-3	КС 7-9	КС 15-3	КС 15-6	КС 15-9	тип люка	кирпичная кладка ряды	стремянка	гидроизоляция стен /днища м2	Расход стали на сейсмику, кг.
1	2	3	4	5	6	7	8	9	10	11	12	13	14	15	16	17	18	19	20	21	22	23	24	25	26	27	28	29	30	31	32	33	34	35	36	37	38
181	I	КСЛ	2700	1500	1800	600	300	1,57	1,70	-	1	-	-	1	1	-	-	-	-	1	-	-	-	-	1	-	-	1	-	-	-	-	T	-	C1-04	+	48,56
182	I	КСЛ	3900	1500	3000	600	300	1,64	1,70	-	1	-	2	1	1	-	-	-	-	1	-	-	-	-	1	-	-	1	-	-	-	-	T	-	C1-08	+	64,64
183	I	КСЛ	2950	1500	2100	550	300	1,64	1,70	-	1	-	2	1	-	-	-	-	-	1	-	-	-	-	1	-	-	1	-	-	-	-	T	-	C1-05	+	64,64
184	I	КСУ2	2850	1500	1800	600	450	1,57	1,21	-	1	-	-	1	1	-	-	-	-	1	-	-	-	-	1	-	-	1	-	-	-	-	T	-	C1-04	+	48,56
185	I	КСЛ	2350	1500	1500	550	300	1,38	1,70	-	1	-	1	1	-	-	-	-	-	1	-	-	-	-	1	-	-	1	-	-	-	-	T	-	C1-03	+	48,56
186	I	КСЛ	2440	1500	1500	640	300	1,38	1,70	-	1	-	1	1	-	-	-	-	-	1	-	-	-	-	1	-	-	1	-	-	-	-	T	-	C1-03	+	48,56
187	I	КСЛ	2400	1500	1500	600	300	1,38	1,70	-	1	-	1	1	-	-	-	-	-	1	-	-	-	-	1	-	-	1	-	-	-	-	T	-	C1-03	+	48,56
188	I	КСЛ	2470	1500	1800	370	300	1,57	1,70	-	1	-	-	1	1	-	-	-	-	1	-	-	-	-	1	-	-	-	-	-	-	-	T	-	C1-04	+	48,56
189	I	КСЛ	3170	1500	2400	470	300	1,64	1,70	-	1	-	1	1	1	-	-	-	-	1	-	-	-	-	1	-	-	-	-	-	-	-	T	2	C1-06	+	64,64
190	I	КСЛ	2750	1500	2100	350	300	1,64	1,70	-	1	-	2	1	-	-	-	-	-	1	-	-	-	-	1	-	-	-	-	-	-	-	T	-	C1-05	+	64,64
191	I	КСЛ	2170	1500	1500	370	300	1,38	1,70	-	1	-	1	1	-	-	-	-	-	1	-	-	-	-	1	-	-	-	-	-	-	-	T	-	C1-03	+	48,56
192	I	КСЛ	2090	1500	1200	590	300	1,18	1,70	-	1	-	2	-	-	-	-	-	-	1	-	-	-	-	1	-	-	1	-	-	-	-	T	-	C1-02	+	48,56
193	I	КСЛ	3230	1500	2400	530	300	1,64	1,70	-	1	-	1	1	1	-	-	-	-	1	-	-	-	-	1	-	-	-	-	-	-	-	T	3	C1-06	+	64,64
194	I	КСЛ	3520	1500	2700	520	300	1,64	1,70	-	1	-	-	1	2	-	-	-	-	1	-	-	-	-	1	-	-	-	-	-	-	-	T	3	C1-07	+	64,64
195	I	КСЛ	3220	1500	2400	520	300	1,64	1,70	-	1	-	1	1	1	-	-	-	-	1	-	-	-	-	1	-	-	-	-	-	-	-	T	3	C1-04	+	64,64
196	I	КСЛ	1900	1500	1200	400	300	1,18	1,70	-	1	-	2	-	-	-	-	-	-	1	-	-	-	-	1	-	-	-	-	-	-	-	T	-	C1-02	+	48,56
197	I	КСЛ	2650	1500	1800	550	300	1,57	1,70	-	1	-	-	1	1	-	-	-	-	1	-	-	-	-	1	-	-	1	-	-	-	-	T	-	C1-04	+	48,56
198	I	КСУ1	3920	1500	3000	520	400	1,64	1,39	-	1	-	2	1	1	-	-	-	-	1	-	-	-	-	1	-	-	-	-	-	-	-	T	3	C1-08	+	64,64
199	I	КСЛ	2490	1500	1800	390	300	1,57	1,70	-	1	-	-	1	1	-	-	-	-	1	-	-	-	-	1	-	-	-	-	-	-	-	T	-	C1-04	+	48,56
200	I	КСЛ	2440	1500	1500	640	300	1,38	1,70	-	1	-	1	1	-	-	-	-	-	1	-	-	-	-	1	-	-	1	-	-	-	-	T	-	C1-03	+	48,56
201	I	КСП	2410	1500	1500	610	300	1,38	1,21	-	1	-	1	1	-	-	-	-	-	1	-	-	-	-	1	-	-	1	-	-	-	-	T	-	C1-03	+	48,56
202	I	КСЛ	2970	1500	2100	570	300	1,64	1,70	-	1	-	2	1	-	-	-	-	-	1	-	-	-	-	1	-	-	1	-	-	-	-	T	-	C1-05	+	64,64
203	I	КСЛ	3100	1500	2400	400	300	1,64	1,70	-	1	-	1	1	1	-	-	-	-	1	-	-	-	-	1	-	-	-	-	-	-	-	T	-	C1-06	+	64,64
204	I	КСЛ	2720	1500	1800	620	300	1,57	1,70	-	1	-	-	1	1	-	-	-	-	1	-	-	-	-	1	-	-	1	-	-	-	-	T	-	C1-04	+	48,56
205	I	КСЛ	2730	1500	1800	630	300	1,57	1,70	-	1	-	-	1	1	-	-	-	-	1	-	-	-	-	1	-	-	1	-	-	-	-	T	-	C1-04	+	48,56
206	I	КСЛ	3180	1500	2400	480	300	1,64	1,70	-	1	-	1	1	1	-	-	-	-	1	-	-	-	-	1	-	-	-	-	-	-	-	T	2	C1-06	+	64,64
207	I	КСЛ	3250	1500	2400	550	300	1,64	1,70	-	1	-	1	1	1	-	-	-	-	1	-	-	-	-	1	-	-	1	-	-	-	-	T	-	C1-06	+	64,64
208	I	КСП	3380	1500	2700	380	300	1,64	1,21	-	1	-	-	1	2	-	-	-	-	1	-	-	-	-	1	-	-	-	-	-	-	-	T	-	C1-07	+	64,64
209	I	КСП	3290	1500	2400	590	300	1,64	1,21	-	1	-	1	1	1	-	-	-	-	1	-	-	-	-	1	-	-	1	-	-	-	-	T	-	C1-06	+	64,64
210	I	КСЛ	2960	1500	2100	560	300	1,64	1,70	-	1	-	2	1	-	-	-	-	-	1	-	-	-	-	1	-	-	1	-	-	-	-	T	-	C1-05	+	64,64

Взам. инв. №

Подп. и дата

Инв. № подл.

Изм.	Кол.уч	Лист	Nдок.	Подпись	Дата
ГИП		Абайбек			
Проверил		Джумагулыева			
Выполнил		Ыхлас А.			
Н.контроль		Киваш А.			

040740002533/210155/05 - НВК

Строительство сетей водоснабжения и водоотведения в мкр."Думан", ул.И.Коныра, ул.Таирова, ул.Каримбаева-2 в Медеуском районе, г.Алматы

Наружные сети водоснабжения и канализации

Стадия	Лист	Листов
РП	195	

Таблицы канализационных колодцев

ТОО"ГражданПроект ЗИ"

Формат А3

Таблица канализационных колодцев Т.П.Р. 902-09-22.84

N колодца по плану	Грунтовые условия	Марка колодца	Полная глубина колодца по профилю Н, мм	Диаметр колодца Дк, мм	Высота рабочей части Нр, мм	Высота горловины hг, мм	Глубина лотка hл. мм	Объем основных конструкций, м³	Расход материалов																												
									Днище				Рабочая часть						Плита перекрытия						Горловина												
										Сборные железобетонные элементы серия 3.900.1-14																											
								Объем бетона на лоток, м³	П Н-10	П Н-15	П Н-20	КС15-6	КС15-9а	КС15-9	КС20-6	КС20-9а	КС20-9	1ПП 15-1	1ПП15-2	2ПП15-1	1ПП20-1	1ПП20-2	2ПП 20-1	КО 6	ПД 6	ПД 10	КС 7-3	КС 7-9	КС 15-3	КС 15-6	КС 15-9	тип люка	кирпичная кладка ряды	стремянка	гидроизоляция стен /днища м2	Расход стали на сейсмику, кг.
1	2	3	4	5	6	7	8	9	10	11	12	13	14	15	16	17	18	19	20	21	22	23	24	25	26	27	28	29	30	31	32	33	34	35	36	37	38
211	I	КСЛ	2740	1500	1800	640	300	1,57	1,70	-	1	-	-	1	1	-	-	-	-	1	-	-	-	-	1	-	-	1	-	-	-	-	T	-	C1-04	+	48,56
212	I	КСЛ	2440	1500	1500	640	300	1,38	1,70	-	1	-	1	1	-	-	-	-	-	1	-	-	-	-	1	-	-	1	-	-	-	-	T	-	C1-03	+	48,56
213	I	КСЛ	2970	1500	2100	570	300	1,64	1,70	-	1	-	2	1	-	-	-	-	-	1	-	-	-	-	1	-	-	1	-	-	-	-	T	-	C1-05	+	64,64
214	I	КСЛ	3060	1500	2400	360	300	1,64	1,70	-	1	-	1	1	1	-	-	-	-	1	-	-	-	-	1	-	-	-	-	-	-	-	T	-	C1-06	+	64,64
215	I	КСП	2930	1500	2100	530	300	1,64	1,21	-	1	-	2	1	-	-	-	-	-	1	-	-	-	-	1	-	-	-	-	-	-	-	T	3	C1-05	+	64,64
216	I	КСЛ	2930	1500	2100	530	300	1,64	1,70	-	1	-	2	1	-	-	-	-	-	1	-	-	-	-	1	-	-	-	-	-	-	-	T	3	C1-05	+	64,64
217	I	КСЛ	2620	1500	1800	520	300	1,57	1,70	-	1	-	-	1	1	-	-	-	-	1	-	-	-	-	1	-	-	-	-	-	-	-	T	2	C1-04	+	48,56
218	I	КСЛ	2760	1500	2100	360	300	1,64	1,70	-	1	-	2	1	-	-	-	-	-	1	-	-	-	-	1	-	-	-	-	-	-	-	T	-	C1-05	+	64,64
219	I	КСЛ	2450	1500	1800	350	300	1,57	1,70	-	1	-	-	1	1	-	-	-	-	1	-	-	-	-	1	-	-	-	-	-	-	-	T	-	C1-04	+	48,56
220	I	КСП	2550	1500	1800	450	300	1,57	1,21	-	1	-	-	1	1	-	-	-	-	1	-	-	-	-	1	-	-	-	-	-	-	-	T	2	C1-04	+	48,56
221	I	КСЛ	2480	1500	1800	380	300	1,57	1,70	-	1	-	-	1	1	-	-	-	-	1	-	-	-	-	1	-	-	-	-	-	-	-	T	-	C1-04	+	48,56
222	I	КСЛ	2490	1500	1800	390	300	1,57	1,70	-	1	-	-	1	1	-	-	-	-	1	-	-	-	-	1	-	-	-	-	-	-	-	T	-	C1-04	+	48,56
223	I	КСП	2480	1500	1800	380	300	1,57	1,21	-	1	-	-	1	1	-	-	-	-	1	-	-	-	-	1	-	-	-	-	-	-	-	T	-	C1-04	+	48,56
224	I	КСП	2660	1500	1800	560	300	1,57	1,21	-	1	-	-	1	1	-	-	-	-	1	-	-	-	-	1	-	-	1	-	-	-	-	T	-	C1-04	+	48,56
225	I	КСЛ	2530	1500	1800	430	300	1,57	1,70	-	1	-	-	1	1	-	-	-	-	1	-	-	-	-	1	-	-	-	-	-	-	-	T	1	C1-04	+	48,56
226	I	КСЛ	2520	1500	1800	420	300	1,57	1,70	-	1	-	-	1	1	-	-	-	-	1	-	-	-	-	1	-	-	-	-	-	-	-	T	1	C1-04	+	48,56
227	I	КСП	2450	1500	1800	350	300	1,57	1,21	-	1	-	-	1	1	-	-	-	-	1	-	-	-	-	1	-	-	-	-	-	-	-	T	-	C1-04	+	48,56
228	I	КСЛ	3650	1500	3000	350	300	1,64	1,70	-	1	-	2	1	1	-	-	-	-	1	-	-	-	-	1	-	-	-	-	-	-	-	T	-	C1-08	+	64,64
229	I	КСЛ	3150	1500	2400	450	300	1,64	1,70	-	1	-	1	1	1	-	-	-	-	1	-	-	-	-	1	-	-	-	-	-	-	-	T	2	C1-06	+	64,64
230	I	КСЛ	2920	1500	2100	520	300	1,64	1,70	-	1	-	2	1	-	-	-	-	-	1	-	-	-	-	1	-	-	-	-	-	-	-	T	3	C1-05	+	64,64
231	I	КСЛ	3670	1500	3000	370	300	1,64	1,70	-	1	-	2	1	1	-	-	-	-	1	-	-	-	-	1	-	-	-	-	-	-	-	T	-	C1-08	+	64,64
232	I	КСЛ	3600	1500	2700	600	300	1,64	1,70	-	1	-	-	1	2	-	-	-	-	1	-	-	-	-	1	-	-	1	-	-	-	-	T	-	C1-07	+	64,64
233	I	КСП	3480	1500	2700	480	300	1,64	1,21	-	1	-	-	1	2	-	-	-	-	1	-	-	-	-	1	-	-	-	-	-	-	-	T	2	C1-07	+	64,64
234	I	КСЛ	2410	1500	1500	610	300	1,38	1,70	-	1	-	1	1	-	-	-	-	-	1	-	-	-	-	1	-	-	1	-	-	-	-	T	-	C1-03	+	48,56
235	I	КСП	3660	1500	3000	360	300	1,64	1,21	-	1	-	2	1	1	-	-	-	-	1	-	-	-	-	1	-	-	-	-	-	-	-	T	-	C1-08	+	64,64
236	I	КСП	3220	1500	2400	520	300	1,64	1,21	-	1	-	1	1	1	-	-	-	-	1	-	-	-	-	1	-	-	1	-	-	-	-	T	3	C1-06	+	64,64
237	I	КСЛ	2590	1500	1800	490	300	1,57	1,70	-	1	-	-	1	1	-	-	-	-	1	-	-	-	-	1	-	-	-	-	-	-	-	T	2	C1-04	+	48,56
238	I	КСЛ	2760	1500	2100	360	300	1,64	1,70	-	1	-	2	1	-	-	-	-	-	1	-	-	-	-	1	-	-	-	-	-	-	-	T	-	C1-05	+	64,64
239	I	КСЛ	2780	1500	2100	380	300	1,64	1,70	-	1	-	2	1	-	-	-	-	-	1	-	-	-	-	1	-	-	-	-	-	-	-	T	-	C1-05	+	64,64
240	I	КСП	2520	1500	1800	420	300	1,57	1,21	-	1	-	-	1	1	-	-	-	-	1	-	-	-	-	1	-	-	-	-	-	-	-	T	1	C1-04	+	48,56

Взам. инв. №

Подп. и дата

Инв. № подл.

Изм.	Кол.уч	Лист	Nдок.	Подпись	Дата
ГИП		Абайбек			
Проверил		Джумагулыева			
Выполнил		Ыхлас А.			
Н.контроль		Киваш А.			

040740002533/210155/05 - НВК

Строительство сетей водоснабжения и водоотведения в мкр."Думан", ул.И.Коныра, ул.Таирова, ул.Каримбаева-2 в Медеуском районе, г.Алматы

Наружные сети водоснабжения и канализации

Стадия	Лист	Листов
РП	196	

Таблицы канализационных колодцев

ТОО"ГражданПроект ЗИ"

Формат А3

Таблица канализационных колодцев Т.П.Р. 902-09-22.84

N колодца по плану	Грунтовые условия	Марка колодца	Полная глубина колодца по профилю Н, мм	Диаметр колодца Дк, мм	Высота рабочей части Нр, мм	Высота горловины hг, мм	Глубина лотка hл. мм	Объем основных конструкций, м³	Расход материалов																												
									Днище				Рабочая часть						Плита перекрытия						Горловина												
										Сборные железобетонные элементы серия 3.900.1-14																											
								Объем бетона на лоток, м³	П Н-10	П Н-15	П Н-20	КС15-6	КС15-9а	КС15-9	КС20-6	КС20-9а	КС20-9	1ПП 15-1	1ПП15-2	2ПП15-1	1ПП20-1	1ПП20-2	2ПП 20-1	КО 6	ПД 6	ПД 10	КС 7-3	КС 7-9	КС 15-3	КС 15-6	КС 15-9	тип люка	кирпичная кладка ряды	стремянка	гидроизоляция стен /днища м2	Расход стали на сейсмику, кг.
1	2	3	4	5	6	7	8	9	10	11	12	13	14	15	16	17	18	19	20	21	22	23	24	25	26	27	28	29	30	31	32	33	34	35	36	37	38
241	I	КСЛ	2450	1500	1800	350	300	1,57	1,70	-	1	-	-	1	1	-	-	-	-	1	-	-	-	-	1	-	-	-	-	-	-	-	T	-	C1-04	+	48,56
242	I	КСЛ	2220	1500	1500	420	300	1,38	1,70	-	1	-	1	1	-	-	-	-	-	1	-	-	-	-	1	-	-	-	-	-	-	-	T	1	C1-03	+	48,56
243	I	КСЛ	2420	1500	1500	620	300	1,38	1,70	-	1	-	1	1	-	-	-	-	-	1	-	-	-	-	1	-	-	1	-	-	-	-	T	-	C1-03	+	48,56
244	I	КСЛ	2130	1500	1200	630	300	1,18	1,70	-	1	-	2	-	-	-	-	-	-	1	-	-	-	-	1	-	-	1	-	-	-	-	T	-	C1-02	+	48,56
245	I	КСЛ	2000	1500	1200	500	300	1,18	1,70	-	1	-	2	-	-	-	-	-	-	1	-	-	-	-	1	-	-	-	-	-	-	-	T	3	C1-02	+	48,56
246	I	КСЛ	3090	1500	2400	390	300	1,64	1,70	-	1	-	1	1	1	-	-	-	-	1	-	-	-	-	1	-	-	-	-	-	-	-	T	-	C1-06	+	64,64
247	I	КСП	3100	1500	2400	400	300	1,64	1,70	-	1	-	1	1	1	-	-	-	-	1	-	-	-	-	1	-	-	-	-	-	-	-	T	-	C1-06	+	64,64
248	I	КСП	3350	1500	2700	350	300	1,64	1,70	-	1	-	-	1	2	-	-	-	-	1	-	-	-	-	1	-	-	-	-	-	-	-	T	-	C1-07	+	64,64
249	I	КСЛ	3220	1500	2400	520	300	1,64	1,70	-	1	-	1	1	1	-	-	-	-	1	-	-	-	-	1	-	-	-	-	-	-	-	T	3	C1-06	+	64,64
250	I	КСЛ	2720	1500	1800	620	300	1,57	1,70	-	1	-	-	1	1	-	-	-	-	1	-	-	-	-	1	-	-	1	-	-	-	-	T	-	C1-04	+	48,56
251	I	КСУ1	3100	1500	2100	600	400	1,64	1,39	-	1	-	2	1	-	-	-	-	-	1	-	-	-	-	1	-	-	-	-	-	-	-	T	-	C1-05	+	64,64
252	I	КСП	3410	1500	2700	410	300	1,38	1,70	-	1	-	-	1	2	-	-	-	-	1	-	-	-	-	1	-	-	-	-	-	-	-	T	1	C1-07	+	64,64
253	I	КСП	3460	1500	2700	460	300	1,64	1,70	-	1	-	-	1	2	-	-	-	-	1	-	-	-	-	1	-	-	-	-	-	-	-	T	2	C1-07	+	64,64
254	I	КСЛ	3910	1500	3000	610	300	1,64	1,70	-	1	-	2	1	1	-	-	-	-	1	-	-	-	-	1	-	-	1	-	-	-	-	T	-	C1-08	+	64,64
255	I	КСП	3480	1500	2700	480	300	1,64	1,70	-	1	-	-	1	2	-	-	-	-	1	-	-	-	-	1	-	-	-	-	-	-	-	T	2	C1-07	+	64,64
256	I	КСЛ	3370	1500	2700	370	300	1,64	1,70	-	1	-	-	1	2	-	-	-	-	1	-	-	-	-	1	-	-	-	-	-	-	-	T	-	C1-07	+	64,64
257	I	КСП	3310	1500	2400	610	300	1,64	1,70	-	1	-	1	1	1	-	-	-	-	1	-	-	-	-	1	-	-	1	-	-	-	-	T	-	C1-06	+	64,64
258	I	КСП	3270	1500	2400	570	300	1,64	1,70	-	1	-	1	1	1	-	-	-	-	1	-	-	-	-	1	-	-	1	-	-	-	-	T	-	C1-06	+	64,64
259	I	КСЛ	4120	1500	3300	520	300	1,64	1,70	-	1	-	1	1	2	-	-	-	-	1	-	-	-	-	1	-	-	-	-	-	-	-	T	3	C1-09	+	64,64
260	I	КСП	2230	1500	1500	430	300	1,38	1,70	-	1	-	1	1	-	-	-	-	-	1	-	-	-	-	1	-	-	-	-	-	-	-	T	1	C1-03	+	48,56
261	I	КСЛ	3920	1500	3000	620	300	1,64	1,70	-	1	-	2	1	1	-	-	-	-	1	-	-	-	-	1	-	-	1	-	-	-	-	T	-	C1-08	+	64,64
262	I	КСЛ	4760	1500	3900	560	300	1,64	1,70	-	1	-	2	1	2	-	-	-	-	1	-	-	-	-	1	-	-	1	-	-	-	-	T	-	C1-11	+	64,64
263	I	КСЛ	2630	1500	1800	530	300	1,57	1,70	-	1	-	-	1	1	-	-	-	-	1	-	-	-	-	1	-	-	-	-	-	-	-	T	3	C1-04	+	48,56
264	I	КСЛ	3660	1500	3000	360	300	1,64	1,21	-	1	-	2	1	1	-	-	-	-	1	-	-	-	-	1	-	-	-	-	-	-	-	T	-	C1-08	+	64,64
265	I	КСЛ	3760	1500	3000	460	300	1,64	1,70	-	1	-	2	1	1	-	-	-	-	1	-	-	-	-	1	-	-	-	-	-	-	-	T	2	C1-08	+	64,64
266	I	КСП	3360	1500	2700	360	300	1,64	1,70	-	1	-	-	1	2	-	-	-	-	1	-	-	-	-	1	-	-	-	-	-	-	-	T	-	C1-07	+	64,64
267	I	КСЛ	2670	1500	1800	570	300	1,57	1,70	-	1	-	-	1	1	-	-	-	-	1	-	-	-	-	1	-	-	1	-	-	-	-	T	-	C1-04	+	48,56
268	I	КСЛ	3580	1500	2700	580	300	1,64	1,70	-	1	-	-	1	2	-	-	-	-	1	-	-	-	-	1	-	-	1	-	-	-	-	T	-	C1-07	+	64,64
269	I	КСЛ	3030	1500	2100	630	300	1,64	1,70	-	1	-	2	1	-	-	-	-	-	1	-	-	-	-	1	-	-	1	-	-	-	-	T	-	C1-05	+	64,64
270	I	КСЛ	2860	1500	2100	460	300	1,64	1,70	-	1	-	2	1	-	-	-	-	-	1	-	-	-	-	1	-	-	-	-	-	-	-	T	2	C1-05	+	64,64

Взам. инв. №

Подп. и дата

Инв. № подл.

Изм.	Кол.уч	Лист	Nдок.	Подпись	Дата
ГИП		Абайбек			
Проверил		Джумагулыева			
Выполнил		Ыхлас А.			
Н.контроль		Киваш А.			

040740002533/210155/05 - НВК

Строительство сетей водоснабжения и водоотведения в мкр."Думан", ул.И.Коныра, ул.Таирова, ул.Каримбаева-2 в Медеуском районе, г.Алматы

Наружные сети водоснабжения и канализации

Стадия	Лист	Листов
РП	197	

Таблицы канализационных колодцев

ТОО"ГражданПроект ЗИ"

Формат А3

Таблица канализационных колодцев Т.П.Р. 902-09-22.84

N колодца по плану	Грунтовые условия	Марка колодца	Полная глубина колодца по профилю Н, мм	Диаметр колодца Дк, мм	Высота рабочей части Нр, мм	Высота горловины hг, мм	Глубина лотка hл. мм	Объем основных конструкций, м³	Расход материалов																												
									Днище				Рабочая часть						Плита перекрытия						Горловина												
										Сборные железобетонные элементы серия 3.900.1-14																											
								Объем бетона на лоток, м³	П Н-10	П Н-15	П Н-20	КС15-6	КС15-9а	КС15-9	КС20-6	КС20-9а	КС20-9	1ПП 15-1	1ПП15-2	2ПП15-1	1ПП20-1	1ПП20-2	2ПП 20-1	КО 6	ПД 6	ПД 10	КС 7-3	КС 7-9	КС 15-3	КС 15-6	КС 15-9	тип люка	кирпичная кладка ряды	стремянка	гидроизоляция стен /днища м2	Расход стали на сейсмику, кг.
1	2	3	4	5	6	7	8	9	10	11	12	13	14	15	16	17	18	19	20	21	22	23	24	25	26	27	28	29	30	31	32	33	34	35	36	37	38
271	I	КСП	4380	1500	3600	480	300	1,64	1,21	-	1	-	-	1	3	-	-	-	-	1	-	-	-	-	1	-	-	-	-	-	-	-	T	2	C1-10	+	64,64
272	I	КСП	3770	1500	3000	470	300	1,64	1,21	-	1	-	2	1	1	-	-	-	-	1	-	-	-	-	1	-	-	-	-	-	-	-	T	2	C1-08	+	64,64
273	I	КСЛ	3470	1500	2700	470	300	1,64	1,70	-	1	-	-	1	2	-	-	-	-	1	-	-	-	-	1	-	-	-	-	-	-	-	T	2	C1-07	+	64,64
274	I	КСП	3510	1500	2700	510	300	1,64	1,21	-	1	-	-	1	2	-	-	-	-	1	-	-	-	-	1	-	-	-	-	-	-	-	T	3	C1-07	+	64,64
275	I	КСЛ	3330	1500	2400	630	300	1,64	1,70	-	1	-	1	1	1	-	-	-	-	1	-	-	-	-	1	-	-	1	-	-	-	-	T	-	C1-06	+	64,64
276	I	КСЛ	3520	1500	2700	520	300	1,64	1,70	-	1	-	-	1	2	-	-	-	-	1	-	-	-	-	1	-	-	-	-	-	-	-	T	3	C1-07	+	64,64
277	I	КСП	3110	1500	2400	410	300	1,64	1,21	-	1	-	1	1	1	-	-	-	-	1	-	-	-	-	1	-	-	-	-	-	-	-	T	-	C1-06	+	64,64
278	I	КСП	2710	1500	1800	610	300	1,57	1,21	-	1	-	-	1	1	-	-	-	-	1	-	-	-	-	1	-	-	1	-	-	-	-	T	-	C1-04	+	48,56
279	I	КСП	2470	1500	1800	370	300	1,57	1,21	-	1	-	-	1	1	-	-	-	-	1	-	-	-	-	1	-	-	-	-	-	-	-	T	-	C1-04	+	48,56
280	I	КСП	2070	1500	1200	570	300	1,18	1,21	-	1	-	2	-	-	-	-	-	-	1	-	-	-	-	1	-	-	1	-	-	-	-	T	-	C1-02	+	48,56
281	I	КСЛ	2760	1500	2100	360	300	1,64	1,70	-	1	-	2	1	-	-	-	-	-	1	-	-	-	-	1	-	-	-	-	-	-	-	T	-	C1-05	+	64,64
282	I	КСП	2420	1500	1500	620	300	1,38	1,21	-	1	-	1	1	-	-	-	-	-	1	-	-	-	-	1	-	-	1	-	-	-	-	T	-	C1-03	+	48,56
283	I	КСП	2420	1500	1500	620	300	1,38	1,21	-	1	-	1	1	-	-	-	-	-	1	-	-	-	-	1	-	-	1	-	-	-	-	T	-	C1-03	+	48,56
284	I	КСП	2340	1500	1500	540	300	1,38	1,21	-	1	-	1	1	-	-	-	-	-	1	-	-	-	-	1	-	-	1	-	-	-	-	T	-	C1-03	+	48,56
285	I	КСП	2460	1500	1800	360	300	1,38	1,21	-	1	-	-	1	1	-	-	-	-	1	-	-	-	-	1	-	-	-	-	-	-	-	T	-	C1-04	+	48,56
286	I	КСЛ	1610	1500	900	410	300	1,11	1,70	-	1	-	-	1	-	-	-	-	-	1	-	-	-	-	1	-	-	-	-	-	-	-	T	1	C1-01	+	32,48
287	I	КСЛ	3260	1500	2400	560	300	1,64	1,70	-	1	-	1	1	1	-	-	-	-	1	-	-	-	-	1	-	-	1	-	-	-	-	T	-	C1-06	+	64,64
288	I	КСЛ	3530	1500	2700	530	300	1,64	1,70	-	1	-	-	1	2	-	-	-	-	1	-	-	-	-	1	-	-	-	-	-	-	-	T	3	C1-07	+	64,64
289	I	КСЛ	3470	1500	2700	470	300	1,64	1,70	-	1	-	-	1	2	-	-	-	-	1	-	-	-	-	1	-	-	-	-	-	-	-	T	2	C1-07	+	64,64
290	I	КСЛ	1620	1500	900	420	300	1,11	1,70	-	1	-	-	1	-	-	-	-	-	1	-	-	-	-	1	-	-	-	-	-	-	-	T	2	C1-01	+	32,48
291	I	КСП	2600	1500	1800	500	300	1,57	1,21	-	1	-	-	1	1	-	-	-	-	1	-	-	-	-	1	-	-	-	-	-	-	-	T	3	C1-04	+	64,64
292	I	КСП	3410	1500	2700	410	300	1,64	1,21	-	1	-	-	1	2	-	-	-	-	1	-	-	-	-	1	-	-	-	-	-	-	-	T	1	C1-07	+	64,64
293	I	КСУ1	3450	1500	2700	350	400	1,64	1,39	-	1	-	-	1	2	-	-	-	-	1	-	-	-	-	1	-	-	-	-	-	-	-	T	1	C1-07	+	64,64
294	I	КСЛ	3600	1500	2700	600	300	1,64	1,70	-	1	-	-	1	2	-	-	-	-	1	-	-	-	-	1	-	-	1	-	-	-	-	T	-	C1-07	+	64,64
295	I	КСЛ	3600	1500	2700	600	300	1,64	1,70	-	1	-	-	1	2	-	-	-	-	1	-	-	-	-	1	-	-	1	-	-	-	-	T	-	C1-07	+	64,64
296	I	КСП	3220	1500	2400	520	300	1,64	1,21	-	1	-	1	1	1	-	-	-	-	1	-	-	-	-	1	-	-	-	-	-	-	-	T	3	C1-06	+	64,64
297	I	КСЛ	3300	1500	2400	600	300	1,64	1,70	-	1	-	1	1	1	-	-	-	-	1	-	-	-	-	1	-	-	1	-	-	-	-	T	-	C1-06	+	64,64
298	I	КСП	3560	1500	2700	560	300	1,64	1,21	-	1	-	-	1	2	-	-	-	-	1	-	-	-	-	1	-	-	1	-	-	-	-	T	-	C1-07	+	64,64
299	I	КСЛ	3320	1500	2400	620	300	1,64	1,70	-	1	-	1	1	1	-	-	-	-	1	-	-	-	-	1	-	-	1	-	-	-	-	T	-	C1-06	+	64,64
300	I	КСЛ	3480	1500	2700	480	300	1,64	1,70	-	1	-	-	1	2	-	-	-	-	1	-	-	-	-	1	-	-	-	-	-	-	-	T	2	C1-07	+	64,64

Взам. инв. №

Подп. и дата

Инв. № подл.

Изм.	Кол.уч	Лист	Nдок.	Подпись	Дата
ГИП		Абайбек			
Проверил		Джумагулыева			
Выполнил		Ыхлас А.			
Н.контроль		Киваш А.			

040740002533/210155/05 - НВК

Строительство сетей водоснабжения и водоотведения в мкр."Думан", ул.И.Коныра, ул.Таирова, ул.Каримбаева-2 в Медеуском районе, г.Алматы

Наружные сети водоснабжения и канализации

Стадия	Лист	Листов
РП	198	

Таблицы канализационных колодцев

ТОО"ГражданПроект ЗИ"

Таблица канализационных колодцев Т.П.Р. 902-09-22.84

N колодца по плану	Грунтовые условия	Марка колодца	Полная глубина колодца по профилю Н, мм	Диаметр колодца Дк, мм	Высота рабочей части Нр, мм	Высота горловины hг, мм	Глубина лотка hл. мм	Объем основных конструкций, м³	Расход материалов																												
									Днище				Рабочая часть						Плита перекрытия						Горловина												
										Сборные железобетонные элементы серия 3.900.1-14																											
								Объем бетона на лоток, м³	П Н-10	П Н-15	П Н-20	КС15-6	КС15-9а	КС15-9	КС20-6	КС20-9а	КС20-9	1ПП 15-1	1ПП15-2	2ПП15-1	1ПП20-1	1ПП20-2	2ПП 20-1	КО 6	ПД 6	ПД 10	КС 7-3	КС 7-9	КС 15-3	КС 15-6	КС 15-9	тип люка	кирпичная кладка ряды	стремянка	гидроизоляция стен /днища м2	Расход стали на сейсмику, кг.
1	2	3	4	5	6	7	8	9	10	11	12	13	14	15	16	17	18	19	20	21	22	23	24	25	26	27	28	29	30	31	32	33	34	35	36	37	38
301	I	КСЛ	3720	1500	3000	420	300	1,64	1,70	-	1	-	2	1	1	-	-	-	-	1	-	-	-	-	1	-	-	-	-	-	-	-	T	1	C1-08	+	64,64
302	I	КСП	3710	1500	3000	410	300	1,64	1,21	-	1	-	2	1	1	-	-	-	-	1	-	-	-	-	1	-	-	-	-	-	-	-	T	1	C1-08	+	64,64
303	I	КСУ1	4120	1500	3300	420	400	1,64	1,39	-	1	-	1	1	2	-	-	-	-	1	-	-	-	-	1	-	-	-	-	-	-	-	T	1	C1-09	+	64,64
304	I	КСП	4160	1500	3300	560	300	1,64	1,21	-	1	-	1	1	2	-	-	-	-	1	-	-	-	-	1	-	-	1	-	-	-	-	T	-	C1-09	+	64,64
305	I	КСЛ	3890	1500	3000	590	300	1,64	1,70	-	1	-	2	1	1	-	-	-	-	1	-	-	-	-	1	-	-	1	-	-	-	-	T	-	C1-08	+	64,64
306	I	КСЛ	3620	1500	2700	620	300	1,64	1,70	-	1	-	-	1	2	-	-	-	-	1	-	-	-	-	1	-	-	1	-	-	-	-	T	-	C1-07	+	64,64
307	I	КСЛ	3330	1500	2400	630	300	1,64	1,70	-	1	-	1	1	1	-	-	-	-	1	-	-	-	-	1	-	-	1	-	-	-	-	T	-	C1-06	+	64,64
308	I	КСЛ	3050	1500	2400	350	300	1,64	1,70	-	1	-	1	1	1	-	-	-	-	1	-	-	-	-	1	-	-	-	-	-	-	-	T	-	C1-06	+	64,64
309	I	КСЛ	2790	1500	2100	390	300	1,64	1,70	-	1	-	2	1	-	-	-	-	-	1	-	-	-	-	1	-	-	-	-	-	-	-	T	-	C1-05	+	64,64
310	I	КСЛ	2690	1500	1800	590	300	1,57	1,70	-	1	-	-	1	1	-	-	-	-	1	-	-	-	-	1	-	-	1	-	-	-	-	T	-	C1-04	+	48,56
311	I	КСП	2490	1500	1800	390	300	1,57	1,21	-	1	-	-	1	1	-	-	-	-	1	-	-	-	-	1	-	-	-	-	-	-	-	T	-	C1-04	+	48,56
312	I	КСП	2430	1500	1500	630	300	1,38	1,21	-	1	-	1	1	-	-	-	-	-	1	-	-	-	-	1	-	-	1	-	-	-	-	T	-	C1-03	+	48,56
313	I	КСП	2340	1500	1500	540	300	1,38	1,21	-	1	-	1	1	-	-	-	-	-	1	-	-	-	-	1	-	-	1	-	-	-	-	T	-	C1-03	+	48,56

Взам. инв. №

Подп. и дата

Инв. № подл.

Изм.	Кол.уч.	Лист	Nдок.	Подпись	Дата
ГИП		Абайбек			
Проверил		Джумагулыева			
Выполнил		Ыхлас А.			
Н.контроль		Киваш А.			

040740002533/210155/05 - НВК

Строительство сетей водоснабжения и водоотведения в мкр."Думан", ул.И.Коныра, ул.Таирова, ул.Каримбаева-2 в Медеуском районе, г.Алматы

Наружные сети водоснабжения и канализации

Стадия	Лист	Листов
РП	199	

Таблицы канализационных колодцев

ТОО"ГражданПроект ЗИ"

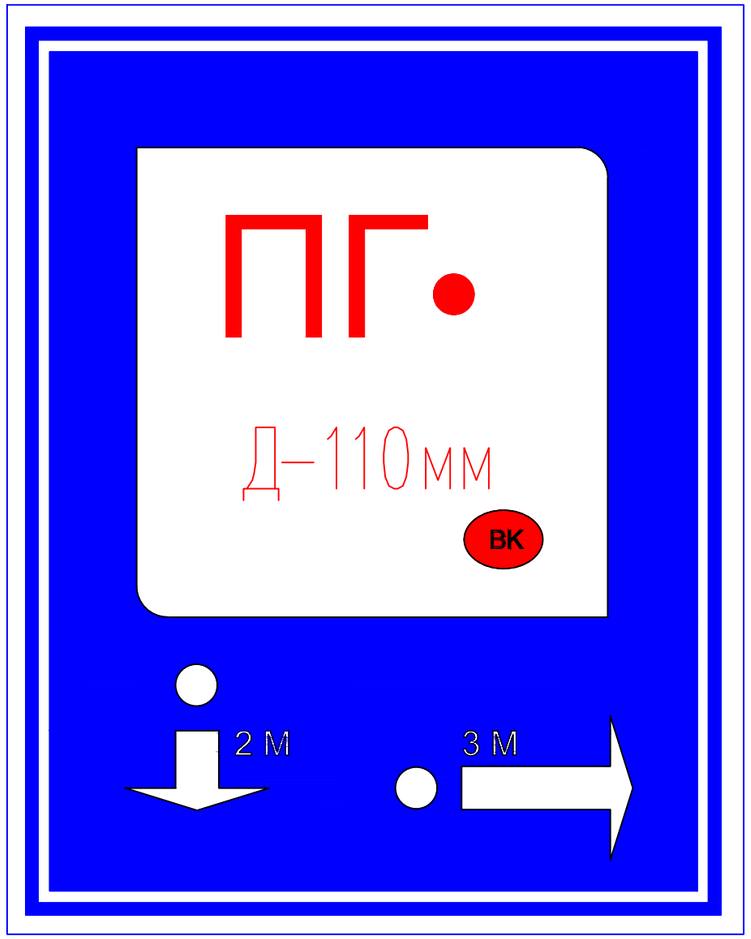

Пожарный указатель изготовить из листовой стали толщ.-2мм
Окрасить только ФЛУОРЕСЦЕНТНЫМИ красками,
цвет красок см. Условные обозначения.

Условные обозначения

- Белая флуоресцентная краска
- Синяя флуоресцентная краска
- Красная флуоресцентная краска
- 2 М - Указатель расстояния до пожарного гидранта
- ВК - Кольцевые сети
- ВТ - Тупиковые сети

Взам. инв. №	
Подп. и дата	
Инв. № подл.	

Изм.	Кол.уч	Лист	Nдок.	Подпись	Дата	040740002533/210155/05 - НВК			
						Строительство сетей водоснабжения и водоотведения в мкр."Думан", ул.И.Коныра, ул.Таирова, ул.Каримбаева-2 в Медеуском районе, г.Алматы			
ГИП		Абайбек				Наружные сети водоснабжения и канализации	Стадия	Лист	Листов
Проверил		Джумагулыева					РП	200	
Выполнил		Ыхлас А.				Указатель пожарного гидранта	ТОО"ГражданПроект ЗИ"		
Н.контроль		Киваш А.							

Формат А3

ДЕТАЛЬ КРЕПЛЕНИЯ ТРУБ

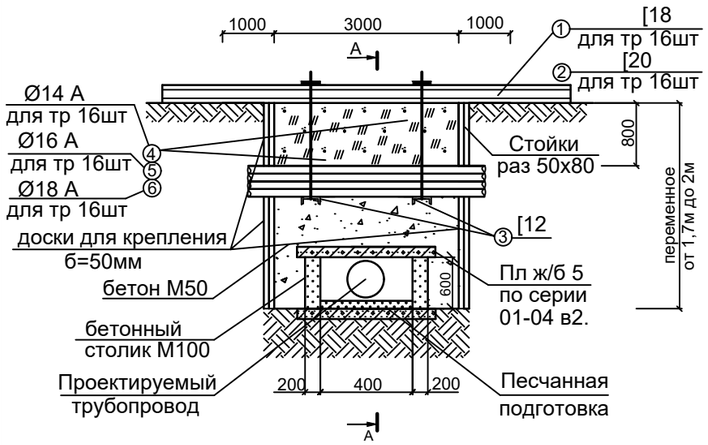

А-А

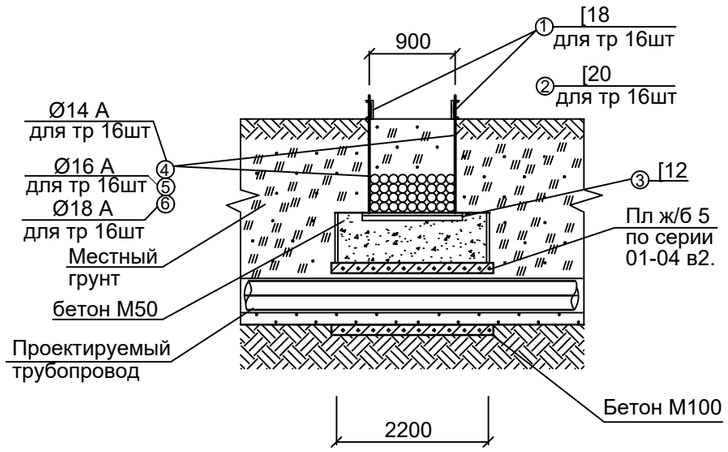

Спецификация стали на 1-пересечение(всего 16 шт)

Поз	Наименования элемента	Сечения мм	Вес на 1п.м кг	Кол-во шт.	Длина мм	Общее
1	Балка	[18	16,3	16	5000	163
2	Балка	[20	18.4	16	3000	-
3	Балка	[12	10.4	16	1100	22.88
4	Тяж	14 А	1.2	16	1493	7.2
5	Тяж	16 А	1,6	16	1610	
6	Тяж	18 А	1,9	16	1865	

ПРИМЕЧАНИЯ

1. Чертежи по архитектурно-строительным решениям разработаны на одном листе.
2. Детали даны для прокладки труб в местах пересечениях
3. Железобетонные плиты 5 по серии Ис-01-04 в,2, (1,32м2 на 1-пересечение)
4. Бетонные стены выполнять из бетона М100
   Расход бетона М100 на одну деталь 0,79 м3 (на 1-пересечение- 0,79 м3)
5. Крепление стен траншей досками на 1-пересечение - 11,5 м2
6. Плиты укладывать на цементном растворе толщиной 10 мм
7. Порядок производство работ:
   - Отрыть траншею до отметки заглубления телефонного кабеля и подвесить кабель в соответствии с деталью;
   - Затем продолжить заглубления до отметки трубопровода;
   После устройства канала для проектируемого трубопровода проводится бетонирования (Н-50) до отметки телефонного кабеля затем снять металические конструкции, доски и продолжить засыпку из местного грунта
8. Поперечные распорки условно не показаны.
9. В спецификации расход стали дан только на один элемент.

Балка поз 1 и поз 2
М 1:50

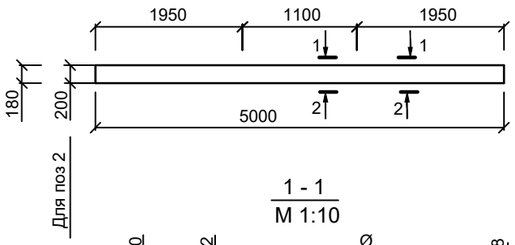

Балка поз 3
М 1:20

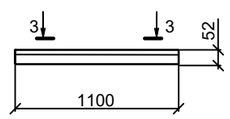

1 - 1
М 1:10

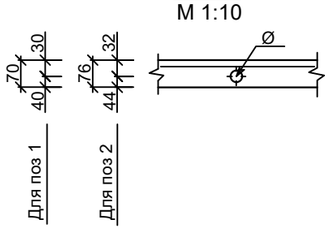

2 - 2
М 1:10

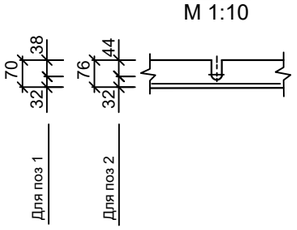

3 - 3
М 1:20

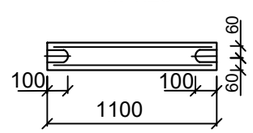

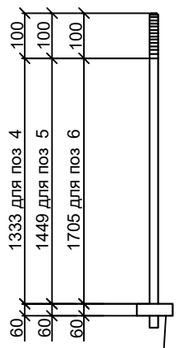

Гайки по ГОСТ 5916-70

Изм.	Кол.уч	Лист	Nдок.	Подпись	Дата
ГИП		Абайбек			
Проверил		Джумагулыева			
Выполнил		Ыхлас А.			
Н.контроль		Киваш А.			

040740002533/210155/05 - НВК

Строительство сетей водоснабжения и водоотведения в мкр."Думан", ул.И.Коныра, ул.Таирова, ул.Каримбаева-2 в Медеуском районе, г.Алматы

Наружные сети водоснабжения и канализации	Стадия	Лист	Листов
	РП	201	

Деталь крепления кабельной канализации

ТОО"ГражданПроект ЗИ"

Взам инв.N

Подпись и дата

Инв. N подл.

Формат А3

Позиция	Наименование и техническая характеристика	Тип, марка, обозначение документа опросного листа	Код оборудования изделия, материала	Завод-изготовитель	Единица измере-ния	Коли-чество	Масса единицы, кг	Примечание
В1	**Водопровод хозяйственно-питьевой**							
1	Труба ПЭ100 SDR13.6 S6.3 PN10 питьевая Ø110х8,1	СТ РК ISO 4427-2-2014			м	4500,0	2,66	
2	Труба ПЭ100 SDR13.6 S6.3 PN10 питьевая Ø63х4,7	СТ РК ISO 4427-2-2014			м	700,0	0,885	
3	Труба ПЭ100 SDR13.6 S6.3 PN10 питьевая Ø25х2,0	СТ РК ISO 4427-2-2014			м	4500,0	0,151	
4	Задвижка упруго-запирающая, с обрезиненным клином Класс герметичности "А", Ø100, Ру=1,0МПа(10кгс/см²)	ГОСТ 5762-2002	30ч39р		шт	67	20	
5	Задвижка упруго-запирающая, с обрезиненным клином Класс герметичности "А", Ø50, Ру=1,0МПа(10кгс/см²)	ГОСТ 5762-2002	30ч39р		шт	3	11	
6	Фланцы стальные плоские приварные Ø100 PN 10	ГОСТ 33259-2015			шт.	134	3,96	
7	Фланцы стальные плоские приварные Ø50 PN 10	ГОСТ 33259-2015			шт.	6	2,06	
8	Пожарный гидрант Ду=125, Н=1500мм				шт	17	115	
9	Пожарная подставка фланцевая ППФ Ø100	ГОСТ 5525-88			шт	4	30	
10	Тройник с пожарной подставкой ППТФ Ø300х200	ГОСТ 5525-88			шт	2	72,3	
11	Тройник с пожарной подставкой ППТФ Ø200х100	ГОСТ 5525-88			шт	1	68,7	
12	Тройник с пожарной подставкой ППТФ Ø150х100	ГОСТ 5525-88			шт	2	65,3	
13	Тройник с пожарной подставкой ППТФ Ø100х100	ГОСТ 5525-88			шт	1	57,2	
14	Крестовина с пожарной подставкой ППКФ Ø250х100	ГОСТ 5525-88			шт	2	87,5	
15	Крестовина с пожарной подставкой ППКФ Ø200х100	ГОСТ 5525-88			шт	1	72,3	
16	Крестовина с пожарной подставкой ППКФ Ø150х100	ГОСТ 5525-88			шт	4	68,7	
17	Тройник с пожарной подставкой ППТФ Ø350х200	ГОСТ 5525-88			шт.	2	9,7	
18	Тройник стальной 90° Ø300	ГОСТ 17376-2001			шт.	2	9,4	
19	Тройник стальной 90° Ø200	ГОСТ 17376-2001			шт.	2	7,8	
20	Тройник стальной 90° Ø200х150	ГОСТ 17376-2001			шт.	1	7,8	
21	Тройник стальной 90° Ø200х100	ГОСТ 17376-2001			шт.	2	7,8	
22	Тройник стальной 90° Ø150	ГОСТ 17376-2001			шт.	1	6,7	
23	Тройник стальной 90° Ø150х100	ГОСТ 17376-2001			шт.	11	6,7	
24	Тройник стальной 90° Ø100	ГОСТ 17376-2001			шт.	2	6,7	

Взам. инв. №

Подп. и дата

Инв. № подл.

Изм.	Кол.уч	Лист	Nдок.	Подпись	Дата
ГИП		Абайбек			
Проверил		Джумагулыева			
Выполнил		Ыхлас А.			
Н.контроль		Киваш А.			

040740002533/210155/05 - НВК

Строительство сетей водоснабжения и водоотведения в мкр."Думан", ул.И.Коныра, ул.Таирова, ул.Каримбаева-2 в Медеуском районе, г.Алматы

Наружные сети водоснабжения и канализации

Стадия	Лист	Листов
РП	1	5

Спецификация оборудования изделии и материалов

ТОО"ГражданПроект ЗИ"

Формат А3

Позиция	Наименование и техническая характеристика	Тип, марка, обозначение документа опросного листа	Код оборудования изделия, материала	Завод-изготовитель	Единица измере-ния	Коли-чество	Масса единицы, кг	Примечание
25	Крестовина стальная 90° Ø250х100				шт.	1	8,7	
26	Крестовина стальная 90° Ø150х100				шт.	10	4,5	
27	Переход стальной Ø300х200	ГОСТ 17378-2001			шт.	6	2,3	
28	Переход стальной Ø200х100	ГОСТ 17378-2001			шт.	2	2,3	
29	Переход стальной Ø150х100	ГОСТ 17378-2001			шт.	6	1,7	
30	Переход стальной Ø100х50	ГОСТ 17378-2001			шт.	2	1,7	
31	Флуоресцентый указатель пожарных гидрантов				шт.	29		
32	Вентиль муфтовый Ø20 (для опорожнение сети)	15ч8р			шт	2	0,73	
33	Гильза Ø325х5,0, L=300мм из труб ст.эл. в стенах колодцев	ГОСТ 10704-91			шт.	76	11,838	
34	Гильза Ø530х5,0, L=300мм из труб ст.эл. в стенах колодцев	ГОСТ 10704-91			шт.	2	11,838	
35	Узел соединения ПЭ-Сталь:							
	-фланец стальные плоские приварные Ø350	ГОСТ 33259-2015			шт.	2	2,58	
	-фланец с ПП покрытием Ø350				шт.	2	1,7	
	-втулка под фланец ПЭ Ø350				шт.	2	0,7	
	-фланец стальные плоские приварные Ø100	ГОСТ 33259-2015			шт.	73	2,58	
	-фланец с ПП покрытием Ø100				шт.	73	1,7	
	-втулка под фланец ПЭ Ø100				шт.	73	0,7	
	-фланец стальные плоские приварные Ø50	ГОСТ 33259-2015			шт.	3	2,58	
	-фланец с ПП покрытием Ø50				шт.	3	1,7	
	-втулка под фланец ПЭ Ø50				шт.	3	0,7	
36	Заглушка стальная Ø100				шт.	1		
37	Колодец круглый из сборных ж/бетонных элементов Д=1500	ТПР 901-09-11.84 а.2, а.6.88			шт.	32		
38	Водоразборный колодец				шт.	115		см.Листы НВК 27-31
39	Люк Т (С 250)-В.1-120	ГОСТ 3634-99			шт.	147	117	
40	Пробивка отверстий в стенах сущ.колодцев				шт.	78		
41	Заделка отверстий в стенах сущ.колодцев				шт.	78		
42	Бетон кл. В7,5 на упоры				м3	12,56	12,0	
43	Лента сигнальная детекционная (с надписью "Внимание водопровод")				м	9700,0		
44	Промывка и дезинфекция трубопроводов				м	9700,0		

Взам. инв. №

Подп. и дата

Инв. № подл.

Позиция	Наименование и техническая характеристика	Тип, марка, обозначение документа опросного листа	Код оборудования изделия, материала	Завод-изготовитель	Единица измере-ния	Коли-чество	Масса единицы, кг	Примечание
45	Гидравлическое испытание полиэтиленовых труб				м	9700,0		
46	Труба стальная электросварная Ø108х4,0 (в колодце)	ГОСТ 10704-91			м	94,0	10,26	
47	Вантуз Ø50				шт.	5		
48	Задвижка упруго-запирающая, с обрезиненным клином Класс герметичности "А", Ø50, Ру=1,0МПа(10кгс/см²)	ГОСТ 5762-2002	30ч39р		шт.	5	47	
49	Фланцы стальные плоские приварные Ø50 PN 10	ГОСТ 33259-2015			шт.	10	7,81	
50	Переход стальной 90° Ø100х50	ГОСТ 17378-2001			шт.	5		
51	Деталь крепления кабельной канализации				шт	7		см.Лист НВК-41
52	Труба стальная электросварная Ø325х5,0 (футляр)				м	700,0	26,39	100шт.
53	Труба стальная электросварная Ø219х4,0 (футляр)				м	600,0	10,26	170шт.
54	Отводы сварные из полиэтилена ПЭ 100 SDR13.6 170° Ø110	ГОСТ 18599-2001			шт.	7		
55	Отводы сварные из полиэтилена ПЭ 100 SDR13.6 165° Ø110	ГОСТ 18599-2001			шт.	5		
56	Отводы сварные из полиэтилена ПЭ 100 SDR13.6 160° Ø110	ГОСТ 18599-2001			шт.	13		
57	Отводы сварные из полиэтилена ПЭ 100 SDR13.6 155° Ø110	ГОСТ 18599-2001			шт.	2		
58	Отводы сварные из полиэтилена ПЭ 100 SDR13.6 150° Ø110	ГОСТ 18599-2001			шт.	3		
59	Отводы сварные из полиэтилена ПЭ 100 SDR13.6 145° Ø110	ГОСТ 18599-2001			шт.	1		
60	Отводы сварные из полиэтилена ПЭ 100 SDR13.6 140° Ø110	ГОСТ 18599-2001			шт.	3		
61	Отводы сварные из полиэтилена ПЭ 100 SDR13.6 135° Ø110	ГОСТ 18599-2001			шт.	1		
62	Отводы сварные из полиэтилена ПЭ 100 SDR13.6 130° Ø110	ГОСТ 18599-2001			шт.	1		
63	Отводы сварные из полиэтилена ПЭ 100 SDR13.6 125° Ø110	ГОСТ 18599-2001			шт.	2		
64	Отводы сварные из полиэтилена ПЭ 100 SDR13.6 120° Ø110	ГОСТ 18599-2001			шт.	2		
65	Отводы сварные из полиэтилена ПЭ 100 SDR13.6 110° Ø110	ГОСТ 18599-2001			шт.	1		
66	Отводы сварные из полиэтилена ПЭ 100 SDR13.6 100° Ø110	ГОСТ 18599-2001			шт.	2		
67	Отводы сварные из полиэтилена ПЭ 100 SDR13.6 90° Ø110	ГОСТ 18599-2001			шт.	7		

Взам. инв. №

Подп. и дата

Инв. № подл.

Позиция	Наименование и техническая характеристика	Тип, марка, обозначение документа опросного листа	Код оборудования изделия, материала	Завод-изготовитель	Единица измере-ния	Коли-чество	Масса единицы, кг	Примечание
К1	КАНАЛИЗАЦИЯ БЫТОВАЯ							
1	Труба хризотилцементные безнапорные Ø200	ГОСТ 31416-2009			м	9000,0	17,0	
2	Труба хризотилцементные безнапорные Ø100	ГОСТ 31416-2009			м	5000,0	6,1	
3	Колодец круглый из сборных железобетонных элементов Д=1500	ТПР 901-09-22.84 альб. II; VI.88			шт	313		
4	Люк чугунный тип Т	ГОСТ 3634-79			шт	313	120	
5	Лента сигнальная детекционная (с надписью "Внимание канализация")				м	14000,0		
6	Трубчатый перепад:							
7	-труба пластмассовая Ø200	ГОСТ 32412-2013			м	74,0		
	-тройник ПВХ Ø200				шт	47		
	-отвод 60º ПВХ Ø200				шт	47		
	-заглушка ПВХ Ø200				шт	47		
	-стальной лист 300х350мм, t=10мм				шт	47		
8	Деталь крепления кабельной канализации				шт	28		см.Лист НВК-41
9	Врезка в существующий сеть Ø300				шт.	1		
10	Скобы ходовые (стальные гнутые П-образные)	ГОСТ 2590-2006			шт	830	0,9	

Взам. инв. №

Подп. и дата

Инв. № подл.

Позиция	Наименование и техническая характеристика	Тип, марка, обозначение документа опросного листа	Код оборудования изделия, материала	Завод-изготовитель	Единица измере-ния	Коли-чество	Масса единицы, кг	Примечание
	Расчет объемов земляных работ							
1	Объем траншеи				м3	107327,5		
2	Обратная засыпка				м3	105351,5		
3	Засыпка траншеи песком h=10см				м3	1244,7		
4	Объем грунта вытесненного трубами				м3	731,3		
5	Объем выемки грунта колодцев				м3	11850,7		
6	Обратная засыпка вокруг колодцев				м3	7635,2		
7	Асфальтовое покрытие (Разборка):				м2	57500,0		
	1. Плотный мелкозернистый асфальт h=0,05м				м3	2875,0		
	2. Щебень рядовой h=0,20м				м3	11500,0		
	3. Песок h=0,15м				м3	8625,0		
8	Асфальтовое покрытие (Восстановление):				м2	80500,0		
	1. Мелкозернистый асфальтобетон h=0,04м	ГОСТ 9128-97			м3	3220,0		
	2. Крупнозернистый асфальтобетон h=0,06м	ГОСТ 9128-97			м3	4830,0		
	3. Щебень фракции 40-70,20-40мм уложенный по способу заклинки h=0,15м	СТ РК 1549-2006			м3	12075,0		
	4. Песок h=0,10м	ГОСТ 23558-94			м3	8050,0		
9	Бордюр БР100.30.15				м	1000	425 кг	

Взам. инв. №

Подп. и дата

Инв. № подл.