Утвержден приказом
Министра по инвестициям и развитию
Республики Казахстан
от 24 апреля 2017 года № 234
Форма

Акт приемки объекта в эксплуатацию

"26" декабря 2022 г.

Заказчик ***ТОО «Фирма «МТО-Центр», БИН 040940011123, 8-777-830-02-02, 120005, Кызылординская область, г.Кызылорда, ул.О.Исаева, №6***

фамилия, имя, отчество (при его наличии) ИИН, телефон – для физических лиц, наименование организации – для юридических лиц, БИН, телефон, почтовый индекс, область, город, район, населенный пункт, наименование улицы, номер дома/здания (стационарного помещения)

на основании:

Декларации о соответствии (прилагается) ***от «24» декабря 2022 г. ТОО «Фирма «МТО-Центр», Кызылординская область, г.Кызылорда, ул.О.Исаева, №6, директор Жалгасбаев Н.С.***,

дата подписания декларации, наименование подрядной (генподрядной) организации, фамилия, имя, отчество (при его наличии) руководителя, юридический адрес, БИН, телефон

Заключения о качестве строительно-монтажных работ (прилагается) ***от «24» декабря 2022г. ТОО «PremiumTech-control», Асылбекулы Ғафур, Аттестат №KZ51VJE00038273, № KZ78VJE00038272, № KZ24VJE00038274 от 29.05.2018 г.***

дата подписания заключения, наименование организации, фамилия, имя, отчество (при его наличии) экспертов технического надзора, № и дата получения аттестатов, БИН, телефон

Заключения о соответствии выполненных работ проекту (прилагается)
от «24» декабря 2022 г. ТОО «ҚазақЖобаҚұрылыс», Асқаров Т.А., Аттестат №KZ03VJE00051456 от 27.02.2017 г.

дата подписания заключения, наименование организации, фамилия, имя, отчество (при его наличии) экспертов авторского надзора, № и дата получения аттестатов, БИН, телефон

произведя осмотр готовности предъявленного подрядчиком (генеральным подрядчиком) к приемке в эксплуатацию объекта: «***Строительство инженерной инфраструктуры и благоустройства 53 квартирного жилого дома по адресу: ул.Рахмет Жырау д 5 пос.Тасбугет г.Кызылорда (Водопровод и канализация)***»

наименование объекта, вид строительства (новое, расширение, реконструкция, техническое перевооружение, модернизация, капитальный ремонт), уровень ответственности, техническая и технологическая сложность объекта

по адресу ***город Кызылорда, пос.Тасбогет, ул.Рахмет Жырау д.5,***

(область, район, населенный пункт, микрорайон, квартал, улица, номер дома (корпуса)

проверив комплектность исполнительной технической документации, в том числе посредством электронного модуля исполнительной технической документации "__"_____20__ года, дата ознакомления подтверждает что:

1. Строительство объекта осуществлено на основании:

1) правоустанавливающего документа на земельный участок: ***Договор купли-продажи от "3" июня 2021 года №б/н;***

документ, подтверждающий наступление юридических фактов (юридических составов), на основании которых возникают, изменяются или прекращаются права на земельный участок, в том числе договоры, решения судов, правовые акты исполнительных органов, свидетельство о праве на наследство, передаточный акт или разделительный баланс при реорганизации негосударственных юридических лиц, владеющих земельным участком на праве собственности или выкупивших право временного возмездного землепользования (аренды).

либо решения о реконструкции (перепланировке, переоборудовании) помещений (отдельных частей) существующих зданий от "___"___20___года №___;

наименование органа вынесшего решение

2) талона о приеме уведомления о начале строительно-монтажных работ ***КГУ «Управление по контролю Кызылординской области» от 21.12.2022 г. №KZ20REA00311782 .***

наименование органа принявшего уведомление, дата и № принятия талона

3) проекта (проектно-сметной документации) ***ТОО «ҚазақЖобаҚұрылыс», рабочий проект 021-21 НВК***

наименование проектной организации, номер проекта

утвержденного(й) ***ТОО «Фирма «МТО-Центр», №102 от 13.05.2022 г.;***

дата и номер проекта, наименование организации утвердившей (переутвердившей) проект и дата утверждения

2. Строительно-монтажные работы осуществлены в сроки:

начало работ ***«21» декабря 2022 года;***

окончание работ ***«24» декабря 2022 года;***

при продолжительности строительства, месяц:

по норме или по проекту организации строительства, месяц: **1**;

фактически, месяц: *1*;

3. Объект (комплекс) имеет следующие основные технико-экономические показатели (мощность, производительность, производственная площадь, протяженность, вместимость, объем, пропускная способность, провозная способность, число рабочих мест и тому подобное, заполняется по всем объектам (кроме жилых домов) в единицах измерения соответственно целевой продукции или основным видам услуг):

Мощность, производительность и так далее	Единица измерения	По проекту		Фактически	
		общая (с учетом ранее принятых)	в том числе пускового комплекса или очереди	общая (с учетом ранее принятых)	в том числе пуско-вого ком-плекса или очереди
Водопровод					
Труба полиэтиленовая напорная ПЭ100 SDR21 тип «питьевая» - Ø110	м	35		35	
Труба полиэтиленовая напорная ПЭ100 SDR17 тип «питьевая» - Ø63х3,8	м	5		5	
Задвижки клиновые с обрезиненным клином Ду100	шт	1		1	
Задвижки клиновые с обрезиненным клином Ду50	шт	1		1	
Гидрант пожарный подземный	шт	1		1	
Колодцы - Ø1,5м	компл.	2		2	
Канализация					
Труба полиэтиленовая тип «техническая» ПЭ100 SDR21 – Ø160х7,7	пм	584		584	
Труба полиэтиленовая гофрированная с раструбом DN/OD 160SN8	пм	135		135	
Колодцы – Ø2м	компл.	1		1	

Колодцы - Ø1,0м	компл.	7	7
Модульный КНС	компл	1	1
Задвижки чугунные с обрезиненным клином Ø150	шт	4	4

Выпуск продукции (оказания услуг), предусмотренной проектом в объеме, соответствующем нормам освоения проектных мощностей в начальный период _____;

факт начала выпуска продукции с указанием объема

Жилой дом имеет следующие показатели:

Показатели	Единица измерения	По проекту	Фактически
Общая площадь	метр в квадрате (далее – м2)		
Число этажей	этаж		
Общий строительный объем	метр в кубе (далее – м3)		
В том числе подземной части	м3		
Площадь встроенных, встроенно-пристроенных и пристроенных помещений	м2		

Показатели	По проекту			Фактически		
	число квартир	площадь квартир, м2		число квартир	площадь квартир, м2	
		общая	жилая		общая	жилая
Всего квартир, в том числе:						
однокомнатных						
двухкомнатных						
трехкомнатных						
четырехкомнатных и более						

4. Технологические и архитектурно-строительные решения по объекту характеризуются следующими данными:

краткие технические характеристики по особенностям его размещения, по основным материалам и конструкциям, инженерному и технологическому оборудованию

5. На объекте установлено предусмотренное проектом оборудование в количестве согласно актам о его приемке после индивидуального испытания и комплексного опробования;

6. Наружные инженерные коммуникации (холодное и горячее водоснабжение, канализация, теплоснабжение, газоснабжение, электроснабжение и связь) обеспечивают нормальную эксплуатацию объекта (здания, сооружения, помещения) и приняты городскими эксплуатационными организациями;

7. Сметная стоимость по утвержденному проекту (проектной-сметной документации):

Всего ***77 167,849 тысяч тенге***, в том числе строительно-монтажных работ ***29 901,327 тысяч тенге***, оборудования, инструмента и инвентаря ***32 584,656 тысяч тенге;***

8. Сметная стоимость основных фондов, принимаемых в эксплуатацию ***71 988,537 тысяч тенге***, в том числе строительно-монтажных работ ***32 584,656 тысяч тенге***; стоимость оборудования, инструмента и инвентаря ***29 901,327 тысяч тенге;***

9. Доля местного содержания предусмотрена в проектно-сметной документации 95% и фактически применено 90% (на объектах, финансируемых за счет государственных инвестиций и средств квазигосударственного сектора);

10. Класс энергоэффективности здания ***не имеет***;

11. Объект построен в соответствии с утвержденным проектом (проектно-сметной документацией) и требованиями государственных нормативных документов в области архитектуры, градостроительства и строительства.

РЕШИЛ: «***Строительство инженерной инфраструктуры и благоустройства 53 квартирного жилого дома по адресу: ул.Рахмет Жырау д 5 пос.Тасбугет г.Кызылорда. (Водопровод и канализация)***»

наименование объекта (комплекса)

принять в эксплуатацию.

Заказчик:

ТОО «Фирма «МТО-Центр» Директор Жалгасбаев Н.С.

фамилия, имя, отчество (при его наличии), подпись руководителя

Место печати (при наличии)

Технический надзор:

1) ***аттестованный (-ые) эксперт (-ы) Асылбекулы Ғ.***

Технический надзор по объектам второго и третьего уровней ответственности в части несущих и ограждающих конструкций, инженерных сетей и технологического оборудования

(фамилия, имя, отчество (при его наличии) эксперта, специализация аттестата, подпись, дата
Место печати (при наличии)

2) аккредитованная организация

ТОО «PremiumTech-control». Директор - Асылбекулы Ғ.

(наименование организации) имеющей в своем составе аттестованного (-ых) эксперта (-ов), фамилия, имя, отчество (при его наличии) руководителя, подпись, дата

Место печати (при наличии)

(фамилия, имя, отчество (при его наличии) эксперта, специализация аттестата), подпись, дата
Место печати (при наличии)

Авторский надзор:

1) разработчик проекта ТОО «Қазақ Жоба Құрылыс».
Авторский надзор – Асқаров Т.А.

(наименование организации, фамилия, имя, отчество (при его наличии), должность), подпись, дата
Место печати (при наличии)

2) организация ТОО «Қазақ Жоба Құрылыс».
Директор – Асқаров Т.А.

(наименование организации) имеющей в своем составе аттестованного (-ых) эксперта (-ов),
фамилия, имя, отчество (при его наличии) руководителя, подпись, дата
Место печати (при наличии)

Асқаров Т.А., эксперт по экспертным работам и инжиниринговым услугам с правом осуществления: авторский надзор по объектам второго и третьего уровней ответственности – в части архитектуры, в части несущих и ограждающих конструкций

(фамилия, имя, отчество (при его наличии) эксперта, специализация аттестата), подпись, дата
Место печати (при наличии)

3) аттестованный (-ые) эксперт (-ы) Асқаров Т.А., эксперт по экспертным работам и инжиниринговым услугам с правом осуществления: авторский надзор по объектам второго и третьего уровней ответственности – в части архитектуры, в части несущих и ограждающих конструкций

(фамилия, имя, отчество (при его наличии) эксперта, специализация аттестата), подпись, дата
Место печати (при наличии)

Подрядчик (генеральный подрядчик) ТОО «Фирма «МТО-Центр»
Директор – Жалгасбаев Н.С.

фамилия, имя, отчество (при его наличии), подпись руководителя
Место печати (при наличии)

Приложение 13 к акту приемки
объекта в эксплуатацию
форма

Технические характеристики объекта (сети, водоводы, коллекторы и тому подобное)

«Строительство инженерной инфраструктуры и благоустройства 53 квартирного жилого дома по адресу: ул.Рахмет Жырау д 5 пос.Тасбугет г.Кызылорда. (Водопровод и канализация)»

№ п/п	Наименование	Единицы измерения	Количество, протяженность	Примечание
1	2	3	4	5
Водопровод				
1	Водоводы (общая протяженность)	м		
	1) из стальных труб	м		
	2) из чугунных труб	м		
	3) из асбестоцементных труб	м		
	4) из железобетонных труб	м		
	5) полиэтиленовых труб	м		
2	Распределительная сеть (общая протяженность)	м	41,6	
	1) из стальных труб	м	1,6	
	2) из чугунных труб	м		
	3) из асбестоцементных труб	м		
	4) из полиэтиленовых труб	м	40	
	5)	м		
3	Прочие устройства			
	Смотровой колодец	шт	2	
	Задвижка d- 110	шт	1	
	" d- 50	шт	1	
	Вентили d-	шт		
	" d-	шт		

	" d-	шт		
	Кран d- 15	шт	1	
	" d-	шт		
	Гидрант	шт	1	
	Водопроводный ввод	шт	1	
	Водоразборная колонка	шт		
	Стальной футляр	шт		
	Питьевой фонтанчик	шт		
Канализация				
1	Коллекторы (общая протяженность)	м	292x2	Две нитки
	1) из керамических труб	м		
	2) из чугунных труб	м		
	3) из бетонных труб	м		
	4) из асбестоцементных труб	м		
	5) из железобетонных труб	м		
	6) из полиэтиленовых труб д160	м	584	
2	Канализационная сеть (общая протяженность)	м	135	
	1) из керамических труб	м		
	2) из чугунных труб	м		
	3) из бетонных труб	м		
	4) из асбестоцементных труб	м		
	5) из железобетонных труб	м		

	6) из полиэтилена гофрированная д160	м	135
3	Прочие устройства		
	Смотровой колодец	шт	8
	Выпуск	шт	4

Горизонтальный разрез колодца

Масштаб _____

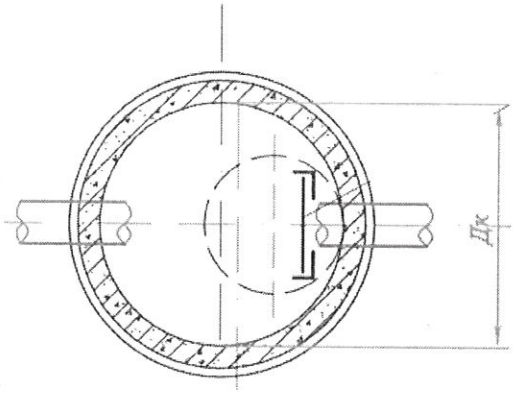

Вертикальный разрез колодца

Масштаб _____

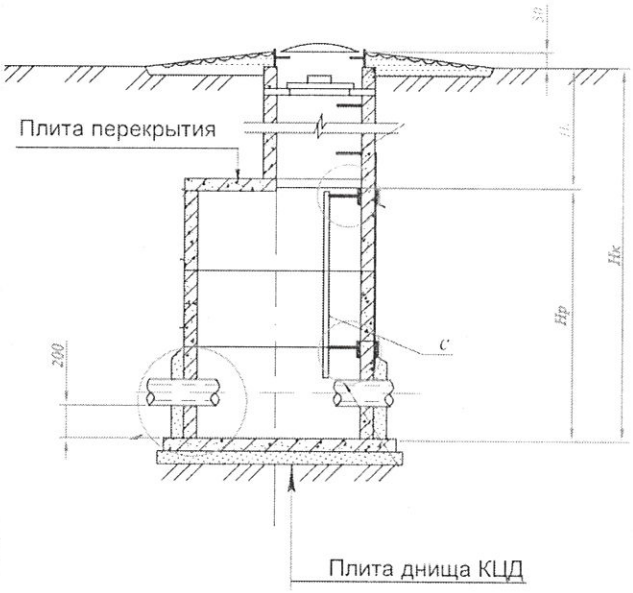

Спецификация

№ п/п	Наименование	Марка	Материал	Диаметр (размеры) (мм)	Количество	Примечание
1	Колодец смотровой	В-2	Сборные ж/б конструкции	Ø1500мм	2	
2	Колодец канализационный	К-1	Сборные ж/б конструкции	Ø1000мм	7	
3	Колодец канализационный	К-1	Сборные ж/б конструкции	Ø2000мм	1	

Схема привязки колодца к постоянным точкам-ориентирам

Заказчик

ТОО «Фирма «МТО-Центр». Директор Жалгасбаев Н.С.

фамилия, имя, отчество (при его наличии), подпись руководителя

Место печати (при наличии)

Авторский надзор

ТОО «ҚазақЖобаҚұрылыс». Директор Асқаров Т.А.

фамилия, имя, отчество (при его наличии), подпись эксперта

Место печати (при наличии)

Приложение 3
к приказу Министра
по инвестициям и развитию
Республики Казахстан
от 24 апреля 2017 года № 235
форма

Декларация о соответствии

"24" декабря 2022 года

Подрядчик (генеральный подрядчик) ***ТОО «Фирма «МТО-Центр», БИН 040940011123, адрес: Республика Казахстан, Кызылординская область, г. Кызылорда, ул.О.Исаева, №6***

наименование организации, юридический адрес

в лице ***директора Жалгасбаев Наби Серикбаевич***

фамилия, имя, отчество (при наличии) руководителя организации

по объекту: ***«Строительство инженерной инфраструктуры и благоустройства 53 квартирного жилого дома по адресу: ул.Рахмет Жырау д 5 пос.Тасбугет г.Кызылорда (Водопровод и канализация)»***

наименование, местонахождения объекта

заказчиком которого является ***ТОО «Фирма «МТО-Центр», директор Жалгасбаев Наби Серикбаевич***

наименование организации, фамилия, имя, отчество(при наличии) руководителя

удостоверяет, что:

1. Строительно – монтажные работы на объекте выполнены в соответствии с утвержденным проектом (проектно – сметной документацией), государственными нормативами в сфере архитектурной, градостроительной и строительной деятельности;

2. Субподрядные организации: ***ТОО "Алтын Айдарлы"***

наименование организации

3. Проект (проектно-сметная документация) ***ТОО «ҚазақЖобаҚұрылыс», проект № 021-21 НВК***

наименование проектной организации, номер проекта

утвержден(а) ***ТОО «Фирма «МТО-Центр», проект №102 от 13.05.2022 года;***

наименование организации утвердившей (переутвердившей) проект и дата утверждения

4. Объект (комплекс) имеет следующие основные технико-экономические показатели (мощность, производительность, производственная площадь, протяженность, вместимость, объем, пропускная способность, провозная способность, число рабочих мест и тому подобное, заполняется по всем объектам (кроме жилых домов) в единицах измерения соответственно целевой продукции или основным видам услуг):

Мощность, производительность и так далее	Единица измерения	По проекту		Фактически	
		общая (с учетом ранее принятых)	в том числе пускового комплекса или очереди	общая (с учетом ранее принятых)	в том числе пуско-вого ком-плекса или очереди
Водопровод					
Труба полиэтиленовая напорная ПЭ100	м	35		35	

SDR21 тип «питьевая» - Ø110			
Труба полиэтиленовая напорная ПЭ100 SDR17 тип «питьевая» - Ø63х3,8	м	5	5
Задвижки клиновые с обрезиненным клином Ду100	шт	1	1
Задвижки клиновые с обрезиненным клином Ду50	шт	1	1
Гидрант пожарный подземный	шт	1	1
Колодцы - Ø1,5м	компл.	2	2
Канализация			
Труба полиэтиленовая тип «техническая» ПЭ100 SDR21 – Ø160х7,7	пм	584	584
Труба полиэтиленовая гофрированная с раструбом DN/OD 160SN8	пм	135	135
Колодцы – Ø2м	компл.	1	1
Колодцы - Ø1,0м	компл.	7	7
Модульный КНС	компл	1	1
Задвижки чугунные с обрезиненным клином Ø150	шт	4	4

Жилой дом имеет следующие показатели:

Показатели	Единица измерения	По проекту	Фактически
Общая площадь	метр в квадрате (далее–м2)		
Число этажей	этаж		
Общий строительный объем	метр в кубе (далее–м3)		
В том числе подземной части	м3		
Площадь встроенных, встроенно- пристроенных и пристроенных помещений	м2		

Показатели	По проекту	Фактически

	число квартир	площадь квартир, м2		число квартир	площадь квартир, м2	
		общая	жилая		общая	жилая
Всего квартир, в том числе:						
однокомнатных						
двухкомнатных						
трехкомнатных						
четырехкомнатных и более						

5. Технологические и архитектурно-строительные решения по объекту характеризуется следующими данными:
Водоснабжения-*трубы полиэтиленовые тип «питьевая» ПЭ100 SDR17/ SDR21 - Ø110, Ø63. Колодцы диаметром 1,5м. Задвижки чугунные с обрезиненным клином Ø100, Ø50. Пожарные гидранты-1,5м. Люки полимерные.*
Канализация самотечная - *Труба полиэтиленовая гофрированная с раструбом DN/OD 160SN8. Колодцы диаметром 1,5м и 1,0м. Люки полимерные.*
Канализация напорная - *трубы полиэтиленовые тип «техническая» ПЭ100 SDR21 – Ø160 Колодцы и колодец-гаситель диаметром 1,5м, 2,0м. Задвижки чугунные с обрезиненным клином Ø150. Люки полимерные. Канализационно - насосная станция – модульная.* *краткие технические характеристики по особенностям его размещения, по основным материалам и конструкциям, инженерному и технологическому оборудованию*

6. На объекте установлено предусмотренное проектом оборудование в количестве согласно актам о его приемке после индивидуального испытания и комплексного опробования;

7. Мероприятия по охране труда, обеспечению взрывобезопасности, пожаробезопасности, охране окружающей природной среды и антисейсмические мероприятия, предусмотренные проектом выполнены;

8. Строительно-монтажные работы осуществлены в сроки:
начало работ ***декабрь 2022 года;***
месяц, год
окончание работ ***декабрь 2022 года;***
месяц, год
при продолжительности строительства, месяц:
по норме или по проекту организации строительства, месяц: **1** ;
фактически, месяц: **1**;

9. Примененные строительные материалы, конструкции, оборудование и изделия соответствуют требованиям проекта и государственных нормативов;

9-1. Доля местного содержания предусмотрена в проектно-сметной документации 95% и фактически применено 90% (на объектах финансируемых за счет государственных инвестиций и средств квазигосударственного сектора);

10. Исполнительная геодезическая съемка фактического положения подземных инженерных сетей и/или зданий (сооружений) выполнена (обязательное приложение к декларации о соответствии)

10-1. Исполнительная техническая документация имеется в полном объеме, в том числе в электронном модуле;

11. Наружные инженерные коммуникации (холодное и горячее

водоснабжение, канализация, теплоснабжение, газоснабжение, электроснабжение и связь) обеспечивают нормальную эксплуатацию объекта, что подтверждается поставщиками услуг по инженерному и коммунальному обеспечению.

Поставщики услуг по инженерному и коммунальному обеспечению (водопровод):
ГКП на ПХВ «Кызылорда Су Жуйеси»
наименование организации, фамилия, имя, отчество(при наличии), подпись руководителя, дата Место печати(при наличии)

12. Шумоизоляция здания соответствует проекту и подтверждается экспертным заключением выдаваемым государственной организацией осуществляющей санитарно-эпидемиологическую экспертизу по результатам лабораторных замеров проведенных аккредитованными испытательными лабораториями (центрами) (экспертное заключение прилагается);
13. Обеспечен доступ для маломобильных групп населения, что подтверждается органами социальной защиты населения – проектом не предусмотрен;
Подрядчик (генеральный подрядчик) ***ТОО «Фирма «МТО-Центр»***
считает объект «***Строительство инженерной инфраструктуры и благоустройства 53 квартирного жилого дома по адресу: ул.Рахмет Жырау д 5 пос.Тасбугет г.Кызылорда (Водопровод и канализация)»*** готовым к приемке в эксплуатацию,
наименование объекта (комплекса)
гарантирует качество выполненных строительно-монтажных и специальных работ, и принимает на себя обязательство устранять дефекты, возникшие по его вине при строительстве объекта согласно гарантийного срока в соответствии с законодательством Республики Казахстан.

Подрядчик (генеральный подрядчик)
Директор ТОО «Фирма «МТО-Центр» Жалгасбаев Н.С.
фамилия, имя, отчество (при наличии) руководителя

Подпись Дата Место печати (при наличии)