Республика Казахстан
Западно-Казахстанская область
Проектировщик: ТОО "Проект Строй Инжиниринг"
Государственная лицензия - 19004455
Заказ: 00-23-05

РАБОЧИЙ ПРОЕКТ

Строительство спортивной площадки в с. Сарайшык Махамбетского района Атырауской области.

ЭН - Наружное электроосвещение.

ДИРЕКТОР: Шевлякова И.В.
ГЛАВНЫЙ АРХИТЕКТОР ПРОЕКТА: Каиргалиев А.А.

Уральск 2023г.

ВЕДОМОСТЬ РАБОЧИХ ЧЕРТЕЖЕЙ ОСНОВНОГО КОМПЛЕКТА МАРКИ ЭО

ЛИСТ	НАИМЕНОВАНИЕ	ПРИМЕЧАНИЕ
1	ОБЩИЕ ДАННЫЕ	
2	СХЕМА ЭЛЕКТРИЧЕСКАЯ ПРИНЦИПИАЛЬНАЯ ШКАФА РАСПРЕДЕЛИТЕЛЬНОГО	
3	СХЕМА ПОДКЛЮЧЕНИЙ НА ОПОРАХ ОСВЕЩЕНИЯ	
4	ПЛАН ЭЛЕКТРООСВЕЩЕНИЯ	
5	ЗАЩИТА КАБЕЛЯ ПРИ СПУСКЕ С ОПОРЫ ВЛ-0,4кВ.	
6	СХЕМА РАССТАНОВКИ ПРОЖЕКТОРОВ НА МАЧТЕ	
7	Таблица выбора кабельных траншей	

ВЕДОМОСТЬ ССЫЛОЧНЫХ И ПРИЛАГАЕМЫХ ДОКУМЕНТОВ

ОБОЗНАЧЕНИЕ	НАИМЕНОВАНИЕ	ПРИМЕЧАНИЕ
	ССЫЛОЧНЫЕ ДОКУМЕНТЫ	
ПУЭ РК	ПРАВИЛА УСТРОЙСТВА ЭЛЕКТРОУСТАНОВОК	
ГОСТ 21.101-97 ИЗД.2003г	СПДС.ОСНОВНЫЕ ТРЕБОВАНИЯ К РАБОЧЕЙ И ПРОЕКТНОЙ ДОКУМЕНТАЦИИ	
ГОСТ 21.614-88 ИЗД.2003г	ИЗОБРАЖЕНИЯ УСЛОВНЫЕ ГРАФИЧЕСКИЕ ЭЛЕКТРООБОРУДОВАНИЯ И ПРОВОДОК НА ПЛАНАХ	
СНиП РК 4.04-10-2002	ЭЛЕКТРОТЕХНИЧЕСКИЕ УСТРОЙСТВА	
А5-92	ПРОКЛАДКА КАБЕЛЕЙ, НАПРЯЖЕНИЕМ ДО 35 кВ В ТРАНШЕЯХ	
РДС РК 3.02-20-2006	ИНСТРУКЦИЯ ПО ПРОЕКТИРОВАНИЮ ОТКРЫТЫХ СПОРТИВНЫХ СООРУЖЕНИЙ	
СП 31-115-2006	ОТКРЫТЫЕ ПЛОСКОСТНЫЕ ФИЗКУЛЬТУРНО-СПОРТИВНЫЕ СООРУЖЕНИЯ	
	ПРИЛАГАЕМЫЕ ДОКУМЕНТЫ	
-ЭС.СО	СПЕЦИФИКАЦИЯ ОБОРУДОВАНИЯ, ИЗДЕЛИЙ И МАТЕРИАЛОВ	
-ЭС.ВР	ВЕДОМОСТЬ ОБЪЕМОВ РАБОТ	

НАСТОЯЩИЙ ПРОЕКТ СООТВЕТСТВУЕТ ТРЕБОВАНИЯМ НОРМАТИВНЫХ, ЭКОЛОГИЧЕСКИХ, САНИТАРНО-ГИГИЕНИЧЕСКИХ, ПРОТИВОПОЖАРНЫХ ДОКУМЕНТОВ И ДРУГИХ НОРМ, ДЕЙСТВУЮЩИХ НА ТЕРРИТОРИИ РЕСПУБЛИКИ КАЗАХСТАН И ОБЕСПЕЧИВАЕТ БЕЗОПАСНОСТЬ ПРОДУКЦИИ ДЛЯ ЖИЗНИ, ЗДОРОВЬЯ ЛЮДЕЙ, ИМУЩЕСТВА, ОХРАНУ ОКРУЖАЮЩЕЙ СРЕДЫ.

ГЛАВНЫЙ ИНЖЕНЕР ПРОЕКТА *Каиргалиев А.А.*

СОГЛАСОВАНО

ВЗАМ. ИНВ. №

ПОДПИСЬ И ДАТА

ИНВ. № ПОДЛ.

ОБЩИЕ ДАННЫЕ

ПРОЕКТ ЭЛЕКТРООСВЕЩЕНИЯ ОБЪЕКТА ВЫПОЛНЕН НА ОСНОВАНИИ РЕКОМЕНДАЦИЙ УТВЕРЖДЕННЫХ .АО"АТЫРАУЖАРЫК"ЗА N27/8542,ОТ-19.12.2022Г. ГЕНЕРАЛЬНОГО ПЛАНА И ЗАДАНИЯ НА ПРОЕКТИРОВАНИЕ.

ДЛЯ ОСВЕЩЕНИЯ ПРОЕКТИРУЕМОЙ ПЛОЩАДКИ ПРЕДУСМОТРЕНО СВЕТИЛЬНИК СВЕТОДИОДНЫЙ. ПРОЕКТОМ ПРЕДУСМОТРЕНО МЕТАЛЛИЧЕСКИХ ОПОР ВЫСОТОЙ 9М (лист6), НА КОТОРЫЕ С ПОМОЩЬЮ КРОНШТЕЙНОВ УСТАНАВЛИВАЮТСЯ СВЕТИЛЬНИК СВЕТОДИОДНЫЙ МОЩНОСТЬЮ 100,Вт, УЛИЧНЫЙ СВЕТИЛЬНИК СТОЛБ 2,118М.(лист5) ЛАМПА СВЕТОДИОДНЫЙ МОЩНОСТЬЮ 15,Вт. И ОБЕСПЕЧИВАЮТ НОРМИРУЕМУЮ ОСВЕЩЕННОСТЬ ВДОЛЬ ВСЕЙ ПЛОШАДКИ.

ОСВЕЩЕННОСТЬ ПОЛЯ ДОЛЖНА СОСТАВЛЯТЬ: ГОРИЗОНТАЛЬНАЯ НА УРОВНЕ ПЛОЩАДКИ – 50ЛК, ВЕРТИКАЛЬНАЯ НА УРОВНЕ ЩИТОВ СО СТОРОНЫ БАСКЕТБОЛЬНОГО КОЛЬЦА – 30ЛК.

УПРАВЛЕНИЕ ОСВЕЩЕНИЕМ ОБЪЕКТА ОСУЩЕСТВЛЯЕТСЯ СО ЩИТА, УСТАНОВЛЕННОГО НА ПРОЕКТИРУЕМОЙ ОПОРЕ ОСВЕЩЕНИЯ ПЛОЩАДКИ, ТОЧКУ ПОДКЛЮЧЕНИЯ ОТ СУЩ.ВЛ-0,4кВ ТП-35/10/6кВN32 КАБЕЛЕМ МАРКИ АВБбШб СЕЧЕНИЕМ ЖИЛЫ 3х10мм2,

И КАБЕЛЕМ ВБбШВ 3х4мм2 ДО ОПОР ОСВЕЩЕНИЯ. КАБЕЛИ ПРОЛОЖЕНЫ В ТРАНШЕИ НА ГЛУБИНЕ 0.7М. ДОЛЖЕНЫ ПРИСЫПАНЫ ПЕРВЫМ СЛОЕМ ЗЕМЛИ, УЛОЖЕНА СИГНАЛЬНАЯ ЛЕНТА, СОСТАВЛЕН АКТ

НА СКРЫТЫЕ РАБОТЫ С ПРЕДОСТАВЛЕНИЕМ ЭЛЕКТРОМОНТАЖНОЙ ОРГАНИЗАЦИИ, СТРОИТЕЛЬНОЙ ОРГАНИЗАЦИИ И ПРЕДСТАВИТЕЛЕМ ЗАКАЗЧИКА (СНиП4.04-10-2002п.3.4.1.15).

ПОДКЛЮЧЕНИЕ СВЕТИЛЬНИКОВ НА ОПОРАХ ОСУЩЕСТВЛЯЕТСЯ С ПОМОЩЬЮ РАЗВЕТВИТЕЛЬНЫХ КОРОБОК, ПОСТАВЛЯЕМЫХ КОМПЛЕКТНО С ОПОРАМИ. ДЛЯ ЗАЩИТЫ МЕТАЛЛОКОНСТРУКЦИЙ ОТ КОРРОЗИИ ВСЕ ЭЛЕМЕНТЫ ОКРАСИТЬ ЭМАЛЬЮ ПФ 115 (ГОСТ 6465-76)В 2 СЛОЯ ПО ГРУНТОВКЕ ГФ-021 (ГОСТ 25129-81*) В ОДИН СЛОЙ. ОПОРЫ УСТАНАВЛИВАЮТСЯ В ЗАРАНЕЕ ПОДГОТОВЛЕННЫЙ ЗЕМЛЯНОЙ КОТЛОВАН И БЕТОНИРУЮТСЯ.

ЗАЗЕМЛЕНИЕ ВЫПОЛНИТЬ СОГЛАСНО ПУЭ РК ГЛАВЫ 1.7, В КАЧЕСТВЕ ЗАЗЕМЛЯЮЩЕГО ПРОВОДНИКА ИСПОЛЬЗУЕТСЯ СПЕЦИАЛЬНАЯ ЖИЛА КАБЕЛЕЙ "РЕ".

ЩИТ НА ОПОРЕ ПОДЛЕЖИТ ЗАЗЕМЛЕНИЮ. ВЕЛИЧИНА СОПРОТИВЛЕНИЯ ЗАЗЕМЛЯЮЩЕГО УСТРОЙСТВА ОПРЕДЕЛЕНА ТРЕБОВАНИЯМИ ПУЭ РК И НЕ ДОЛЖНА ПРЕВЫШАТЬ 4 Ом, В ПРОТИВНОМ СЛУЧАЕ, КОНТУР НЕОБХОДИМО ДОВЕСТИ ДО НОРМЫ ПУТЕМ ДОПОЛНИТЕЛЬНОЙ УСТАНОВКИ ЭЛЕКТРОДОВ.

ОСНОВНЫЕ ПОКАЗАТЕЛИ ПРОЕКТА:

1. НАПРЯЖЕНИЕ СЕТИ – 0,22/0,4 кВ
2. ОБЩАЯ РАСЧЕТНАЯ МОЩНОСТЬ – 0.25 кВт

ИЗМ.	КОЛ.УЧ.	ЛИСТ	N°ДОК.	ПОДП.	ДАТА	П-00-23-05-ЭН			
						Строительство спортивной площадки в п. Жаскайрат, Кзылкогинского района, Атырауской области"			
Разраб.		*Баймагамбетов*			*02.23*	*Застройка и благоустройство участка*	СТАДИЯ	ЛИСТ	ЛИСТОВ
ГИП		*Каиргалиев А.А.*			*02.23*		РП	1	6
Н. контр.									
Проверил		*Каиргалиев А.А.*			*02.23*	ОБЩИЕ ДАННЫЕ	*"ПроектСтройИнжиниринг"*		

ФОРМАТ А3

Данные питающей сети		
Шинопровод распред. пункт	Аппарат на вводе тип: Iном, А: расцепитель	
	тип: Iном, А: расцепитель или плавкая вставка, А	
Марка и сечение проводника	Обозначение участка длина, м Обозначение трубы на плане по стандарту, м	
Данные питающей сети		
Шинопровод распред. пункт	Аппарат на вводе тип: Iном, А: расцепитель	
	тип: Iном, А: расцепитель или плавкая вставка, А	
Аппарат отходящей линии	тип: Iном, А: расцепитель или плавкая вставка, А	
Марка и сечение проводника	Обозначение участка сети длина, м Обозначение трубы на плане по стандарту, м	
Пусковой аппарат	Обозначение, тип: Iном, А: расцепитель: уставка теплового реле	
Марка и сечение проводника	Обозначение участка длина, м Обозначение трубы на плане по стандарту, м	
Электроприемник	Условное изображение	–	–	
	Номер группы	Гр.1	Гр.2	Гр.3
	Тип	–	–	
	Рном, кВт	0.18	0.80	
	Ток, А: Iном, А	2.5	3.5	
	Ток, А: Iпуск, А	–	–	
	Наименование присоединения	УЛИЧНЫЙ СВЕТИЛЬНИК СТОЛБ ОПОРА N1-1.2.3.4.5.6.7 СВЕТОДИОДНЫЙ СВЕТИЛЬНИК	ПРОЖЕКТОРНОЕ ОСВЕЩЕНИЕ ОПОРА N2-1.2.3.4.5.6.7 СВЕТОДИОДНЫЙ СВЕТИЛЬНИК	
	Обозначение чертежа принципиальной схемы			

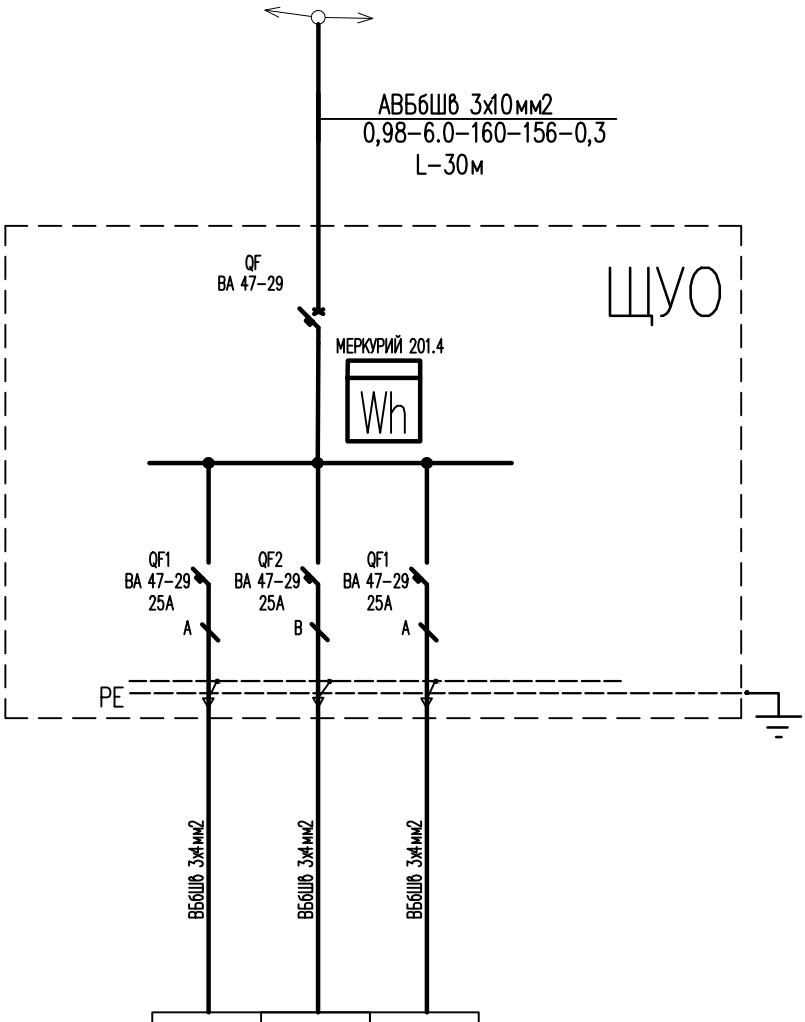

ИЗМ.	КОЛ.УЧ.	ЛИСТ	N°ДОК.	ПОДП.	ДАТА
Разраб.		Баймагамбетов			02.23
ГИП		Каиргалиев А.А.			02.23
Н. контр.					
Проверил		Каиргалиев А.А.			02.23

П-00-23-05-ЭН

Строительство спортивной площадки в п. Жаскайрат, Кзылкогинского района, Атырауской области"

Застройка и благоустройство участка

СТАДИЯ	ЛИСТ	ЛИСТОВ
РП	2	

СХЕМА ЭЛЕКТРИЧЕСКАЯ ПРИНЦИПИАЛЬНАЯ ШКАФА РАСПРЕДЕЛИТЕЛЬНОГО

ТОО "ПроектСтройИнжиниринг"

ВЗАМ. ИНВ. N°

ПОДП. И ДАТА

ИНВ. N° ПОДЛ.

ФОРМАТ А3

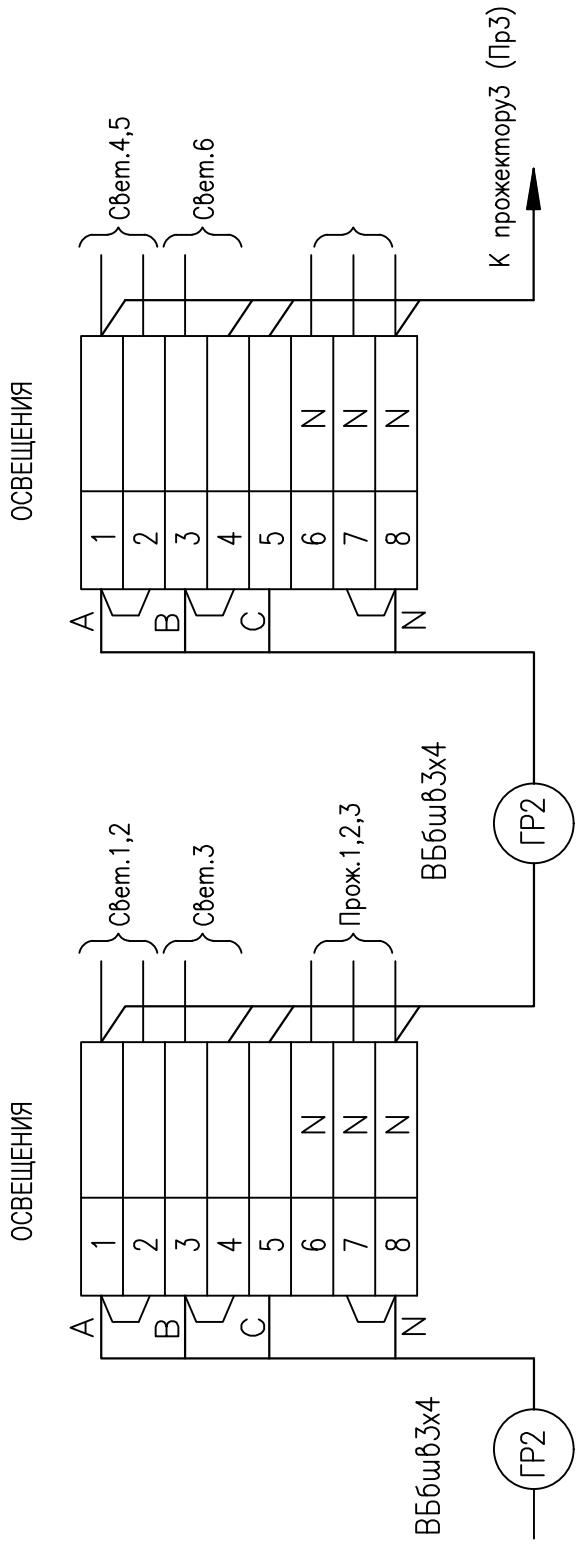

1. Клеммные блоки установить на опорах.
2. Броню кабеля заземлить путем присоединения к корпусу опоры

						П-00-23-05-ЭН			
						Строительство спортивной площадки в п. Жаскайрат, Кзылкогинского района, Атырауской области"			
ИЗМ.	КОЛ.УЧ.	ЛИСТ	N°ДОК.	ПОДП.	ДАТА				
Разраб.		Баймагамбетов			02.23	Застройка и благоустройство участка	СТАДИЯ	ЛИСТ	ЛИСТОВ
ГИП		Каиргалиев А.А.			02.23		РП	3	
Н. контр.									
Проверил		Каиргалиев А.А.			02.23	СХЕМА ПОДКЛЮЧЕНИЙ НА ОПОРАХ ОСВЕЩЕНИЯ	ТОО "ПроектСтройИнжиниринг"		

ВЗАМ. ИНВ. N°

ПОДП. И ДАТА

ИНВ. N° ПОДЛ.

ФОРМАТ А4

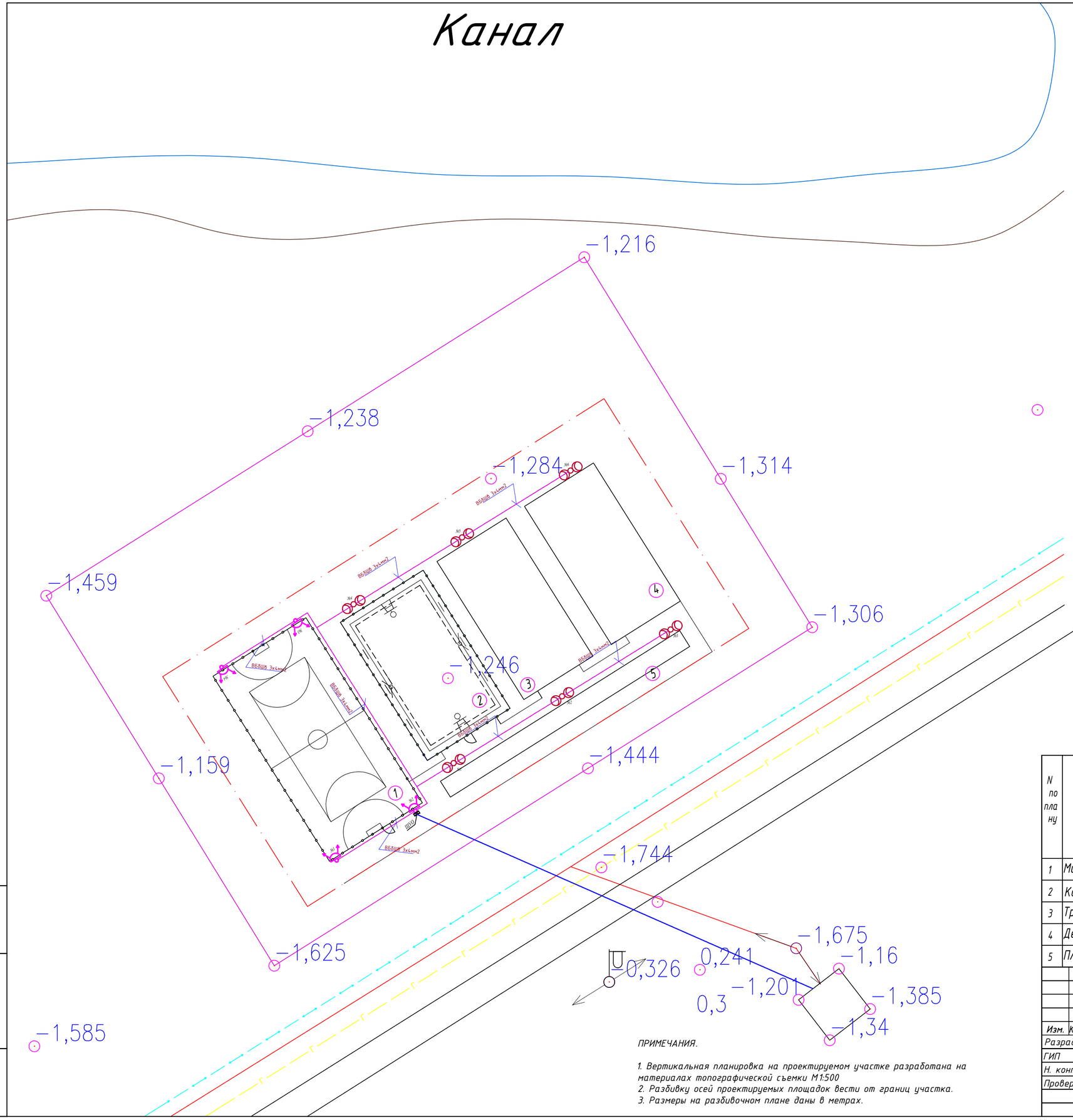

Ведомость жилых и общественных зданий и сооружений

N по плану	Обозначение	Этажность	Количество			Площадь, м2				Строительный объем м3	
			Зданий сооружений	Квартир	Всего	Застройки м2		Общая м2		Здания	Всего
						Здания	Всего	Здания	Всего		
1	Мини футбольное поле	-	1	-	-	812	812	-	-	-	-
2	Комбинированная площ.	-	1	-	-	540	540	-	-	-	-
3	Тренажерная площ.	-	1	-	-	540	540	-	-	-	-
4	Детская игровая площ.	-	1	-	-	500	500	-	-	-	-
5	Площадка для отдыха	-	1	-	-	692,5	692,5	-	-	-	-

ПРИМЕЧАНИЯ.

1. Вертикальная планировка на проектируемом участке разработана на материалах топографической съемки М1:500
2. Разбивку осей проектируемых площадок вести от границ участка.
3. Размеры на разбивочном плане даны в метрах.

Изм.	Кол. уч.	Лист	№ док.	Подп.	Дата
Разраб.		Баймагамбетов			12.21
ГИП		Каиргалиев А.А			12.21
Н. контр.					
Проверил		Каиргалиев А.А			12.21

П-00-21-04-ЭН

Строительство спортивной площадки в п. Жаскайрат, Кзылкогинского района, Атырауской области"

Застройка и благоустройство участка

Стадия	Лист	Листов
Р. П.	4	8

План электроосвещения

ТОО "ПроектСтройИнжиниринг"

Взам. инв. №

Подпись и дата

Инв. № подл.

Копировал:

Формат А3

Защита кабеля при спуске от сущ.опоры ВЛ–0,4кВ.

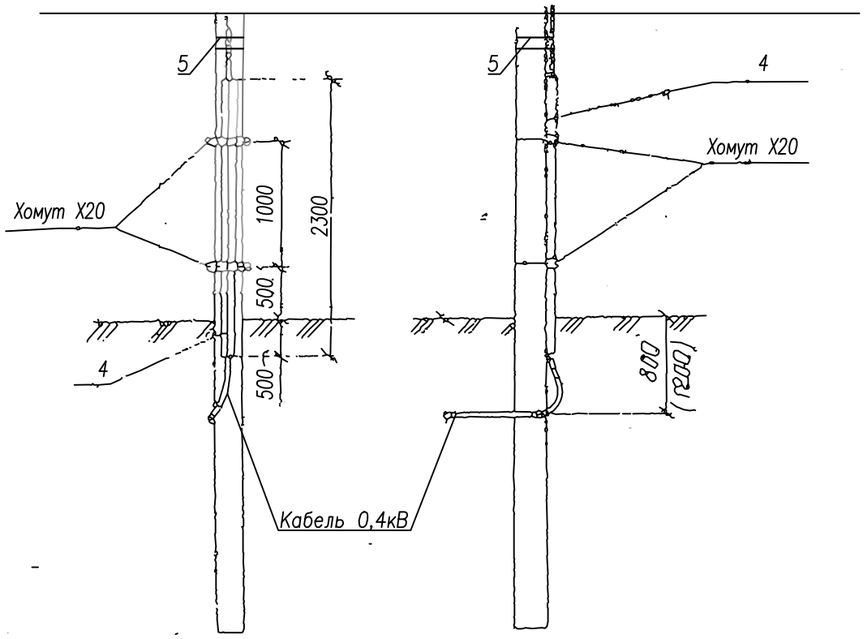

Хомут Х20

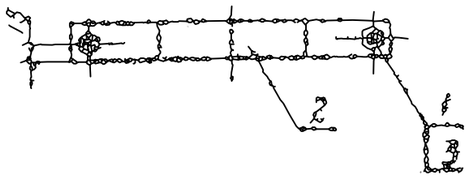

Поз. 1

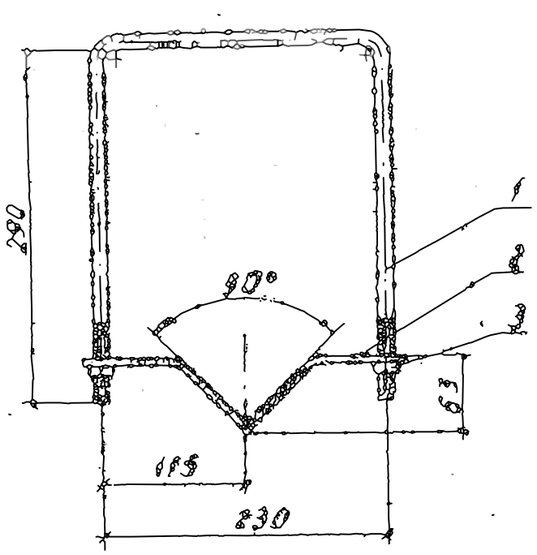

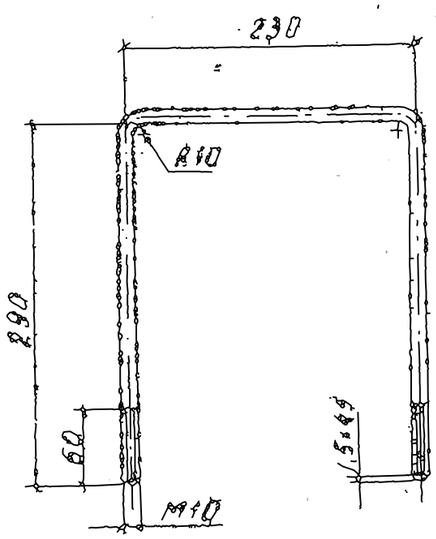

Поз. 2

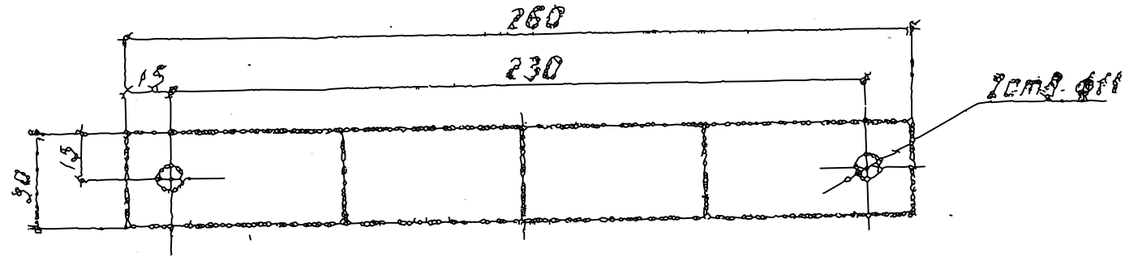

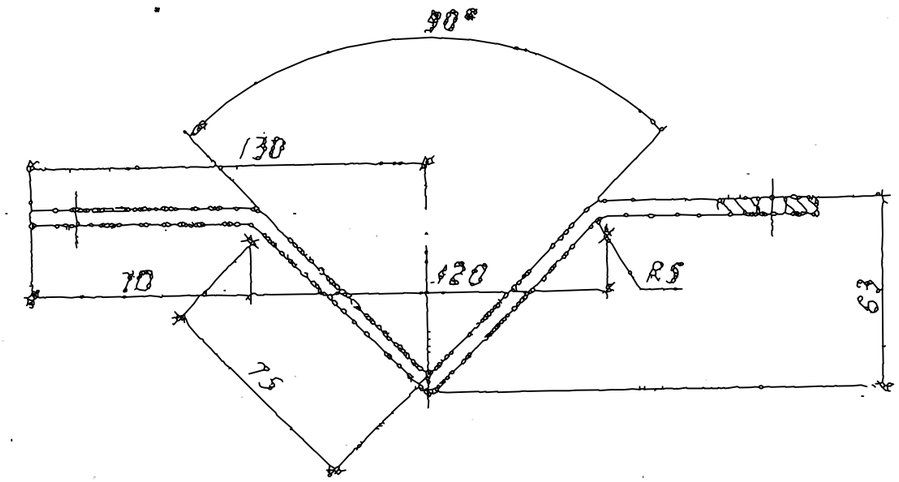

Спецификация элементов

Позиция	Наименование	Обозначение, тип	Коли-чество, шт.	Примечание
1	2	3	4	5
1	Круг ⌀10 ГОСТ2590–71 L=801		1	0,49 кг (0,616кг/п.м.)
2	Полоса 5х30 ГОСТ103–76 L=307мм		1	0,36 кг (1,18кг/п.м.)
3	Гайка М10	ГОСТ 5915–70	2	0,011 кг
4	Уголок 75х75х5 L=2300	ГОСТ 8509–72	1	14кг (6,09кг/п.м.)
5	Дистанционный бандаж	SO–79.1	8	14кг (6,09кг/п.м.)

Согласовано

Взам. инв.N°

Подп. и дата

Инв.N°подл.

Изм.	Кол.уч.	Лист	N°док.	Подпись	Дата
Разраб.		Баймагамбетов			02.23
ГИП		Каиргалиев А.А.			02.23
Н. контр.					
Проверил		Каиргалиев А.А.			02.23

П–00–21–04–ЭН

Строительство спортивной площадки в п. Жаскайрат, Кзылкогинского района, Атырауской области"

Застройка и благоустройство участка

Стадия	Лист	Листов
РП	5	

Защита кабеля при спуске с опоры ВЛ–0,4кВ.

ТОО "ПроектСтройИнжиниринг"

формат А3

СПЕЦИФИКАЦИЯ

ПОЗ.	ОБОЗНАЧЕНИЕ	НАИМЕНОВАНИЕ	КОЛ–ВО	МАССА ед., кг	ПРИМЕЧ.
1	ФУНДАМЕНТНЫЙ БЛОК ОТЗФ	ФБ–0.159–2.0	1	41.0	
2	ОПОРА ТРУБЧАТАЯ ФЛАНЦЕВАЯ ОТЗ	Труба ø159/133	1	153.0	
3	СВЕТИЛЬНИК СВЕТОДИОДНЫЙ УЛИЧНЫЙ				
	,Omnis street 100Вт		2		
		Бетон В15	–	0.55м3	

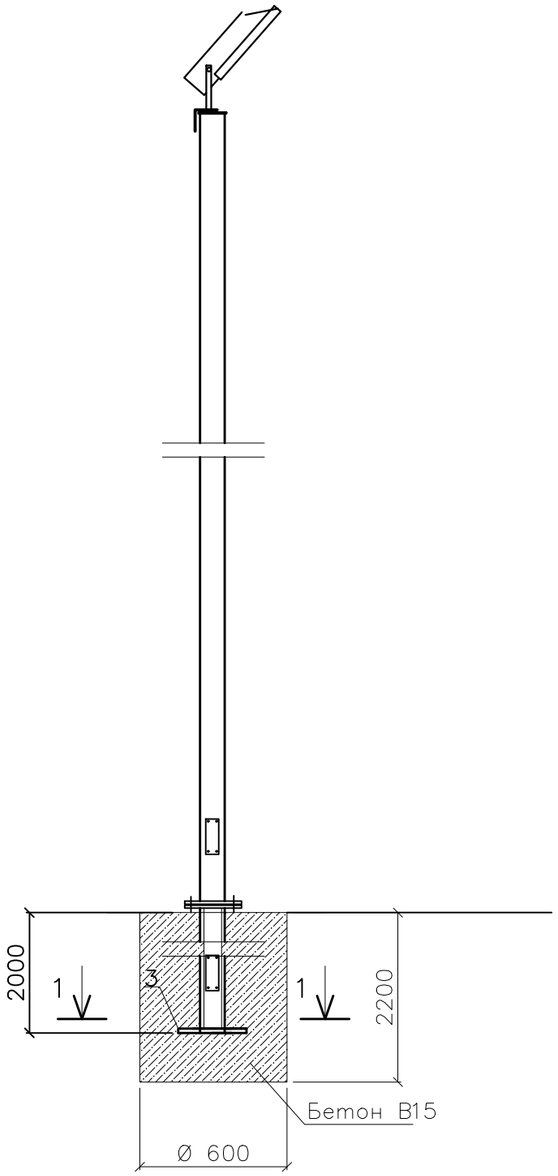

1 – 1

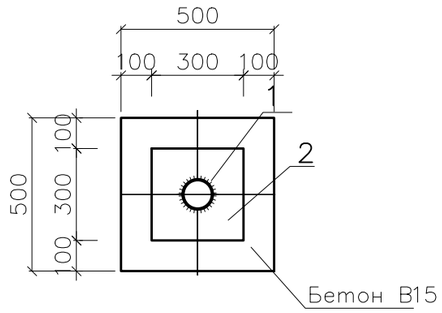

ДЛЯ ЗАЩИТЫ МЕТАЛЛОКОНСТРУКЦИЙ ОТ КОРРОЗИИ ВСЕ ЭЛЕМЕНТЫ ОКРАСИТЬ ЭМАЛЬЮ ПФ115(ГОСТ6465–76*) В 2 СЛОЯ ПО ГРУНТОВКЕ ГФ–021 (ГОСТ25129–81*) В ОДИН СЛОЙ

Изм.	Кол.уч.	Лист	№ док.	Подп.	Дата				
						П-00-21-04-ЭН			
						Строительство спортивной площадки в п. Жаскайрат, Кзылкогинского района, Атырауской области"			
Разраб.		Баймагамбетов			02.23	Застройка и благоустройство участка	СТАДИЯ	ЛИСТ	ЛИСТОВ
ГИП		Каиргалиев А.А.			02.23		РП	6	
Н. контр.									
Проверил		Каиргалиев А.А.			02.23	СХЕМА РАССТАНОВКИ ПРОЖЕКТОРОВ НА МАЧТЕ	ТОО "ПроектСтройИнжиниринг"		

ВЗАМ. ИНВ. N°

ПОДП. И ДАТА

ИНВ. N° ПОДЛ.

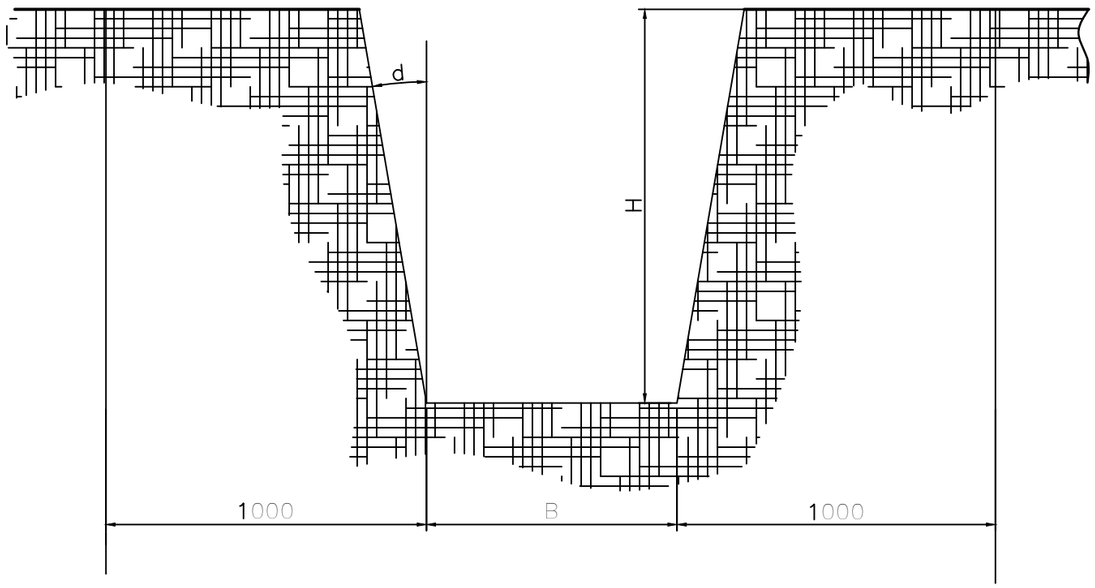

ОХРАННАЯ ЗОНА

ТАБЛИЦА ВЫБОРА КАБЕЛЬНЫХ ТРАНШЕЙ

ТИП	Размеры,мм			Количество кабелей одного назначения в траншее				Ориентировочное количество плит или кирпича на 1км траншеи, шт				Минимальный объем земляных работ на 1км траншеи,м³
	B	H	B1	Силовых напряжением 35 кВ	Силовых напряжением 20 кВ	Силовых напряжением до 10кВ	Контрольн.	Размеры плит,мм 250–500	Размеры плит,мм 400–600	Размеры плит,мм 550–900	Кирпич	
Т–1	200	900	2200	–	–	1	2–3	–	–	–	4200	180
Т–2	300	900	2300	–	1	1–2	6–10	2000	–	–	8300	270
Т–3		1250		1	–	–			–	–		375
Т–4	400	900	2400	–	–	2–3	8–12	–	1660	–	12000	360
Т–5	500	900	2500	–	–	3–4	10–16	4000	–	–	16000	450
Т–6	630	900	2630	–	2	4–5	12–20	–	2500	1110	20000	567
Т–7		1250		2	–	–	–	–				788
Т–8	800	900	2800	–	–	5–6	16–26	6000	–	–	24000	720
Т–9	1000	900	3000	–	3	–	20–32	–	4170	1820	32000	900
Т–10		1250		3	–	–	–	–				1250

1.Глубина траншеи (900 и 1250мм) задана от поверхности земли окончательно спланированной территории (от планировочной отметки).
2.Рекомендуется в одной траншее прокладывать не более 6 силовых.
3.Объемы земляных работ приведены для траншей с отвесными стенками.
При необходимости рытья траншей с углами естественного откоса(d) принимать соответствующие поправки.
Траншеи глубиной до 1м могут выполняться без откосов.
4.Охранная зона (B1) выделяется для кабельных линий напряжением 1кВ и выше, в пределах которой: запрещается сбрасывать большие тяжести, выливать кислоты и щелочи, устраивать различные свалки, в том числе свалки шлака и снега; не допускается укладка других коммуникаций без согласования с организацией, эксплуатирующей кабельную линию.

ВЗАМ. ИНВ. N°
ПОДП. И ДАТА
ИНВ. N° ПОДЛ. XXXXXX

ПРИВЯЗАН
СПЕЦ.
ГИП
ИНВ.N

ИЗМ.	КОЛ.УЧ.	ЛИСТ	N°ДОК.	ПОДП.	ДАТА
РАЗРАБ.		ПЛОХИХ			
ПРОВЕР.		МЯСНИКОВ			
ГЛ. КОНСТР		МЯСНИКОВ			
ГЛ. СПЕЦ.		ЧЕРНЫШЕВ			
НАЧ.ОТД.		ЛИГЕРМАН			

4.407–251–001

Таблица выбора кабельных траншей

ЛИТ.	ЛИСТ	ЛИСТОВ
Р	7	

ВНИПИ ТЯЖПРОМЭЛЕКТРОПРОЕКТ имени Ф.Б.ЯКУБОВСКОГО МОСКВА

ФОРМАТ А3

N° СТРОКИ	НАИМЕНОВАНИЕ ВИДА РАБОТ	ЕД. ИЗМ.	КОД ВИДА РАБОТ	КОД ЕД. ИЗМ.	КОЛИЧЕСТВО
	КАБЕЛЬНАЯ ЛИНИЯ 0.22кВ				
	РЫТЬЕ И ОБРАТНАЯ ЗАСЫПКА ТРАНШЕИ ВРУЧНУЮ	$м^3$			23,800
	(ГРУНТ II/I КАТЕГОРИИ)				
	РЫТЬЕ КОТЛОВАНА ПОД ОПОРЫ ОСВЕЩЕНИЯ ВРУЧНУЮ	$м^3$			8,20
	УСТРОЙСТВО ПОСТЕЛИ ДЛЯ КАБЕЛЯ В ТРАНШЕЕ Н=0,1М	М			130
	ПРОКЛАДКА КАБЕЛЯ МАССОЙ 1м ДО 6кг В ТРАНШЕЕ	М			130
	ВСТРАИВАНИЕ ОПОРЫ В ЗЕМЛЮ	ШТ			9
	УСТАНОВКА КРОНШТЕЙНОВ НА ОПОРУ	ШТ			9
	ЛЕНТА СИГНАЛЬНАЯ ЛСЭ 150мм				130

ВЗАМ. ИНВ. N°

ПОДП. И ДАТА

ИНВ. N° ПОДЛ.

ИЗМ.	КОЛ.УЧ.	ЛИСТ	N°ДОК.	ПОДП.	ДАТА
Разраб.		Баймагамбетов			02.23
ГИП		Каиргалиев А.А.			02.23
Н. контр.					
Проверил		Каиргалиев А.А.			02.23

П-00-21-04-ЭН

Строительство спортивной площадки в п. Жаскайрат, Кзылкогинского района, Атырауской области"

Застройка и благоустройство участка

СТАДИЯ	ЛИСТ	ЛИСТОВ
РП	1	1

ВЕДОМОСТЬ ОБЪЕМОВ РАБОТ

ТОО "ПроектСтройИнжиниринг"

ФОРМАТ А4

ПОЗИЦИЯ	НАИМЕНОВАНИЕ И ТЕХНИЧЕСКАЯ ХАРАКТЕРИСТИКА	ТИП, МАРКА, ОБОЗНАЧЕНИЕ ДОКУМЕНТА, ОПРОСНОГО ЛИСТА	КОД ОБОРУДОВАНИЯ, ИЗДЕЛИЯ, МАТЕРИАЛА	ЗАВОД-ИЗГОТОВИТЕЛЬ	ЕДИНИЦА ИЗМЕРЕНИЯ	КОЛИ-ЧЕСТВО	МАССА ЕДИНИЦЫ КГ	ПРИМЕЧАНИЯ
1	2	3	4	5	6	7	8	9
	ОБОРУДОВАНИЕ И МАТЕРИАЛЫ, ПОСТАВЛЯЕМЫЕ ЗАКАЗЧИКОМ							
	ЭЛЕКТРО ОБОРУДОВАНИЕ							
	ОСВЕЩЕНИЕ							
1	ОСВЕТИТЕЛЬНАЯ ОПОРА МЕТАЛЛИЧЕСКАЯ	ОТЗ -9-2.0Ф ТУ 5264-002-93646692-2010		АМИРА	ШТ	4		
2	СВЕТИЛЬНИК СВЕТОДИОДНЫЙ УЛИЧНЫЙ,Omnis street 100Вт				ШТ	8		
3	КРОНШТЕЙН	КС-1			ШТ	8		
4								
	КАБЕЛЬНО-ПРОВОДНИКОВАЯ ПРОДУКЦИЯ							
5	КАБЕЛЬ СИЛОВОЙ С АЛЮМИНИЕВОЙ ЖИЛАМИ СЕЧЕНИЕМ 3х10мм2	АВБбШВ		КАМКАБЕЛЬ	М	150		
6	КАБЕЛЬ СИЛОВОЙ С МЕДНЫЙ ЖИЛАМИ СЕЧЕНИЕМ 3х4мм2	ВБбШВ		КАМКАБЕЛЬ	М	180		
7	ТРУБА а/ц d=100мм				М	8		
8	ЛЕНТА СИГНАЛЬНАЯ ЛСЭ 150мм	ЛСЭ 150			М	170		
9	Кабель медный с защитной изоляцией сечением 3х2,5мм2	ВВГ			М	50		
	ЭЛЕКТРОТЕХНИЧЕСКОЕ ОБОРУДОВАНИЕ							
	ШКАФ УЛИЧНОГО ОСВЕЩЕНИЯ НАРУЖНОЙ УСТАНОВКИ В КОМПЛЕКТЕ: 1) АКТИВНОЙ И РЕАКТИВНЫЙ ОДНАФАЗНЫЙ СЧЕТЧИК, 1) ФОТОРЕЛЕ; 3) АВТОМАТИЧЕСКИЙ ВЫЛЮЧАТЕЛЬ ВВОДА, U=220В Iном=40А. 4) АВТОМАТИЧЕСКИЕ ВЫЛЮЧАТЕЛИ РАСПРЕДЕЛЕНИЯ, U=220В Iном=25А.-3ШТ				ШТ	1		
	Сталь круглая ø12мм	*ГОСТ2590-88*			м	4.5		
	Сталь круглая ø16мм	*ГОСТ2590-88*			м	6		

ВЗАМ. ИНВ. №

ПОДПИСЬ И ДАТА

ИНВ. № ПОДЛ.

ИЗМ.	КОЛ.УЧ.	ЛИСТ	N°ДОК.	ПОДП.	ДАТА
Разраб.		*Баймагамбетов*			*02.23*
ГИП		*Каиргалиев А.А.*			*02.23*
Н. контр.					
Проверил		*Каиргалиев А.А.*			*02.23*

П-00-21-04-ЭН

Строительство спортивной площадки в п. Жаскайрат, Кзылкогинского района, Атырауской области"

Застройка и благоустройство участка

СТАДИЯ	ЛИСТ	ЛИСТОВ
РП	1	2

СПЕЦИФИКАЦИЯ ОБОРУДОВАНИЯ

ТОО "ПроектСтройИнжиниринг"

N° по порядку	Наименование и техническая характеристика	Тип, марка, обозначение документа, опросного листа	Код оборудования, изделия, материала	Завод-изготовитель	Единица измерения	Коли-чество	Масса единицы, кг	Примечание
1	2	3	4	5	6	7	8	9
	ОСВЕЩЕНИЕ							
	УЛИЧНЫЙ СВЕТИЛЬНИК , СТОЛБ 2,118 М				ШТ	6		
	ЛАМПА СВЕТОДИОДНАЯ SMD , 15W, 100-240V, E27	BT-DLS15WE27			ШТ	12		
	РАСПРЕДИЛИТЕЛЬНАЯ КАРОБКА				ШТ	6		
	ВЕРТИКАЛЬНЫЙ ЭЛЕКТРОД О 14.2, 3М	P/N 155350		АО "ТЭЗИЗ"	ШТ	6		
	БЕТОН В15 (ДЛЯ ФУНДАМЕНТА ОПОР)				М3	4,5		
1	Дистанционный бандаж	SO-79.1			шт	4	0,18	Для крепления кабелей и проводников вдоль металлических и железобетонных опор.
2	Гайка М10	ГОСТ 5915-70			шт	4	0,011 кг	
3	Уголок 75х75х5 L=2300	ГОСТ 8509-72			шт	1	14кг (6,09кг/п.м.)	
4	Круг ø10 ГОСТ2590-71 L=801				шт	1	0,49 кг (0,616кг/п.м.)	
5	Полоса 5х30 ГОСТ103-76 L=307мм				шт	1	0,36 кг (1,18кг/п.м.)	
6	Зажим ответвительный SLIP 22.1				шт	2		

Взам. инв.N°

Подп. и дата

Инв.N°подл.

ФОРМАТ А3