Республика Казахстан
Западно-Казахстанская область
Проектировщик: ТОО "Проект Строй Инжиниринг"
Государственная лицензия – 19004455
Заказ: 00-23-05

РАБОЧИЙ ПРОЕКТ

Строительство спортивной площадки в с. Сарайшык Махамбетского района Атырауской области.

Том 1
Альбом: ГП – Генеральный план.

ДИРЕКТОР: *Шевлякова И.В.*
ГЛАВНЫЙ АРХИТЕКТОР ПРОЕКТА: *Каиргалиев А.А.*

Уральск 2023г.

Ведомость рабочих чертежей основного комплекта марки ГП

Лист	Наименование	Примечание
1	Общие данные	
2	Ситуационный план	
3	План инженерных сетей М 1:500	
4	Разбивочный план М 1:500	
5	План организации рельефа М 1:500	
6	План замены грунта М 1:500 План земляных масс М 1:500	
7	План покрытия М 1:500	
8	Сечения покрытия	
9	План озеленения М 1:500	
10	План малых архитектурных форм	
11	План ограждения футбольной площадки М 1:500	
12	Секции ограждения. Спецификация	
13	План ограждения комбинированной площадки М 1:500	
14	Секции ограждения. Спецификация	

Ведомость основных комплектов рабочих чертежей

Обозначение	Наименование	Примечание
ГП	Генеральный план	
ЭН	Электроосвещение наружное	

Общие указания

Генеральный план разработан на основе плана геодезической съемки М 1:500, выполненной ТОО "Орал топография" в 2022 году.

Характеристика инженерно-геологических условий площадки принята по материалам изысканий, произведенным в 2022году отделом изысканий ТОО "КИЦ".

Система высот - Балтийская. Система координат Местная ()Городская).

Исходные данные для разработки рабочего проекта генеральных планов приведены в томе I - Общая пояснительная записка и чертежи.

Перечень видов работ, для которых необходимо составлять акты освидетельствования скрытых работ:

- срезка растительного слоя земли
- уплотнение грунта основания
- устройство дополнительного слоя основания

Настоящий проект соответствует требованиям нормативных, экологических, санитарно-гигиенических, противопожарных документов и других норм, действующих на территории Республики Казахстан и обеспечивает безопасность продукции для жизни, здоровья людей, имущества, охрану окружающей среды.

Главный инженер проекта Каиргалиев А.А.

Взам. инв. №

Подпись и дата

Инв. № подл.

Ведомость ссылочных и прилогаемых документов

обозначение	наименование	примечание
ссылочные документы		
ГОСТ 6665 - 91	Бортовые камни	
ГОСТ 9128 - 97	Смеси асфальтобетонные дорожные	
ГОСТ 22245 - 90	Битумы нефтяные дорожные вязкие	
ГОСТ 8267-93*	Щебень из природного камня для строительных работ	
ГОСТ 8736-93*	Песок для строительных работ	
СТ РК 1225 - 2003	Смеси асфальтобетонные дорожные, аэродромные и асфальтобетон.	
СТ РК 1284 - 2004	Щебень из плотных горных пород и гравий для строительных работ	
СНиП РК 3.02-02-2001	Общественные здания и сооружения.	
СНиП РК 2.02-05-2009*	Пожарная безопасность зданий и сооружений.	

ВНИМАНИЕ!

Все конструкции, изделия и материалы, применяемые при строительстве данного объекта должны быть сертифицированы.

Баланс территории проектируемого участка

Наименование территории	Ед.изм.	Кол-во	% к общей площади
Площадь участка	ГА	0,9120	100%
Площадь проездов, тротуаров и площадок	М 2	3712,5	40.69
Площадь озеленения	М 2	5407,44	59.29

Изм.	Кол. уч.	Лист	№ док.	Подп.	Дата	П-00-23-05-ГП		
						Строительство спортивной площадки в с. Сарайшык Махамбетского района Атырауской области.		
Разраб.		Шевлякова И.В.			03.23	Застройка и благоустройство участка	Стадия	Лист	Листов
ГИП		Каиргалиев А.А.			03.23		Р. П.	1	14
Н. контр.									
Проверил		Каиргалиев А.А.			03.23	Общие данные	ТОО "ПроектСтройИнжиниринг"		

Копировал:

Формат А3

Участок проектируемой спортплощадки

Взам. инв. №

Подпись и дата

Инв. № подл.

						П-00-23-05-ГП	
						Строительство спортивной площадки в с. Сарайшык Махамбетского района Атырауской области.	
Изм.	Кол. уч.	Лист	№ док.	Подп.	Дата		
Разраб.		Шевлякова И.В.			03.23	Застройка и благоустройство участка	Стадия: Р. П. / Лист: 2 / Листов: 14
ГИП		Каиргалиев А.А.			03.23		
Н. контр.						Ситуационный план	ТОО "ПроектСтройИнжиниринг"
Проверил		Каиргалиев А.А.			03.23		

Копировал:

Формат А3

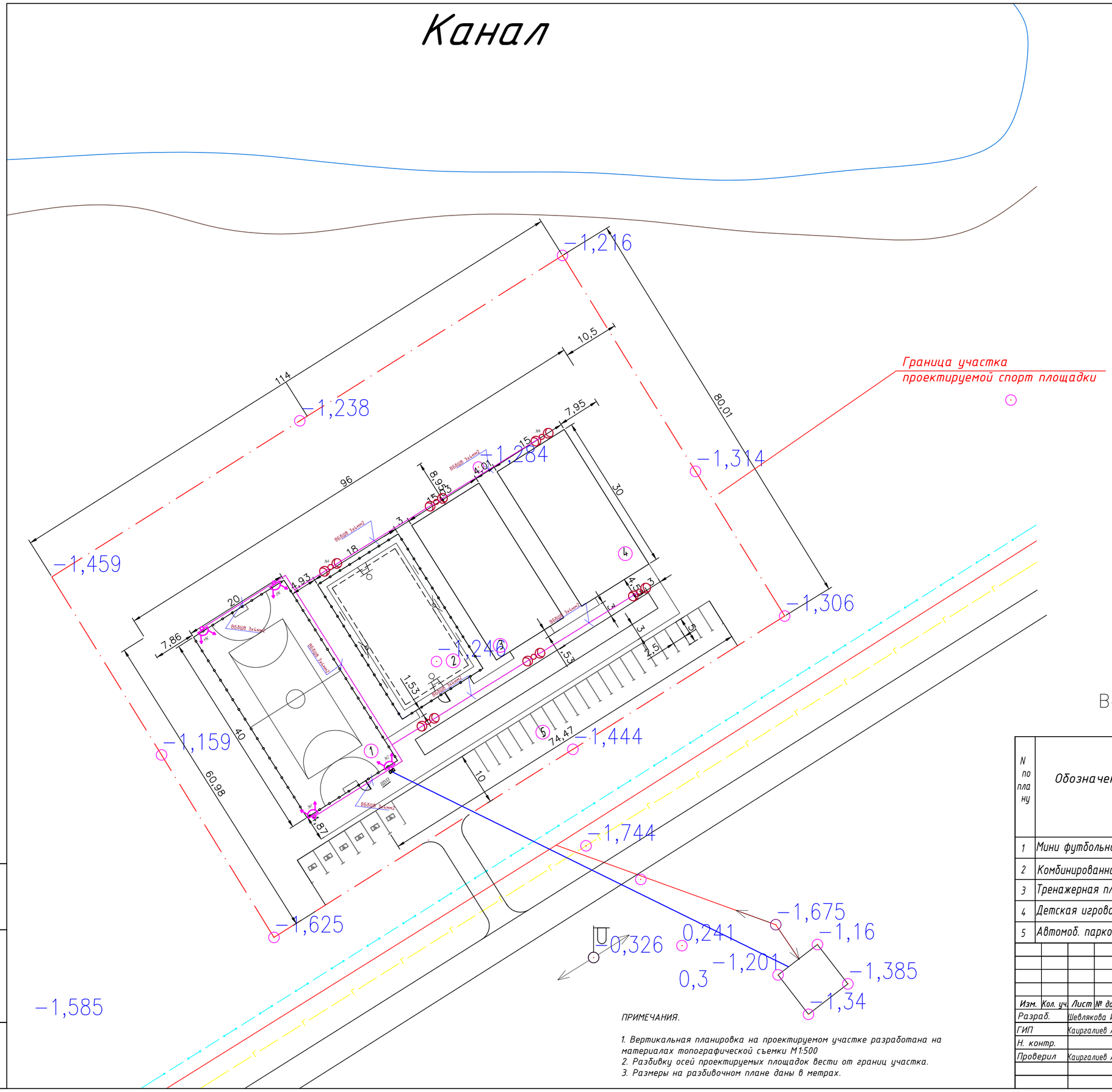

ПРИМЕЧАНИЯ.

1. Вертикальная планировка на проектируемом участке разработана на материалах топографической съемки М1:500
2. Разбивку осей проектируемых площадок вести от границ участка.
3. Размеры на разбивочном плане даны в метрах.

Ведомость жилых и общественных зданий и сооружений

N по плану	Обозначение	Этажность	Количество			Площадь, м2				Строительный объем м3	
			Зданий сооружений	Квартир	Всего	Застройки м2		Общая м2		Здания	Всего
						Здания	Всего	Здания	Всего		
1	Мини футбольное поле	-	1	-	-	800	800	-	-	-	-
2	Комбинированная площ.	-	1	-	-	540	540	-	-	-	-
3	Тренажерная площ.	-	1	-	-	540	540	-	-	-	-
4	Детская игровая площ.	-	1	-	-	450	450	-	-	-	-
5	Автомоб. парковка	-	1	-	-	904	904	-	-	-	-

П-00-23-05-ГП

Строительство спортивной площадки в с. Сарайшык Махамбетского района Атырауской области.

Изм.	Кол. уч.	Лист	№ док.	Подп.	Дата
Разраб.		Шевлякова И.В.			03.23
ГИП		Каиргалиев А.А.			03.23
Н. контр.					
Проверил		Каиргалиев А.А.			03.23

Застройка и благоустройство участка

Стадия	Лист	Листов
Р. П.	3	13

План инженерных сетей

ТОО "ПроектСтройИнжиниринг"

Взам. инв. №

Подпись и дата

Инв. № подл.

Копировал:

Формат А3

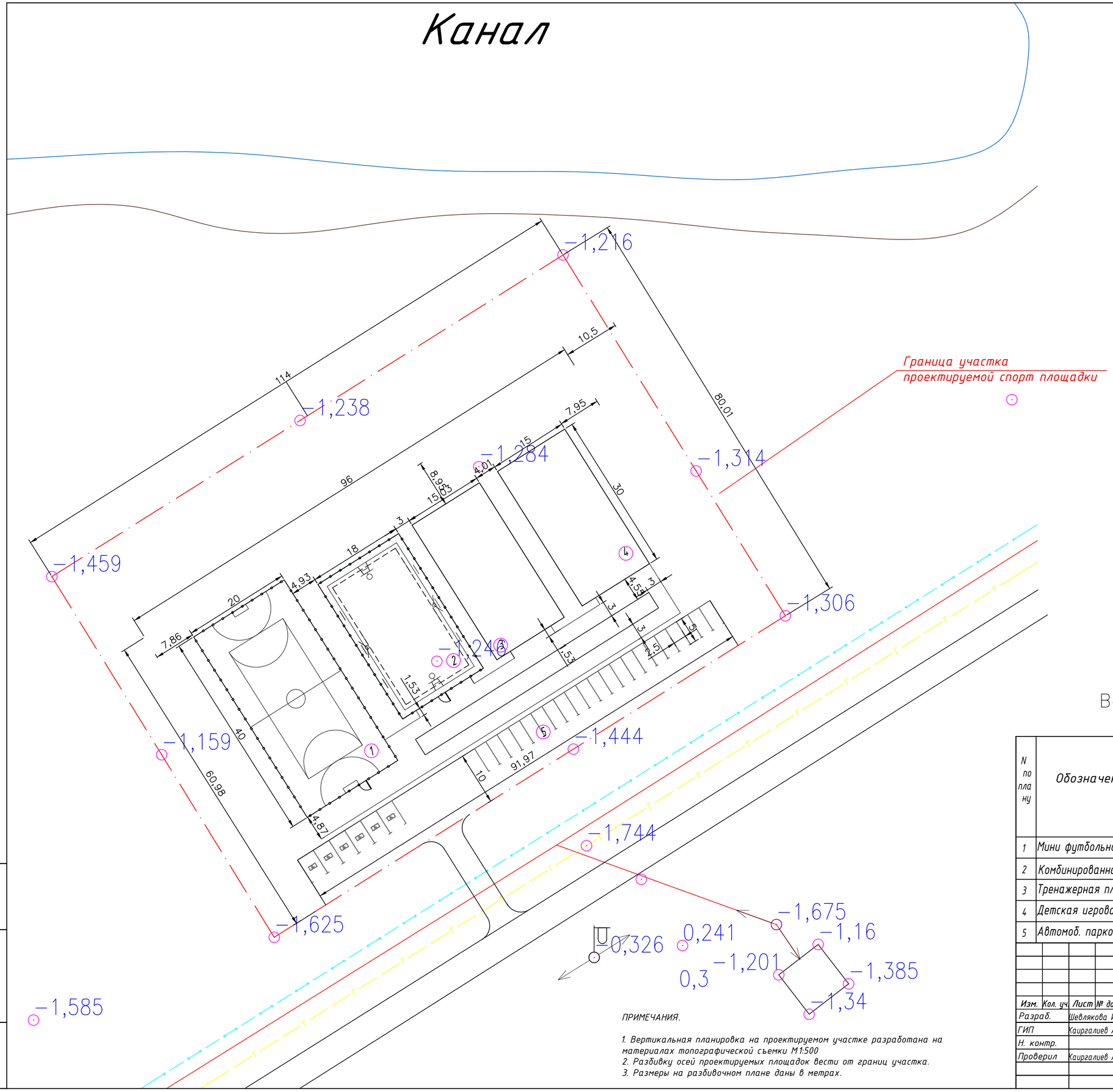

ПРИМЕЧАНИЯ.

1. Вертикальная планировка на проектируемом участке разработана на материалах топографической съемки М1:500
2. Разбивку осей проектируемых площадок вести от границ участка.
3. Размеры на разбивочном плане даны в метрах.

Ведомость жилых и общественных зданий и сооружений

N по плану	Обозначение	Этажность	Количество			Площадь, м2				Строительный объем м3	
			Зданий сооружений	Квартир	Всего	Застройки м2		Общая м2			
						Здания	Всего	Здания	Всего	Здания	Всего
1	Мини футбольное поле	–	1	–	–	800	800	–	–	–	–
2	Комбинированная площ.	–	1	–	–	540	540	–	–	–	–
3	Тренажерная площ.	–	1	–	–	540	540	–	–	–	–
4	Детская игровая площ.	–	1	–	–	450	450	–	–	–	–
5	Автомоб. парковка	–	1	–	–	904	904	–	–	–	–

Изм.	Кол. уч.	Лист	№ док.	Подп.	Дата	
Разраб.		Шевлякова И.В.			03.23	
ГИП		Каиргалиев А.А.			03.23	
Н. контр.						
Проверил		Каиргалиев А.А.			03.23	

П-00-23-05-ГП

Строительство спортивной площадки в с. Сарайшык Махамбетского района Атырауской области.

Стадия	Лист	Листов
Р. П.	4	13

Застройка и благоустройство участка

Разбивочный план

ТОО "ПроектСтройИнжиниринг"

Взам. инв. №

Подпись и дата

Инв. № подл.

Копировал:

Формат А3

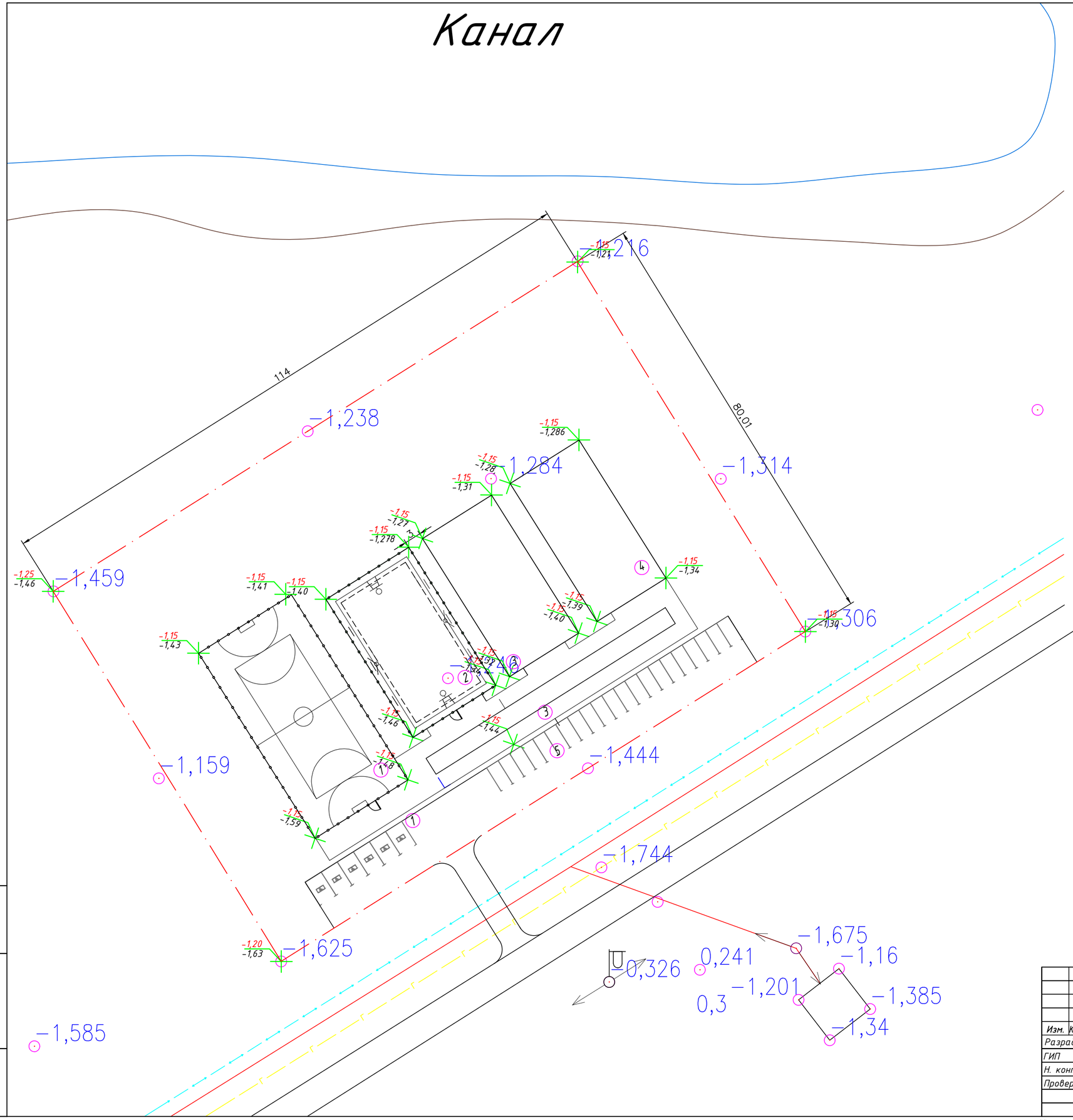

Условные обозначения:

31,25 — проектная отметка
30,92 — натурная отметка рельефа

Примечания:

1. Данный чертеж смотреть совместно с листом ГП-5

						П-00-23-05-ГП			
						Строительство спортивной площадки в с. Сарайшык Махамбетского района Атырауской области.			
Изм.	Кол. уч.	Лист	№ док.	Подп.	Дата				
Разраб.		Шевлякова И.В.			03.23	Застройка и благоустройство участка	Стадия	Лист	Листов
ГИП		Каиргалиев А.А.			03.23		Р. П.	5	13
Н. контр.									
Проверил		Каиргалиев А.А.			03.23	План организации рельефа	ТОО "ПроектСтройИнжиниринг"		

Взам. инв. №

Подпись и дата

Инв. № подл.

Копировал:

Формат А3

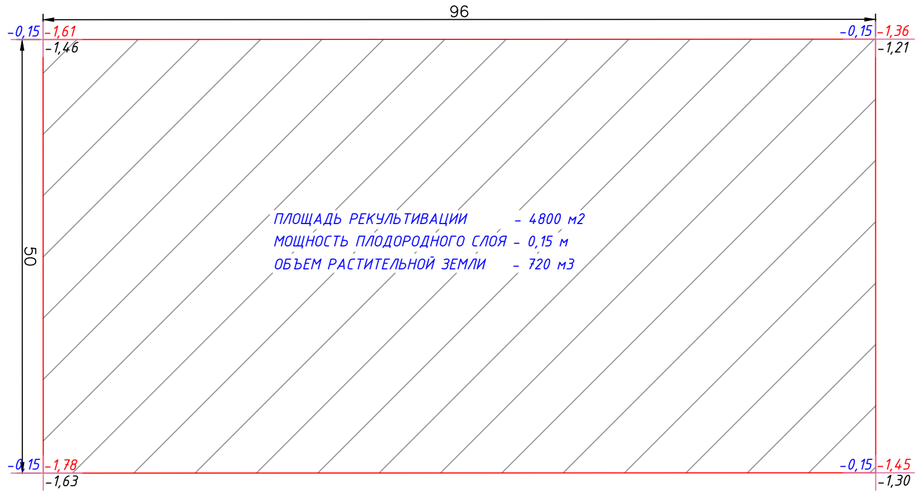

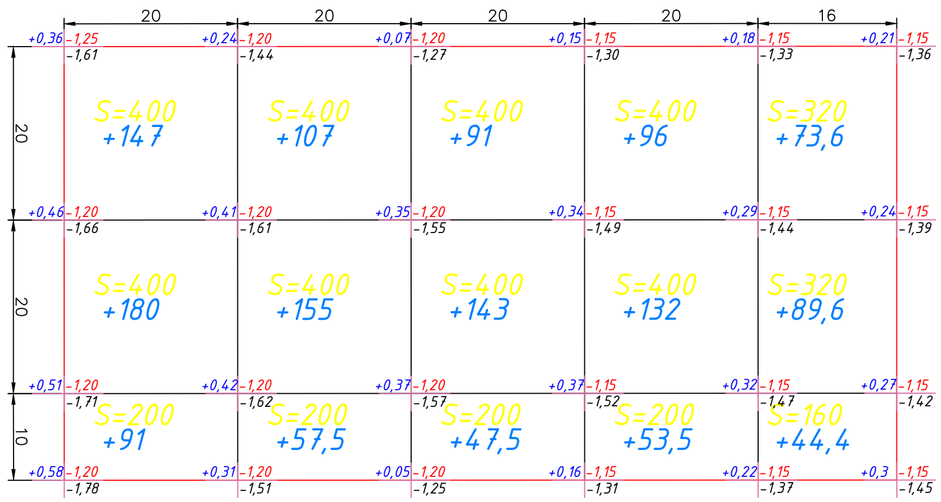

Итого,м³						Итого,м³	
	Насыпь	+418	+319,5	+281,5	+281,5	+207,6	+1508,1
	Выемка	0	0	0	0	0	0

Примечания:

1. Объемы земляных работ подсчитаны от планировочных отметок
2. Подсыпку грунта по территории производить в соответствии со СНиП 3.02.01-87 с послойным (толщина слоя не более 20см) трамбованием до коэффициента плотности К=0,95.
3. До начала общестроительных работ следует произвести срезку растительного слоя земли, толщиной 30см.
4. Проектируемые отметки приняты с учетом снятия плодородного растительного слоя (30см.)
5. Снимаемый растительный грунт складывать вблизи проектируемого участка в бурты для временного хранения, в дальнейшем грунт равномерно распределить на прилегающей территории.
6. Данный чертеж смотреть совместно с листом ГП-4

Взам. инв. №

Подпись и дата

Инв. № подл.

Условные обозначения:

31,25 — проектная отметка
30,92 — натурная отметка рельефа

ВЕДОМОСТЬ ОБЪЕМОВ ЗЕМЛЯНЫХ МАСС

Наименование грунта	Количество, м³				Примечания
	Заводская территория		Предзаводская территория		
	Насыпь (+)	Выемка (–)	Насыпь (+)	Выемка (–)	
1. Грунт планировки территории	2228,1				
2. Вытесненный грунт,		1039,5			
в т.ч. при устройстве:					
а) подземных частей зданий и сооружений					
б) автодорожных покрытий		1039,5			
в) ж.д. путей		———			
г) подземных сетей		———			
д) водоотводных сооружений		———			
е) плодородной почвы на участках озеленения		———			
3. Грунт для устройства высоких полов зданий		———			
и обвалований сооружений					
4. Поправка на уплотнение	222,81				
Всего природного	2450,91	1039,5			
5.Недостаток пригодного грунта	1411,41				
6. Грунт, не пригодный для устройства насыпи					
оснований зданий, сооружений и подлежащих					
удалению с территории (торф)					
7. Плодородный грунт, всего, в т.ч.:		———			
а)используемый для озеленения территории	1081,48				
б) избыток плодородного грунта		1081,48			
(рекультивация земель)					
8. Итого перерабатываемого грунта	2120,98	2120,98			

П-00-23-05-ГП

Строительство спортивной площадки в с. Сарайшык Махамбетского района Атырауской области.

Изм.	Кол. уч.	Лист	№ док.	Подп.	Дата
Разраб.		Шевлякова И.В.			03.23
ГИП		Каиргалиев А.А.			03.23
Н. контр.					
Проверил		Каиргалиев А.А.			03.23

Застройка и благоустройство участка

Стадия	Лист	Листов
Р. П.	6	13

План замены грунта
План земляных масс

ТОО "ПроектСтройИнжиниринг"

Копировал:

Формат А3

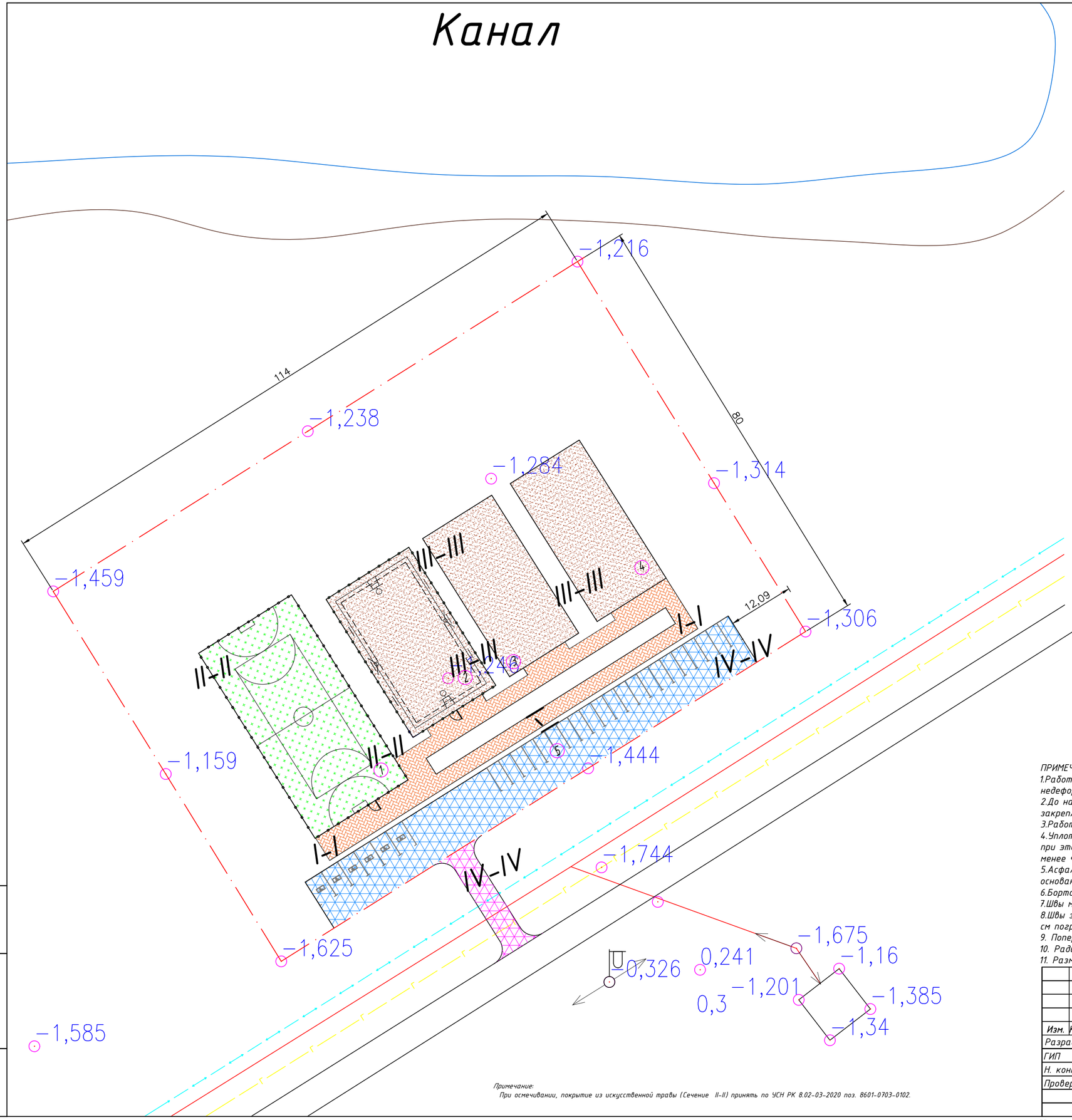

Примечание:
При осмечивании, покрытие из искусственной травы (Сечение II-II) принять по УСН РК 8.02-03-2020 поз. 8601-0703-0102.

Ведомость проездов, дорожек, площадок.

Условное изображение	Наименование	Площадь покрытия	Бордюр из бортового камня	
		м2	тип	кол-во пог.м.
	покрытие из брусчатки дорожек, площадки сеч.I-I	535,85	—	—
	Искусственное травяное покрытие сеч.II-II	813,65	—	—
	Рулонное покрытие из резиновой крошки сечение III - III	1443	—	—
	Асфальтобетонное покрытие парковки сечение IV - IV	920	—	—
	Асфальтобетонное покрытие прилегающей территории сечение IV - IV	101,25	—	—
	бортовой камень пог.м.	—	100.20.8	237

ПРИМЕЧАНИЯ:
1.Работу по устройству дорожных слоев одежды производить только на готовом не переувлажненном, недеформированном и непромерзшем земляном полотне.
2.До начала устройства каждого слоя основания и покрытия следует производить разбивочные работы по закреплению высотных отметок слоев.
3.Работы по устройству слоев дорожной одежды производить до наступления отрицательных температур.
4.Уплотнение катками земляного основания, оснований и покрытий осуществляется от краев к середине, при этом каждый след от предыдущего прохода катка должен перекрываться при последующем проходе не менее чем на 1/3.
5.Асфальтобетонные покрытия укладывать только в сухую погоду по очищенному от грязи и сухому основанию.
6.Бортовой камень должен повторять проектный профиль покрытия.
7.Швы между камнями должны быть не более 10 мм.
8.Швы заполнять раствором на портландцементе марки не ниже М400 с подвижностью, соответствующей 5-6 см погружения стандартного конуса.
9. Поперечный уклон проезжей части дороги и тротуаров - 20‰.
10. Радиус закругления бортового камня по проездам - 3.0 метров.
11. Размеры на сечениях даны в сантиметрах.

						П-00-23-05-ГП	
						Строительство спортивной площадки в с. Сарайшык Махамбетского района Атырауской области.	
Изм.	Кол. уч.	Лист	№ док.	Подп.	Дата		
Разраб.			Шевлякова И.В.		03.23	Застройка и благоустройство участка	Стадия: Р. П. / Лист: 7 / Листов: 13
ГИП			Каиргалиев А.А.		03.23		
Н. контр.							
Проверил			Каиргалиев А.А.		03.23	План покрытия	ТОО "ПроектСтройИнжиниринг"

Копировал:

Формат А3

Взам. инв. №
Подпись и дата
Инв. № подл.

Сечение I-I

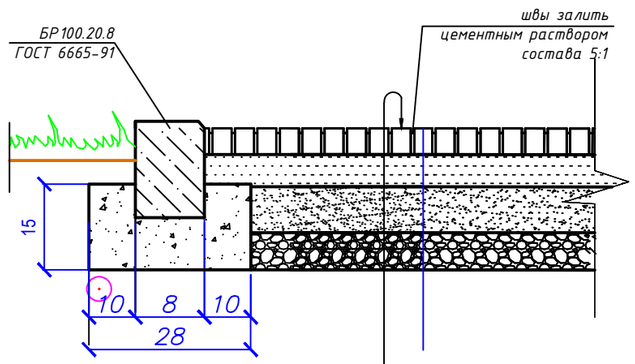

Покрытие из брусчатки H=5,5см

Цементно-песчаная смесь (1:5) H=4,5см

ПГС ГОСТ 23735-79 H=10см

Щебень фракционированный 20-40, М600 - 7 см

Уплотненый грунт купл. 0,98

Сечение II-II

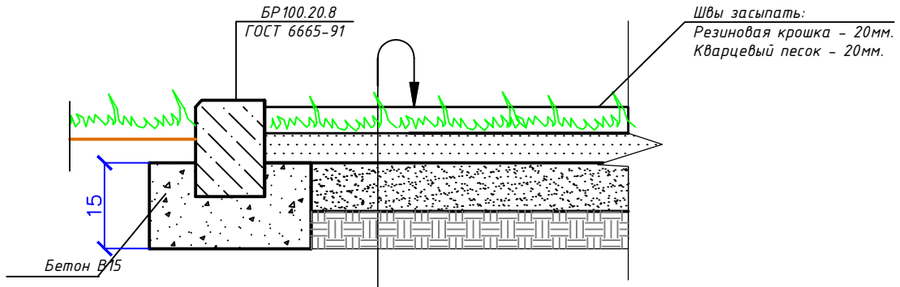

Искусственное травяное покрытие ворс 4см

Отсев Щебень 5-10, С6, С7 ГОСТ 8267-93* -7см

Щебень 10-20, С6, С7 ГОСТ 8267-93* -8см

Уплотненный грунт Купл.0,98 согласно СНиП 3.03-09-2003

Сечение III-III

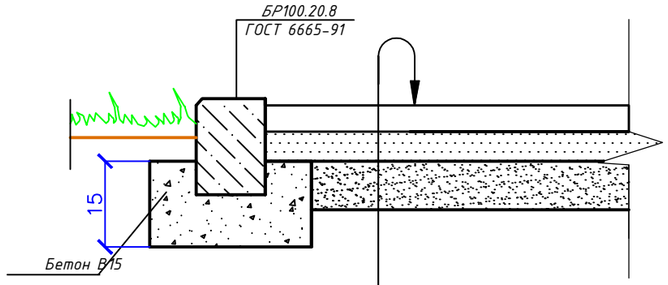

Рулонное покрытие из резиновой крошки

Горячий щебеночный плотный асфальтобетон мелкозернистый типа Б марки II ГОСТ 9128-2009 - 4 см

Песчано-гравийная смесь ГОСТ 23735-79 H=10,0см

Щебень 20-40, М600 H=7,0см По ГОСТ 8267-93*

Уплотненный грунт Купл.0,98 согласно СНиП 3.03-09-2003

Сечение IV-IV

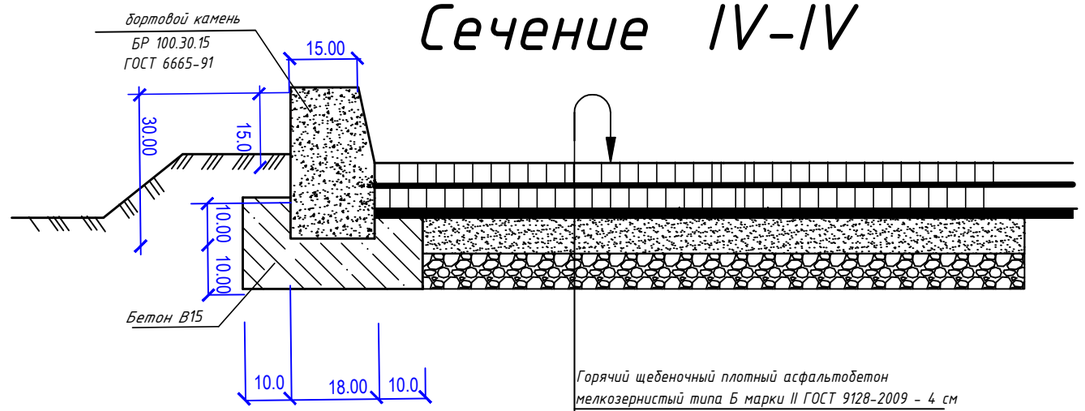

Горячий щебеночный плотный асфальтобетон мелкозернистый типа Б марки II ГОСТ 9128-2009 - 4 см

Розлив вязкого битума 0,3

Горячий щебеночный плотный асфальтобетон крупнозернистый типа Б марки II ГОСТ 9128-2009 - 6 см

Розлив вязкого битума 0,7

Щебень фракционированный М600 40-70 - 15 см

ПГС - 10 см

Уплотненый грунт купл. 0,98

Изм.	Кол. уч.	Лист	№ док.	Подп.	Дата	П-00-23-05-ГП		
						Строительство спортивной площадки в с. Сарайшык Махамбетского района Атырауской области.		
Разраб.		Шевлякова И.В.			03.23	Застройка и благоустройство участка	Стадия: Р. П.	Лист: 8 / Листов: 14
ГИП		Каиргалиев А.А.			03.23			
Н. контр.								
Проверил		Каиргалиев А.А.			03.23	Сечения	ТОО "ПроектСтройИнжиниринг"	

Взам. инв. №

Подпись и дата

Инв. № подл.

Копировал:

Формат А3

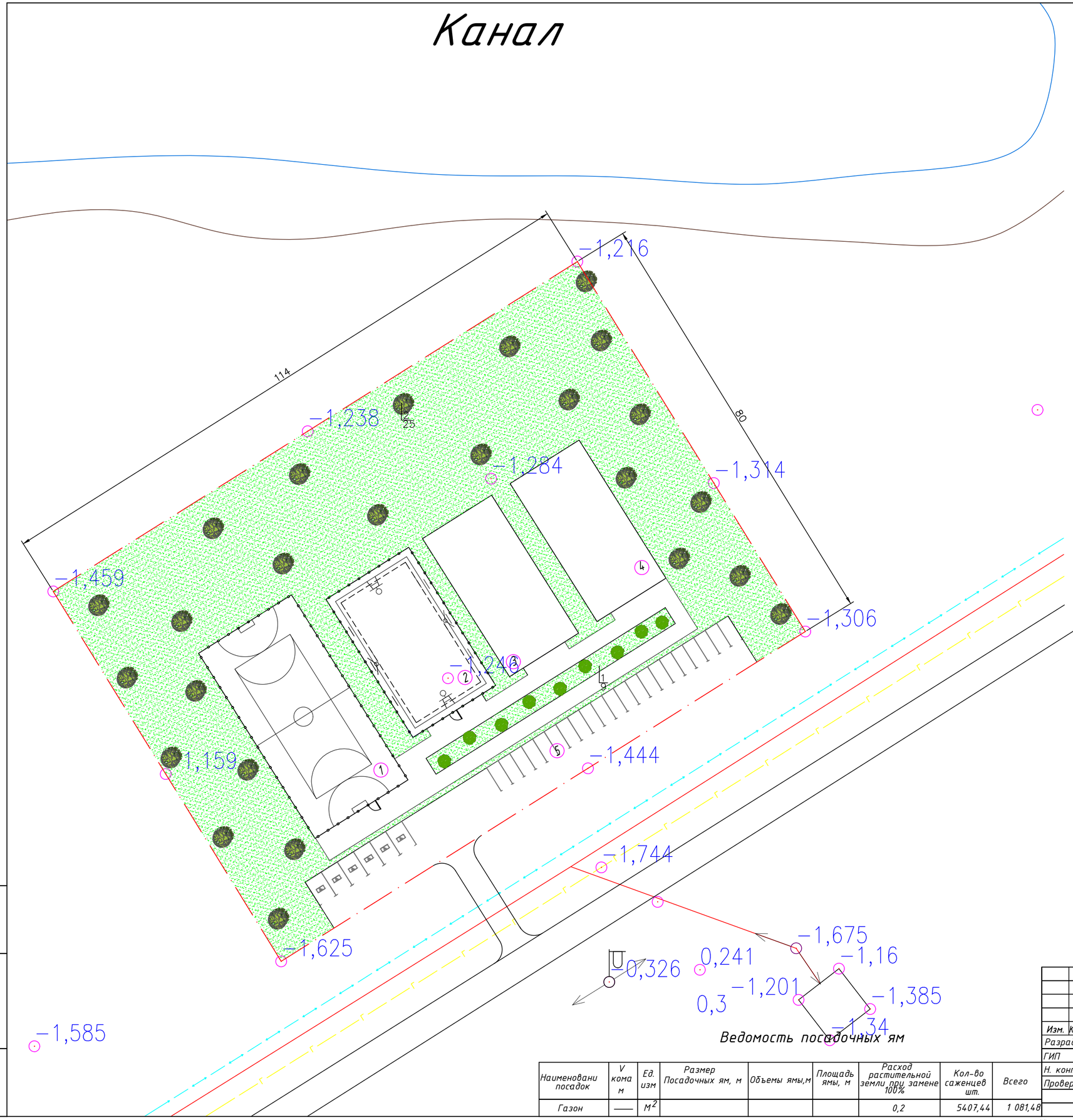

Ведомость элементов озеленения

N п. п.	Наименование породы и вида насаждения		Кол-во по участк.	Возр. лет	Примечание
	Деревья				
1	Ель	шт	9	5	саженцы с комом 0,4 Х 0,5м
2	Клен ясенелистный	шт	25	5	саженцы с комом 0,4 Х 0,5м
	Цветники, газон				
3	Газон (житняк ширококолосый) кг/га		16,944 / 0,5407	–	30 кг на 1 га

Условные обозначения

Обозначение	Наименование
1/10	Номер присвоенный породе Количество штук в группе
	Газон / цветы однолетники

Агротехнические мероприятия и их кратность

N	Вид зеленых насаждений	кратность операций						расход воды в м3 на сезонный полив 1 дерева и 1 кустарника, 10м3 газонов и цветников
		открытие и закрытие,прополка, рыхление приствольных лунок	полив	рыхление и прополка цветников	стрижка газонной каймы	выкашивание газонов	полив газонов и цветников	
1	Деревья с комом	4	4	–	–	–	–	1.0
2	Газоны обыкновенные	–	10	–	5	–	5	1.0

Ведомость посадочных ям

Наименование посадок	V кома м	Ед. изм	Размер Посадочных ям, м	Объемы ямы,м	Площадь ямы, м	Расход растительной земли при замене 100%	Кол-во саженцев шт.	Всего
Газон	——	$м^2$				0,2	5407,44	1 081,48

Изм.	Кол. уч.	Лист	№ док.	Подп.	Дата	П-00-23-05-ГП		
						Строительство спортивной площадки в с. Сарайшык Махамбетского района Атырауской области.		
Разраб.		Шевлякова И.В.			03.23			
ГИП		Каиргалиев А.А.			03.23	Застройка и благоустройство участка	Стадия: Р. П.	Лист: 9 / Листов: 13
Н. контр.								
Проверил		Каиргалиев А.А.			03.23	План озеленения	ТОО "ПроектСтройИнжиниринг"	

Взам. инв. №

Подпись и дата

Инв. № подл.

Копировал:

Формат А3

С

Ю

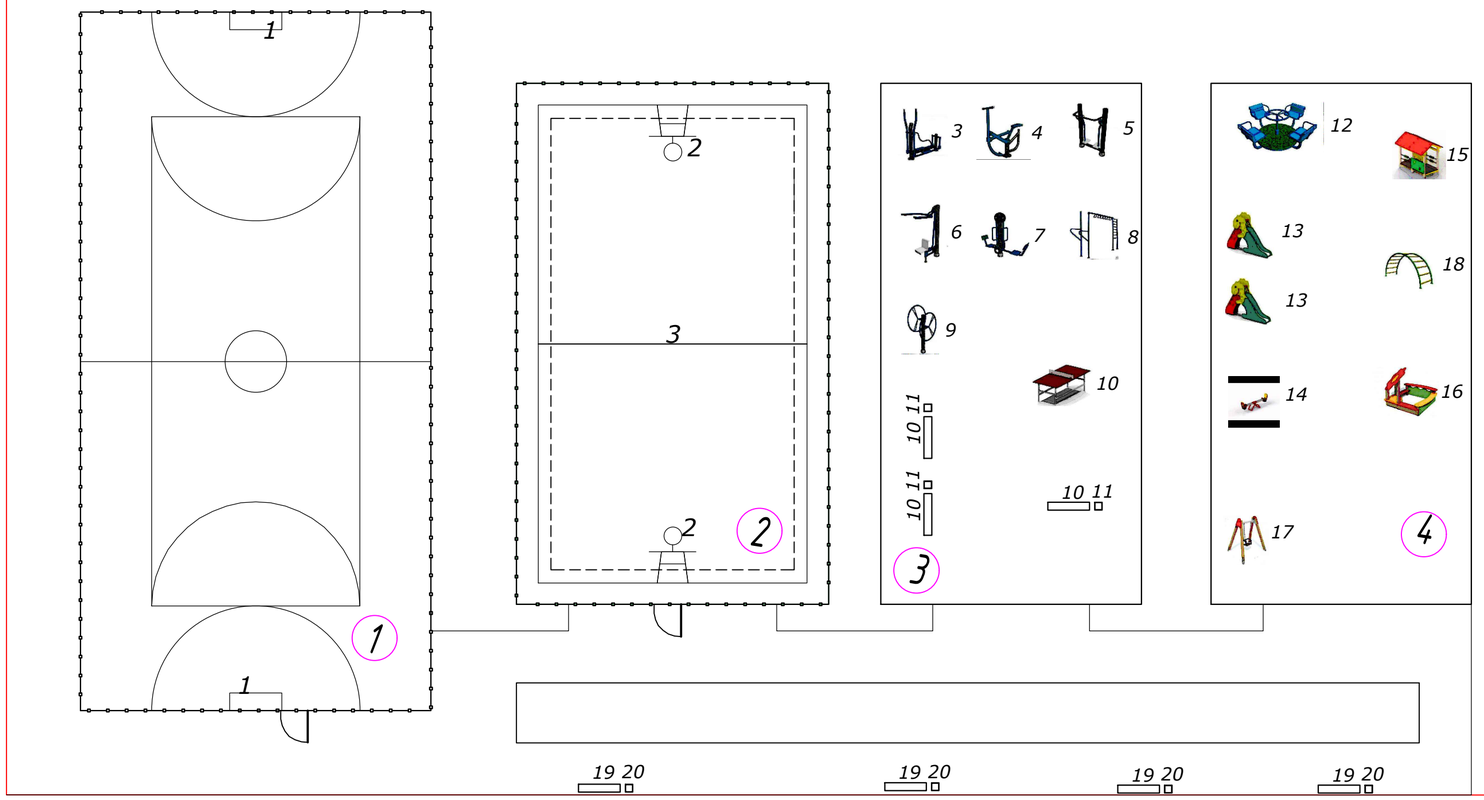

Ведомость малых форм архитектуры (начало)

Nп.п.	Условное изображение	Наименование	Кол-во шт. на 1	Кол-во шт. всего	Примечание
1	2	3	4		5
		① Футбольная мини площадка			
1		Ворота футбольные игровые	2	2	8601-0805-0102
		② Баскетбольно-волейбольная площадка			
2		Стойка баскетбольная со щитом	1	1	8601-0209-0102 -
3		Стойки волейбольные с сеткой	1	1	8601-0210-0104
		③ Тренажерная площадка			
3		Тренажер "Лыжный ход", тип УТ-006.	1	1	84-020216-0106
4		Тренажер "Наездник", тип УТ-012.	1	1	84-020216-0112
5		Тренажер " Скороход", тип УТ-008.	1	1	84-020216-0108
6		Тренажер "Тяга верхняя", тип УТ-005.	1	1	84-020216-0105
7		Тренажер "Жим ногами", тип УТ-001	1	1	84-020216-0101
8		Рукоход с лестницей и брусьями	1	1	84-020203-0107
9		Тренажер "Штурвал большой"	1	1	8601-0216-0103
10		Скамья прямолинейная без спинки	3	3	8601-0302-0301
11		Урна на треноге (0,50 м х0,34 м х 0,51м)	3	3	8601-0303-0201
		④ Детская площадка			
12		Карусель (4 сидения)	1	1	8601-0101-0104
13		Горка «Дино»	2	2	8601-0102-0109
14		Качалка-балансир "Средняя"	1	1	8601-0104-0112
15		Домик-беседка с счетами	1	1	8601-0106-0101
16		Игровой модуль"Песочница Ромашка"	1	1	8601-0109-0308
17		Качели подвесные одинарные, сиденья со спинкой	1	1	8601-0104-0207
18		Лестница-лиана	1	1	8601-0103-0201
19		Скамья прямолинейная без спинки	4	4	8601-0302-0301
20		Урна на треноге (0,50 м х0,34 м х 0,51м)	4	4	8601-0303-0201

Взам. инв. №

Подпись и дата

Инв. № подл.

						П-00-23-05-ГП	
						Строительство спортивной площадки в с. Сарайшык Махамбетского района Атырауской области.	
Изм.	Кол. уч.	Лист	№ док.	Подп.	Дата		
Разраб.		Шевлякова И.В.			03.23	Застройка и благоустройство участка	Стадия: Р. П. / Лист: 10 / Листов: 13
ГИП		Каиргалиев А.А.			03.23		
Н. контр.							
Проверил		Каиргалиев А.А.			03.23	План малых архитектурных форм	ТОО "ПроектСтройИнжиниринг"

Копировал:

Формат А3

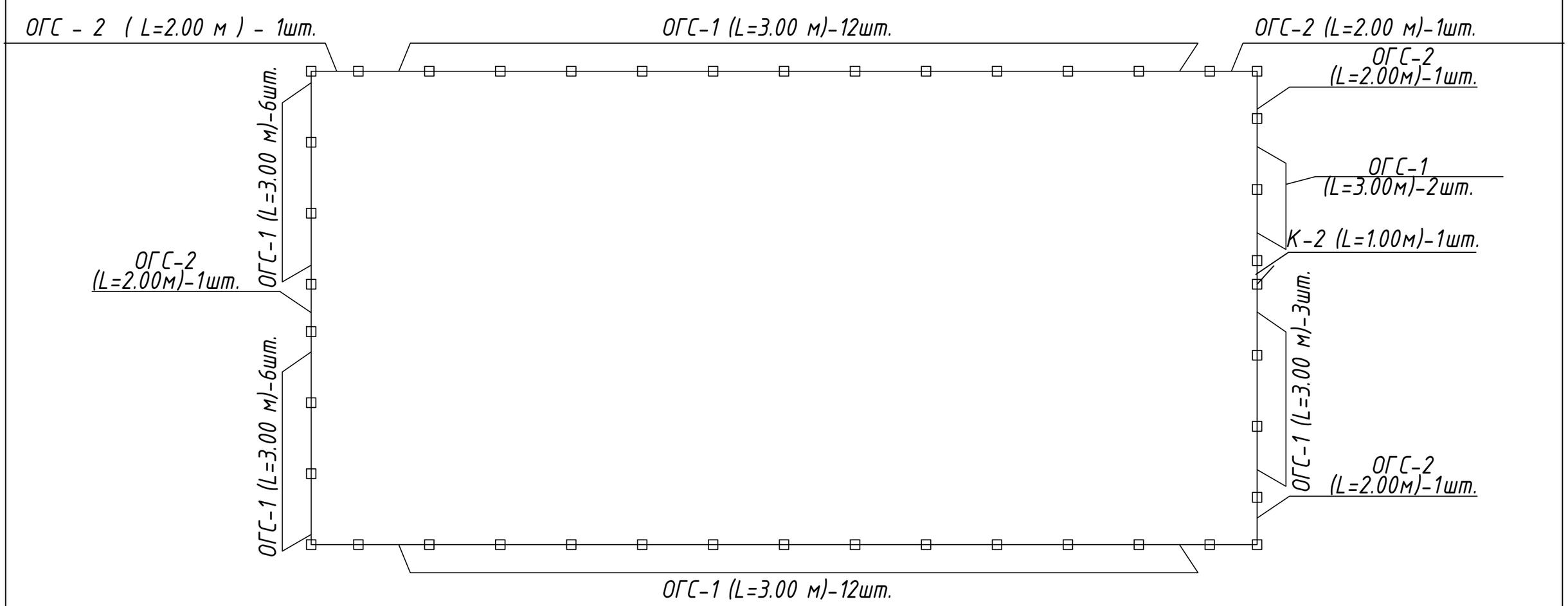

СПЕЦИФИКАЦИЯ ЭЛЕМЕНТОВ ОГРАДЫ

ПОЗ.	ОБОЗНАЧЕНИЕ	НАИМЕНОВАНИЕ	КОЛ.	МАССА ЕД.КГ	ПРИМЕЧАНИЕ
	МЕТАЛЛИЧЕСКИЕ СТОЙКИ				
1	П-00-17-41 ГП ЛИСТ 12	СТ - 1	43		
	СЕКЦИИ ОГРАЖДЕНИЯ				
4	П-00-17-41 ГП ЛИСТ 13	ОГС-1	35		
5	П-00-17-41 ГП ЛИСТ 14	ОГС-2	5		
	СЕКЦИИ КАЛИТКИ				
6	П-00-17-41 ГП ЛИСТ 18	К-1	1		
	ФУНДАМЕНТ МОНОЛИТНЫЙ				
7	П-00-17-41 ГП ЛИСТ 12	Ф-1	40		

Взам. инв. №

Подпись и дата

Инв. № подл.

Изм.	Кол. уч.	Лист	№ док.	Подп.	Дата
Разраб.		Шевлякова И.В.			03.23
ГИП		Каиргалиев А.А.			03.23
Н. контр.					
Проверил		Каиргалиев А.А.			03.23

П-00-23-05-ГП

Строительство спортивной площадки в с. Сарайшык Махамбетского района Атырауской области.

Застройка и благоустройство участка

Стадия	Лист	Листов
Р. П.	11	14

План ограждения футбольной площадки М1:500

ТОО "ПроектСтройИнжиниринг"

Копировал:

Формат А3

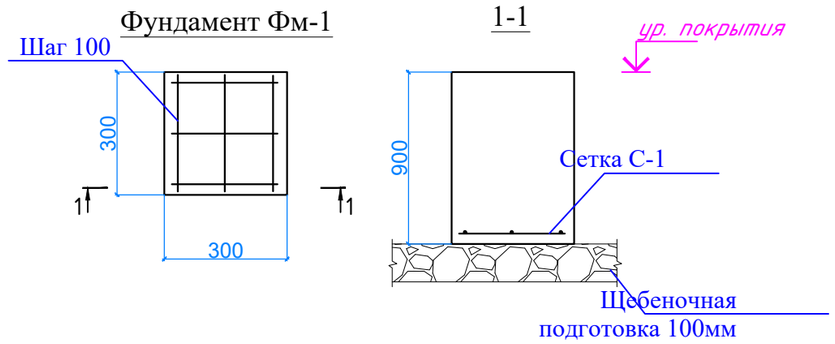

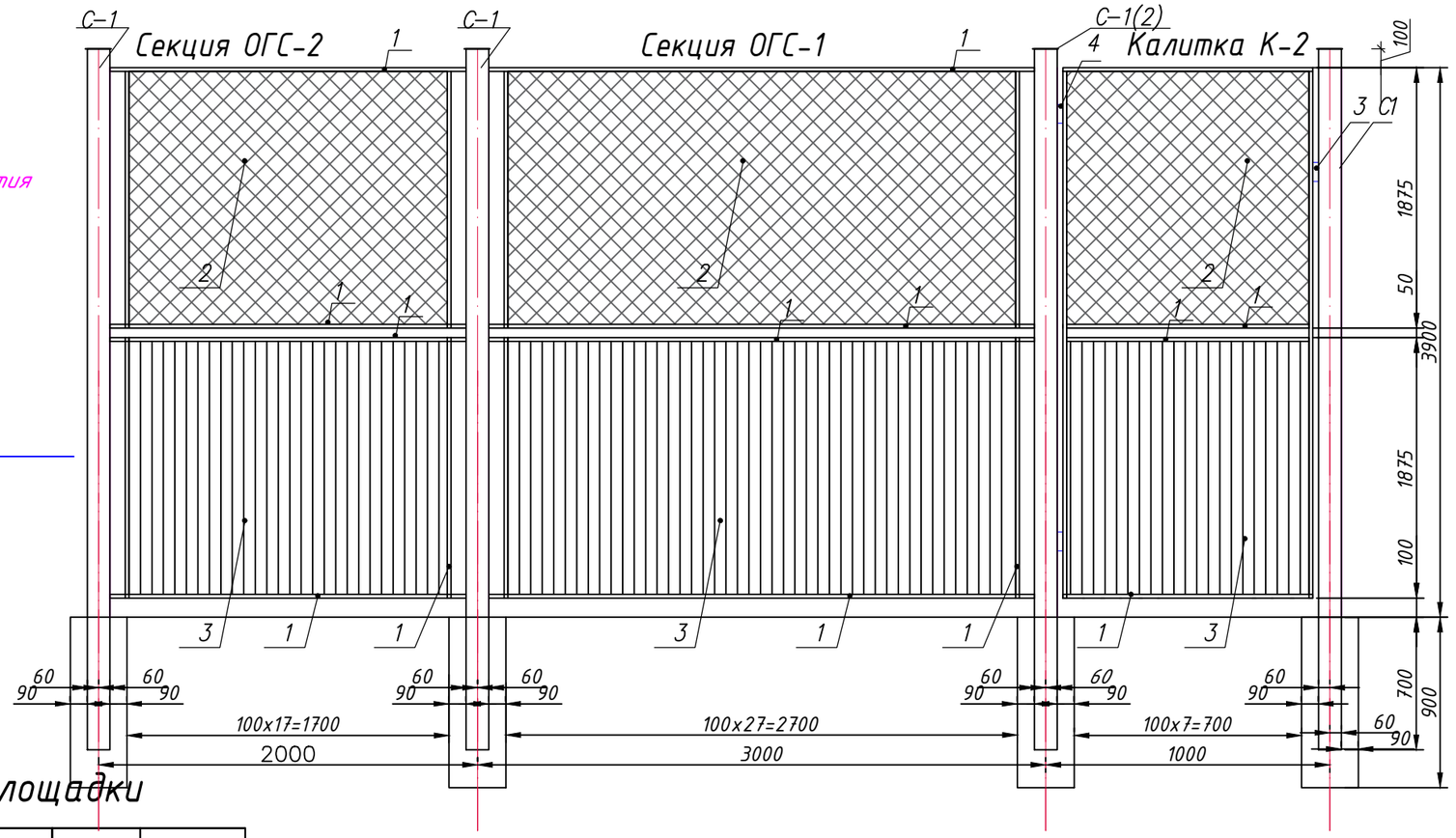

Спецификация на ограждение спортплощадки

N поз.	Обозначение	Наименование	Кол-во	Масса. ед./кг	Примеч.
		ОГС - 1 (L=3.00 м) - 35 шт.			
1	ГОСТ 8510-86*	Уголок равнополочный 50*5мм п.м.	18,4	3.77	69,37
2	ГОСТ 5336-80	Сетка (Рабица) оцинкованная 50х5х3мм, м2	196,87	1,04	204,75
3	ГОСТ 5781-82	Арматура 8 мм Ст3пс/СП, L=1870мм.	43	0,738	31,73
		ОГС - 2 (L=2.10 м) - 5 шт.			
1	ГОСТ 8510-86*	Уголок равнополочный 50*5мм п.м.	14,4	3.77	54,28
2	ГОСТ 5336-80	Сетка (Рабица) оцинкованная 50х50х2мм, м2	18,75	1,04	19,5
3	ГОСТ 5781-82	Арматура 8 мм Ст3пс/СП, L=1870мм.	27	0,738	19,92
		Калитка К-1 (L=0.70) - 1 шт.			
1	ГОСТ 8510-86*	Уголок равнополочный 50*5мм п.м.	11,0	3.77	41,47
2	ГОСТ 5336-80	Сетка (Рабица) оцинкованная 50х50х2мм, м2	1,875	1,04	1,95
3	ГОСТ 5781-82	Арматура 8 мм Ст3пс/СП, L=1870мм.	20	0,738	14,76
4		Затвор для ворот шт.	1	0.36	
5		Навес для ворот шт.	4	4.69	
		Стойка С-1 (H=3м.) - 43 шт.			
1	ГОСТ 30245-2012	Профиль 80х80х2,5мм; h=4000 м.п. шт.	43	23,996	791,86
2	ГОСТ 19903-2015	Прокат листовой 120х120х5мм шт.	43	0,5652	18,6516

Взам. инв. №

Подпись и дата

Инв. № подл.

Спецификация на ограждение спортплощадки

N поз.	Обозначение	Наименование	Кол-во	Масса. ед./кг	Примеч.
		Фундаменты Фм-1			на 1 фундамент
С-1		Ф10 А-II м.п.	1,5	0,62	0,93
		Бетон В20, м3^	0,081		

Изм.	Кол. уч.	Лист	№ док.	Подп.	Дата				
						П-00-23-05-ГП			
						Разработка ПСД на строительство спортивной площадки в с. Сарайшык Махамбетского района Атырауской области.			
Разраб.		Шевлякова И.В.			03.23	Застройка и благоустройство участка	Стадия	Лист	Листов
ГИП		Каиргалиев А.А.			03.23		Р. П.	12	14
Н. контр.									
Проверил		Каиргалиев А.А.			03.23	Секции ограждения. Спецификация	ТОО "ПроектСтройИнжиниринг"		

Копировал:

Формат А3

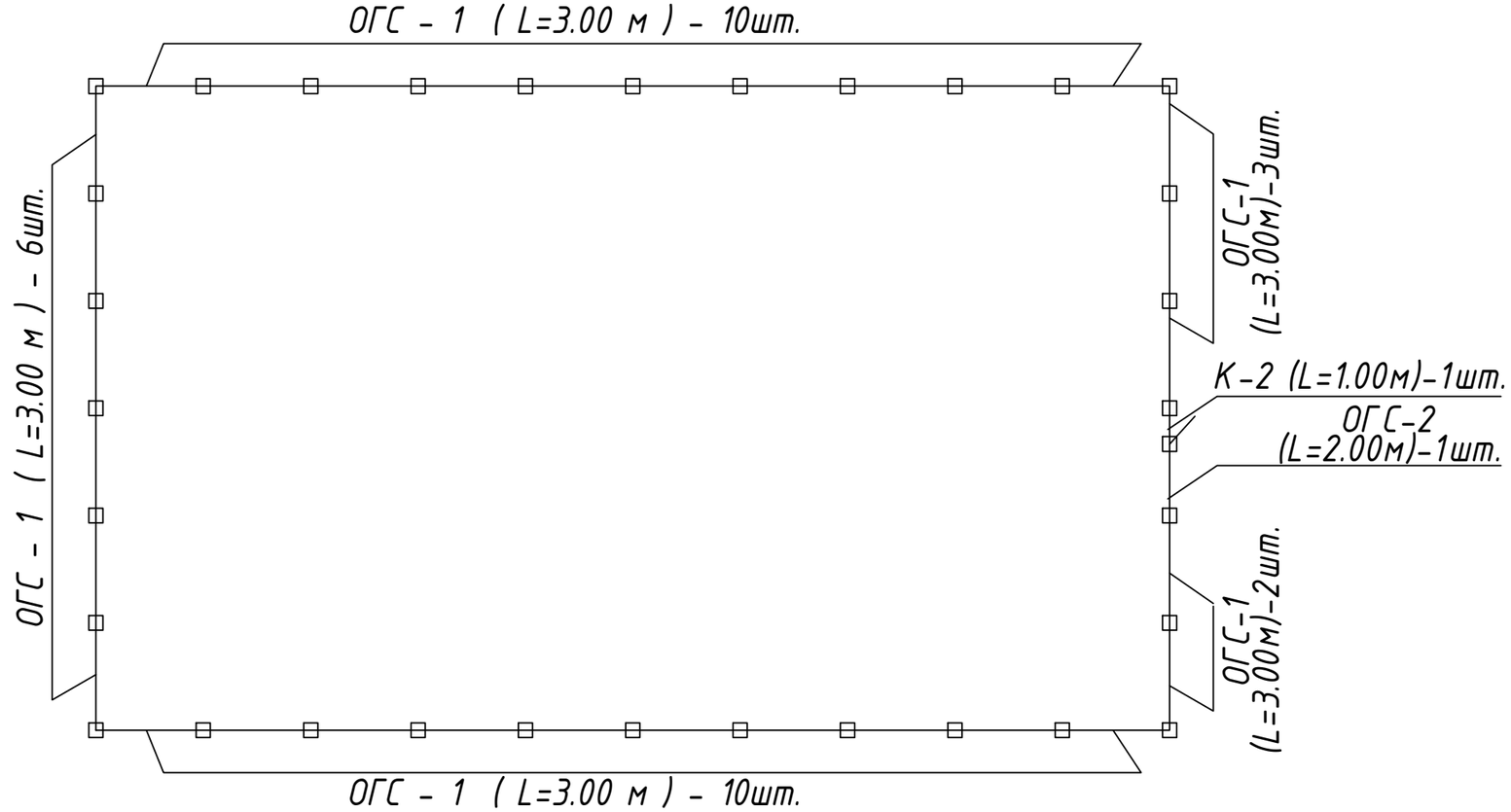

СПЕЦИФИКАЦИЯ ЭЛЕМЕНТОВ ОГРАДЫ

ПОЗ.	ОБОЗНАЧЕНИЕ	НАИМЕНОВАНИЕ	КОЛ.	МАССА ЕД.КГ	ПРИМЕЧАНИЕ
	МЕТАЛЛИЧЕСКИЕ СТОЙКИ				
1	П-00-17-41 ГП ЛИСТ 12	СТ - 1	33		
	СЕКЦИИ ОГРАЖДЕНИЯ				
4	П-00-17-41 ГП ЛИСТ 13	ОГС-1	31		
5	П-00-17-41 ГП ЛИСТ 14	ОГС-2	1		
	СЕКЦИИ КАЛИТКИ				
6	П-00-17-41 ГП ЛИСТ 18	К-1	1		
	ФУНДАМЕНТ МОНОЛИТНЫЙ				
7	П-00-17-41 ГП ЛИСТ 12	Ф-1	33		

Взам. инв. №

Подпись и дата

Инв. № подл.

Изм.	Кол. уч.	Лист	№ док.	Подп.	Дата
Разраб.		Шевлякова И.В.			03.23
ГИП		Каиргалиев А.А.			03.23
Н. контр.					
Проверил		Каиргалиев А.А.			03.23

П-00-23-05-ГП

Строительство спортивной площадки в с. Сарайшык Махамбетского района Атырауской области.

Стадия	Лист	Листов
Р. П.	13	14

Застройка и благоустройство участка

План ограждения комбинированной площадки М1:500

ТОО "ПроектСтройИнжиниринг"

Копировал:

Формат А3

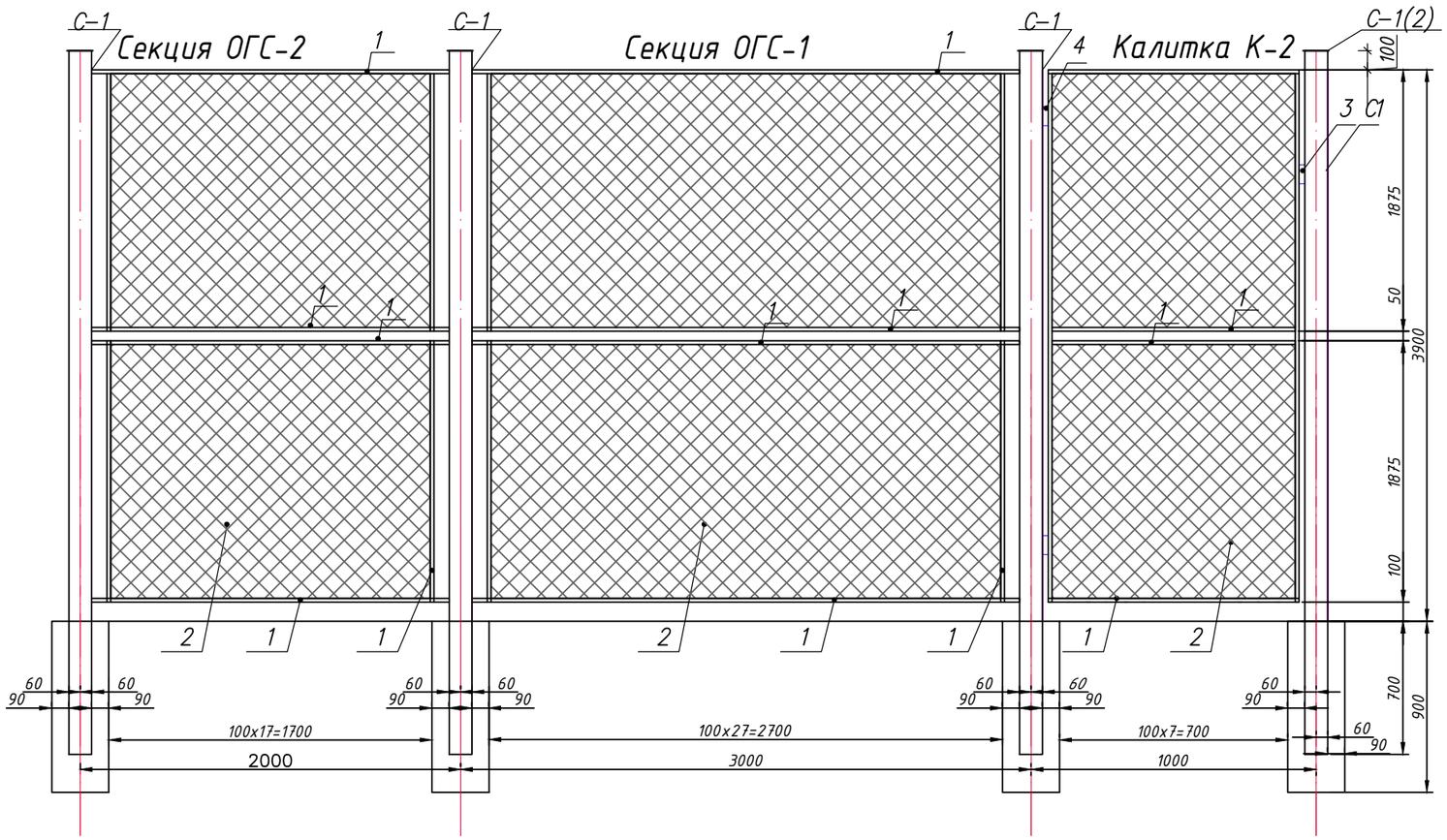

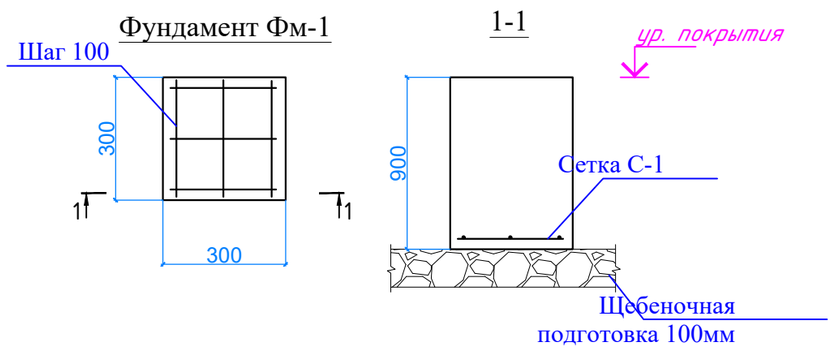

Спецификация на ограждение спортплощадки

№ поз.	Обозначение	Наименование	Кол-во	Масса. ед./кг	Примеч.
		ОГС - 1 (L=3.00 м) - 31 шт.			
1	ГОСТ 8510-86*	Уголок равнополочный 50*5мм п.м.	18,4	3.77	69,37
2	ГОСТ 5336-80	Сетка (Рабица) оцинкованная 50х5х3мм, м2	70,125	1,04	10,53
		ОГС - 2 (L=2.10 м) - 1 шт.			
1	ГОСТ 8510-86*	Уголок равнополочный 50*5мм п.м.	14,4	3.77	54,28
2	ГОСТ 5336-80	Сетка (Рабица) оцинкованная 50х50х2мм, м2	6,375	1,04	6,63
		Калитка К-1 (L=0.70) - 1 шт.			
1	ГОСТ 8510-86*	Уголок равнополочный 50*5мм п.м.	11,0	3.77	41,47
2	ГОСТ 5336-80	Сетка (Рабица) оцинкованная 50х50х2мм, м2	3,075	1,04	3,198
3		Затвор для ворот шт.	1	0.36	
4		Навес для ворот шт.	4	4.69	
		Стойка С-1 (H=3м.) - 33 шт.			
1	ГОСТ 30245-2012	Профиль 80х80х2,5мм; h=4000 м.п. шт.	33	23,996	791,86
2	ГОСТ 19903-2015	Прокат листовой 120х120х5мм шт.	33	0,5652	18,6516

Взам. инв. №

Подпись и дата

Инв. № подл.

Спецификация на ограждение спортплощадки

№ поз.	Обозначение	Наименование	Кол-во	Масса. ед./кг	Примеч.
		Фундаменты Фм-1			
С-1		Ф10 А-II м.п.	1,5	0,62	0,93
		Бетон В20, м3^	0,081		

Изм.	Кол. уч.	Лист	№ док.	Подп.	Дата
Разраб.		Шевлякова И.В.			03.23
ГИП		Каиргалиев А.А.			03.23
Н. контр.					
Проверил		Каиргалиев А.А.			03.23

П-00-23-05-ГП

Разработка ПСД на строительство спортивной площадки в с. Сарайшык Махамбетского района Атырауской области.

Стадия	Лист	Листов
Р. П.	14	14

Застройка и благоустройство участка

Секции ограждения

ТОО "ПроектСтройИнжиниринг"

Копировал:

Формат А3