ТОО "КАЗГРАЖДАНСТРОЙПРОЕКТ"

Заказ: №012/2023-04-02
Заказчик: ГУ «Нахамоетский районный отдел строительства, архитектуры и градостроительства»

«Строительство площадки мусорных контейнеров на территории Махамбетского района Атырауской области»

Альбом АС
Архитектурно-строительные решения

КЫЗЫЛОРДА 2023 г.

ТОО "КАЗГРАЖДАНСТРОЙПРОЕКТ"

Заказ: №012/2023-04-02
Заказчик: ГУ «Махамбетский районный отдел строительства, архитектуры и градостроительства»

«Строительство площадки мусорных контейнеров на территории Махамбетского района Атырауской области»

Альбом АС
Архитектурно-строительные решения

Директор ТОО "КазГосПроект" Кариоаев И.
Главный инженер проекта Бегимоаев Ж.

КЫЗЫЛОРДА 2023 г.

ОБЩИЕ УКАЗАНИЯ

Рабочий проект «Строительство площадки для мусорных контейнеров на территории Махамбетского сельского округа Махамбетского района Атырауской области» разработан на основании задания на проектирование утверждённого ГУ «Махамбетский районный отдел строительства, архитектуры и градостроительства», а также других документов, приведённых в разделе «Исходные документы».

Природные условия строительства:

- Климатический район - IV Г
- Район по весу снегового покрова - I
- Район по давлению ветра - III

Габаритные размеры навеса:

Длина - 15,0 м
Ширина -1,7 м
Высота - 2,29 м

Ограждения навеса для мусорных контейнеров из профнастила С15-800-0.6 по ГОСТ 24045-2016.

Фундамент из монолитного бетона кл. С12/15, размер фундамента 0,3х0,3х0,5(h). Под подошвой фундаментов устроить подготовку из бетона кл. С8/10 толщиной 100 мм. Боковые поверхности всех ж/б конструкций, соприкасающиеся с грунтом, обмазать битумной мастикой за 2 раза.

Все железобетонные конструкции выполнить из бетона с маркой по морозостойкости F100, по водонепроницаемости W6 на сульфатостойком портландцементе ГОСТ 22266-2013.

Площадка под навес монолитный железобетонный из бетона кл. С12/15, армированный сеткой Ø5 ВР-I шагом 150 мм., толщиной 100 мм.

Стойки навеса из стальных квадратных труб 80х80х4 мм. по ГОСТу 8639-82 которая жестко приделана к фундаменту, прогоны из стальных равнополочных уголков 50х5 мм. поГОСТу 8509-93, сваренных между собой.

Навес запроектирован для 5-ти мусорных контейнеров с отдельной калиткой для каждой секций. Калитка состоит из уголков 50х5 мм, сваренных между собой. В образованном пространстве устанавливается сетка "Рабица" по всей площади калитки.

На площадке отдельно расположен контейнер для пластиковых бутылок.

Сварка ручная электродуговая электродами типа Э-42 ГОСТ 9467-75* по всей длине контактных поверхностей с высотой шва не менее минимальной толщины свариваемых элементов.

Металлоконструкции окрасить эмалевой краской ПФ-115 по ГОСТ 6465-76* по грунту из лака ГФ-021 по ГОСТ 25129-2020 в соответствии СП РК 2.01-101-2013 "Защита строительных конструкций от коррозии"

Технические решения, принятые в рабочих чертежах, соответствуют требованиям экологических, санитарно-гигиенических, противопожарных и других действующих норм и правил на территории Республики Казахстан и обеспечивают безопасную для жизни и здоровья людей, эксплуатацию объекта при соблюдении предусмотренных рабочими чертежами мероприятий.

Главный инженер проекта: Бегимбаев Ж.

ВЕДОМОСТЬ ССЫЛОЧНЫХ И ПРИЛАГАЕМЫХ ДОКУМЕНТОВ

Обозначение	Наименование	Примечание
	Ссылочные документы	
ГОСТ 8639-82	Трубы стальные квадратные	
ГОСТ 8509-93	Уголки стальные горячекатаные равнополочные	
ГОСТ 103-2006	Прокат сортовой стальной горячекатаный полосовой	
СП РК 2.01-101-2013	Защита строительных конструкций от коррозии	
ГОСТ 5336-80	Сетки стальные плетеные одинарные	
ГОСТ 34028-2016	Прокат арматурный для железобетонных конструкций	
ГОСТ 8732-78	Трубы стальные бесшовные горячедеформированные	

ВЕДОМОСТЬ РАБОЧИХ ЧЕРТЕЖЕЙ ОСНОВНОГО КОМПЛЕКТА АС

Лист	Наименование	Примечание
АС-1	Общие данные (начало)	
АС-2	Площадка мусорных контейнеров	
АС-3	Навес	
АС-4	Калитка из сетчатых панелей, КМ-1	
АС-5	Контейнер для пластиковых бутылок	
АС-6	Ручка и шарнир ворот	

Взам.инв.№ | Подпись и дата | Инв.№ подл.

Изм.	Кол. уч.	Лист	№ док.	Подпись	Дата
ГИП		Бегимбаев Ж.			
Разраб.		Закиров А.			
Н. контр.		Исабекова М.			

ЗАКАЗ: №012/2023-04-02 АС

«Строительство площадки мусорных контейнеров на территории Махамбетского района Атырауской области»

Стадия	Лист	Листов
РП	1	6

Общие данные (начало)

ТОО "Казгражданстройпроект" 2023 г.

Формат А3 (420х297)

Навес

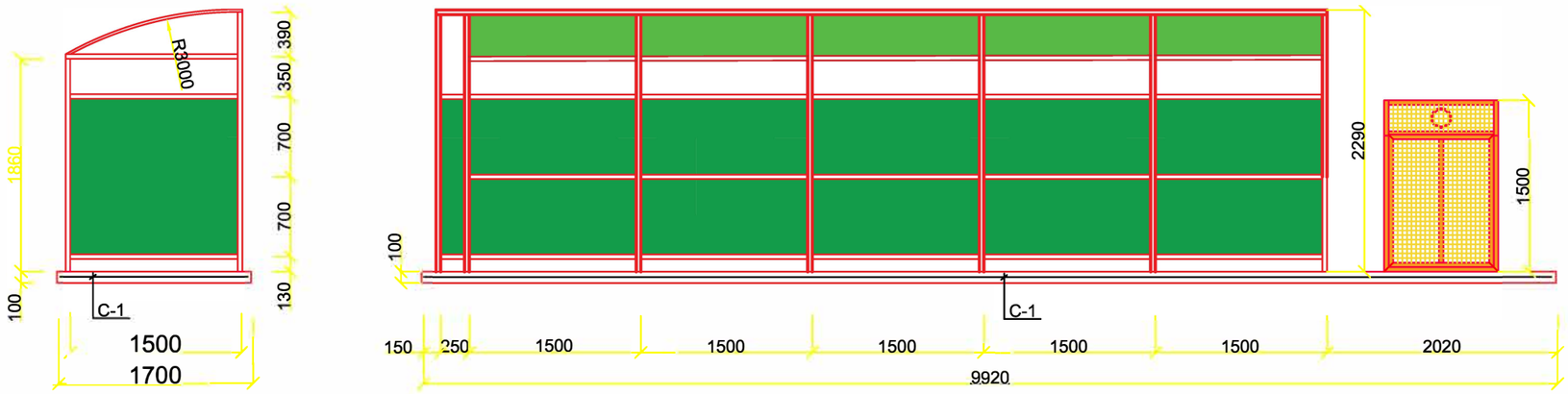

План

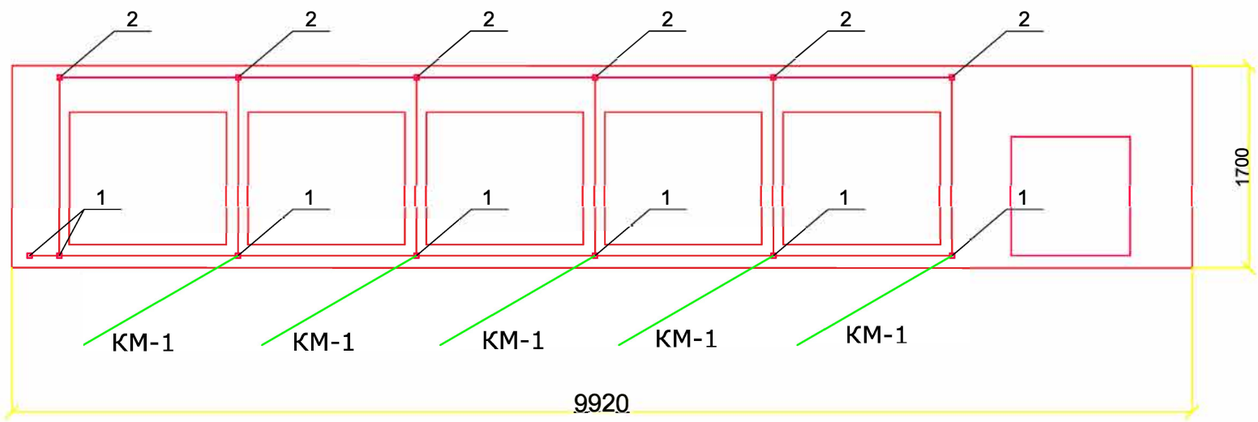

СПЕЦИФИКАЦИЯ КОНСТРУКТИВНЫХ ЭЛЕМЕНТОВ

МАРКА, ПОЗ.	ОБОЗНАЧЕНИЕ	НАИМЕНОВАНИЕ	КОЛ. ШТ.	МАССА ЕД., КГ.	ПРИМЕ-ЧАНИЕ
		Навес	1		
1	ГОСТ 8639-82	◻ 80х80х4 L=2770 мм	6	25.84	155.04
2	ГОСТ 8639-82	◻ 80х80х4 L=2400 мм	6	22.4	134.35
С-1		Сетка С $\frac{Ø5Вр\text{-}I\text{-}150}{Ø5Вр\text{-}I\text{-}150}$ м3	16.9	31.9	
		Материал: Бетон кл. С12/15 $м^3$	-	1.7	

Примечания:

1. Материал металлических конструкций - сталь С 245 по ГОСТ 380 - 2005.
2. Сварка ручная электродуговая электродами типа Э-42А ГОСТ 9467 - 75.
3. Металлоконструкции окрасить эмалевой краской ПФ - 115 по ГОСТ 6465 - 76 по грунту из лака ГФ - 021 по ГОСТ 25129 - 2020 в соответствии со СП РК 3.04-102-2014.
4. Бетон принять на сульфатостойком портландцементе, водопроницаемость-W4 и морозостойкость-F 100.
5. Поверхности бетонных и железобетонных конструкций обмазать битумной мастикой за 2 раза.

Изм.	Кол. уч	Лист	№ док.	Подпись	Дата
Разраб.		Закиров А			
Н. контр.		Исабекова М.			

ЗАКАЗ: №012/2023-04-02 АС

Строительство площадки для мусорных контейнеров на территории Махамбетского сельского округа Махамбетского района Атырауской области

Площадка для мусорных контейнеров	Стадия	Лист	Листов
	РП	2	
Площадка для мусорных контейнеров	ТОО "Казгражданстройпроект" г. Кызылорда, 2023 г.		

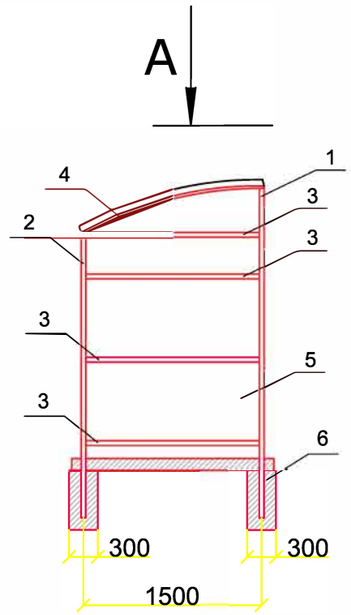

Навес

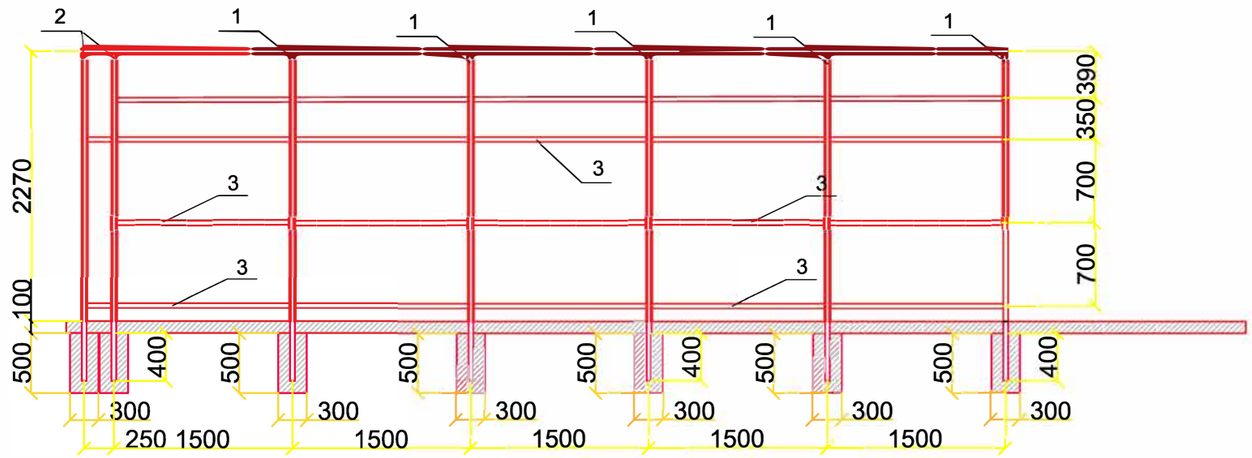

Вид А

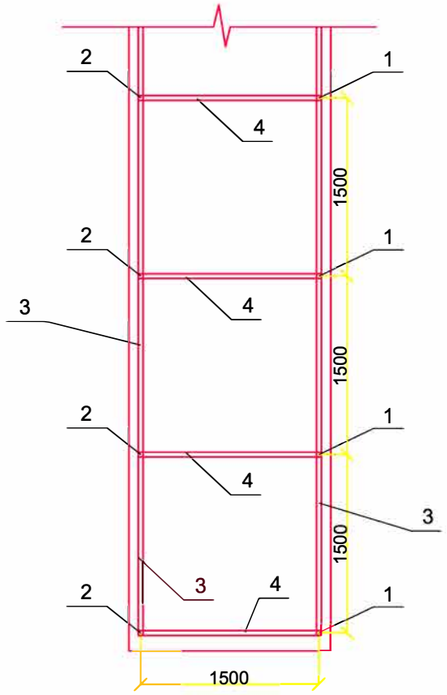

СПЕЦИФИКАЦИЯ КОНСТРУКТИВНЫХ МАТЕРИАЛОВ

МАРКА, ПОЗ.	ОБОЗНАЧЕНИЕ	НАИМЕНОВАНИЕ	КОЛ. ШТ.	МАССА ЕД., КГ.	ПРИМЕ-ЧАНИЕ
		Навес	1		
3	ГОСТ 8509-93	L50x5 L=1480 мм.	25	139.5	
4	ГОСТ 8509-93	L50x5 L=1680 мм.	6	38.0	
5		Профлист С15-800-0.6, $м^2$ на кровлю	13.0		
6		Профлист С15-800-0.6, $м^2$ на стену	19.0		
		Бетон кл. С12/15 на фундамент, $м^3$		0.54	

Примечания:

1. Материал металлических конструкций - сталь С 245 по ГОСТ 380 - 2005.
2. Сварка ручная электродуговая электродами типа Э-42А ГОСТ 9467 - 75.
3. Металлоконструкции окрасить эмалевой краской ПФ - 115 по ГОСТ 6465 - 76 по грунту из лака ГФ - 021 по ГОСТ 25129 - 2020 в соответствии со СП РК 3.04-102-2014.
4. Бетон принять на сульфатостойком портландцементе, водопроницаемость-W4 и морозостойкость-F100.
5. Поверхности бетонных и железобетонных конструкций обмазать битумной мастикой за 2 раза.

Изм.	Кол. уч.	Лист	№ док.	Подпись	Дата
Разраб.		Закиров А			
Н. контр.		Исабекова М.			

ЗАКАЗ: №012/2023-04-02 АС

Строительство площадки для мусорных контейнеров на территории Махамбетского сельского округа Махамбетского района Атырауской области

Площадка для мусорных контейнеров	Стадия	Лист	Листов
	РП	3	
Навес	ТОО "Казгражданстройпроект" г. Кызылорда, 2023 г.		

Калитка КМ-1

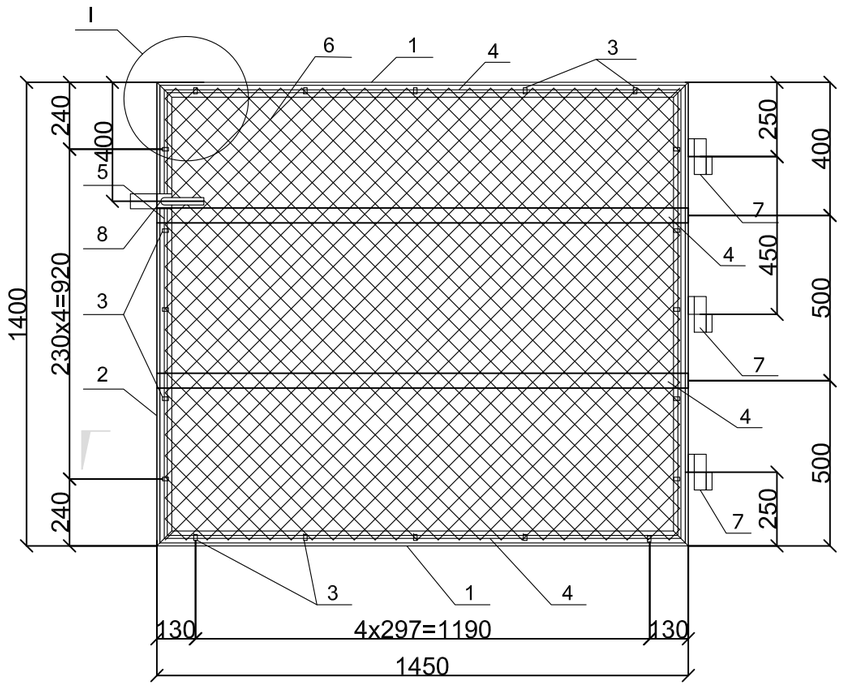

СПЕЦИФИКАЦИЯ КОНСТРУКТИВНЫХ МАТЕРИАЛОВ

МАРКА, ПОЗ.	ОБОЗНАЧЕНИЕ	НАИМЕНОВАНИЕ	КОЛ. ШТ.	МАССА ЕД., КГ.	ПРИМЕ-ЧАНИЕ
		КМ-1	5	39.88	
1	ГОСТ 8509-93	L50x5 L=1450	2	10.93	Сталь С245
2	ГОСТ 8509-93	L50x5 L=1400	2	10.56	Сталь С245
3	ГОСТ 103-2006	-12x4 L=50	20	0.38	
4	ГОСТ 34028-2016	Ø6 А240 L=1400	4	1.24	
5	ГОСТ 34028-2016	Ø6 А240 L=1350	2	0.6	
6	ГОСТ 5336-80	Сетка "Рабица" 1400x1450	1	7.57	
7		Шарнир ШП-1	3	6.0	
8		Ручка РК-1	1	2.4	

РАЗРЕЗ А

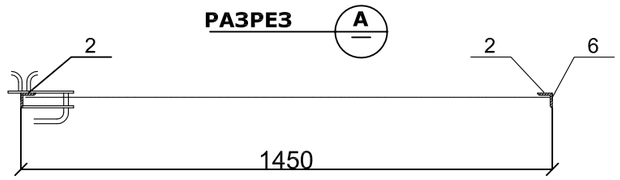

ПРИМЕЧАНИЯ

1. ВЫСОТА СВАРНЫХ ШВОВ -4ММ.
2. СВАРКУ ПРОИЗВОДИТЬ ЭЛЕКТРОДАМИ Э42 ПО ГОСТУ 9467-75.
3. ОСТРЫЕ КРОМКИ ПРИТУПИТЬ.
4. ШАРНИРЫ И РУЧКА СОБИРАЮТСЯ ОДНОВРЕМЕННО С ПОЛОТНАМИ КАЛИТКИ, ПРИВАРИВАЮТСЯ К НЕМУ И ПОСТАВЛЯЮТСЯ К МЕСТУ МОНТАЖА В КОМПЛЕКТЕ.
5. КАЛИТКА, ИЗГОТОВЛЕННЫЕ В ЗАВОДСКИХ УСЛОВИЯХ, ПОДЛЕЖАТ ГОРЯЧЕМУ ЦИНКОВАНИЮ; ТОЛЩИНА СЛОЯ - 60МКМ.
6. МЕТАЛЛОКОНСТРУКЦИИ ОКРАСИТЬ ЭМАЛЕВОЙ КРАСКОЙ ПФ-115 ГОСТЬ 6465-76 ПО ГРУНТУ ИЗ ЛАКА ГФ-021 ГОСТ 25129-2020. В СООТВЕТСТВИИ СО СП РК 3.04-102-2014.

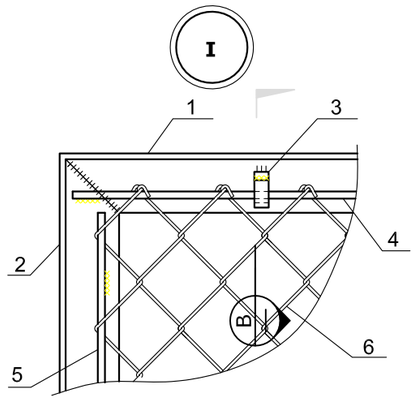

РАЗРЕЗ В
1:2.5

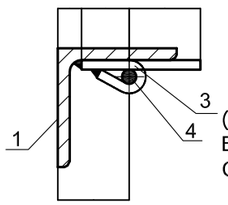

(СОГНУТЬ И ПРИВАРИТЬ ВО ВРЕМЯ НАТЯЖЕНИЯ СЕТКИ)

Изм.	Кол. уч.	Лист	№ док.	Подпись	Дата
Разраб.		Закиров А			
Н. контр.		Исабекова М.			

ЗАКАЗ: №012/2023-04-02 АС

Строительство площадки для мусорных контейнеров на территории Махамбетского сельского округа Махамбетского района Атырауской области

Площадка для мусорных контейнеров

Стадия	Лист	Листов
РП	4	

Калитка из сетчатых панелей, КМ-1

ТОО "Казгражданстройпроект" г. Кызылорда, 2023 г.

Контейнер для пластиковых бутылок

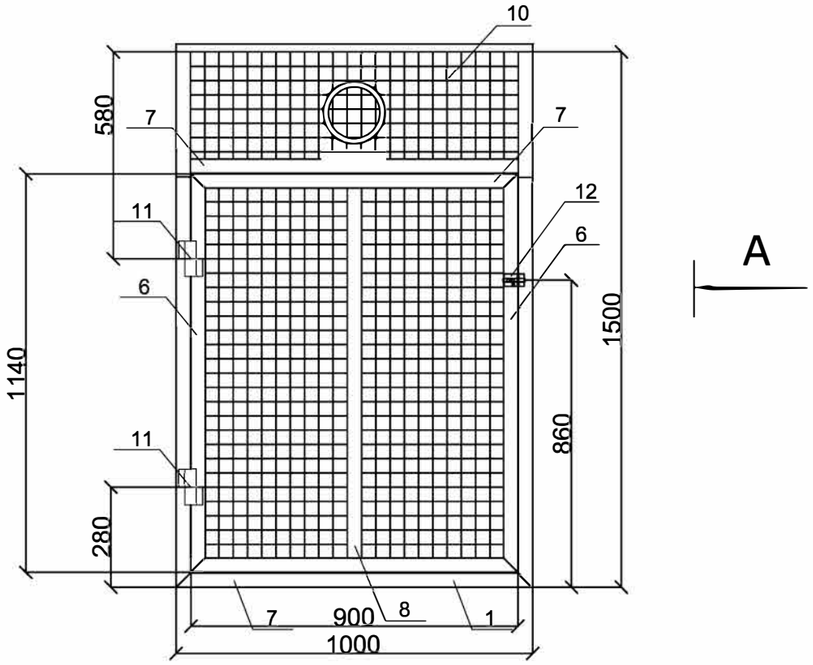

Вид А

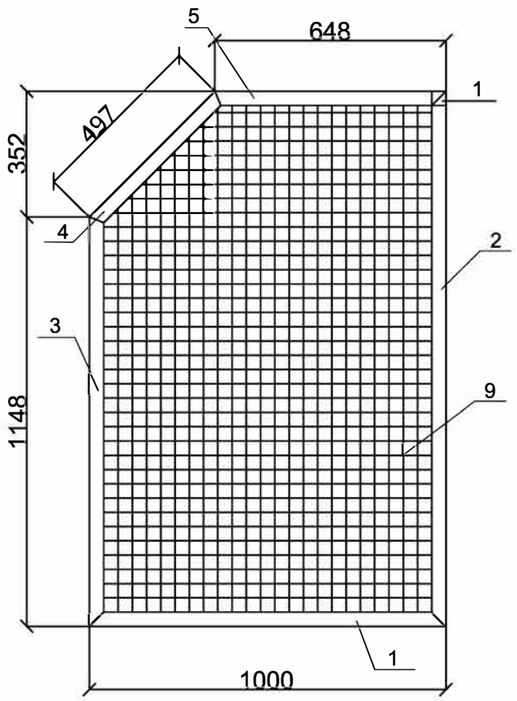

СПЕЦИФИКАЦИЯ КОНСТРУКТИВНЫХ МАТЕРИАЛОВ

МАРКА, ПОЗ.	ОБОЗНАЧЕНИЕ	НАИМЕНОВАНИЕ	КОЛ. ШТ.	МАССА ЕД., КГ.	ПРИМЕ-ЧАНИЕ
		Контейнер	1	76.16	
1	ГОСТ 8509-93	L40x4 L=1000	5	2.42	12.10
2	ГОСТ 8509-93	L40x4 L=1500	2	3.63	7.26
3	ГОСТ 8509-93	L40x4 L=1148	2	2.77	5.54
4	ГОСТ 8509-93	L40x4 L=497	2	1.2	2.4
5	ГОСТ 8509-93	L40x4 L=648	2	1.56	3.12
6	ГОСТ 8509-93	L40x4 L=1140	2	2.75	5.5
7	ГОСТ 8509-93	L40x4 L=900	3	2.17	6.51
8	ГОСТ 8509-93	L40x4 L=1060	1	3.38	3.38
9	ГОСТ 5336-80	Сетка 1000x1500	3	5.59	16.77
10	ГОСТ 5336-80	Сетка 1000x1000	2	3.73	7.46
11	АС-5	Шарнир ШП-1	2	0.8	1.6
12	АС-5	Щеколда	1	0.7	0.7
13	ГОСТ 5336-80	Сетка 450x1140	2	1.91	3.82

ПРИМЕЧАНИЯ

1. ВЫСОТА СВАРНЫХ ШВОВ -4ММ.
2. СВАРКУ ПРОИЗВОДИТЬ ЭЛЕКТРОДАМИ Э42 ПО ГОСТУ 9467-75.
3. ОСТРЫЕ КРОМКИ ПРИТУПИТЬ.
4. МЕТАЛЛОКОНСТРУКЦИИ ОКРАСИТЬ ЭМАЛЕВОЙ КРАСКОЙ ПФ-115 ГОСТЬ 6465-76 ПО ГРУНТУ ИЗ ЛАКА ГФ-021 ГОСТ 25129-2020. В СООТВЕТСТВИИ СО СП РК 3.04-102-2014.

Изм.	Кол. уч.	Лист	№ док.	Подпись	Дата
Разраб.		Закиров А			
Н. контр.		Исабекова М.			

ЗАКАЗ: №012/2023-04-02 АС

«Строительство площадки мусорных контейнеров на территории Махамбетского района Атырауской области»

Площадка для мусорных контейнеров

Стадия	Лист	Листов
РП	5	

Контейнер для пластиковых бутылок. Вид А

ТОО "Казгражданстройпроект" г. Кызылорда, 2023 г.

РУЧКА РК-1

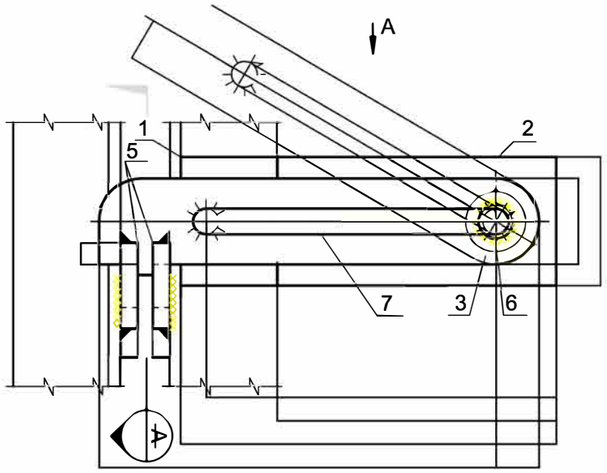

ВИД А

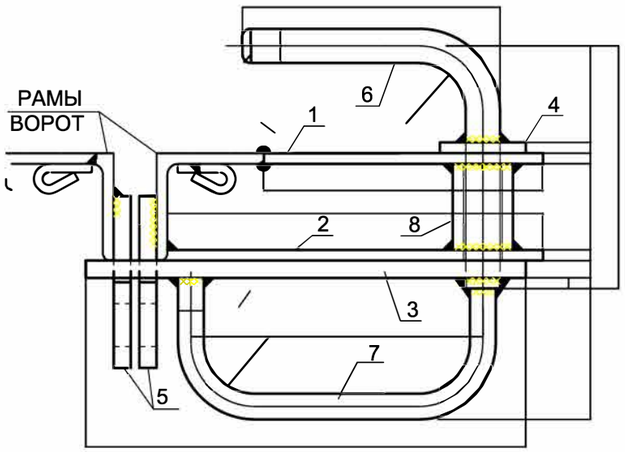

РАЗРЕЗ А
1:2.5

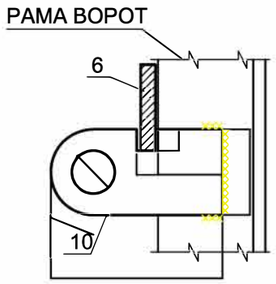

Шарнир ШП-1

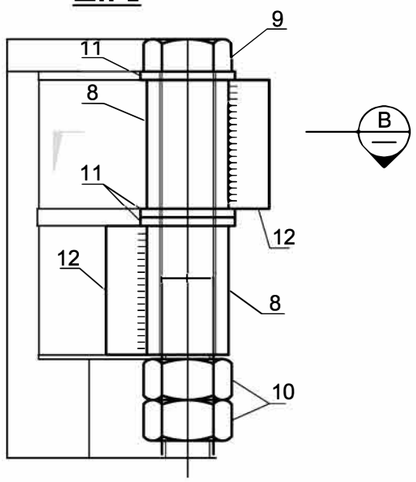

РАЗРЕЗ B
1:2.5

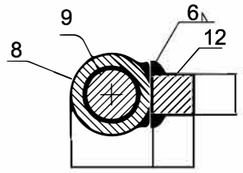

СПЕЦИФИКАЦИЯ

МАРКА, ПОЗ.	ОБОЗНАЧЕНИЕ	НАИМЕНОВАНИЕ	КОЛ. ШТ.	МАССА ЕД., КГ.	ПРИМЕ-ЧАНИЕ
		РК-1	1	2.4	
1	ГОСТ 103-2006	-60х5 L=130 мм	1	0,31	
2	ГОСТ 103-2006	-60х5 L=175 мм	1	0.41	
3	ГОСТ 103-2006	-40х8 L=205 мм	1	0.51	
4	ГОСТ 103-2006	-40х5 L=40 мм	1	0.063	
5	ГОСТ 103-2006	-40х8 L=80 мм	2	0.20	
6	ГОСТ 34028-2016	Ø16 А-240 L=215 мм	1	0.34	
7	ГОСТ 34028-2016	Ø12 А-240 L=225 мм	1	0.20	
8	ГОСТ 8732-78*	ТРУБА Ø28Х5 L=40 мм	1	0.114	
		ШП-1	1	2.0	
8	ГОСТ 8732-78*	ТРУБАØ38Х6 L=60 мм	2	0.284	
9	ГОСТ 7798-70*	БОЛТ М24Х180	1	0.76	
10	ГОСТ 5915-70*	ГАЙКАМ24	2	0.107	
11	ГОСТ 11371-78	ШАЙБА16	3	0.0323	
12	ГОСТ 2591-2006	КВАДРАТ 19 L=60 мм	2	0.170	

ПРИМЕЧАНИЯ

1. ВЫСОТА СВАРНЫХ ШВОВ -4ММ.
2. СВАРКУ ПРОИЗВОДИТЬ ЭЛЕКТРОДАМИ Э42 ПО ГОСТУ 9467-75.
3. ОСТРЫЕ КРОМКИ ПРИТУПИТЬ.
4. МЕТАЛЛОКОНСТРУКЦИИ ОКРАСИТЬ ЭМАЛЕВОЙ КРАСКОЙ ПФ-115 ГОСТЬ 6465-76* ПО ГРУНТУ ИЗ ЛАКА ГФ-021 ГОСТ 25129-2020, В СООТВЕТСТВИИ СО СП РК 3.04-102-2014.

Изм.	Кол. уч.	Лист	№ док.	Подпись	Дата
Разраб.		Закиров А			
Н. контр.		Исабекова М.			

ЗАКАЗ: №012/2023-04-02 АС

«Строительство площадки мусорных контейнеров на территории Махамбетского района Атырауской области»

Стадия	Лист	Листов
РП	6	

РУЧКА ШАРНИР ВОРОТ.

ТОО "Казгражданстройпроект" г. Кызылорда, 2023 г.