Паспорт рабочего проекта

Форма Ф-2

Заказчик: ГУ «Махамбетский районный отдел строительства, архитектуры и градостроительства» **Разработчик: (Генпроектировщик):** ТОО «КАЗГРАЖДАНСТРОЙПРОЕКТ» **Источник финансирования:** государственные средства **Место расположения:** Атырауская область, Махамбетский район, село Махамбет.	**Наименование проекта (рабочего проекта)** «Строительство площадки мусорных контейнеров на территории Махамбетского района Атырауской области»	**Исходные данные:** 1. Задание на проектирование.

Ситуационный план.

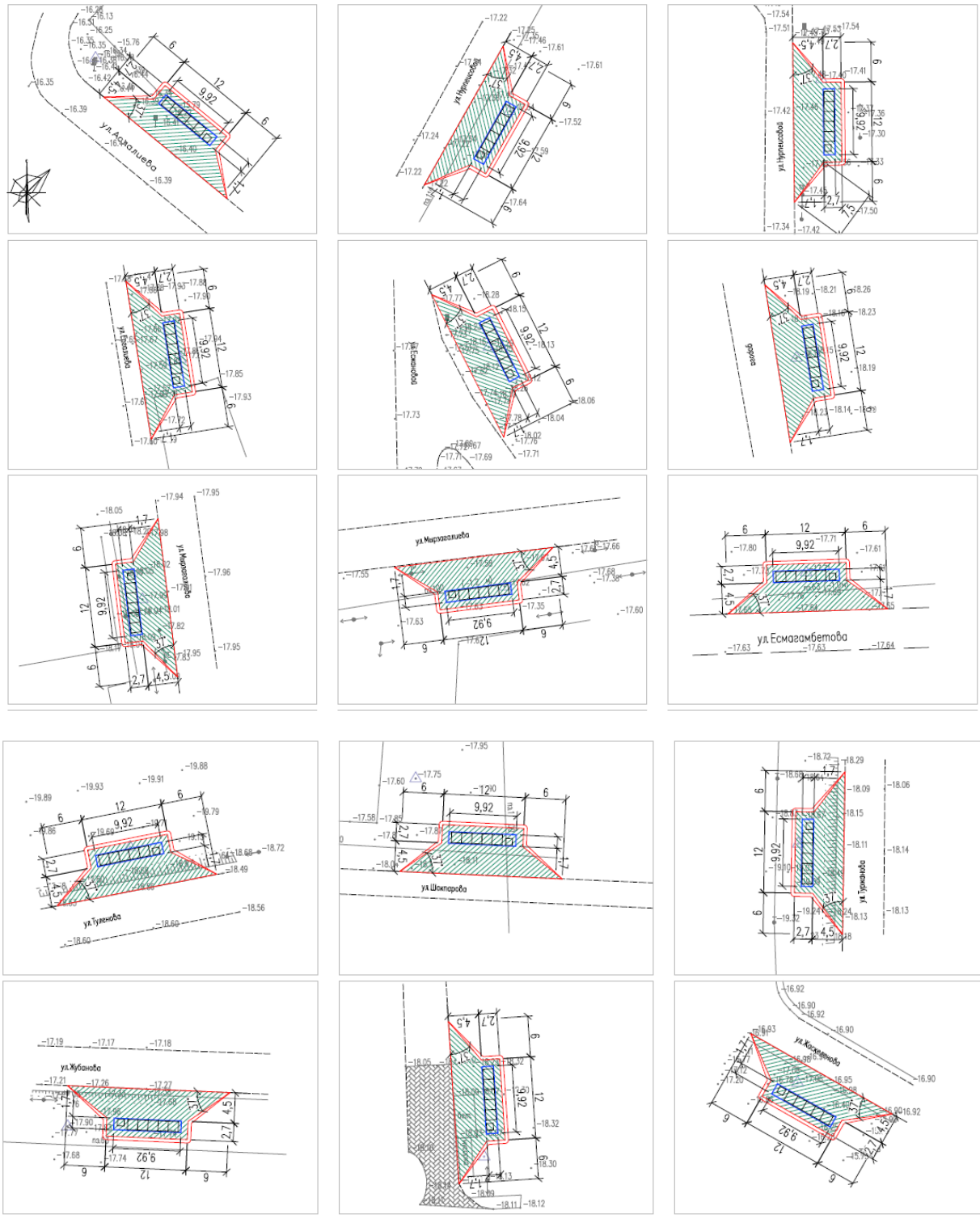

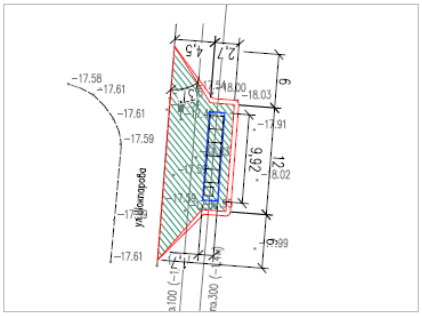
уул.Шоколадова

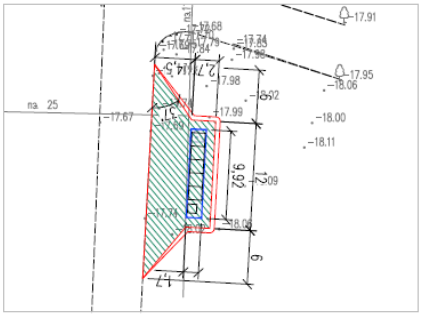

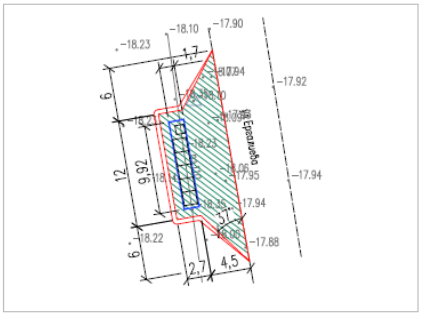

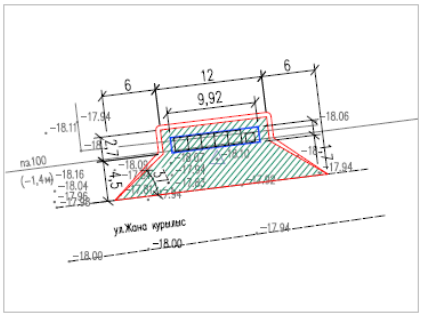
уул.Жана курилыс

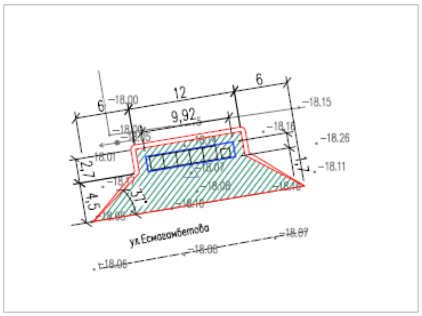
уул.Есмагамбетова

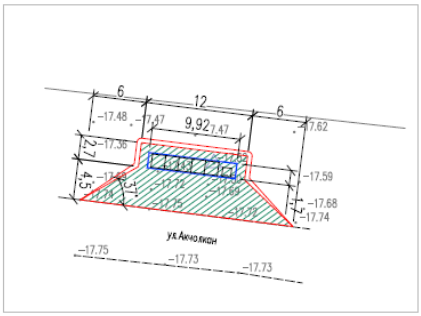
уул.Акчолакан

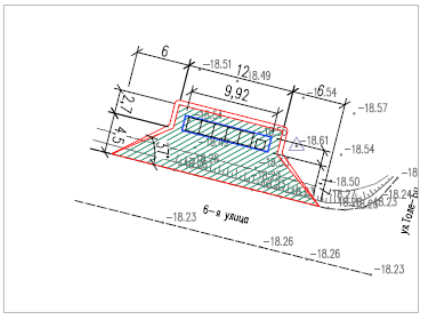
6-я улица

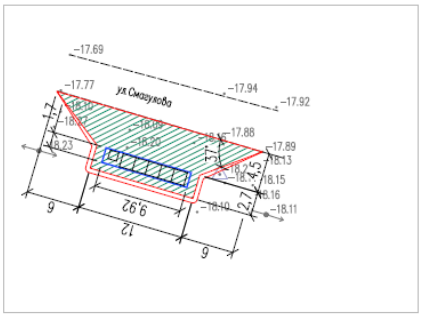
уул.Смагулова

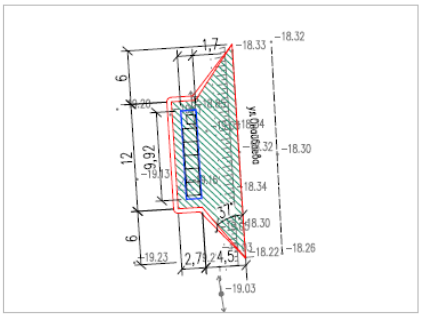

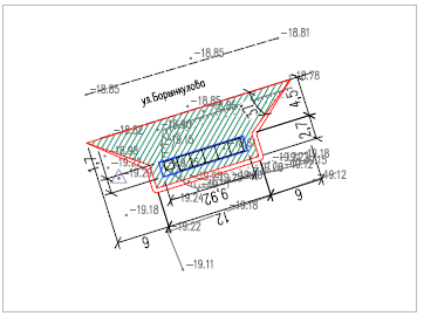
уул.Боринчулова

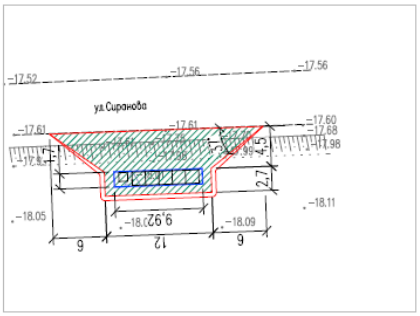
уул.Сиранова

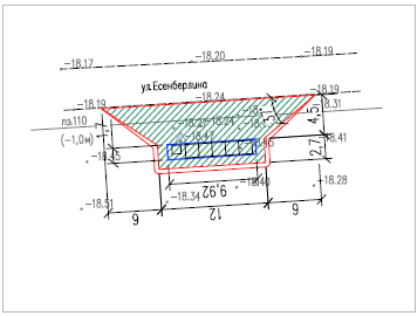
уул.Есенберлина

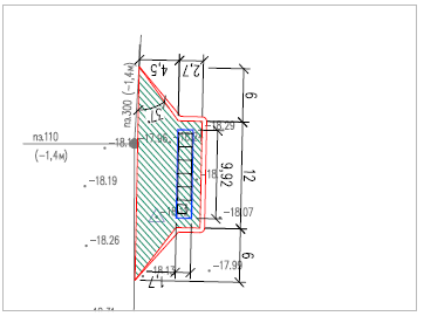

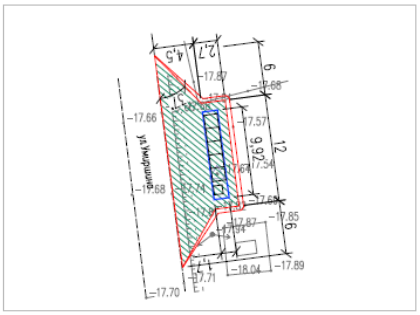

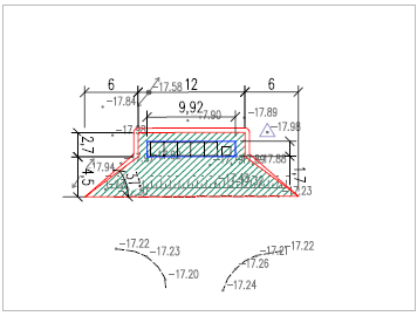

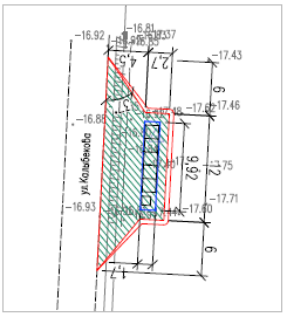
уул.Колобкова

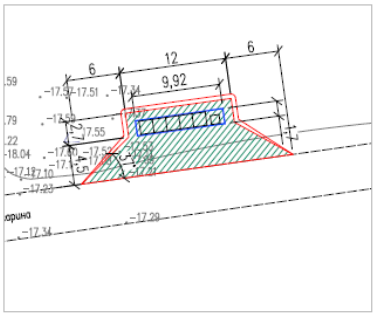

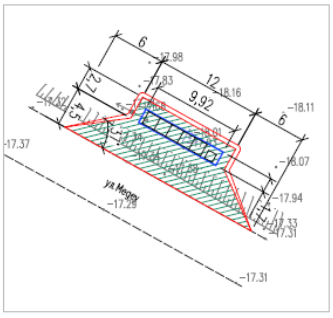
уул.Мира

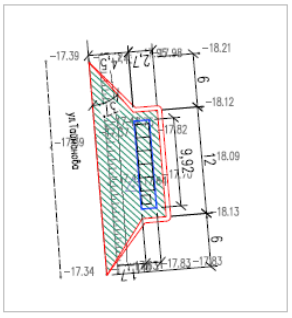
уул.Тойшева

Технико-экономические показатели (в соответствующих единицах измерений)

Площадки мусорных контейнеров – 34 шт.
Общая сметная стоимость строительства – 157784,58 тыс. тенге,
в том числе стоимость строительно-монтажных работ – 132991,181 тыс. тенге.
Продолжительность строительства – 4,0 мес.
Численность работающих на строительно-монтажных работах – 6 чел.

Состав проекта

Номер тома	Обозначение	Наименование
Том I	Книга 1 – ОПЗ	Общая пояснительная записка
	Книга 2 – ПП	Паспорт проекта
Том II	Альбом 1 – ГП	Генеральный план (ограждения, ворота и калитки)
	Альбом 2 – АС	Архитектурно-строительная часть
Том III	Книга 1 – СМ	Сметная документация.
	Книга 3 – ПОС	Проект организации строительства
Том IV	Книга 1 – РООС	Раздел «Охрана окружающей среды»

Сведения о климатических, инженерно-геологических условиях района

Проектируемый объект расположен в селе Махамбет Махамбетского района, Атырауской области.
Настоящим проектом предусматривается строительство специальной контейнерной площадки для мусора, небольшая территория с невысоким ограждением и навесом для мусорных контейнеров. Навесы для мусорных контейнеров способны скрыть емкости для мусора, а также, украсить придворовую территорию. Навес над контейнерной площадкой предназначен во избежание попадания влаги в мусорные контейнеры, и для того что бы закрыть вид на мусорные контейнеры с верхних этажей зданий.
Ограждение контейнерной площадки поможет защитить мусорные контейнеры от ветра, огня, животных и птиц, препятствуя распространению мусора по всей дворовой территории.
Проектом предусмотрено строительство площадки для мусорных контейнеров и устройство покрытий для площадок, установка 34 мусорных площадок размером 9,92х1,70 метр.
Навес мусорного контейнера. Габаритные размеры навеса: Длина - 15,0 м; Ширина -1,7 м; Высота - 2,29 м. Ограждения навеса для мусорных контейнеров из профнастила С15-800-0.6 по ГОСТ 24045-2016. Фундамент из монолитного бетона кл. С12/15, размер фундамента 0,3х0,3х0,5(h). Под подошвой фундаментов устроить подготовку из бетона кл. С8/10 толщиной 100 мм. Боковые поверхности всех ж/б конструкций, соприкасающиеся с грунтом, обмазать битумной мастикой за 2 раза.
Все железобетонные конструкции выполнить из бетона с маркой по морозостойкости F100, по водонепроницаемости W6 на сульфатостойком портландцементе ГОСТ 22266-2013.
Площадка под навес монолитный железобетонный из бетона кл. С12/15, армированный сеткой Ø5 ВР-I шагом 150 мм., толщиной 100 мм.
Стойки навеса из стальных квадратных труб 80х80х4 мм. по ГОСТу 8639-82 которая жестко приделана к фундаменту, прогоны из стальных равнополочных уголков 50х5 мм. По ГОСТу 8509-93, сваренных между собой. Навес запроектирован для 5-ти мусорных контейнеров с отдельной калиткой для каждой секций. Калитка состоит из уголков 50х5 мм, сваренных между собой. В образованном пространстве устанавливается сетка "Рабица" по всей площади калитки.
На площадке отдельно расположен контейнер для пластиковых бутылок.
Сварка ручная электродуговая электродами типа Э-42 ГОСТ 9467-75* по всей длине контактных поверхностей с высотой шва не менее минимальной толщины свариваемых элементов.
Металлоконструкции окрасить эмалевой краской ПФ-115 по ГОСТ 6465-76* по грунту из лака ГФ-021 по ГОСТ 25129-2020 в соответствии СП РК 2.01-101-2013 "Защита строительных конструкций от коррозии".

Директор ТОО «Казгражданстройпроект» _____ Карибаев И.
подпись М.П.

Главный инженер проекта _____Кошназарова Ю.
подпись