ТОО
SALA
ГСЛ №17010994

"Разработка проектно-сметной документации на строительство наружных инженерных сетей к 3-х этажным 60 квартирным домам в селе Кадырка Курмангазинского района Атырауской области"

Том IV. Книга 1

Раздел: Наружные водоснабжения и сети канализации. НВК

г. Атырау-2022 г.

ТОО
SALA
ГСЛ №17010994

"Разработка проектно-сметной документации на строительство наружных инженерных сетей к 3-х этажным 60 квартирным домам в селе Кадырка Курмангазинского района Атырауской области"

Том IV. Книга 1

Раздел: Наружные водоснабжения и сети канализации. НВК

ГИП Мусин Е.У.

Директор Жумашев Д.М.

г. Атырау-2022 г.

ВЕДОМОСТЬ РАБОЧИХ ЧЕРТЕЖЕЙ ОСНОВНОГО КОМПЛЕКТА НВК.

Лист	Наименование	Примечание
1	Общие данные	
2	План сетей водоснабжения и канализации.	
3	Деталировка водопровода (б/м)	
4	Продольный профиль водопровода	
5	Продольный профиль канализации.	
6	Таблица водопроводных колодцев.	
7	Таблица канализационных колодцев.	
8		

ВЕДОМОСТЬ ССЫЛОЧНЫХ И ПРИЛАГАЕМЫХ ДОКУМЕНТОВ

Обозначение	Наименование	Примечание
	Ссылочные документы	
"ЦНИИЭП"		
тип. пр. р. 901-09-11.84.	Колодцы водопроводные	
Альбом II	Колодцы круглые из сборного железобетона	
	для труб Ду=50-600мм.	
серия 3.900.1-14, выпуск 1.	Изделия для круглых колодцев.	
тип. пр. р. 901-09-22.84.	Колодцы канализационные.	
Альбом II	Колодцы круглые из сборного железобетона	
	для труб Ду=150-1200мм.	
серия 3.900.1-14, выпуск 1.	Изделия для круглых колодцев.	

Проект выполнен с соблюдением действующих норм и правил, соответствует нормам и правилам взрыва и пожаробезопасности и обеспечивает безопасную эксплуатацию запроектированных объектов.

Главный инженер проекта Мусин Е.

Обозначение	Наименование	Примечание
	Прилагаемые документы	
ТОО "САЛА".		
СО/2021	Спецификация оборудования	

ВЕДОМОСТЬ ОСНОВНЫХ КОМПЛЕКТОВ РАБОЧИХ ЧЕРТЕЖЕЙ

Обозначение	Наименование	Примечание
НВК	Наружные сети водоснабжения и канализации	

УСЛОВНЫЕ ОБОЗНАЧЕНИЯ И ИЗОБРАЖЕНИЯ.

Обозначение.	Наименование
В 1	Хоз.-питьевой водопровод.
КК-1	Колодец канализационный на сети и его номер.
ВК-1	Колодец водопроводный на сети и его номер.
ПГ	Пожарный гидрант
	Указательный знак "Пожарный водоисточник".

ОБЩИЕ УКАЗАНИЯ

1. Глубина заложения водопроводных труб, начальный точка до верха трубы, должна быть на 1.7 м больше глубины проникания в грунт нулевой температуры и составляет - 1.81 м.
2. Сети водопровода запроектированы из полиэтиленовых труб Ø110 мм по
3. Сети хоз.-бытовой канализации запроектированы из полиэтиленовых труб Ø 160 мм по СТ РК ИСО 4427-2004.
4. Грунт, в основании под трубы должен быть тщательно выровнен и не содержать твердых СТ РК ИСО 4427-2004.
5. Верх колодцев с пожарными гидрантами должен быть выше планировочной отметки, прилегающей к дороге территории. Обочины дорог у пожарных гидрантов должны иметь включений.
твердое покрытие (утрамбовка щебнем, пропитка битумом).

ОСНОВНЫЕ ПОКАЗАТЕЛИ ПО СИСТЕМАМ ВОДОСНАБЖЕНИЯ

N	Наименование системы.	Потребный напор на вводе. м.вод.ст	Водопотребление.				Примечание.
			$м^3$/сут.	$м^3$/час.	л/сек.	при пож., л/сек.	
1	Хоз-пит.водопровод В1	21	45,6	6,3	2,68	-	В1- из существующего водопровода
2	Канализация К1		45,6	6,3	4,28		

6. Согласно СТ РК ГОСТ Р 12.4.026-2002 у мест нахождения подземных пожарных гидрантов необходимо установить знаки пожарной безопасности, на котором должна быть информация о расстоянии от знака до гидранта в метрах и номер пожарного гидранта.
7. При производстве работ руководствоваться требованиям СНиП РК 4.01-02-2009 "Водоснабжение. Наружные сети и сооружения", СНиП 2.03.04-85* " Канализация. Наружные сети и сооружения", СТ РК ГОСТ Р 12.4.026-2002 "Цвета сигнальные, знаки безопасности и разметка сигнальная".
8. Производство и приемку работ выполнить в соответствии со СНиП 3.05.04-85* "Наружные сети водоснабжения и канализации", СНиП РК 1.03-05-2001 "Охрана труда и техника безопасности в строительстве".
9. Производство и приемку работ выполнить в соответствии со СНиП 3.05.04-85* "Наружные сети водоснабжения и канализации", СНиП РК 1.03-05-2001 "Охрана труда и техника безопасности в строительстве".
10. При пересечении существующих сетей земляные работы выполнять вручную.

Согласовано

Взам. инв. N

Подпись и дата

Инв. N подл.

Изм.	Кол.уч.	Лист	N°док.	Подпись	Дата
Разработ.	Бекмагамбетов				
Проверил	ТУЛЕГЕНОВ А.				
ГИП	Мусин Е.				

НВК

«Разработка проектно-сметной документации на наружных сетей 3-х этажного 60 квартирного жилого дома в селе Кадырка Курманазинского района».

НАРУЖНЫЕ СЕТИ ВОДОСНАБЖЕНИЯ И КАНАЛИЗАЦИЯ.

Стадия	Лист	Листов
РП	1	7

ОБЩИЕ ДАННЫЕ

ТОО SALA ГСЛ №17010994

Формат А4х3

План сети водоснабжения и канализации

Т.подключ ПЭ -1,8м
Сущ.водопр. Ø110

Указательный знак "Пожарный водоисточник"

Футляр из полиэт.тр. Дн=315х15.0 L=5.0

Футляр из полиэт.тр. Дн=315х15.0 L=5.0

Мусорный бак

Стройка жилого дома

Условные обозначения

- ВК-1 / ПГ-1 — Проектируемый пожарный гидрант в колодцев
- КК-1 — Проектируемый канализационный колодец в сетях
- B1 — Проектируемый водопровода
- K1 — Проектируемый водопровода
- B — Существующий водопровод
- B — Демонтаж водопровода
- K1 — Демонтаж канализации
- КК-1 — Демонтаж канализационный колодец

Изм.	Кол.уч.	Лист	N°док.	Подпись	Дата	НВК
Разработ.	Бекмагамбетов					«Разработка проектно-сметной документации на наружных сетей 3-х этажного 60 квартирного жилого дома в селе Кадырка Курмангазинского района».
Проверил	ТУЛЕГЕНОВ А.					НАРУЖНЫЕ СЕТИ ВОДОСНАБЖЕНИЯ И КАНАЛИЗАЦИЯ. — Стадия: РП; Лист: 2; Листов:
ГИП	Мусин Е.					ПЛАН ВОДОПРОВОДА И КАНАЛИЗАЦИИ

ТОО SALA ГСЛ №17010994

СОГЛАСОВАНО:

ВЗАМ. ИНВ. N | ПОДПИСЬ И ДАТА | ИНВ. N ПОДЛ.

ФОРМАТ А2 (594х420мм)

ДЕТАЛИРОВКА ВОДОПРОВОДА
Б/М

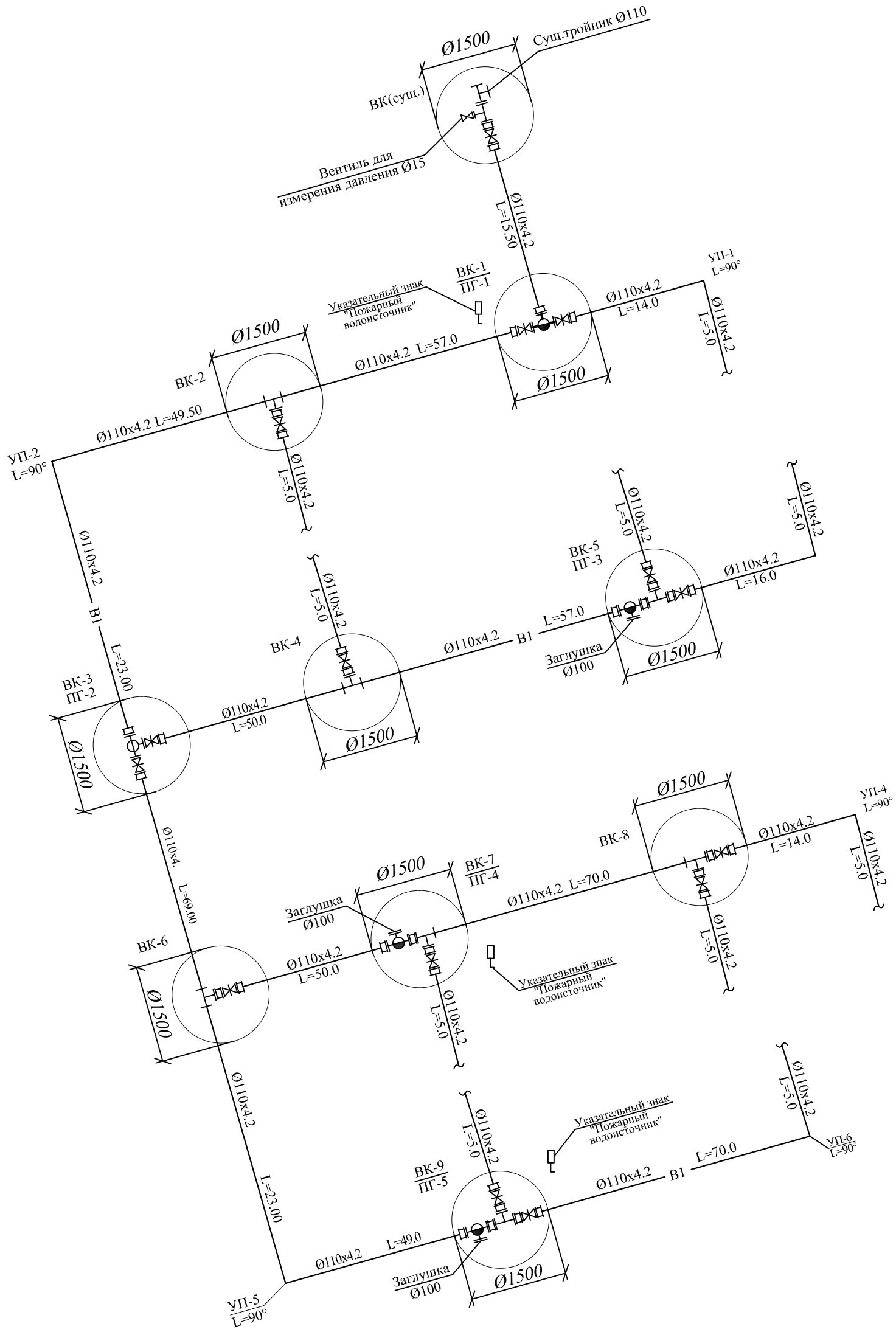

						НВК		
						«Разработка проектно-сметной документации на наружных сетей 3-х этажного 60 квартирного жилого дома в селе Кадырка Курмангазинского района».		
ИЗМ	КОЛ.УЧ	ЛИСТ	N°ДОК.	ПОДПИСЬ	ДАТА			
РАЗРАБ.	Бекмагамбетов					ВОДОСНАБЖЕНИЯ И КАНАЛИЗАЦИЯ	СТАДИЯ	ЛИСТ	ЛИСТОВ
ПРОВЕРИЛ	ТУЛЕГЕНОВ А.						РП	3	
ГИП	Мусин Е.					ДЕТАЛИРОВКА ВОДОПРОВОДА Б/М	ТОО SALA ГСЛ №17010994		

А3(420х297)

Продольный профиль водопровода.

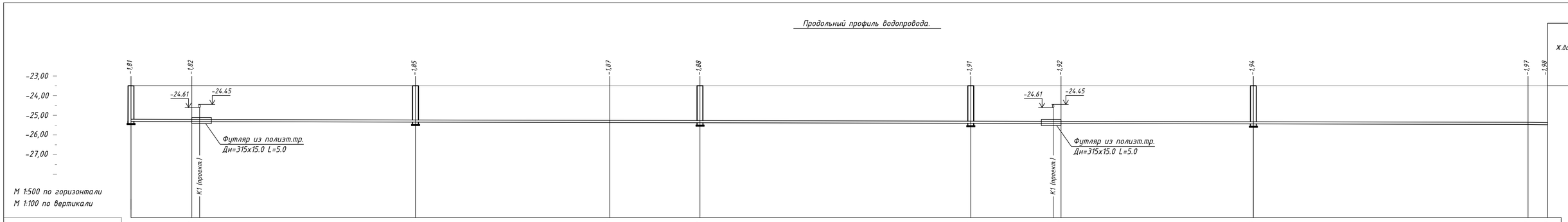

Отметка низа трубы земли	-25,31	-25,32	-25,35	-25,37	-25,38	-25,41	-25,42	-25,44	-25,47	-25,48
Проектная отметка земли										
Натурная отметка	-23,50	-23,50	-23,50	-23,50	-23,50	-23,50	-23,50	-23,50	-23,50	-23,50
Обозначение трубы	Труба полиэтиленовая ПНД Ø110х4.2 "С" SDR26									
Основание	Естественные									
Уклон, % / Длина, м	356.0									0.0005
Расстояние	15.5	57.0	49.5	23.0	69.0	23.0	49.0	70.0	5.0	
Номера колодцев	ВК-1	ВК-2 ПГ-1	ВК-2	УП-2 L=90°	ВК-3 ПГ-2	ВК-4	УП-5 L=90°	ВК-5 ПГ-3	ВК-9 ПГ-5	
Развернутый план		К1	В1	В1	В1	В1	К1			

Футляр из полиэт.тр. Дн=315х15.0 L=5.0

Футляр из полиэт.тр. Дн=315х15.0 L=5.0

Продольный профиль водопровода.

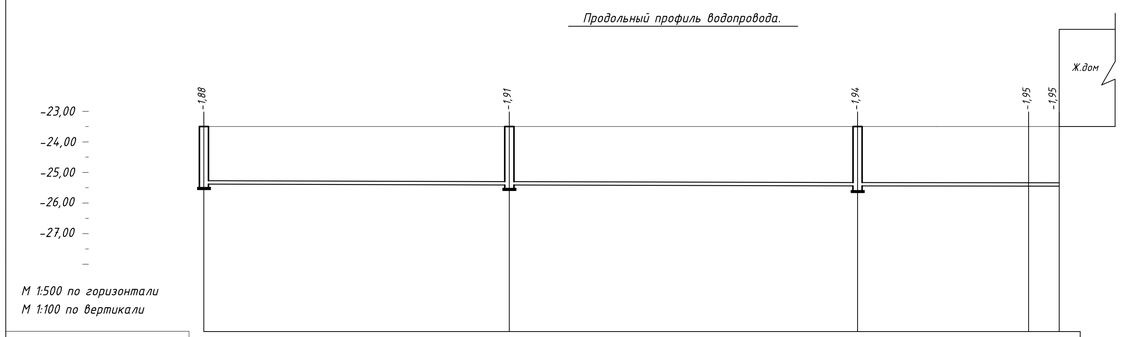

Отметка низа трубы земли	-25,38	-25,41	-25,44	-25,45	-25,45			
Проектная отметка земли								
Натурная отметка	-23,50	-23,50	-23,50	-23,50	-23,50			
Обозначение трубы	Труба полиэтиленовая ПНД Ø110х4.2 "С" SDR26							
Основание	Естественные							
Уклон, % / Длина, м	128.0				0.0005			
Расстояние	50.0	57.0	16.0	5.0				
Номера колодцев	ВК-3 ПГ-2	ВК-6	ВК-7 ПГ-4	УП-3 L=90°	Ж.дом			
Развернутый план								

Продольный профиль водопровода.

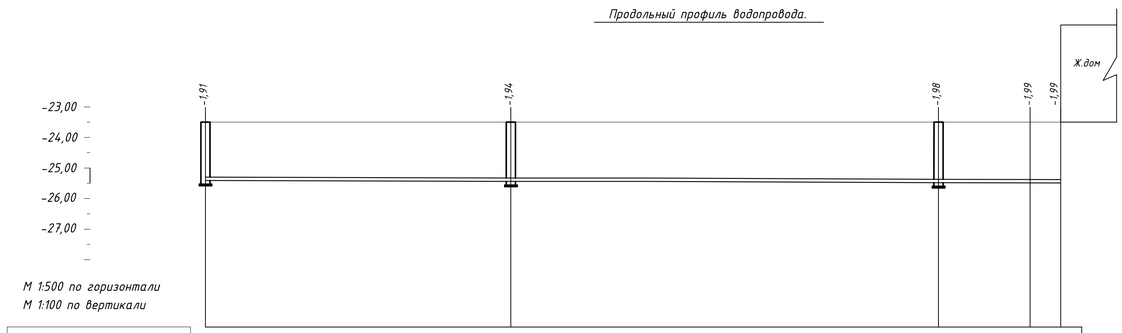

Отметка низа трубы земли	-25,41	-25,44	-25,48	-25,49	-25,49			
Проектная отметка земли								
Натурная отметка	-23,50	-23,50	-23,50	-23,50	-23,50			
Обозначение трубы	Труба полиэтиленовая ПНД Ø110х4.2 "С" SDR26							
Основание	Естественные							
Уклон, % / Длина, м	0.0005							
Расстояние	50.0	70.0	15.0	5.0				
Номера колодцев	ВК-4	ВК-8 ПГ-5	ВК-9	УП-6 L=90°	Ж.дом			
Развернутый план								

УСЛОВНЫЕ ОБОЗНАЧЕНИЯ

1. На плане:

ВК-2
ПГ-1
Проектируемый водопровод с пожарный гидрантом

2. На продольном профиле:

Линия поверхности земли

Проектируемый водопровод

Типовое сечение траншеи

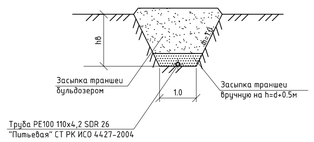

Последовательность и способы производства земляных работ

1. Рытье траншеи экскаватором с укладкой грунта в отвал
2. Доработка грунта в основании траншеи вручную
3. Укладка полиэтиленовых труб на тщательно выровненное, не содержащих твердых включений основание
4. Обратная засыпка траншеи мягким местным грунтом, не содержащим твердых включений (щебень, камни, кирпич и т.д.) с подбивкой пазух и засыпкой указанным грунтом на 0,2 м выше верха труб с уплотнением вручную.
5. Обратная засыпка траншеи бульдозером с перемещением грунта из отвала с разравниванием оставшегося после засыпки траншеи по полосе производства работ

					НВК			
					«Разработка проектно-сметной документации на наружных сетей 3-х этажного 60 квартирного жилого дома в селе Кадырка Курмангазинского района».			
ИЗМ	КОЛ.УЧ	ЛИСТ	N*ДОК.	ПОДПИСЬ	ДАТА			
РАЗРАБ.	Бекмагамбетов				НАРУЖНЫЕ СЕТИ ВОДОСНАБЖЕНИЯ И КАНАЛИЗАЦИЯ	СТАДИЯ	ЛИСТ	ЛИСТОВ
ПРОВЕРИЛ	ТУЛЕГЕНОВ А.					РП	4	
ГИП	Мусин Е.				ПРОДОЛЬНЫЙ ПРОФИЛЬ ВОДОПРОВОДА	ТОО SALA ГСЛ №17010994		

А1 (84х594)

ПРОДОЛЬНЫЙ ПРОФИЛЬ КАНАЛИЗАЦИИ

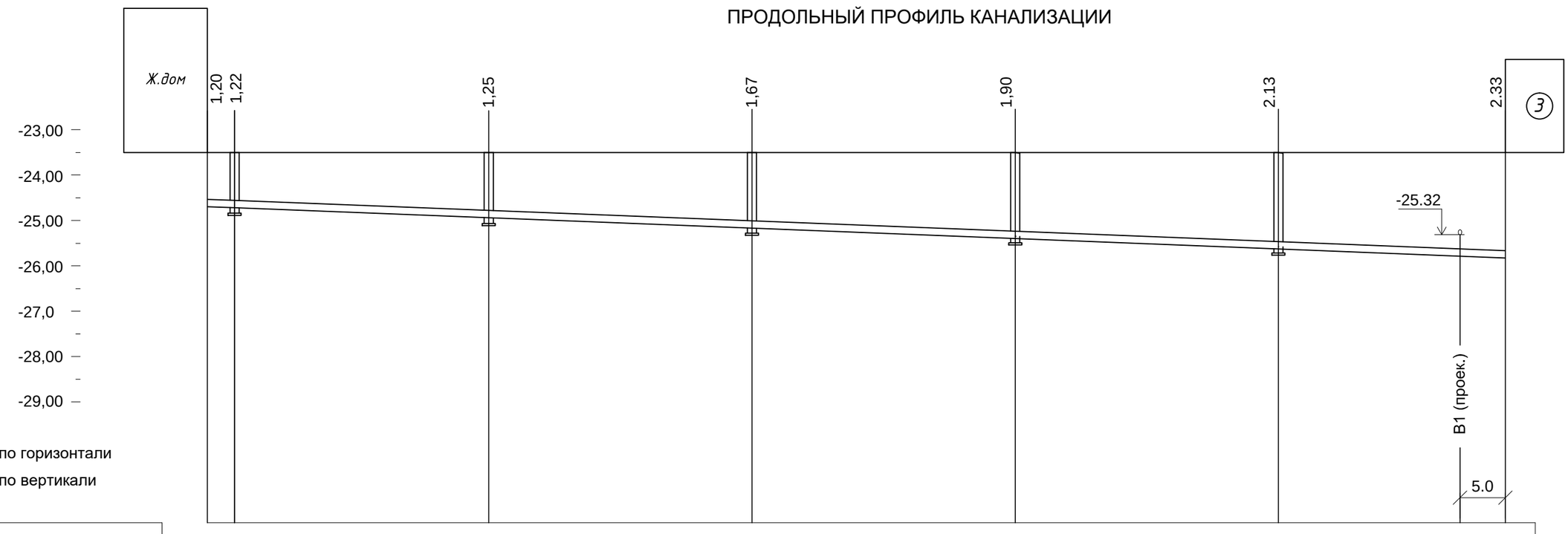

Отметка низа или лотка трубы	-24,70 -24,72	-24,94	-25,17	-25,40	-25,63	-25,83
Проектная отметка земли	-23,50 -23,50	-23,50	-23,50	-23,50	-23,50	-23,50
Натурная отметка земли						
Обозначение трубы	Труба полиэтиленовая 160х4,0 "Техническая"SDR41					
Основание	Естественное					
Уклон, % / Длина, м	143.0					0.008
Расстояние	3.0 28.0	29.0	29.0	29.0	25.0	
Номера колодцев	Ж.дом КК-1	КК-2	КК-3	КК-4	КК-5	Септик
Развернутый план	К1					В1

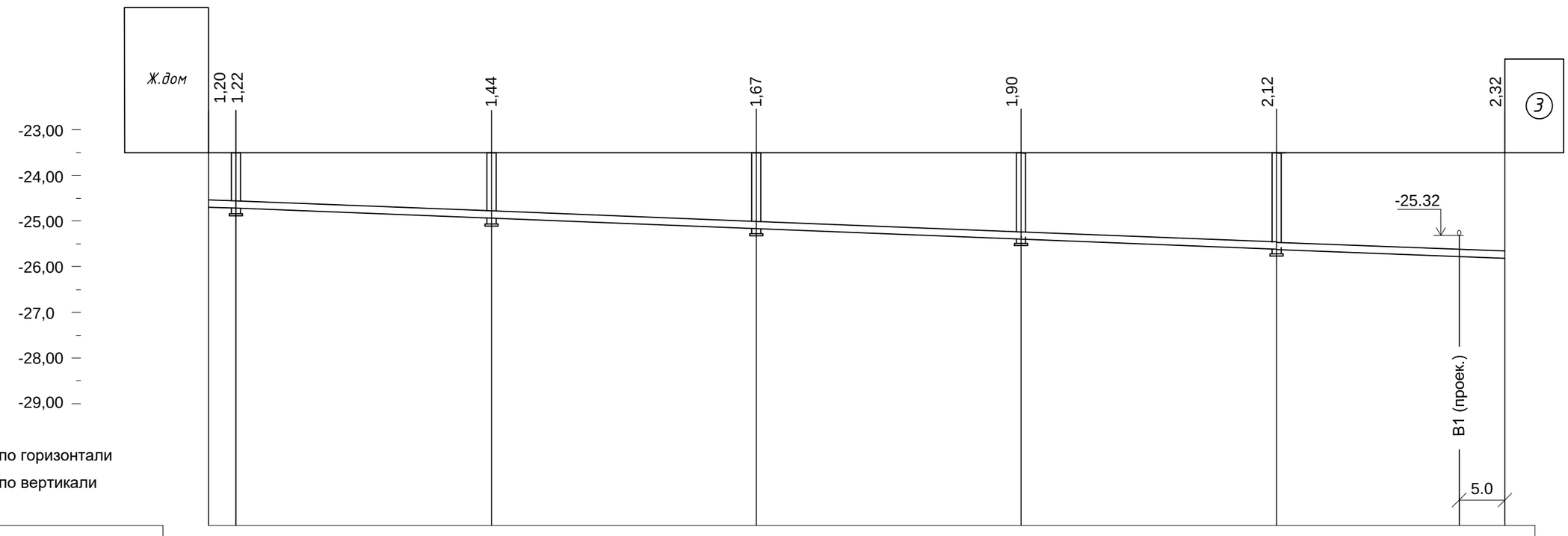

Отметка низа или лотка трубы	-24,70 -24,72	-24,94	-25,17	-25,40	-25,62	-25,82
Проектная отметка земли	-23,50 -23,50	-23,50	-23,50	-23,50	-23,50	-23,50
Натурная отметка земли						
Обозначение трубы	Труба полиэтиленовая 160х4,0 "Техническая"SDR41					
Основание	Естественное					
Уклон, % / Длина, м	142.0					0.008
Расстояние	3.0 28.0	29.0	29.0	28.0	25.0	
Номера колодцев	Ж.дом КК-6	КК-7	КК-8	КК-9	КК-10	Септик
Развернутый план	К1					В1

УСЛОВНЫЕ ОБОЗНАЧЕНИЯ

1. На плане:

КК-1

К1 — Проектируемый канализация

2. На продольном профиле:

Линия поверхности земли

Проектируемый канализация

Впроек — Проектируемый водопровод

Последовательность и способы производства земляных работ

1. Рытье траншеи экскаватором с укладкой грунта в отвал
2. Доработка грунта в основании траншеи вручную
3. Укладка полиэтиленовых труб на тщательно выровненное, не содержащих твердых включений основание
4. Обратная засыпка траншеи мягким местным грунтом, не содержащим твердых включений (щебень, камни, кирпич и т.д.) с подбивкой пазух и засыпкой указанным грунтом на 0,2 м выше верха труб с уплотнением вручную.
5. Обратная засыпка траншеи бульдозером с перемещением грунта из отвала с разравниванием оставшегося после засыпки траншеи по полосе производства работ

Типовое сечение траншеи

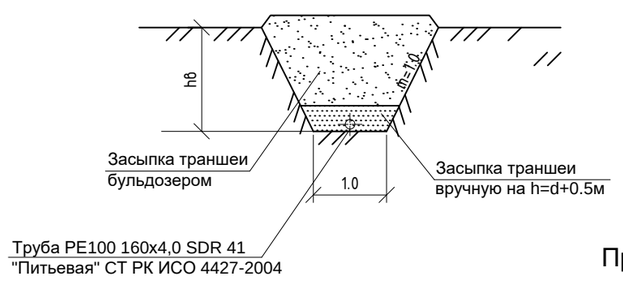

Примечание:

Устройство основания под трубопровод из песчанной засыпки на всю площадь подошвы траншеи с трамбованием грунта основания на глубину 0.3м.

Изм	Кол.уч.	Лист	№док.	Подп.	Дата
Исполнит.		Бекмагамбетов			
Проверил		Тулегенов А.			
ГИП		Мусин Е.			

НВК

«Разработка проектно-сметной документации на наружных сетей 3-х этажного 60 квартирного жилого дома в селе Кадырка Курмангазинского района».

Наружные сети водоснабжения и канализации.

Стадия	Лист	Листов
РП	5	7

Продольный профиль канализации

ТОО SALA ГСЛ №17010994

ФОРМАТ А2 (420х594мм)

Таблица выборки основных элементов железобетонных конструкции водопроводных колодцев

Номера колодцев по плану	Марка колодца по грунтовым услов.	Диаметры трубопроводов, мм		No схемы узла	Диаметр колодца Дк, мм	Полная глубина колодца по профилю Н1, мм	Высота рабочей части Нр, мм	No строительно-монтажной схемы	Высота горловины с перекрытием hг, мм	Объем бетона на упоры, м3	Расход материалов																				Горловина		Стремянка.	Объем основных ж.-б. и конструк-бетонных
											Днище			Рабочая часть						Плита перекрытия														
											Сборные железобетонные элементы. Серия 3.900.1-14																							
		Ду	dy								ПН10	ПН15	ПН-20	КС10.6	КС20.9	КС15.6	КС15.6б	КС15.9	КС15.9а	ПП20-1	ПП10-2	1ПП15-1	1ПП15-2	2ПП15-1	2ПП15-2	КО6	КС7.3	КС7.9	кирпичн. кладка,р.	Тип люка		
1	2	3	4	5	6	7	8	9	10	11	12	13	14	15	16	17	18	19	20	21	22	23	24	25	26	27	28	29	30	31	32	33
ВК-1 ПГ-1	В-II	110	110	У-14г	1500	2100	1800	СМ-7	340	0,05		1						2				1				1				"Л"	С-2	1.36
ВК-2	В-II	110	110	У-13	1500	2100	1800	СМ-7	340	0,05		1						2				1				1				"Л"	С-2	1.36
ВК-3 ПГ-2	В-II	110	110	У-14г	1500	2100	1800	СМ-7	340	0,05		1						2				1				1				"Л"	С-2	1.36
ВК-4	В-II	110	110	У-13	1500	2100	1800	СМ-7	340	0,05		1						2				1				1				"Л"	С-2	1.36
ВК-5 ПГ-3	В-II	110	110	У-14г	1500	2100	1800	СМ-7	340	0,05		1						2				1				1				"Л"	С-2	1.36
ВК-6	В-II	110	110	У-13	1500	2100	1800	СМ-7	340	0,05		1						2				1				1				"Л"	С-2	1.36
ВК-7 ПГ-4	В-II	110	110	У-14г	1500	2100	1800	СМ-7	340	0,05		1						2				1				1				"Л"	С-2	1.36
ВК-8 ПГ-5	В-II	110	110	У-14г	1500	2100	1800	СМ-7	340	0,05		1						2				1				1				"Л"	С-2	1.36
ВК-9	В-II	110	110	У-13	1500	2100	1800	СМ-7	340	0,05		1						2				1				1				"Л"	С-2	1.36
																														Итого:		12.24

Взам.инв.N

Подпись и дата

Инв.N подл.

Изм.	Кол.уч.	Лист	N°док.	Подпись	Дата
Разработ.	Бекмагамбетов				
Проверил	ТУЛЕГЕНОВ А.				
ГИП	Мусин Е.				

НВК

«Разработка проектно-сметной документации на наружных сетей 3-х этажного 60 квартирного жилого дома в селе Кадырка Курмангазинского района».

НАРУЖНЫЕ СЕТИ ВОДОСНАБЖЕНИЯ И КАНАЛИЗАЦИИ

СТАДИЯ	ЛИСТ	ЛИСТОВ
РП	6	

ТАБЛИЦА ВОДОПРОВОДНЫХ КОЛОДЦЕВ

ТОО SALA ГСЛ №17010994

Формат А3

Таблица выборки основных элементов железобетонных конструкции канализационных колодцев

Номера колодцев по плану	Марка колодца по грунтовым услов.	Марка колодца	Полная глубина колодца по профилю Н1, мм	Диаметр колодца Дк, мм	Глубина лотка, hл мм	Высота рабочей части Нр, мм	Высота горловины с перекрытием, hг	Расход материалов																								
								Днище			Рабочая часть								Плита перекрытия						Горловина					Стремянка.	Гидроизоляция.	Объем основных бетонных конструк-ций.
									Сборные железобетонные элементы. Серия 3.900.1-14																			кирпичная кладка, ряды	Тип люка			
								Объем бет. на лоток,м3	ПН10	ПН15	КС10.6	КС10.9	КС10.9а	КС15.6	КС15.6б	КС15.9	КС15.9а	КС15.9б	ПП10-1	ПП10-2	1ПП15-1	1ПП15-2	2ПП15-1	2ПП15-2	КО6	КС7.3	КС7.9					
1	2	3	4	5	6	7	8	9	10	11	12	13	14	15	16	17	18	19	20	21	22	23	24	25	26	27	28	29	30			
К1-1	В-II	КСП	1200	1000	200	600	200	0,10	1		1								1						1				"Л"	С1	5,0	0,43
К1-2	В-II	КСУ	1210	1000	200	600	300	0,20	1		1								1						1				"Л"	С1-01	5,0	0,53
К1-3	В-II	КСУ	1440	1000	300	900	300	0,45	1			1							1						1			1	"Л"	С1	5,0	0,97
К1-4	В-II	КСУ	1670	1000	300	1200	300	0,45	1		2								1						1			1	"Л"	С1-01	5,0	1,05
К1-5	В-II	КСУ	1900	1000	300	1500	300	0,45	1		1	1							1						1				"Л"	С1-01	5,0	1,13
К1-6	В-II	КСУ	2120	1000	300	600	300	0,20	1		1								1						1				"Л"	С1	5,0	0,53
К1-7	В-II	КСУ	1440	1000	300	900	300	0,45	1			1							1						1				"Л"	С1	5,0	0,97
К1-8	В-II	КСУ	1670	1000	300	900	300	0,45	1			1							1						1			1	"Л"	С1-01	5,0	0,97
К1-9	В-II	КСУ	1900	1000	300	1200	300	0,45	1		2								1						1			1	"Л"	С1-01	5,0	0,97
К1-10	В-II	КСП	2120	1000	300	1200	300	0,36	1		2								1						1				"Л"	С1	5,0	0,96
																														Итого:		8,51

Изм	Кол.уч.	Лист	№док.	Подп.	Дата	НВК
						«Разработка проектно-сметной документации на наружных сетей 3-х этажного 60 квартирного жилого дома в селе Кадырка Курмангазинского района».
Исполнит.		Бекмагамбетов				Наружные сети водоснабжения и канализации.
Проверил		Тулегенов А.				
ГИП		Мусин Е.				Таблица канализационных колодцев.

Стадия	Лист	Листов
РП	7	7

ТОО SALA ГСЛ №17010994

ФОРМАТ А3 (420х297мм)

Позиция.	Наименование и техническая характеристика.	Тип, марка, обозначение документа, опросного листа.	Код оборудования, изделия материала.	Завод-изготовитель.	Единица измерения.	Колич-чество.	Масса единицы, кг.	Примечание.
1	2	3	4	5	6	7	8	9
	Водопровод В1.							
	Труба полиэтиленовая ПНД Ф 110 С "Питьевая", SDR 26-Ф110х4.2	СТ РК ИСО 4427-2004		Атырауский завод	м	680	1.419	
				полиэтиленовых труб.				
	Задвижка с ПЭ концами Ф 100/110 PN10/16	AVP-KZ 4801108000000		"Chevron Texaco"	шт	15	44.80	
	Втулка под фланец ПНД Ø 110 мм "С".	ТУ 6-19-213-83		Атырауский завод	шт	34	0.450	
	Свободный фланец ПНД Ø 110 мм "С".	ТУ6-19-213-83		полиэтиленовых труб. "Chevron Texaco"	шт	34	0.250	
	Пожарный гидрант "ПГ-3000".	ГОСТ 8020-85*Е		Талдыкурганский завод коммунального хозяйства.	компл.	5	116.0	
	Отвод 90° ПНД 110 "С"	ТУ6-19-213-83		Атырауский завод	шт	6	-	
	Вентиль для измерения давления Ø15			полиэтиленовых труб	шт	1	-	
	Тройник ПНД Ø 110х110 мм "С".	ТУ6-19-213-83		" Chevron Texaco"	шт	7	-	
	Тройник ПНД Ø 110х15 мм "С".	ТУ6-19-213-83		" Chevron Texaco"	шт	1	-	
				Атырауский завод				
	Тройник ППТФ 100х100	ГОСТ 5525-88*		полиэтиленовых труб	шт	5	-	
	Заглушка ст. 110 мм "С".	ТУ6-19-213-83		" Chevron Texaco"	шт	12	-	
	Гайка М 16	ГОСТ 5915-70*		Атырау Нефтемаш.	шт	272	0,033	
	Болт М 16х80	ГОСТ 7798-70*		Атырау Нефтемаш.	шт	272	0,147	
	Колодец водопроводный из сборных ж.-б. колец Ø 1.5 м	ГОСТ 8020-90			шт/м	9	-	
	Люк чугунный "легкий" "ЛВ"	ГОСТ 3634-99			шт	9	65,0	
	Отмостка вокруг люка колодца из бетона марки В-15.				$м^3$	4.77	-	
	Стремянки, устанавливаемые в колодцах.	С - 2			шт	9	17,08	
	Указательный знак "Пожарный водоисточник".				шт	9	-	
	Обмазка наружных поверхностей колодца горячим битумом							
	за 2 раза.				$м^2$	112.5	-	за 1 раза.
	Труба-футляр ПЭ d-315х15.0 L-5.0м, SDR 21				шт	2		открытым способом

Взам.инв.N

Подпись и дата

Инв.N подл.

Изм	Кол.уч.	Лист	№док.	Подп.	Дата
Разработ		Бекмагамбетов			
Проверил		ТУЛЕГЕНОВ А.			
ГИП		Мусин Е.			

НВ.СО

«Разработка проектно-сметной документации на наружных сетей 3-х этажного 60 квартирного жилого дома в селе Кадырка Курмангазинского района».

Наружные сети водоснабжения

Стадия	Лист	Листов
РП	1	2

Спецификация оборудования

ТОО SALA ГСЛ №17010994

Формат А3

Позиция.	Наименование и техническая характеристика.	Тип, марка, обозначение документа, опросного листа.	Код оборудования, изделия материала.	Завод-изготовитель.	Единица измере-ния.	Колич-чество.	Масса единицы, кг.	Примечание.
1	2	3	4	5	6	7	8	9
К1	Канализация							
1	Труба полиэтиленовая 160х4.0 "Техническая"SDR41	СТ РК ИСО 4427-2004		АЗПТ г.Атырау	м	310		
2	Колодцы водопроводные из сборных ж.-б. колец. Ø1.0	т.п. 902.09-22.84			шт	10		
3	Люк чугунный "легкий" "Л"	ГОСТ 3634-99			шт	10		
4	Стремянки, устанавливаемые в колодцах.	С 1 - 0 1			шт	5		
5	Стремянки, устанавливаемые в колодцах.	С 1			шт	5		
6	Отмостка вокруг септика из бетона				м3	5,5		
7	Обмазка наружных поверхностей колодцев горячим битумом							
	за 2 раза				м2	95,0		
8	Кладка кирпича с размером 250х120х65				шт	4320		
9	Раствор				м3	1,04		
	Демонтаж пэ трубопровод В1.							
1	Труба полиэтиленовая ПНД Ø 110 С "Питьевая", SDR 26-Ø110х4.2	СТ РК ИСО 4427-2004		Атырауский завод полиэтиленовых труб.	м	160	1.419	
2	Отвод 11° ПНД 110 "С"	ТУ6-19-213-83		"Chevron Texaco"	шт	2	-	
	Демонтаж пэ трубопровод К1.							
1	Труба полиэтиленовая 160х4.0 "Техническая"SDR41	СТ РК ИСО 4427-2004		АЗПТ г.Атырау	м	285		
2	Колодцы водопроводные из сборных ж.-б. колец. Ø1.0	т.п. 902.09-22.84			шт	10		
3	Люк чугунный "легкий" "Л"	ГОСТ 3634-99			шт	10		
4	Стремянки, устанавливаемые в колодцах.	С 1 - 0 5			шт	1		
5	Стремянки, устанавливаемые в колодцах.	С 1 - 0 4			шт	1		
6	Стремянки, устанавливаемые в колодцах.	С 1 - 0 3			шт	2		
7	Стремянки, устанавливаемые в колодцах.	С 1 - 0 2			шт	2		
8	Отмостка вокруг септика из бетона				м3	5,0		
9	Днища ПН-10	ГОСТ 8020-90			шт	6		
10	Кольцо КС10.6	ГОСТ 8020-90			шт	5		
11	Кольцо КС10.9	ГОСТ 8020-90			шт	3		
12	Плита перекрытие ПП10-1	ГОСТ 8020-90			шт	6		
12	Кольцо опорные КО6	ГОСТ 8020-90			шт	6		

Взам.инв.N

Подпись и дата

Инв.N подл.

Позиция.	Наименование и техническая характеристика.	Тип, марка, обозначение документа, опросного листа.	Код оборудования, изделия материала.	Завод-изготовитель.	Единица измере-ния.	Колич-чество.	Масса единицы, кг.	Примечание.
1	2	3	4	5	6	7	8	9
	Внутренний водопровод В1.							
	Труба полиэтиленовая ПНД Ø 15 С "Питьевая".	ТУ 75 00 РК 38584618-ТОО-01-2002		Атырауский завод	м	2	-	
				полиэтиленовых труб.				
				" Chevron Texaco"				
	Переходник ПНД 32/15 мм "С".	ТУ6-19-213-83			шт	1	-	
	Вентиль Ø 15-16	15ч8п2			шт	1	-	
	Счетчик крыльчатый холодной воды, ГОСТ 6019-83*.	ВСКМ-15.			шт	1	-	

Примечание:

Спецификация дана на 1 жилой дом,
всего жилых домов -2.

Взам.инв.N

Подпись и дата

Инв.N подл.

Изм.	Кол.уч.	Лист	N°док.	Подпись	Дата
Разработ.		Бекмагамбетов			
Проверил		ТУЛЕГЕНОВ А.			
ГИП		Мусин Е.			

НВ.СО

«Разработка проектно-сметной документации на наружных сетей 3-х этажного 60 квартирного жилого дома в селе Кадырка Курмангазинского района».

НАРУЖНЫЕ СЕТИ ВОДОСНАБЖЕНИЯ И КАНАЛИЗАЦИИ

СТАДИЯ	ЛИСТ	ЛИСТОВ
РП	1	1

Спецификация оборудования

ТОО SALA ГСЛ №17010994

Формат А3