КазПрогресс-СтройСервис
строительная компания

ТОО "КазПрогесс - СтройСервис"
ГСЛ №001618 от 05 декабря 2008г.

РАБОЧИЙ ПРОЕКТ

«Капитальный ремонт по благоустройства культорного парка по улице А. Иманова в село Сарайшик, Махамбетского района»

АРХИТЕКТУРНО-СТРОИТЕЛЬНЫЕ РЕШЕНИЯ

KPSS-0005-2022-АС

РАБОЧИЕ ЧЕРТЕЖИ

Директор ТОО "КазПрогесс - СтройСервис" _____ Суйеуов А.

г.Атырау
2022 год

ВЕДОМОСТЬ ОСНОВНЫХ КОМПЛЕКТОВ РАБОЧИХ ЧЕРТЕЖЕЙ

ОБОЗНАЧЕНИЕ	НАИМЕНОВАНИЕ	ПРИМЕЧАНИЕ
KPSS–0005–2022–ГП	ГЕНЕРАЛЬНЫЙ ПЛАН	
KPSS–0005–2022–АС	АРХИТЕКТУРНО–СТРОИТЕЛЬНЫЕ РЕШЕНИЯ	
KPSS–0005–2022–ЭН	ЭЛЕКТРООСВЕЩЕНИЕ НАРУЖНОЕ	

ВЕДОМОСТЬ РАБОЧИХ ЧЕРТЕЖЕЙ ОСНОВНОГО КОМПЛЕКТА АС

НОМЕР ЛИСТА	*НАИМЕНОВАНИЕ*	*ПРИМЕЧАНИЕ*
1	*ОБЩИЕ ДАННЫЕ*	
2	*ПЛАН ОГРАЖДЕНИЯ*	
3	*ОГРАЖДЕНИЯ. ВОРОТА В–1*	
4	*ОГРАЖДЕНИЯ. КАЛИТКА К–1*	
5	*ОГРАЖДЕНИЯ. ЗВЕНО 1*	
6	*ОГРАЖДЕНИЯ. ЗВЕНО 2*	
7	*ОГРАЖДЕНИЯ. ЗВЕНО 3*	
8	*ОГРАЖДЕНИЯ. ЗВЕНО 4*	
9	*СКАМЬЯ. СПЕЦИФИКАЦИЯ*	
10	*ФУНДАМЕНТ ПОД СКАМЬЮ ФМ–1*	
11	*УРНА. СПЕЦИФИКАЦИЯ*	

ВЕДОМОСТЬ ССЫЛОЧНЫХ И ПРИЛАГАЕМЫХ ДОКУМЕНТОВ

ОБОЗНАЧЕНИЕ	НАИМЕНОВАНИЕ	ПРИМЕЧАНИЕ
	ССЫЛОЧНЫЕ ДОКУМЕНТЫ	
СН РК EN 1992	ПРОЕКТИРОВАНИЕ ЖЕЛЕЗОБЕТОННЫХ КОНСТРУКЦИЙ	
СП РК 2.04–01–2017	СТРОИТЕЛЬНАЯ КЛИМАТОЛОГИЯ	
СП РК 5.03–107–2013	НЕСУЩИЕ И ОГРАЖДАЮЩИЕ КОНСТРУКЦИИ	
СП РК 2.01–101–2013	ЗАЩИТА СТРОИТЕЛЬНЫХ КОНСТРУКЦИЙ ОТ КОРРОЗИИ	
СП РК 5.01–102–2013	ОСНОВАНИЯ ЗДАНИЙ И СООРУЖЕНИЙ	

ТЕХНИЧЕСКИЕ РЕШЕНИЯ, ПРИНЯТЫЕ В ПРОЕКТЕ, СООТВЕТСТВУЮТ ТРЕБОВАНИЯМ ЭКОЛОГИЧЕСКИХ, САНИТАРНО–ТЕХНИЧЕСКИХ, ПРОТИВОПОЖАРНЫХ И ДРУГИХ НОРМ, ДЕЙСТВУЮЩИХ НА ТЕРРИТОРИИ РЕСПУБЛИКИ КАЗАХСТАН, И ОБЕСПЕЧИВАЮТ БЕЗОПАСНУЮ ДЛЯ ЖИЗНИ И ЗДОРОВЬЯ ЛЮДЕЙ ЭКСПЛУАТАЦИЮ ОБЪЕКТА ПРИ СОБЛЮДЕНИИ ПРЕДУСМОТРЕННЫХ В ПРОЕКТЕ МЕРОПРИЯТИЙ.

ГЛАВНЫЙ ИНЖЕНЕР ПРОЕКТА /РАХМЕТ Ш./

ОБЩИЕ УКАЗАНИЯ

1. РАЗДЕЛ «АРХИТЕКТУРНО–СТРОИТЕЛЬНЫЕ РЕШЕНИЯ» РАБОЧЕГО ПРОЕКТА «РЕКОНСТРУКЦИЯ ЛЕТНЕГО ПАРКА В СЕЛЕ САРАЙЧИК, МАХАМБЕТСКОГО РАЙОНА» РАЗРАБОТАН НА ОСНОВАНИИ:
   - ДОГОВОРА ПОДПИСАННОГО МЕЖДУ ЗАКАЗЧИКОМ И ИСПОЛНИТЕЛЕМ;
   - АРХИТЕКТУРНО–ПЛАНИРОВОЧНОЕ ЗАДАНИЕ;
   - ЗАДАНИЯ НА ПРОЕКТИРОВАНИЕ, УТВЕРЖДЕННОГО ЗАКАЗЧИКОМ;
   - ИСХОДНЫХ ДАННЫХ ПРЕДОСТАВЛЕННЫХ ЗАКАЗЧИКОМ;
   - ДЕЙСТВУЮЩИХ НОРМАТИВНЫХ ДОКУМЕНТОВ И ПРАВИЛ РЕСПУБЛИКИ КАЗАХСТАНА;
2. ПРОЕКТИРУЕМЫЙ ОБЬЕКТ ОТНОСИТСЯ К II (НОРМАЛЬНОМУ) УРОВНЮ ОТВЕТСТВЕННОСТИ, НЕ ОТНОСЯЩИЕСЯ К ТЕХНИЧЕСКИ СЛОЖНЫМ.
3. ВСЕ РАЗМЕРЫ ДАНЫ В МИЛЛИМЕТРАХ, ЕСЛИ НЕТ ДРУГИХ УКАЗАНИЙ.
4. КОМПЛЕКТ ЧЕРТЕЖЕЙ МАРКИ АС РАЗРАБОТАН ДЛЯ СЛЕДУЮЩИХ ПРИРОДНО–КЛИМАТИЧЕСКИХ УСЛОВИЙ:
   - КЛИМАТИЧЕСКИЙ РАЙОН СТРОИТЕЛЬСТВА IVГ
   - СНЕГОВАЯ НАГРУЗКА, 80 КГС/М2
   - СКОРОСТНОЙ НАПОР ВЕТРА, 77 КГС/М2
   - СРЕДНЯЯ НАИБОЛЕЕ ХОЛОДНОЙ ПЯТИДНЕВКИ С ОБЕСПЕЧЕННОСТЬЮ 0,92 –28°С
   - СРЕДНЯЯ НАИБОЛЕЕ ХОЛОДНЫХ СУТОК С ОБЕСПЕЧЕННОСТЬЮ 0,92 –26°С
4. ЗА УСЛОВНУЮ ОТМЕТКУ 0.000 ПРИНЯТ ВЕРХ ФУНДАМЕНТА ПОД СТОЙКИ ОГРАЖДЕНИЯ.
5. СОГЛАСНО "ОТЧЕТУ ПО ИНЖЕНЕРНО–ГЕОЛОГИЧЕСКИМ ИЗЫСКАНИЯМ" ОТ 2021Г. ОСНОВАНИЕМ ПЛОЩАДКИ СЛУЖИТ ПЕСОК МЕЛКИЙ БУРАВАТО–ЖЕЛТОГО ЦВЕТАС ТОНКИМИ ГЛИНИСТЫМИ ПРОСЛОЙКАМИ СО СЛЕДУЮЩИМИ ХАРАКТЕРИСТИКАМИ:
   - ОБЬЕМНЫЙ ВЕС ГРУНТА ρ = 1.42Т/М3;
   - УДЕЛЬНОЕ СЦЕПЛЕНИЕ ГРУНТА С = 8,0КПА;
   - УГОЛ ВНУТРЕННЕГО ТРЕНИЯ φ = 23°;
   - МОДУЛЬ ДЕФОРМАЦИИ Е = 12.0МПА;
   - КОЭФФИЦИЕНТ ПОРИСТОСТИ Е = 0.6;
   - СОДЕРЖАНИЕ ХЛОРА В ГРУНТЕ CL = 11088,0 МЛ/КГ;
6. ПРОЕКТОМ ПРЕДУСМАТРИВАЕТСЯ ОГРАЖДЕНИЯ ЛЕТНЕГО ПАРКА ОБЩЕЙ ПРОТЯЖЕННОСТЬЮ 274М. ОГРАЖДЕНИЯ ВЫПОЛНЯЕТСЯ ИЗ СЕКЦИОННОЙ МЕТАЛЛИЧЕСОЙ КОНСТРУКЦИИ СО СЛЕДУЮЩИМИ РАЗМЕРАМИ: ЗВЕНО 1 – 3,0М И ЗВЕНО 2 – 1,9М, ЗВЕНО 3 – 2,5М, ЗВЕНО 4 – 4,2М. ТАК ЖЕ ПРЕДУСМОТРЕНЫ МЕТАЛЛИЧЕСКИЕ ВОРОТА В–1 И КАЛИТКИ К–1. ШИРИНА ВОРОТ СОСТАВЛЯЕТ 3,0 М, ВЫСОТОЙ 2,0М. ШИРИНА КАЛИТОК СОСТАВЛЯЕТ 1,4 М, ВЫСОТОЙ 2,0М. ВОРОТА И КАЛИТКИ РАСПОЛОЖЕНЫ НА СЕВЕРНОЙ И ЮЖНОЙ, ТАКЖЕ НА ЗАПАДНОЙ СТОРОНАХ ТЕРРИТОРИЙ. КОНСТРУКЦИЯ ВОРОТ И КАЛИТОК СОСТОИТ ИЗ МЕТАЛЛИЧЕСКОГО ТРУБНОГО ИЗДЕЛИЯ ДИАМЕТРАМИ 40, 57, 76, 114 ММ. СТОЙКИ ОГРАЖДЕНИЯ ВЫПОЛНЯЕТСЯ ИЗ КИРПИЧА КР–Л–ПУ 250х120х65/1НФ/125/1,4/50 ПО ГОСТ 530–2012 С РАЗМЕРАМИ 400х400х2100ММ. ИСПОЛЬЗУЮТСЯ ФУНДАМЕНТНЫЕ ОПОРЫ ДЛЯ КРЕПЛЕНИЯ СТОЙКИ ОГРАЖДЕНИЯ, ВОРОТ И КАЛИТОК, РАЗМЕРЫ, КОТОРЫЕ СОСТАВЛЯЮТ 400х400х1000ММ.
7. ВСЕ ЖЕЛЕЗОБЕТОННЫЕ КОНСТРУКЦИИ ПРИНЯТЬ ИЗ БЕТОНА КЛ. С12/15 НА СУЛЬФАТОСТОЙКОМ ЦЕМЕНТЕ, ПО ВОДОНЕПРОНИЦАЕМОСТИ НЕ НИЖЕ W8, ПО МОРОЗОСТОЙКОСТИ F150 С ПОСЛЕДУЮЩИМ НАНЕСЕНИЕМ НА БОКОВЫЕ ПОВЕРХНОСТИ БИТУМНОЙ МАСТИКИ В 2 СЛОЯ. ОСНОВАНИЕМ ПОД ФУНДАМЕНТНЫХ ОПОР СЛУЖИТ ЩЕБЕНОЧНАЯ ПОДГОТОВКА ТОЛЩИНОЙ 100ММ.
8. КОЭФФИЦИЕНТ УПЛОТНЕНИЯ ОБРАТНОЙ ЗАСЫПКИ ДОЛЖЕН БЫТЬ НЕ МЕНЕЕ 0,95 ОТ ПРИРОДНОГО.
9. ВСЕ РАБОТЫ, СВЯЗАННЫЕ С ИНЖЕНЕРНОЙ ПОДГОТОВКОЙ ТЕРРИТОРИИ И УСТРОЙСТВОМ ФУНДАМЕНТОВ, ДОЛЖНЫ ВЫПОЛНЯТЬСЯ В СООТВЕТСТВИИ СО ТРЕБОВАНИЯМИ:
   - СП РК 5.01–101–2013 "ЗЕМЛЯНЫЕ СООРУЖЕНИЯ, ОСНОВАНИЯ И ФУНДАМЕНТЫ";
   - СП РК 5.01–105–2013 "ФУНДАМЕНТЫ В ВЫТРАМБОВАННЫХ КОТЛОВАНАХ. ПРАВИЛА ПРОИЗВОДСТВА И ПРИЕМКИ РАБОТ".
10. БЕТОННЫЕ И ЖЕЛЕЗОБЕТОННЫЕ РАБОТЫ ВЕСТИ С ВЫПОЛНЕНИЕМ ТРЕБОВАНИЙ СП РК 5.03–107–2013 "НЕСУЩИЕ И ОГРАЖДАЮЩИЕ КОНСТРУКЦИИ".
11. ПРИ ПРОИЗВОДСТВЕ СТРОИТЕЛЬНО–МОНТАЖНЫХ РАБОТ НЕОБХОДИМО РУКОВОДСТВОВАТЬСЯ УКАЗАНИЯМИ СП РК 1.03–106–2012 "ОХРАНА ТРУДА И ТЕХНИКА БЕЗОПАСНОСТИ В СТРОИТЕЛЬСТВЕ".

ИЗМ.	КОЛ.	ЛИСТ	N°ДОК	ПОДПИСЬ	ДАТА
РАЗРАБ.		Куанов М.			
ПРОВЕРИЛ					
ГИП		Рахмет Ш.			
НОРМОКОНТР.					

KPSS–0005–2022–АС

«Капитальный ремонт по благоустройства культорного парка по улице А. Иманова в село Сарайшик, Махамбетского района»

АРХИТЕКТУРНО–СТРОИТЕЛЬНЫЕ РЕШЕНИЯ

СТАДИЯ	ЛИСТ	ЛИСТОВ
РП	1	9

Общие данные

ТОО "КазПрогресс–СтройСервис" г.Атырау, 2022г.

ФОРМАТ А3

Согласовано

ГП Куанов М.

ВЗАМ. ИНВ. N°

ПОДП. И ДАТА

ИНВ. N° ПОДЛ.

План ограждения М1:500

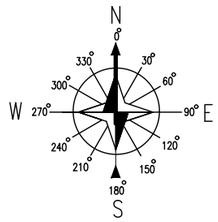

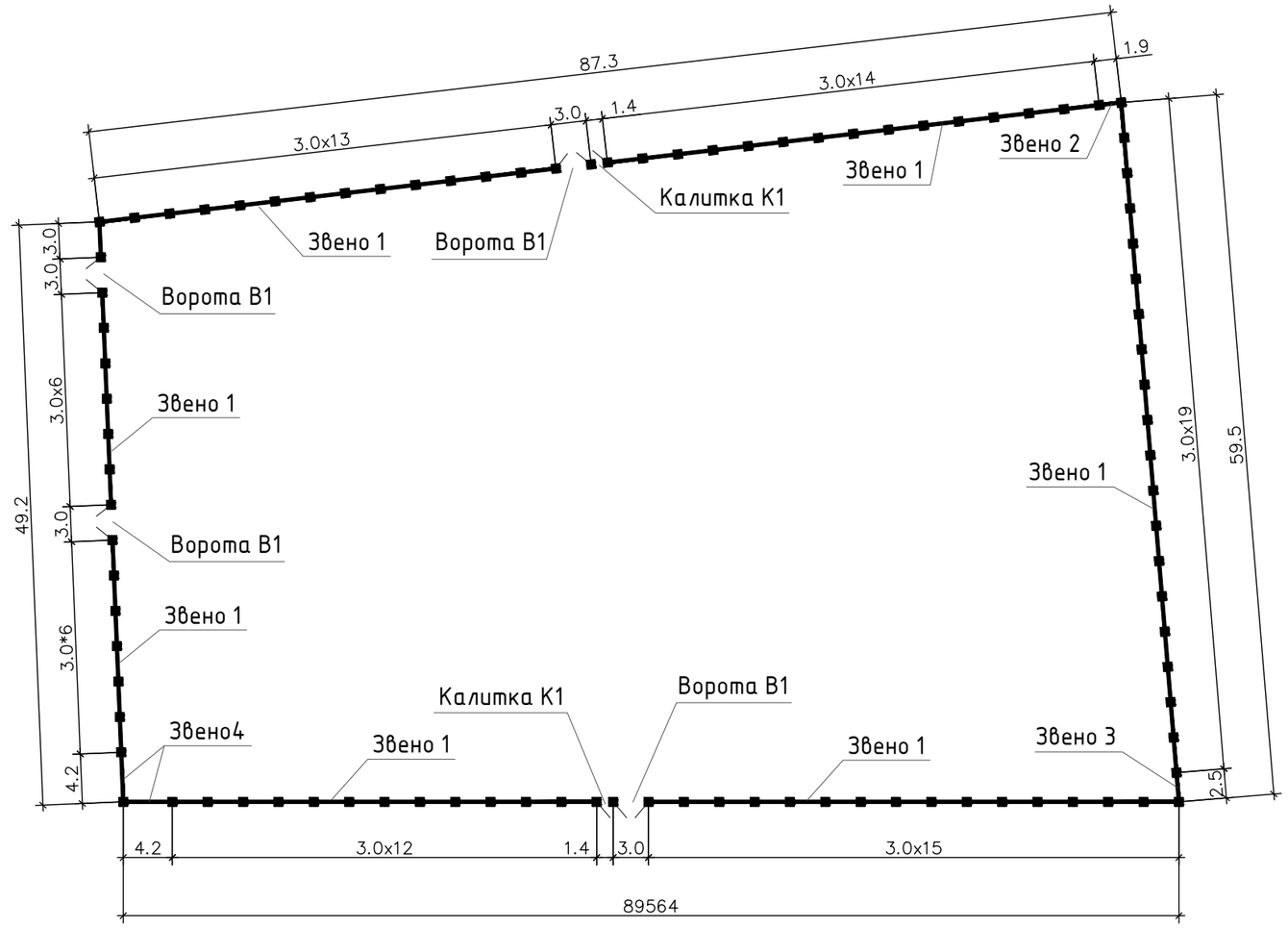

Спецификация

Поз.	Обозначение	Наименование	Кол.	Масса ед.,кг	Общ. масса.,кг	Прим.
	Ограждение	Протяженность - 274 м				
1	ГОСТ 530-2012	КИРПИЧ КР-Л-ПУ 250х120х65/1НФ/125/1,4/50 $м^3$	10	0,34	3,4	Кирпичная стойка
2		Ворота В-1. L=3,0м	4	135,6	542.4	
3		Калитка К-1. L=1,4м	2	57,63	115,3	
4		Звено-1. L=3,0 м	131	88,16	11549,0	
5		Звено-2. L=1,9 м	1	63.0	63.0	
6		Звено-3. L=2,5 м	1	73.15	73.15	
7		Звено-4. L=4,2 м	2	109.3	218.6	
		Фундамент Ф1 под стойки (С12/15)	10.7			
		Щебень фр.20-40, Макра М600 $м^3$	3.8			

ПРИМЕЧАНИЯ:
1. РАСХОДЫ КИРПИЧНЫХ СТОЛБИКОВ, ФУНДАМЕНТОВ И ЩЕБЕНЯ ДАНА ОБЩИЙ, НА ВСЕ ОГРАЖДЕНИЯ.
2. РАЗМЕРЫ ДАНЫ В МЕТРАХ, ЕСЛИ НЕТ ДРУГИХ УКАЗАНИЙ.

Согласовано
ГП Куанов М.
ВЗАМ. ИНВ. N°
ПОДП. И ДАТА
ИНВ. N° ПОДП.

ИЗМ.	КОЛ.	ЛИСТ	N°ДОК.	ПОДПИСЬ	ДАТА
РАЗРАБ.		Куанов М.			
ПРОВЕРИЛ					
ГИП		Рахмет Ш.			
НОРМОКОНТР.					

KPSS-0005-2022-AC

«Капитальный ремонт по благоустройства культорного парка по улице А. Иманова в село Сарайшик, Махамбетского района»

АРХИТЕКТУРНО-СТРОИТЕЛЬНЫЕ РЕШЕНИЯ

СТАДИЯ	ЛИСТ	ЛИСТОВ
РП	2	

План ограждения М1:500

ТОО "КазПрогресс-СтройСервис" г.Атырау, 2022г.

ФОРМАТ А3

Ворота В-1. М. 1:25

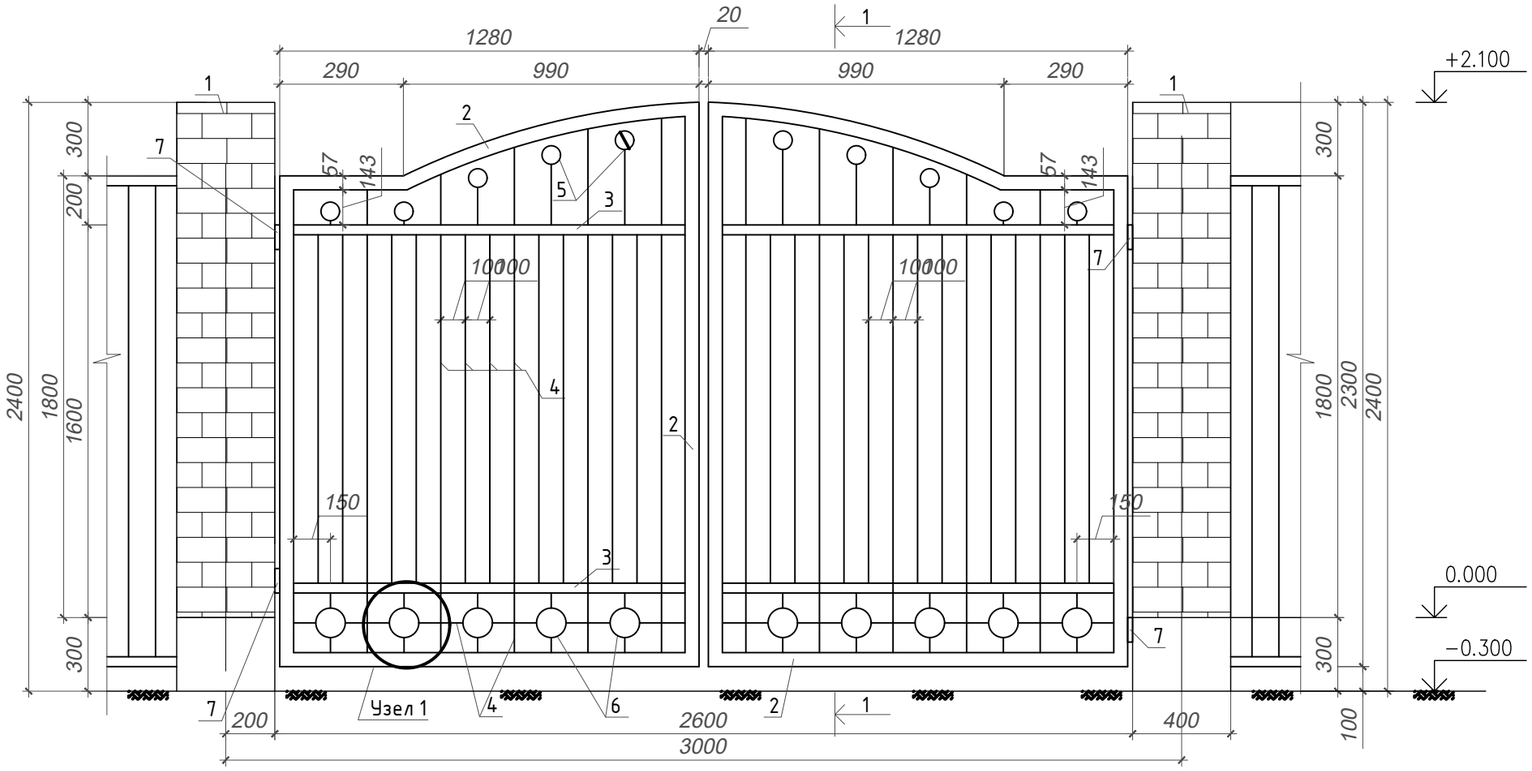

Сечения 1-1. М. 1:25

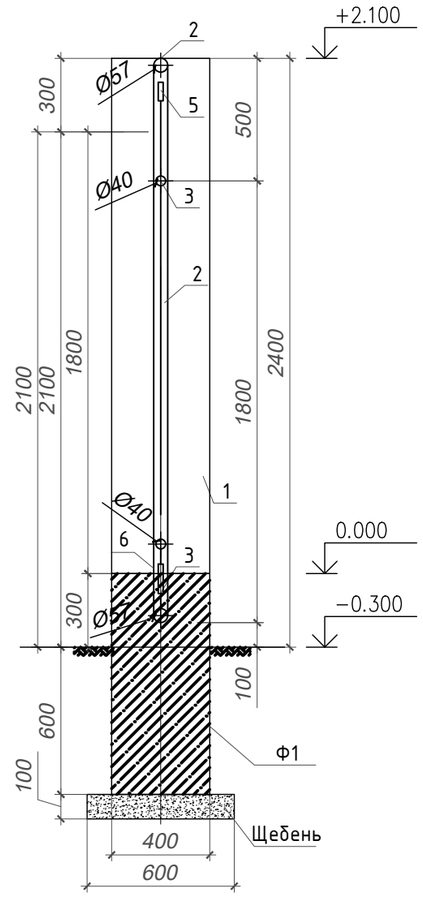

Узел 1. М. 1:10

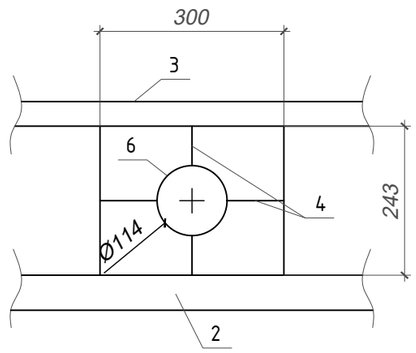

Примечание.

1. Все металлические конструкции окрасить двумя слоями эмали ПФ-113 ГОСТ 926-82* по слою грунтовки ПФ-021 ГОСТ 25129-82*
2. Сварку вести электродами Э-42.
3. Данный лист читать совместно с листом АС-2.
4. Спецификация дано на одну калитку.

Спецификация

Поз.	Обозначение	Наименование	Кол.	Масса ед., кг	Приме-чание
		Ворота В-1	1	135,6	
1	см. лист АС-2	Кирпичная стойка			
2	ГОСТ 10704-91	Тр Ф57 х 2 Lобщ=18,2 п.м		2,71	49,32
3	ГОСТ 10704-91	Тр Ф40 х 2 L=1750 мм	4	3,27	13,1
4	ГОСТ 34028-2016	Ф14 А-240 Lобщ=58,2 п.м		1,21	70,42
5	ГОСТ 10704-91	Тр Ф76 х 3 L=20 мм	10	0,108	1,08
6	ГОСТ 10704-91	Тр Ф114 х 3 L=20 мм	10	0,164	1,64
7		Навесы шт.	4		

Согласовано
ГП Куанов М.
ВЗАМ. ИНВ. N°
ПОДП. И ДАТА
ИНВ. N° ПОДП.

ИЗМ.	КОЛ.	ЛИСТ	N°ДОК	ПОДПИСЬ	ДАТА
РАЗРАБ.		Куанов М.			
ПРОВЕРИЛ					
ГИП		Рахмет Ш.			
НОРМОКОНТР.					

KPSS-0005-2022-АС

«Капитальный ремонт по благоустройства культорного парка по улице А. Иманова в село Сарайшик, Махамбетского района»

АРХИТЕКТУРНО-СТРОИТЕЛЬНЫЕ РЕШЕНИЯ

СТАДИЯ	ЛИСТ	ЛИСТОВ
РП	3	

ОГРАЖДЕНИЯ. ВОРОТА В-1

ТОО "КазПрогресс-СтройСервис" г.Атырау, 2022г.

ФОРМАТ А3

Калитка К-1. М. 1:25

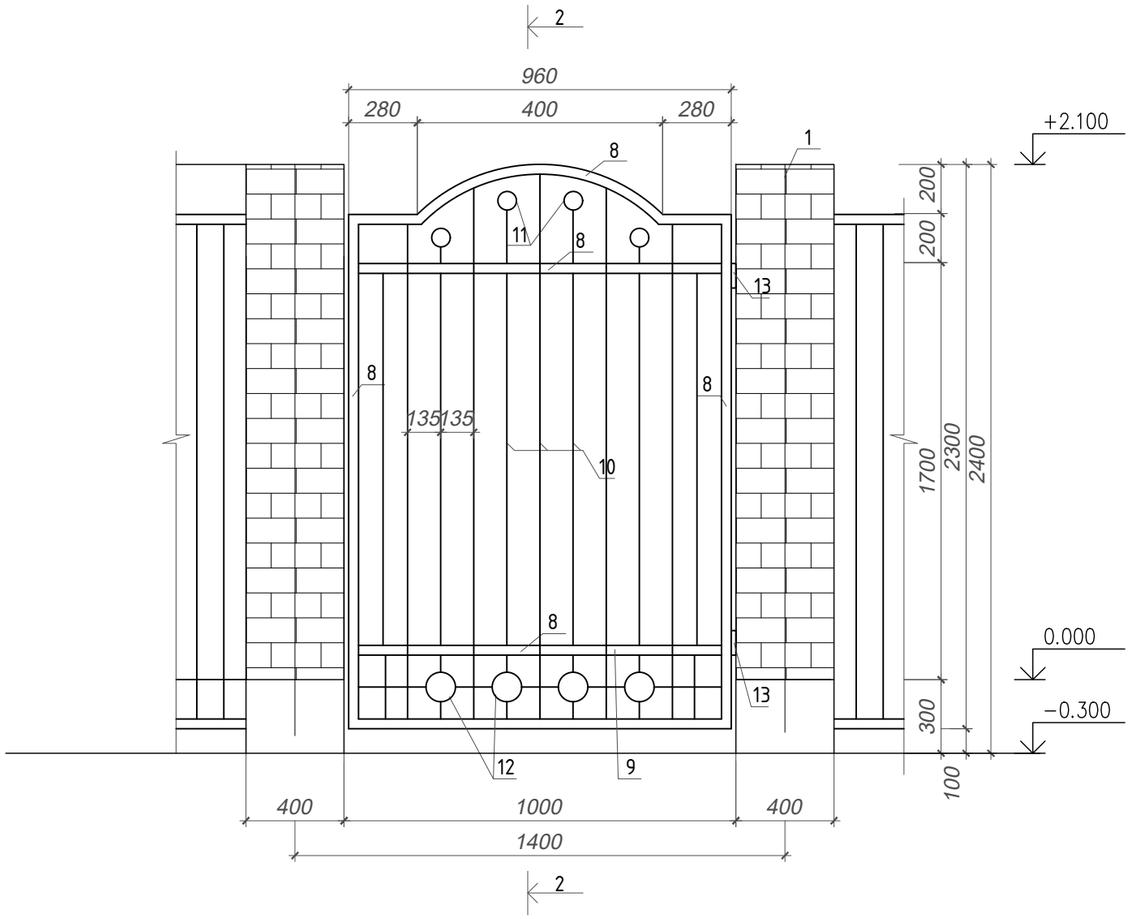

Сечения 2-2. М. 1:25

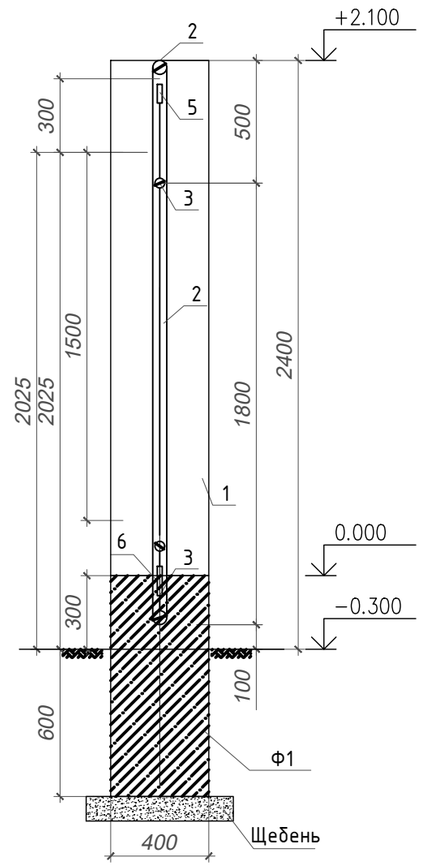

Спецификация

Поз.	Обозначение	Наименование	Кол.	Масса ед., кг	Приме-чание
		Калитка К-1	1	57,63	
1	см. лист АС-2	Кирпичная стойка			
8	ГОСТ 10704-91	Тр Ф57 х 2 Lобщ=8.7 п.м		2,71	23,6
9	ГОСТ 10704-91	Тр Ф40 х 2 L=1200 мм	2	2,25	4,5
10	ГОСТ 34028-2016	Ф14 А-240 Lобщ=23,5 п.м		1,21	28,44
11	ГОСТ 10704-91	Тр Ф76 х 3 L=20 мм	4	0,108	0,43
12	ГОСТ 10704-91	Тр Ф114 х 3 L=20 мм	4	0,164	0,66
13		Навесы шт.	2	0,108	

Примечание.

1. Все металлические конструкции окрасить двумя слоями эмали ПФ-113 ГОСТ 926-82* по слою грунтовки ПФ-021 ГОСТ 25129-82*
2. Сварку вести электродами Э-42.
3. Данный лист читать совместно с листом АС-2.
4. Спецификация дано на одну калитку.

Согласовано
ГП Куанов М.

ВЗАМ. ИНВ. N°
ПОДП. И ДАТА
ИНВ. N° ПОДЛ.

ИЗМ.	КОЛ.	ЛИСТ	N°ДОК.	ПОДПИСЬ	ДАТА
РАЗРАБ.		Куанов М.			
ПРОВЕРИЛ					
ГИП		Рахмет Ш.			
НОРМОКОНТР.					

KPSS-0005-2022-АС

«Капитальный ремонт по благоустройства культорного парка по улице А. Иманова в село Сарайшик, Махамбетского района»

АРХИТЕКТУРНО- СТРОИТЕЛЬНЫЕ РЕШЕНИЯ

СТАДИЯ	ЛИСТ	ЛИСТОВ
РП	4	

ОГРАЖДЕНИЯ. КАЛИТКА К1

ТОО "КазПрогресс-СтройСервис" г.Атырау, 2022г.

ФОРМАТ А3

Звено 1
М. 1:25

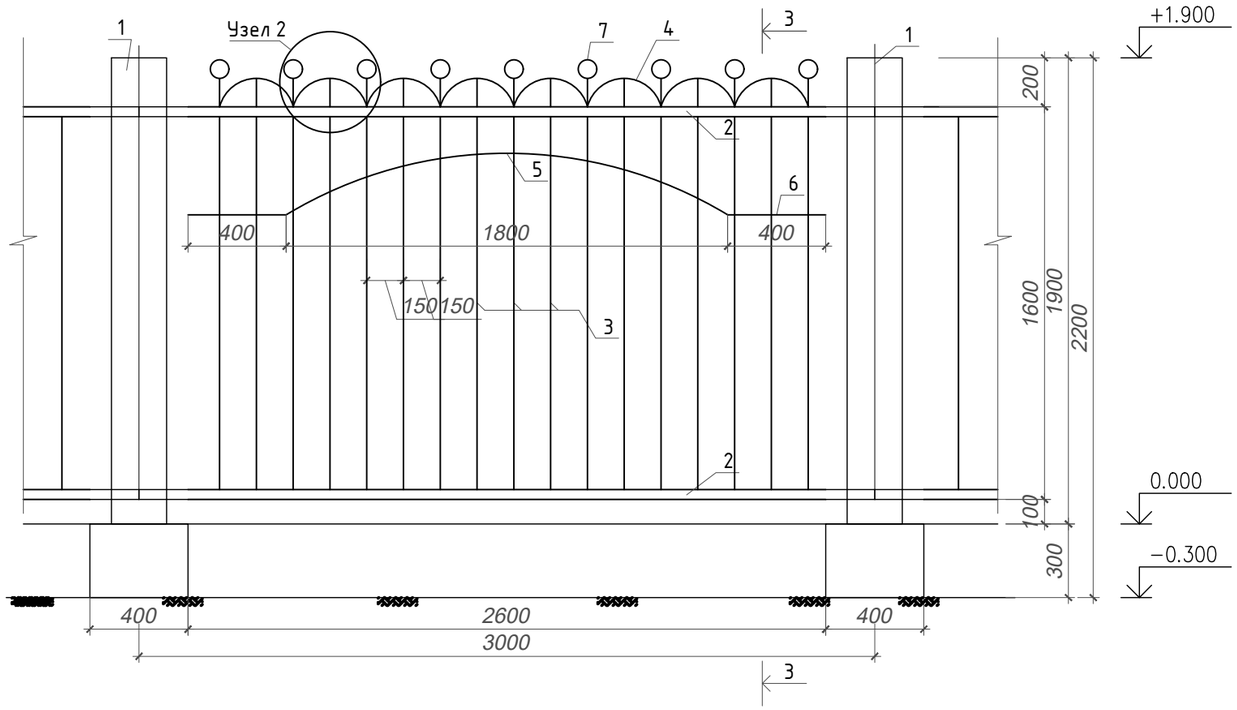

Сечения 3-3
М. 1:25

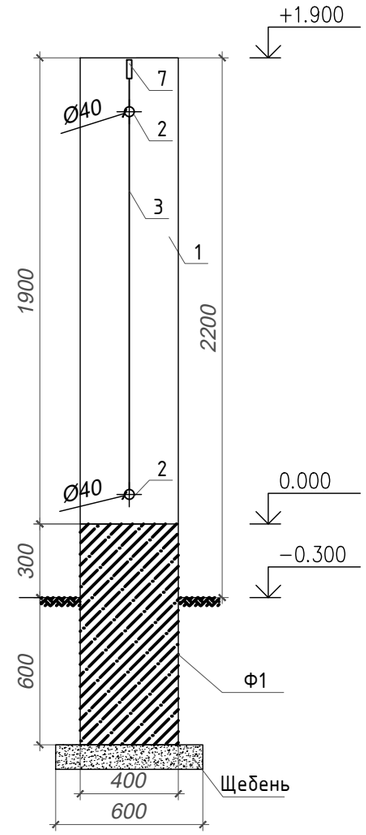

Узел 2
М. 1:10

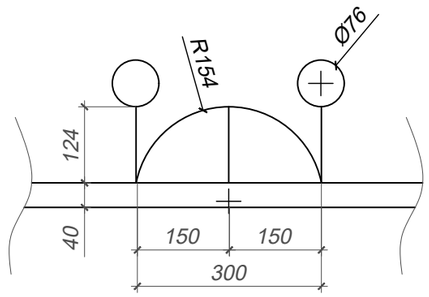

Вид сверху
М. 1:25

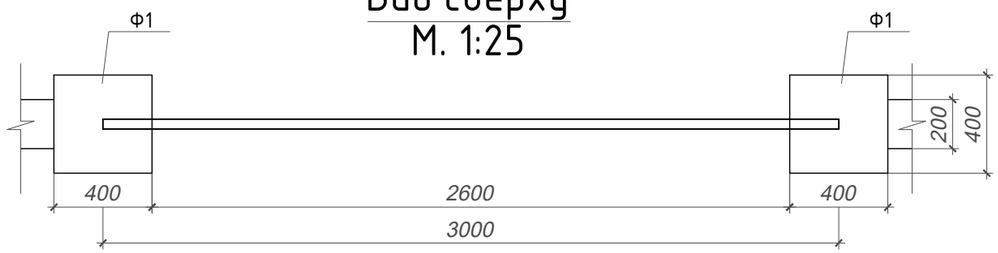

Примечание.
1. Все металлические конструкции окрасить двумя слоями эмали ПФ-113 ГОСТ 926-82* по слою грунтовки ПФ-021 ГОСТ 25129-82*
2. Сварку вести электродами Э-42.
3. Данный лист читать совместно с листом АС-2.
4. Спецификация дано на одну калитку.

Спецификация

Поз.	Обозначение	Наименование	Кол.	Масса ед., кг	Приме-чание
		Звено-1	1	88,16	
1	ГОСТ 10704-91	Тр Ø76 х 3 L=2500 мм	2	13,5	27,0
2	ГОСТ 10704-91	Тр Ø40 х 2 L=3000 мм	2	5,61	11,22
3	ГОСТ 34028-2016	Ø14 А-240 L=1800 мм шаг150	19	2,18	41,4
4	ГОСТ 34028-2016	Ø14 А-240 L=400 мм	8	0,5	4,0
5	ГОСТ 34028-2016	Ø14 А-240 L=2100 мм	1	2,54	2,54
6	ГОСТ 34028-2016	Ø14 А-240 L=400 мм	2	0,5	1,0
7	ГОСТ 10704-91	Тр Ø76 х 3 L=20 мм	9	0,11	1,0

Согласовано
ГП Куанов М.
ВЗАМ. ИНВ. №
ПОДП. И ДАТА
ИНВ. № ПОДЛ.

ИЗМ.	КОЛ.	ЛИСТ	N°ДОК	ПОДПИСЬ	ДАТА
РАЗРАБ.		Куанов М.			
ПРОВЕРИЛ					
ГИП		Рахмет Ш.			
НОРМОКОНТР.					

KPSS-0005-2022-АС

«Капитальный ремонт по благоустройства культорного парка по улице А. Иманова в село Сарайшик, Махамбетского района»

АРХИТЕКТУРНО-СТРОИТЕЛЬНЫЕ РЕШЕНИЯ

СТАДИЯ	ЛИСТ	ЛИСТОВ
РП	5	

ОГРАЖДЕНИЯ. ЗВЕНО 1

ТОО "КазПрогресс-СтройСервис" г.Атырау, 2022г.

ФОРМАТ А3

Звено 2
М. 1:25

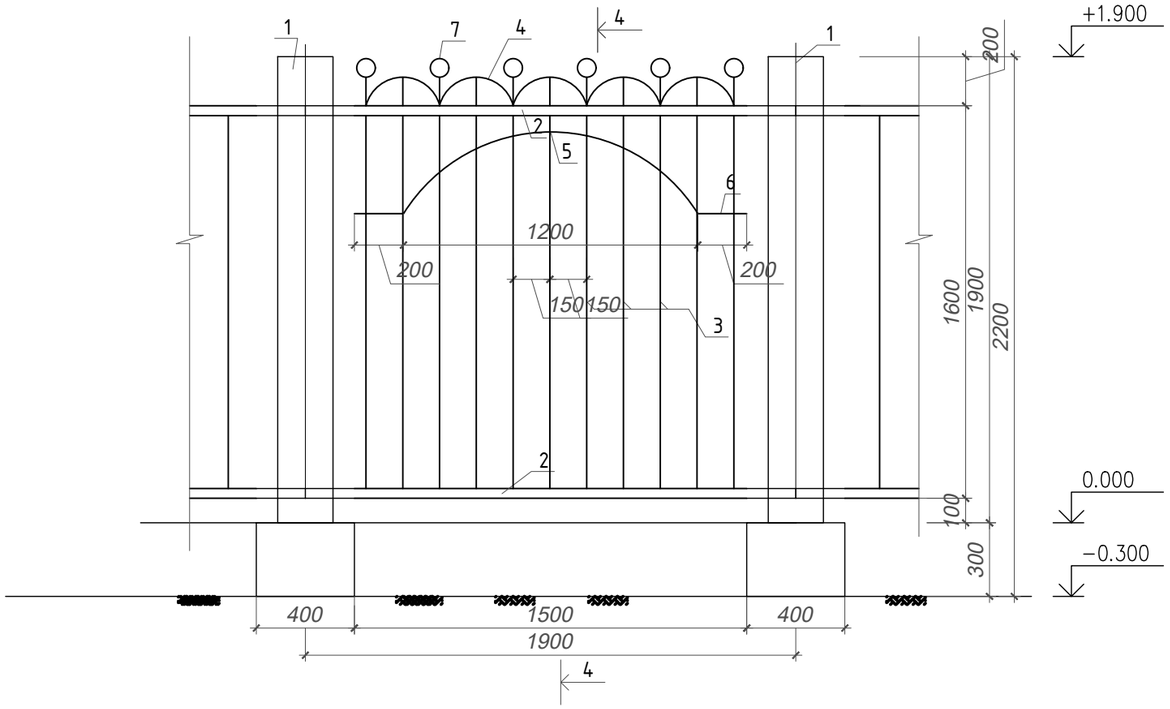

Сечения 4-4
М. 1:25

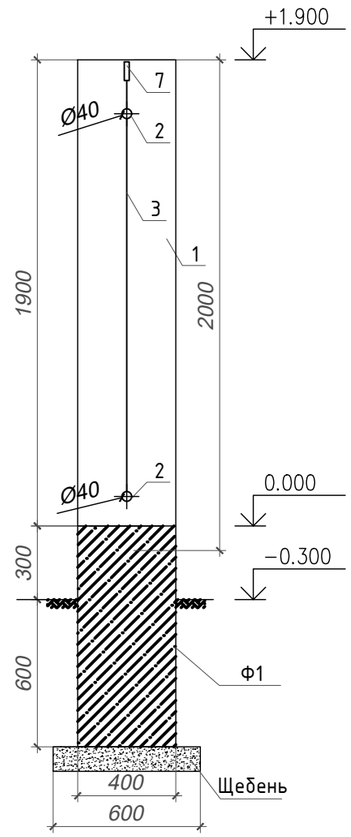

Вид сверху
М. 1:25

Примечание.
1. Все металлические конструкции окрасить двумя слоями эмали ПФ-113 ГОСТ 926-82* по слою грунтовки ПФ-021 ГОСТ 25129-82*
2. Сварку вести электродами Э-42.
3. Данный лист читать совместно с листом АС-2.
4. Спецификация дано на одну калитку.

Поз.	Обозначение	Наименование	Кол.	Масса ед., кг	Приме-чание
		Звено-2	1	63.0	
1	ГОСТ 10704-91	Тр Ф76 х 3 L=2500 мм	2	13,5	27,0
2	ГОСТ 10704-91	Тр Ф40 х 2 L=1900 мм	2	3,37	6.74
3	ГОСТ 34028-2016	Ф14 А-240 L=1800 мм шаг150	11	2,18	23.98
4	ГОСТ 34028-2016	Ф14 А-240 L=400 мм	5	0,5	2,5
5	ГОСТ 34028-2016	Ф14 А-240 L=1335 мм	1	1,62	1,62
6	ГОСТ 34028-2016	Ф14 А-240 L=200 мм	2	0,25	0,5
7	ГОСТ 10704-91	Тр Ф76 х 3 L=20 мм	6	0,11	0,66

Согласовано
ГП Куанов М.
ВЗАМ. ИНВ. N°
ПОДП. И ДАТА
ИНВ. N° ПОДП.

ИЗМ.	КОЛ.	ЛИСТ	N°ДОК	ПОДПИСЬ	ДАТА
РАЗРАБ.		Куанов М.			
ПРОВЕРИЛ					
ГИП		Рахмет Ш.			
НОРМОКОНТР.					

KPSS-0005-2022-АС

«Капитальный ремонт по благоустройства культорного парка по улице А. Иманова в село Сарайшик, Махамбетского района»

АРХИТЕКТУРНО- СТРОИТЕЛЬНЫЕ РЕШЕНИЯ

СТАДИЯ	ЛИСТ	ЛИСТОВ
РП	6	

ОГРАЖДЕНИЯ. ЗВЕНО 2

ТОО "КазПрогресс-СтройСервис" г.Атырау, 2022г.

ФОРМАТ А3

Звено 2
М. 1:25

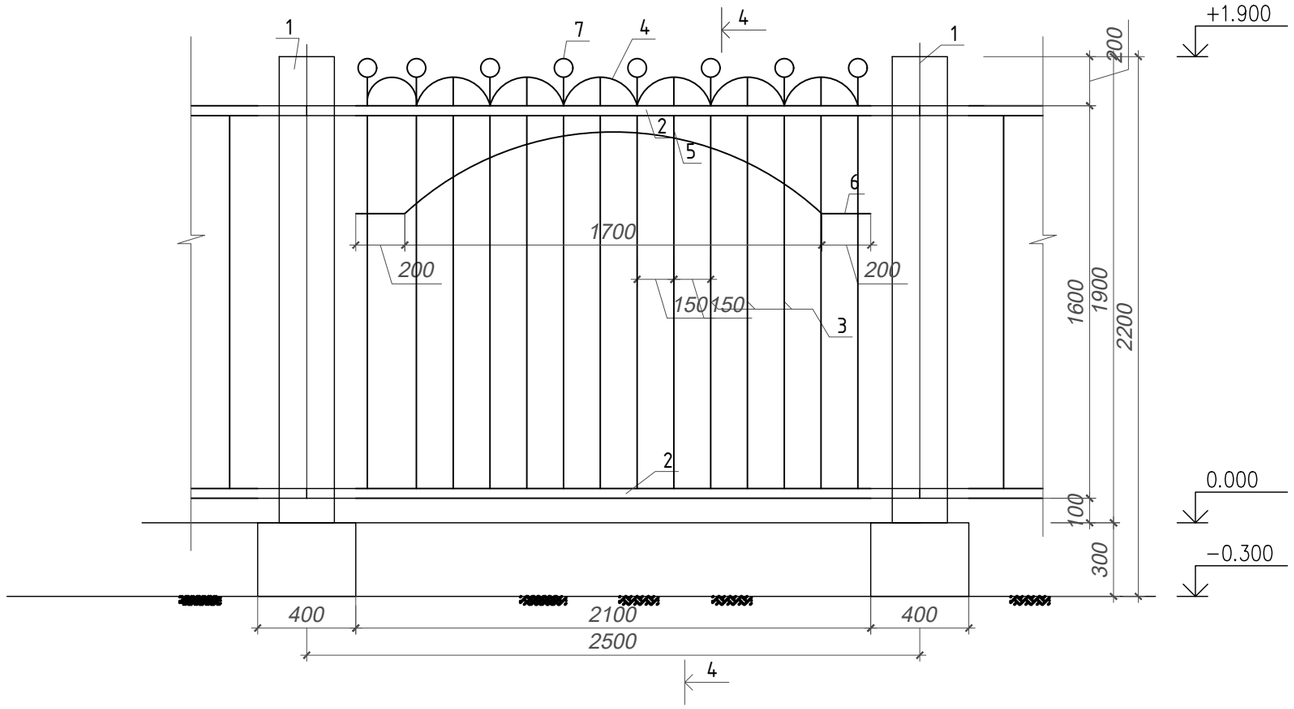

Сечения 4-4
М. 1:25

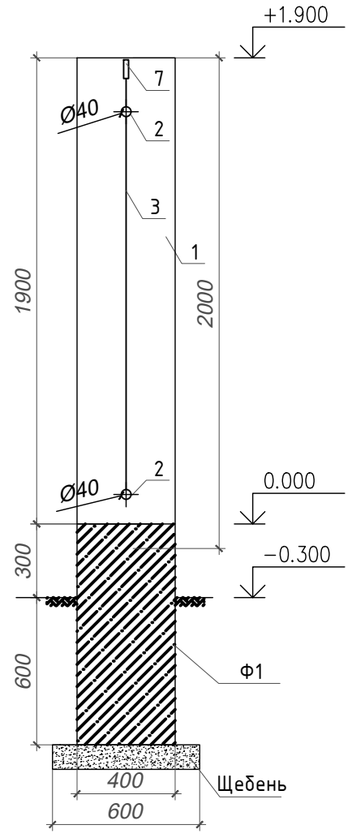

Вид сверху
М. 1:25

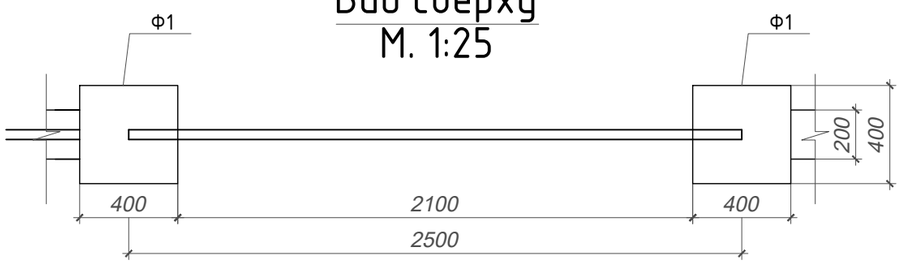

Примечание.
1. Все металлические конструкции окрасить двумя слоями эмали ПФ-113 ГОСТ 926-82* по слою грунтовки ПФ-021 ГОСТ 25129-82*
2. Сварку вести электродами Э-42.
3. Данный лист читать совместно с листом АС-2.
4. Спецификация дано на одну калитку.

Поз.	Обозначение	Наименование	Кол.	Масса ед., кг	Приме-чание
		Звено-3	1	73.15	
1	ГОСТ 10704-91	Тр Ф76 х 3 L=2500 мм	2	13,5	27,0
2	ГОСТ 10704-91	Тр Ф40 х 2 L=2400 мм	2	4,26	8,52
3	ГОСТ 34028-2016	Ф14 А-240 L=1800 мм шаг150	14	2,18	30,52
4	ГОСТ 34028-2016	Ф14 А-240 L=400 мм	7	0,5	3,5
5	ГОСТ 34028-2016	Ф14 А-240 L=1835 мм	1	2,23	2,23
6	ГОСТ 34028-2016	Ф14 А-240 L=200 мм	2	0,25	0,5
7	ГОСТ 10704-91	Тр Ф76 х 3 L=20 мм	8	0,11	0,88

Согласовано
ГП Куанов М.
ВЗАМ. ИНВ. N°
ПОДП. И ДАТА
ИНВ. N° ПОДП.

ИЗМ.	КОЛ.	ЛИСТ	N°ДОК	ПОДПИСЬ	ДАТА
РАЗРАБ.		Куанов М.			
ПРОВЕРИЛ					
ГИП		Рахмет Ш.			
НОРМОКОНТР.					

KPSS-0005-2022-АС

«Капитальный ремонт по благоустройства культорного парка по улице А. Иманова в село Сарайшик, Махамбетского района»

АРХИТЕКТУРНО-СТРОИТЕЛЬНЫЕ РЕШЕНИЯ

СТАДИЯ	ЛИСТ	ЛИСТОВ
РП	7	

ОГРАЖДЕНИЯ. ЗВЕНО 3

ТОО "КазПрогресс-СтройСервис" г.Атырау, 2022г.

ФОРМАТ А3

Звено 1
М. 1:25

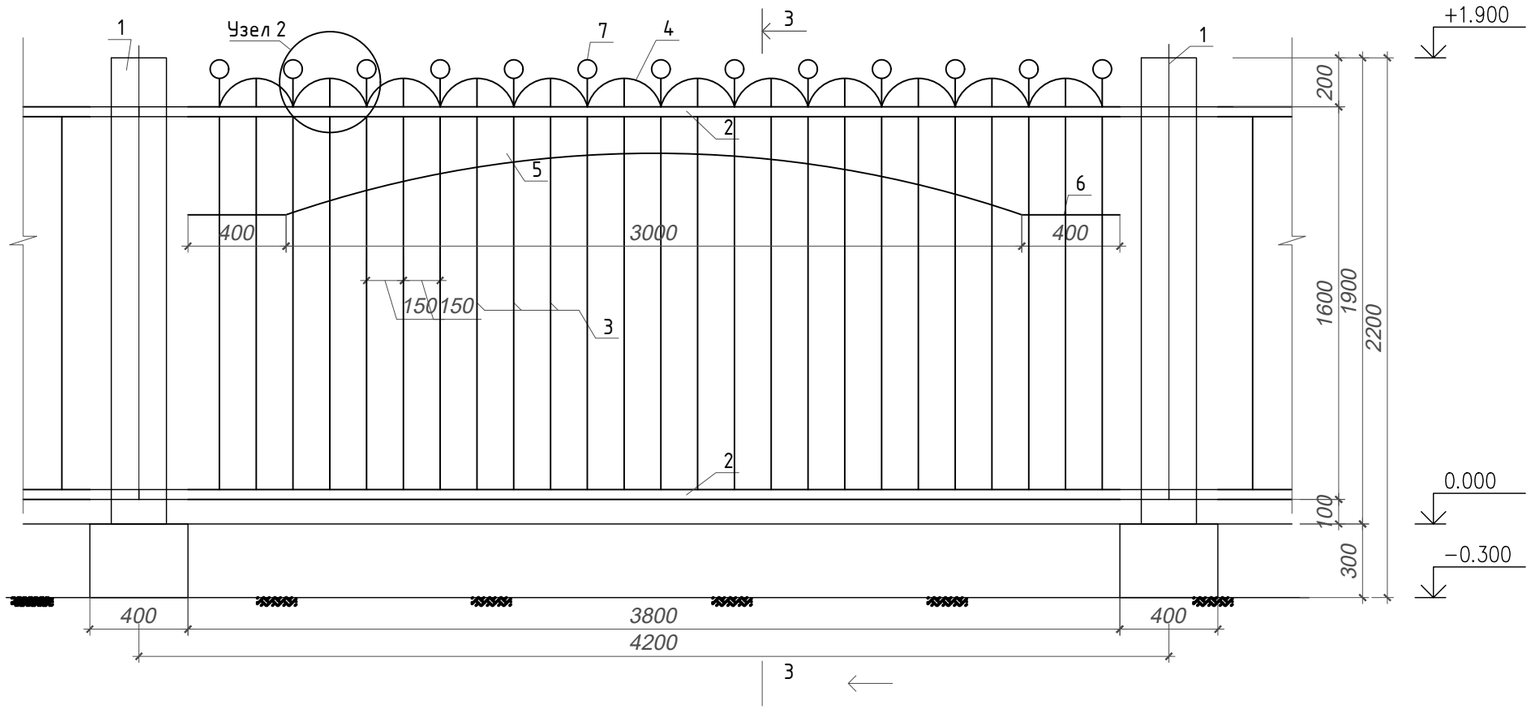

Сечения 3-3
М. 1:25

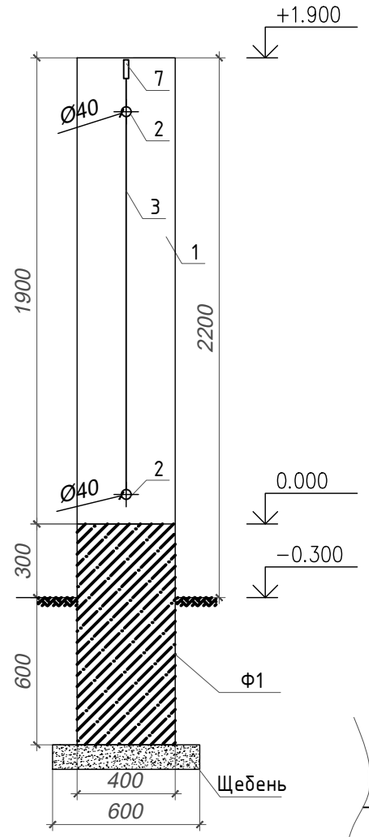

Узел 2
М. 1:10

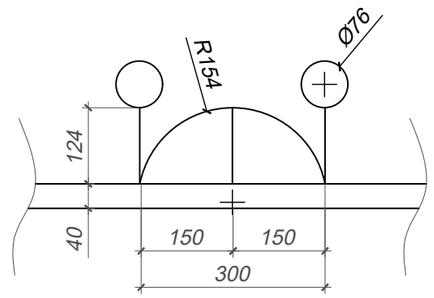

Вид сверху
М. 1:25

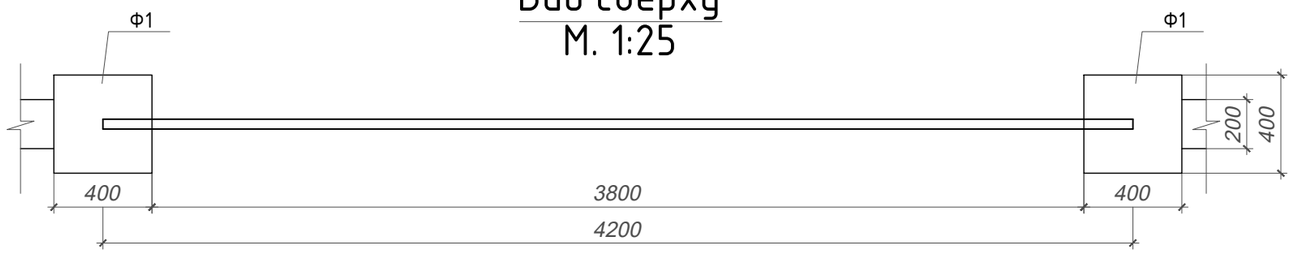

Примечание.

1. Все металлические конструкции окрасить двумя слоями эмали ПФ-113 ГОСТ 926-82* по слою грунтовки ПФ-021 ГОСТ 25129-82*
2. Сварку вести электродами Э-42.
3. Данный лист читать совместно с листом АС-2.
4. Спецификация дано на одну калитку.

Спецификация

Поз.	Обозначение	Наименование	Кол.	Масса ед., кг	Приме-чание
		Звено-4	1	109.3	
1	ГОСТ 10704-91	Тр Ф76 х 3 L=2500 мм	2	13,5	27,0
2	ГОСТ 10704-91	Тр Ф40 х 2 L=4200 мм	2	7,85	15,7
3	ГОСТ 34028-2016	Ф14 А-240 L=1800 мм шаг150	25	2,18	54,5
4	ГОСТ 34028-2016	Ф14 А-240 L=400 мм	12	0,5	6,0
5	ГОСТ 34028-2016	Ф14 А-240 L=3055 мм	1	3,64	3,64
6	ГОСТ 34028-2016	Ф14 А-240 L=400 мм	2	0,5	1,0
7	ГОСТ 10704-91	Тр Ф76 х 3 L=20 мм	13	0,11	1,43

Согласовано
ГП Куанов М.

ВЗАМ. ИНВ. N°
ПОДП. И ДАТА
ИНВ. N° ПОДП.

ИЗМ.	КОЛ.	ЛИСТ	N°ДОК	ПОДПИСЬ	ДАТА
РАЗРАБ.		Куанов М.			
ПРОВЕРИЛ		.			
ГИП		Рахмет Ш.			
НОРМОКОНТР.					

KPSS-0005-2022-АС

«Капитальный ремонт по благоустройства культорного парка по улице А. Иманова в село Сарайшык, Махамбетского района»

АРХИТЕКТУРНО-СТРОИТЕЛЬНЫЕ РЕШЕНИЯ

СТАДИЯ	ЛИСТ	ЛИСТОВ
РП	8	

ОГРАЖДЕНИЯ. ЗВЕНО 1

ТОО "КазПрогресс-СтройСервис" г.Атырау, 2022г.

ФОРМАТ А3

СКАМЬЯ

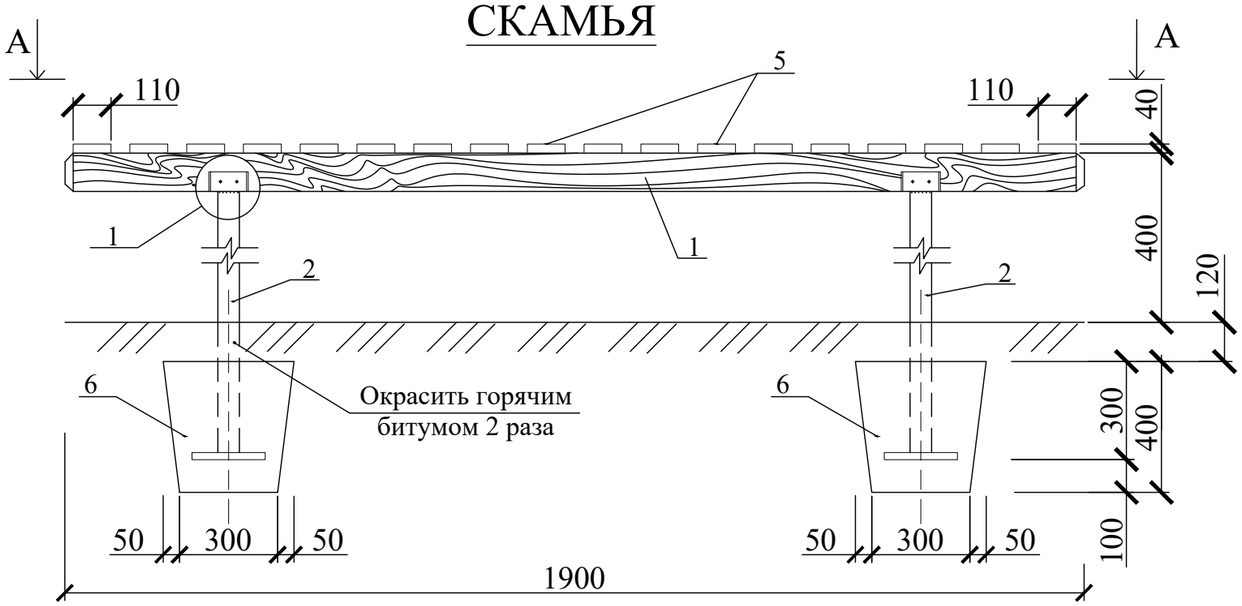

Спецификация

Марка позиций	Обозначение	Наименование	Кол-во шт.	Масса ед. кг.	Примечание
1	ГОСТ 24454-80	117x117, L=3000	2	0,04 м³	0,08 м³
2	ГОСТ 8732-70*	Труба Ø63,5x3,5,L=695	4	3,6	14,4
3	ГОСТ 8510-72	L 100x63x6, L=110	8	0,83	6,64
4	ГОСТ 1145-80*	Шуруп 5,0x70	8	0,009	0,072
5	ГОСТ 24454-80	Деревянные планки 550x110x40	18	0,0024 м³	0,0432 м³
6	СМ. ЛИСТ АС-8	ФМ-1 Бетон С12/15	2	0,06 м³	0,12 м³

А - А

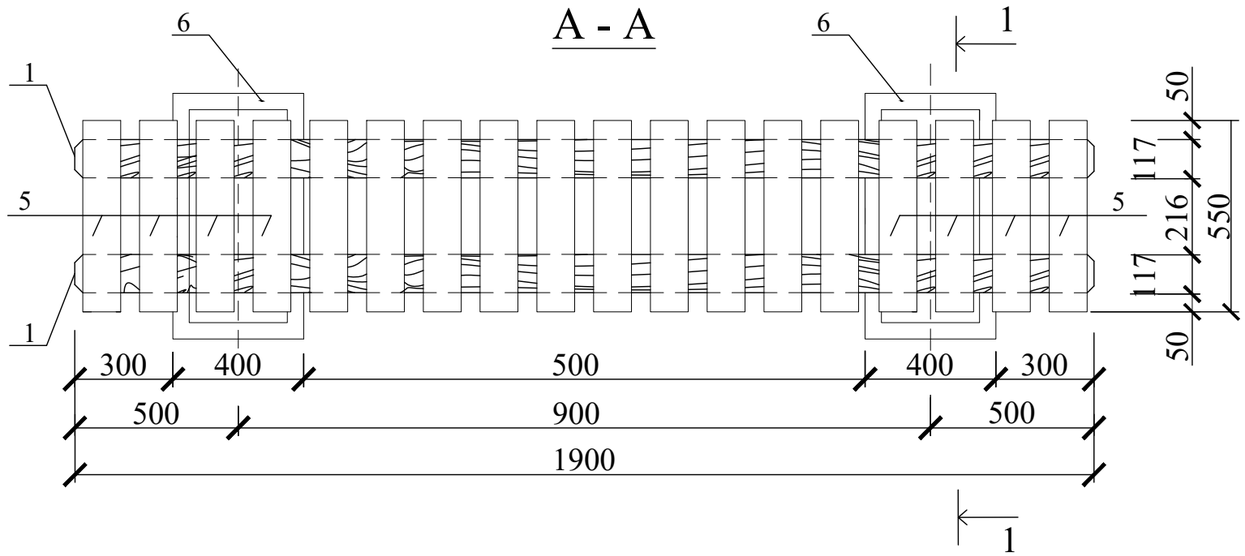

1

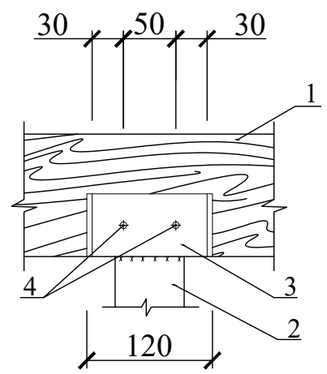

1 - 1

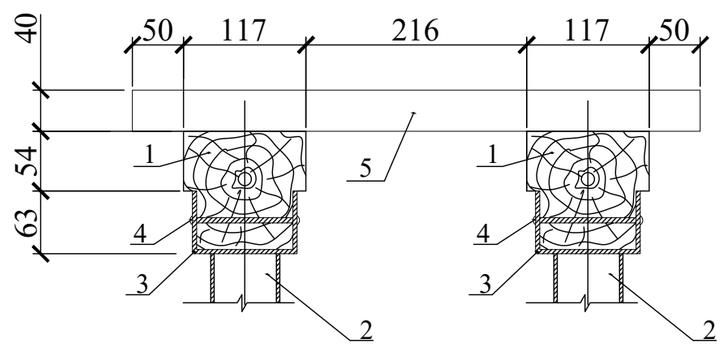

ПРИМЕЧАНИЯ:

1. РАЗМЕРЫ ДАНЫ В МИЛЛИМЕТРАХ, ЕСЛИ НЕТ ДРУГИХ УКАЗАНИЙ.
2. ДАННЫЙ ЧЕРТЕЖ ЧИТАТЬ СОВМЕСТНО С ЛИСТОМ АС–8.
3. РАСХОД МАТЕРИАЛОВ В СПЕЦИФИКАЦИИ ДАН НА 1 ЭЛЕМЕНТ.
4. СХЕМЫ РАСПОЛОЖЕНИЯ И ОБЩЕЕ КОЛИЧЕСТВО СКАМЬЕВ СМ. В РАЗДЕЛЕ ГП.

ИЗМ.	КОЛ.	ЛИСТ	N°ДОК.	ПОДПИСЬ	ДАТА
РАЗРАБ.		Куанов М.			
ПРОВЕРИЛ					
ГИП		Рахмет Ш.			
НОРМОКОНТР.					

KPSS–0005–2022–AC

«Капитальный ремонт по благоустройства культорного парка по улице А. Иманова в село Сарайшик, Махамбетского района»

АРХИТЕКТУРНО–СТРОИТЕЛЬНЫЕ РЕШЕНИЯ

СТАДИЯ	ЛИСТ	ЛИСТОВ
РП	9	

СКАМЬЯ. СПЕЦИФИКАЦИЯ

ТОО "КазПрогресс–СтройСервис" г.Атырау, 2022г.

ФОРМАТ А3

Согласовано
ГП Куанов М.
ВЗАМ. ИНВ. N°
ПОДП. И ДАТА
ИНВ. N° ПОДЛ.

ФМ - 1

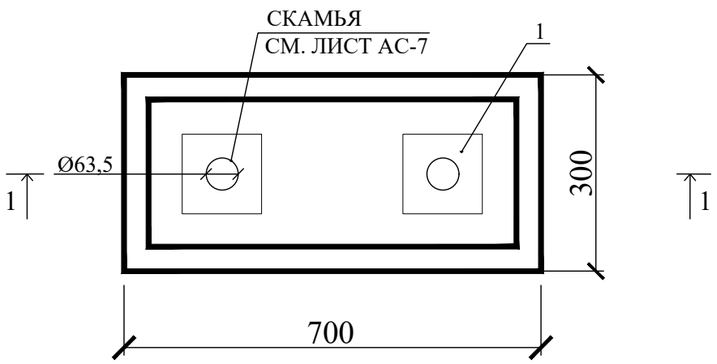

1 - 1

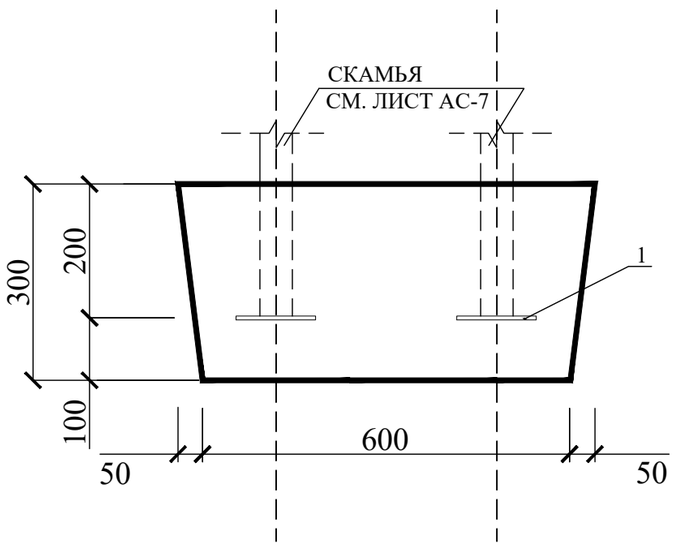

Спецификация

Марка позиций	Обозначение	Наименование	Кол-во шт.	Масса ед.кг.	Примечание
		ФМ - 1	1	92,8кг	
1	ГОСТ 19903-2015	- 8х150х150	2	1,4	2,8
		Материалы:			
	ГОСТ 19903-2015	Бетон С12/15	2	0,06 м³	90,0кг
	ГОСТ 19903-2015	ЩЕБЕНЬ ФР.20-40, М600		0,01 м³	

ПРИМЕЧАНИЯ:

1. РАЗМЕРЫ ДАНЫ В МИЛЛИМЕТРАХ, ЕСЛИ НЕТ ДРУГИХ УКАЗАНИЙ.
2. ДАННЫЙ ЧЕРТЕЖ ЧИТАТЬ СОВМЕСТНО С ЛИСТОМ АС–7.
3. НА ДАННОМ ЧЕРТЕЖЕ РАЗРАБОТАН ФУНДАМЕНТ ПОД СКАМЬЮ.
4. ПОД ФУНДАМЕНТЫ ВЫПОЛНИТЬ ПОДГОТОВКУ ИЗ ЩЕБНЯ ФР.20–40, МАКРОЙ М600 ТОЛЩИНОЙ 50 ММ,
5. БОКОВЫЕ ПОВЕРХНОСТИ, СОПРИКАСАЮЩИЕСЯ С ГРУНТОМ, ОБМАЗАТЬ ГОРЯЧИМ БИТУМОМ ЗА 2 РАЗА.
6. РАСХОД МАТЕРИАЛОВ В СПЕЦИФИКАЦИИ ДАН НА 1 ЭЛЕМЕНТ.

Согласовано
ГП Куанов М.
ВЗАМ. ИНВ. N°
ПОДП. И ДАТА
ИНВ. N° ПОДЛ.

ИЗМ.	КОЛ.	ЛИСТ	N°ДОК.	ПОДПИСЬ	ДАТА
РАЗРАБ.		Куанов М.			
ПРОВЕРИЛ					
ГИП		Рахмет Ш.			
НОРМОКОНТР.					

KPSS–0005–2022–AC

«Капитальный ремонт по благоустройства культорного парка по улице А. Иманова в село Сарайшик, Махамбетского района»

АРХИТЕКТУРНО–СТРОИТЕЛЬНЫЕ РЕШЕНИЯ

СТАДИЯ	ЛИСТ	ЛИСТОВ
РП	10	

ФУНДАМЕНТ ПОД СКАМЬЮ ФМ–1

ТОО "КазПрогресс–СтройСервис" г.Атырау, 2022г.

ФОРМАТ А3

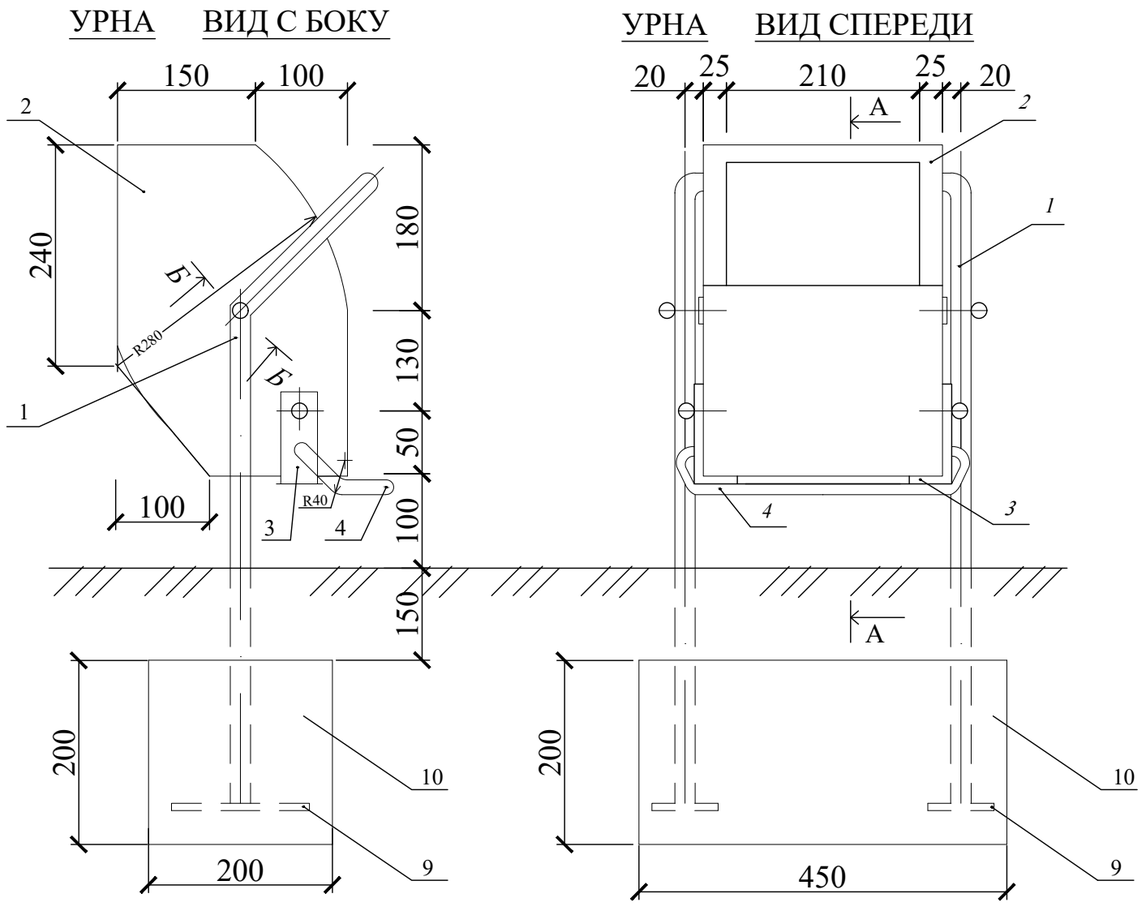

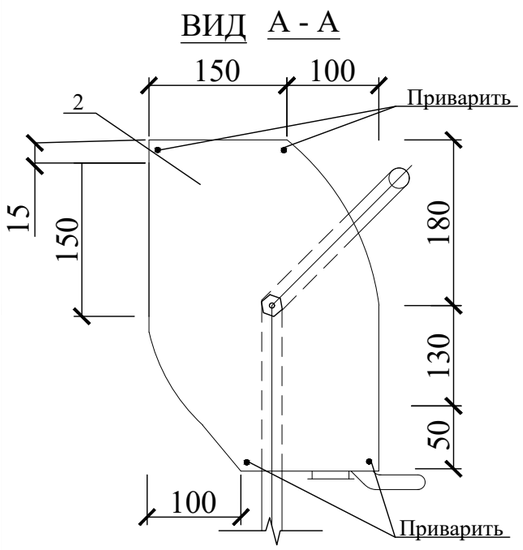

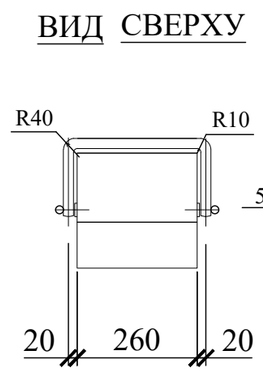

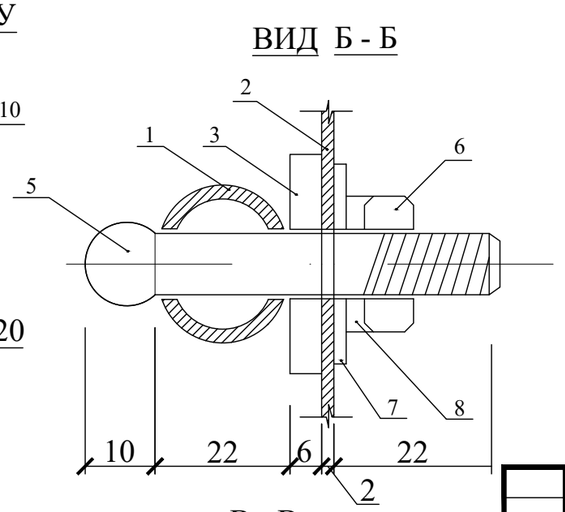

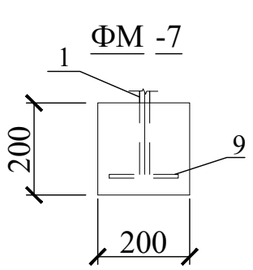

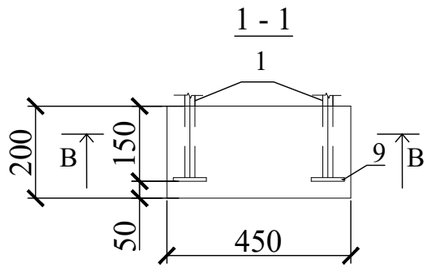

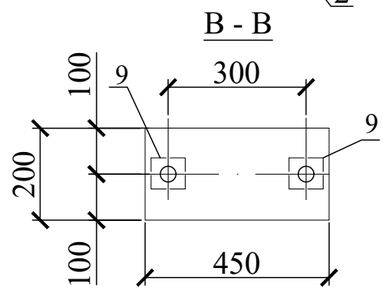

Спецификация

№ позиц.	Обозначение	Наименование	кол-во шт.	масса кг/общ.	№ цвет этал.	Вид отд.
1	ГОСТ 10704-76	труба Ø 22х2 , L=600	2	0,602		Атмосферо-стойк. эмаль
2	ГОСТ 19903-2015	2х250, L=1800	1	4,35		
3	ГОСТ 19903-2015	6х100, L=180	2	2,8		
4	ГОСТ 34028-2016	Ø 16мм, L=350	1	2,66		
5	ГОСТ 7798-70	БОЛТ М8х60	4	0,116		
6	ГОСТ ISO 4032-2014	ГАЙКА Ø 8 мм	4			
7	ГОСТ 11371-78	ШАЙБА внутр. диаметр 8 мм	4			
8	ГОСТ 6402-70	ГРАВЕР внутр. диаметр 8 мм	4			
9	ГОСТ 19903-2015	8х100, L=100	2	1,3		
		Материалы				
10		Фундамент под урн (С12/15)	0.02м ^{3}			
11		Щебень фр.20-40, Макра М600	0.015м ^{3}			

Примечание:

1. Сварные работы производить по ГОСТ 14098-85 электро дуговой сваркой электродами Э-42.
2. После сварки швы зачистить. Все металлические элементы покрыть антикоррозиным составом
3. Под подошвой монолитных железобетонных конструкций выполнить подготовку из щебня фр.20-40, макрой М600 толщиной 50 мм.
4. Боковые поверхности всех железобетонных конструкций соприкасающиеся с грунтом обмазать горячим битумом.
5. Расход материалов в спецификации дан на 1 элемент.
6. Схемы расположения и общее количество урн см. в разделе ГП .

Согласовано

ГП Куанов М.

ВЗАМ. ИНВ. N°

ПОДП. И ДАТА

ИНВ. N° ПОДП.

ИЗМ.	КОЛ.	ЛИСТ	N°ДОК	ПОДПИСЬ	ДАТА
РАЗРАБ.		Куанов М.			
ПРОВЕРИЛ					
ГИП		Рахмет Ш.			
НОРМОКОНТР.					

KPSS-0005-2022-AC

«Капитальный ремонт по благоустройства культорного парка по улице А. Иманова в село Сарайшик, Махамбетского района»

АРХИТЕКТУРНО-СТРОИТЕЛЬНЫЕ РЕШЕНИЯ

СТАДИЯ	ЛИСТ	ЛИСТОВ
РП	11	

УРНА СПЕЦИФИКАЦИЯ

ТОО "КазПрогресс-СтройСервис" г.Атырау, 2022г.

ФОРМАТ А3